ERSATZTEILE
SPARE PARTS
PIÈCES DETACHEES

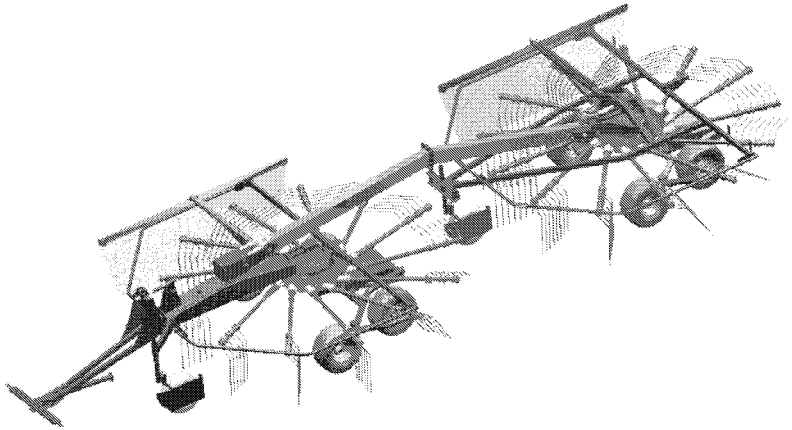

Swadro 710/26 T

ab Masch.-Nr.
from mach.-no. **750 501 -**
á partir de mach.-no

000 001 094 02 - 10/03/2010

000 001 094 02

Erläuterungen
Illustration
Illustration

Gültigkeit dieser Tafel
Validity of this diagram
Validité du diagramme

Nr. der Zeichnung, die zu dieser Seite gehört
No. of drawing belonging to this page
No. du dessin appartenant à cette page

Tafel-Nr.
No. of diagram
No. de diagramme

Maschinentypen
Type of machines
Type de machines

Nr. dieser Ersatzteilliste
No. of this spare part list
No. de cette liste des pièces de rechange

Bennung dieser Tafel
Denomination of this diagram
Dénomination du diagramme

Tragrahmen / Schutze kpl.
Frame / Guard cpl.
Cadre / Protecteurs cpl.

585 000 - 597 629

EC 9000

000 001 084 00

444 841 1 **4.0**

Pos.	ID-Nr.	Benennung	Description	Description	Masch.-Nr-						Bemerkung/Remarks/Remarque
1	00 259 671 0	Tragrahmen links	Frame left	Cadre gauche	585 000 - 597 629	x					
	00 259 627 0	Tragrahmen rechts	Frame right	Cadre droite	585 000 - 597 629	x					
	00 901 491 0	6kt-Schraube	Hex head bolt	Boulon tete hex	590 000	x					M 16 X 130
3	00 909 912 0	Sperrkantscheibe	Detent edged washer	Disque à bord d'arrêt	- 597 629	x					SKM 16

Dieses Ersatzteil ist gültig ab Masch.Nr. 590 000
This spare part is valid from mach. no. 590 000
Cette pièce de rechange est valable à partir de no. de machine 590 000

Dieses Ersatzteil ist gültig von Masch.Nr. 585 000 bis Masch.Nr. 597 629
This spare part is valid from mach. no. 585 000 up to mach. no. 597 629
Cette pièce de rechange est valable à partir de no. de machine 585 000 jusqu´au no. 597 629

Dieses Ersatzteil ist gültig bis Masch.Nr. 597 629
This spare part is valid up to mach. no. 597 629
Cette pièce de rechange est valable jusqu´au no. de machine 597 629

Anzahl Teile je Typ
X = nach Bedarf
Kein Eintrag = Keine Verwendung für diesen Typ

Quantity of parts for each type
X = as needed
No entry = No use for this type

Quantité de pièces de chaque type
X = selon besion
Aucune inscription = Pa d´utilisation pour ce type

Bestell-Nr.
Order no.
No. de commande

Position des Ersatzteiles in der Zeichnung
Position of spare part in the drawing
Position de la piéce de rechange au dessin

Ersatzteil-Katalog auch auf CD-ROM erhältlich!
Spare parts list also available as CD-ROM!
Catalogue de pièces de rechange également disponible sur CD-ROM!

INHALTSVERZEICHNIS	TABLE OF CONTENTS	TABLE DES MATIERES	TAFEL DIAGRAM DIAGRAMME
Deichsel / Stützfuß	Drawbar / Parking food	Timon / Bequille	1.0
Stützrad vorne - optional	Supporting wheel front	Roue support avant	2.0
Holm vorne	Support tube front	Tube support avant	3.0
Kreisel vorne	Rotor	Rotor	4.0
Zinkenarm vorne	Tine arm front	Bras porte-dents avant	5.0
Fahrwerk vorne	Under-carriage front	Chassis porteur avant	6.0
Schutze / Schwadtuch vorne	Guard / Swathing deflector front	Protecteurs / Toile d`andainage avant	7.0
Schwenkgetriebe	Swing gearbox	Carter orientable	8.0
Zwischenholm	Intermediate beam	Tube intermédiaire	9.0
Holm hinten	Support tube back	Tube support arrière	10.0
Kreisel hinten	Rotor	Rotor	11.0
Zinkenarm hinten	Tine arm back	Bras porte-dents arrière	12.0
Fahrwerk hinten	Under-carriage back	Chassis porteur arrière	13.0
Fahrwerk hinten	Under-carriage back	Chassis porteur arrière	13.3
Fahrwerk hinten	Under-carriage back	Chassis porteur arrière	13.4
Rahmen / Stützrad hinten	Frame / Supporting wheel back	Cadre / Roue support arrière	14.0
Schutze / Schwadtuch hinten	Guard / Swathing deflector back	Protecteurs / Toile d`andainage arrière	15.0
Hydraulik - Aushebung vorne	Hydraulics - lift front	Système hydraulique - levage avant	16.0
Hydraulik - Aushebung hinten	Hydraulics - lift back	Système hydraulique - levage arrière	17.0
Hydraulik - Doppelumschaltventil	Hydraulics	Système hydraulique	18.0
Hydraulik - Schwenken	Hydraulics	Système hydraulique	19.0
Hydraulik - Schwadtuch	Hydraulics - swathing deflector	Système hydraulique - toile d'andainage	20.0
Warntafel / Vorlegekeil	Warning panel / Wheel chock	Panneau de signalisation / Cale de frei.	21.0
Beleuchtung	Lighting	Installation d'éclairage	22.0
Zinkenverlustsicherung	Tine loss prevention equipment	Bride anti-perte	23.0
Zubehörteile Osteuropäische Staaten	Accessories for East European countries	Accessoires pour est-europeens	23.3
Hauptgelenkwelle Walterscheid	Main Pto shaft	Arbre à cardans primaire	24.0
Hauptgelenkwelle Walterscheid	Main Pto shaft	Arbre à cardans primaire	25.0
Kreuzgelenk Walterscheid	Universal joint	Joint universel	26.0
Doppelgelenk Walterscheid	Double universal joint Walterscheid	Joint à double cardan Walterscheid	27.0
Kreuzgelenk By Py	Universal joint	Joint universel	28.0
Kreuzgelenk/Weitwinkel ByPy	Wide angel universal joint	Croisillon grand angle	29.0
Sicherheitsaufkleber	Warning signs	Plaque indicatrices de securite	30.0
Hinweisaufkleber	General information labels	Plaque indicatrices generales	31.0

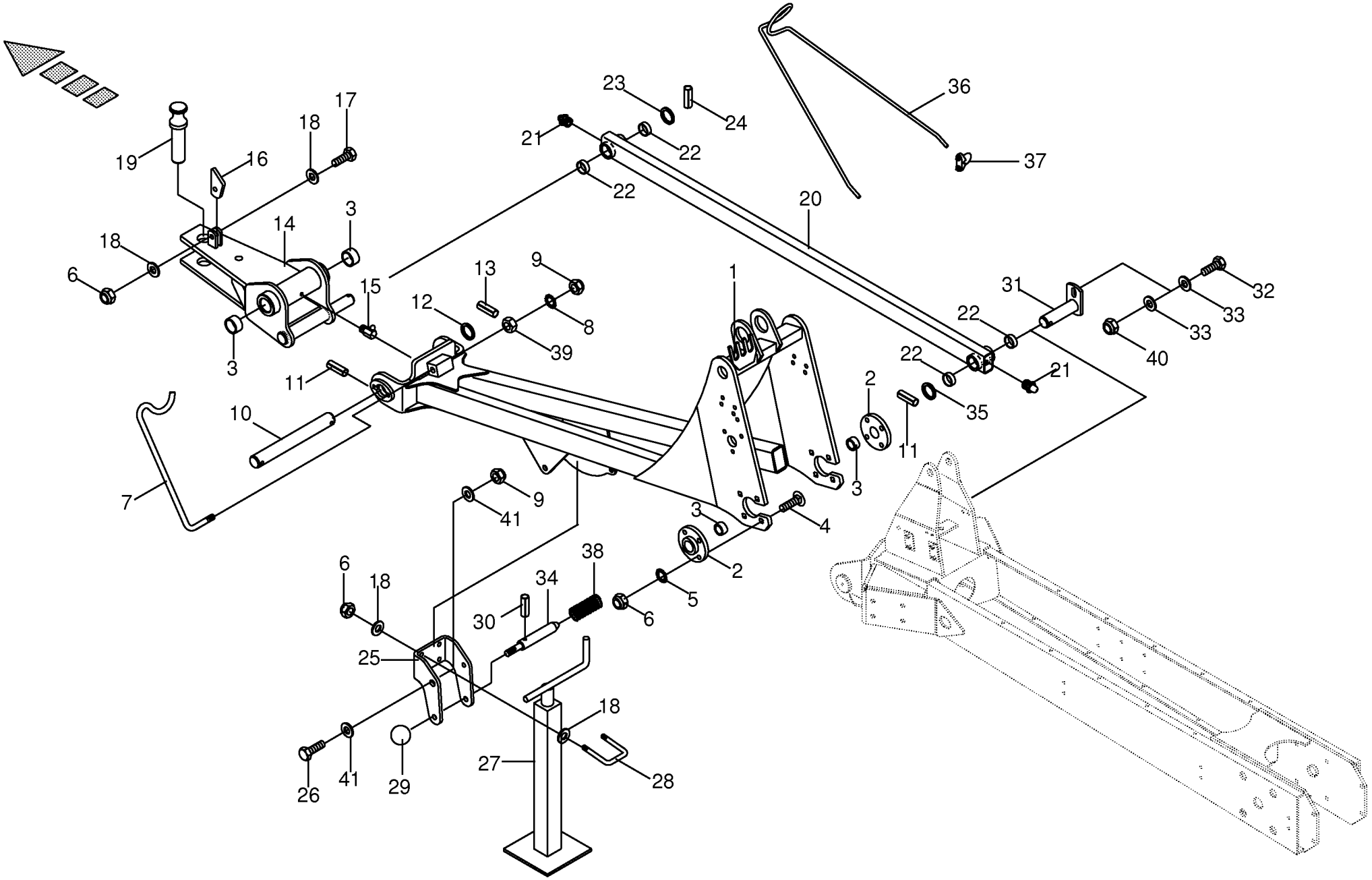

000 001 094 02 / 1.0

150 310 566 04

Deichsel / Stützfuß
Drawbar / Parking food
Timon / Bequille

750501 -

000 001 094 02

150 310 566 4 **1.0**

Pos.	ID-Nr.	Benennung	Description	Description	Masch.-Nr-	SW 710/26 T						Bemerkung/Remarks/Remarque
1	00 242 751 1	Deichsel	Drawbar	Timon		x						
2	00 267 236 1	Lagerflansch -inkl. Buchse	Bearing flange -incl. bushing	Bride de palier -incl. douille		x						
3	00 934 909 0	Bundbuchse	Collar bush	Douille de touchette		x						30 X 34/42 X 26
4	00 904 755 2	Flachrundschraube	Coach bolt	Vis a tête bombée		x						M 10 X 40
5	00 909 907 0	Sperrkantscheibe	Detent edged washer	Disque à bord d'arrêt		x						SKZ 10
6	00 908 758 0	Sicherungsmutter	Locknut	Écrou hex		x						M 10
7	00 267 955 0	Gelenkwellenhalter	Pto drive shaft support	Support d'arbre articulé		x						
8	00 909 910 1	Sperrkantscheibe	Detent edged washer	Disque à bord d'arrêt		x						SKM 12
9	00 908 701 0	Sicherungsmutter	Locknut	Écrou hex		x						M 12
10	00 268 369 1	Bolzen	Pin	Boulon		x						Rd. 30 X 249
11	00 912 673 2	Spannstift	Roll pin	Goupille de serrage		x						8 X 35
12	00 910 516 1	Scheibe	Washer	Rondelle		x						33 X 56 X 4
13	00 912 672 1	Spannstift	Roll pin	Goupille de serrage		x						8 X 50
14	00 268 370 0	Kupplung -inkl. Buchse, Schmiernippel	Clutch -incl. bushing, grease nipple	Accouplement -incl. douille, graisseur		x						
15	00 919 107 0	Kegelschmiernippel	Grease niple	Graisseur à cone		x						CM 8 X 1
16	00 268 349 1	Bolzensicherung	Pin safeguard	Protection de boulon		x						
17	00 900 638 0	6kt-Schraube	Hex head bolt	Boulon tête hex		x						M 10 X 35
18	00 910 414 0	Scheibe	Washer	Rondelle		x						10,5 X 21 X 2
19	00 268 355 1	Bolzen	Pin	Boulon		x						Rd. 40 X 150
20	00 268 371 0	Lenkstange -inkl. Buchse, Schmiernippel	Steering rod -incl. bushing, grease nipple	Bielle -incl. douille, graisseur		x						
21	00 919 105 0	Kegelschmiernippel	Grease niple	Graisseur à cone		x						AM 8 X 1
22	00 934 918 0	Lagerbuchse	Bearing bush	Coussinet		x						25 X 28 X 15
23	00 910 710 0	Stützscheibe	Supporting disc	Rondelle diélectrique		x						S 25 X 35 X 2,0
24	00 912 644 2	Spannstift	Roll pin	Goupille de serrage		x						6 X 40
25	20 040 668 0	Scharnier	Hinge	Charnière		x						
26	00 900 657 0	6kt-Schraube	Hex head bolt	Boulon tête hex		x						M 12 X 35
27	00 954 087 0	Stützfuss -kpl.	Jack stand -cpl.	Béquille -cpl.		x						
28	00 267 877 0	Schelle	Clamp	Collier de serrage		x						Rd. 10
29	00 919 509 0	Kugelknopf	Ball knob	Bouton sphérique		x						C 40 M10
30	00 912 613 2	Spannstift	Roll pin	Goupille de serrage		x						5 X 30
31	00 268 366 0	Bolzen	Pin	Boulon		x						
32	00 900 617 0	6kt-Schraube	Hex head bolt	Boulon tête hex		x						M 8 X 30
33	00 910 413 0	Scheibe	Washer	Rondelle		x						8,4 X 17 X 1,6
34	00 242 761 0	Bolzen	Pin	Boulon		x						Rd. 16 X 158
35	00 910 514 1	Scheibe	Washer	Rondelle		x						26 X 44 X 4
36	00 338 325 1	Schlauchhalter	Hose support	Support de tuyau		x						

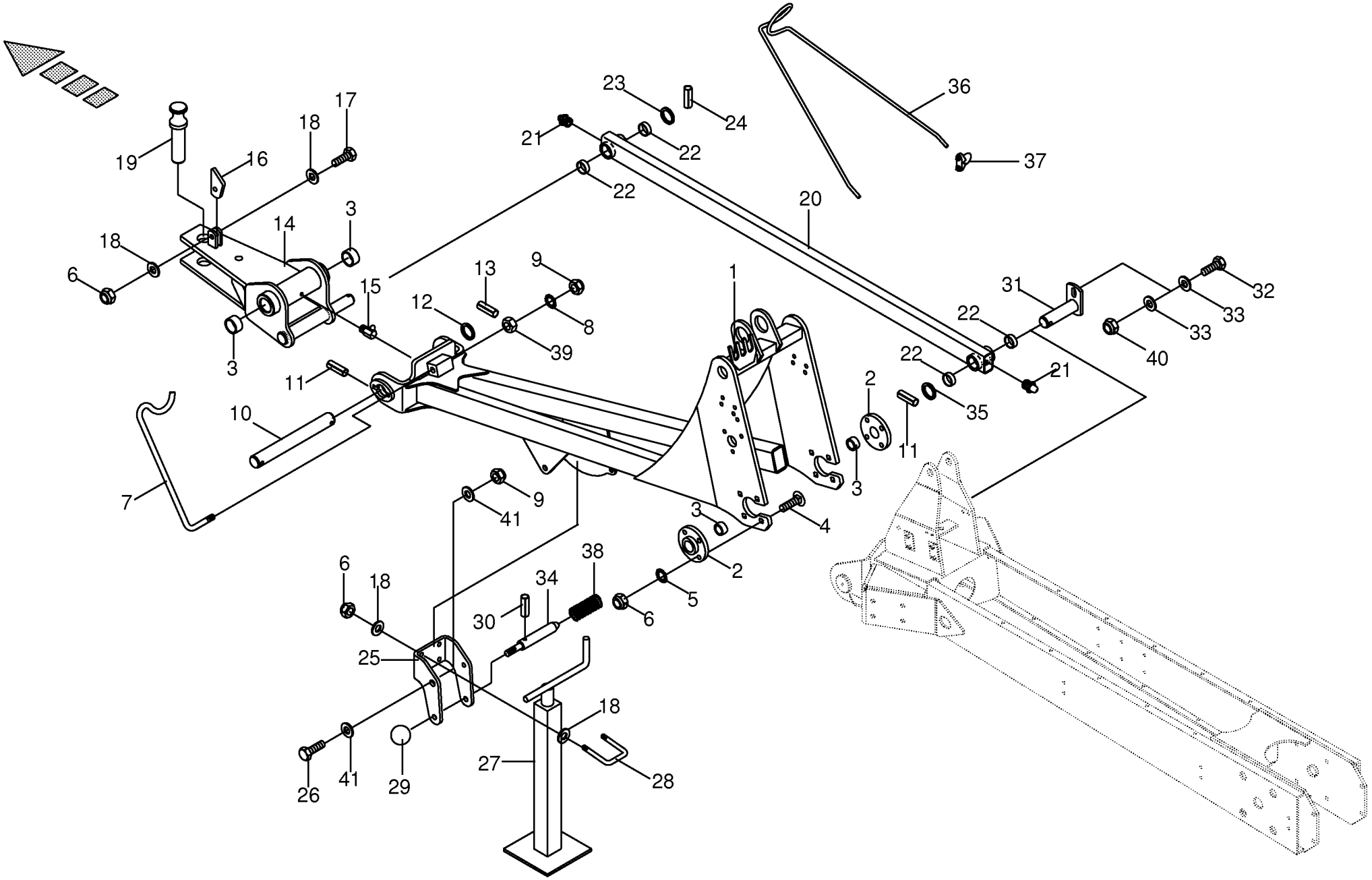

000 001 094 02 / 1.0

150 310 566 04

Deichsel / Stützfuß Drawbar / Parking food Timon / Bequille					750501 -	SW 710/26 T						000 001 094 02 150 310 566 4 1.0
Pos.	ID-Nr.	Benennung	Description	Description	Masch.-Nr-							Bemerkung/Remarks/Remarque
37	00 917 600 0	Drahtseilklemme	Wire rope clamp	Pince de cable metallique		x						S 10
38	00 337 256 3	Druckfeder	Pressure spring	Ressort de pression		x						2 X 19 X 55
39	00 908 215 0	6kt-Mutter	Hex nut	Écrou hex		x						M 12
40	00 908 706 0	Sicherungsmutter	Locknut	Écrou hex		x						M 8
41	00 910 506 1	Scheibe	Washer	Rondelle		x						13 X 24 X 2,5

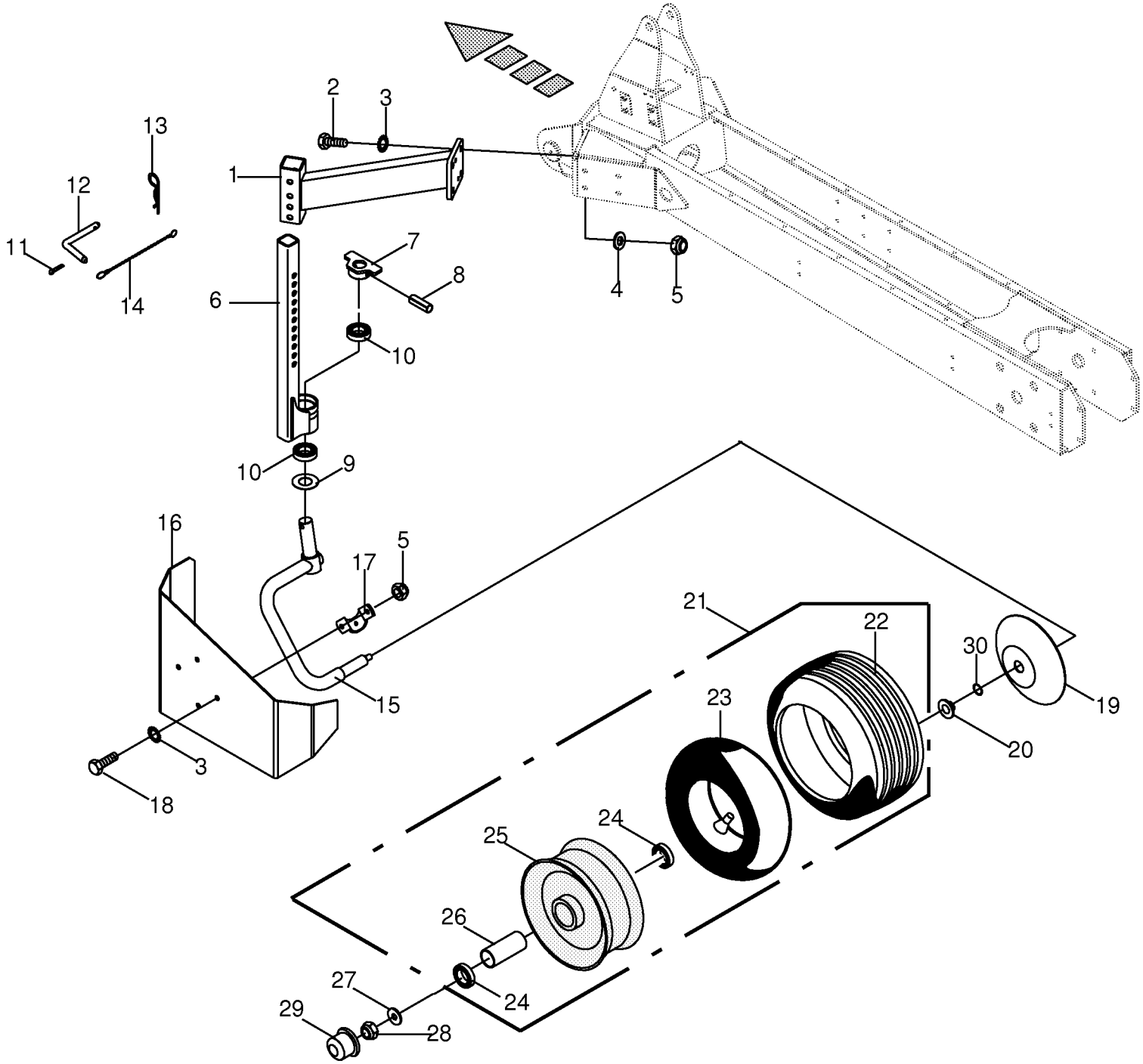

000 001 094 02 / 2.0

150 310 537 02

Stützrad vorne - optional
Supporting wheel front
Roue support avant

750501 -

000 001 094 02

150 310 537 2 **2.0**

Pos.	ID-Nr.	Benennung	Description	Description	Masch.-Nr-	SW 710/26 T						Bemerkung/Remarks/Remarque
1	00 267 625 2	Stützradhalter	Supporting wheel support	Support de roue-support		x						
2	00 900 637 0	6kt-Schraube	Hex head bolt	Boulon tête hex		x						M 10 X 30
3	00 909 909 1	Sperrkantscheibe	Detent edged washer	Disque à bord d'arrêt		x						SKM 10
4	00 910 414 0	Scheibe	Washer	Rondelle		x						10,5 X 21 X 2
5	00 908 758 0	Sicherungsmutter	Locknut	Écrou hex		x						M 10
6	00 267 631 2	Führungsrohr	Guide tube	Tube de guidage		x						
7	00 267 652 0	Anschlag	Limit stop	Butée		x						
8	00 912 675 2	Spannstift	Roll pin	Goupille de serrage		x						8 X 45
	00 912 618 2	Spannstift	Roll pin	Goupille de serrage		x						5 X 50
9	00 268 281 0	Abdeckscheibe	Cover disc	Rondelle de recouvrement		x						30,5 X 60 X 1
10	00 930 506 0	Rillenkugellager	Grooved ball bearing	Roulement à gorge		x						6006 2RS
11	00 912 067 1	Splint	Cotter pin	Goupille fendue		x						4 X 32
12	00 015 213 5	Steckbolzen	Locking pin	Axe débrochable		x						Rd. 12 X 94
13	00 917 103 0	Federstecker	Spring clip	Goupille elastique		x						3,2
14	00 274 339 2	Knotenkette	Chain	Chaine		x						Lg.= 137
15	00 268 351 0	Radarm rechts	Support arm right	Bras support droit		x						
16	00 267 683 0	Radabdeckung	Wheel cover	Couvercle de roue		x						
17	00 153 113 3	Anschraublasche	Mounting strap	Patte à visser		x						Rd. 35
18	00 900 636 0	6kt-Schraube	Hex head bolt	Boulon tête hex		x						M 10 X 25
19	00 153 206 0	Wickelschutzteller	Anti wrapping disc	Assiette anti-pelotage		x						Rd. 25
20	27 005 639 0	Dichtring	Gasket ring	Bague d'étanchéité		x						48 X 25 X 13,5
21	00 953 058 1	Rad -kpl.	Wheel -cpl.	Roue -cpl.		x						16 X 6.50-8 10PLY
22	00 953 249 2	Reifen	Tyre	Pneu		x						16 X 6.50 - 8 10PLY
23	00 953 328 0	Schlauch	Hose	Tuyau		x						16 X 6.50-8 TR 13
24	00 930 535 0	Rillenkugellager	Grooved ball bearing	Roulement à gorge		x						6205 2RS
25	00 953 158 0	Felge	Rim	Jante		x						5.5 X 8
26	00 938 831 0	Distanzrohr	Spacer tube	Tube d'entretoisement		x						27 X 30 X 34
27	00 910 609 0	Scheibe	Washer	Rondelle		x						13 X 37 X 3
28	00 908 701 0	Sicherungsmutter	Locknut	Écrou hex		x						M 12
29	00 938 833 0	Radkappe	Wheel cap	Chapeau de roue		x						Rd. 52
30	00 937 636 0	O-Ring	O-ring	Joint torique		x						23,52 X 1,78

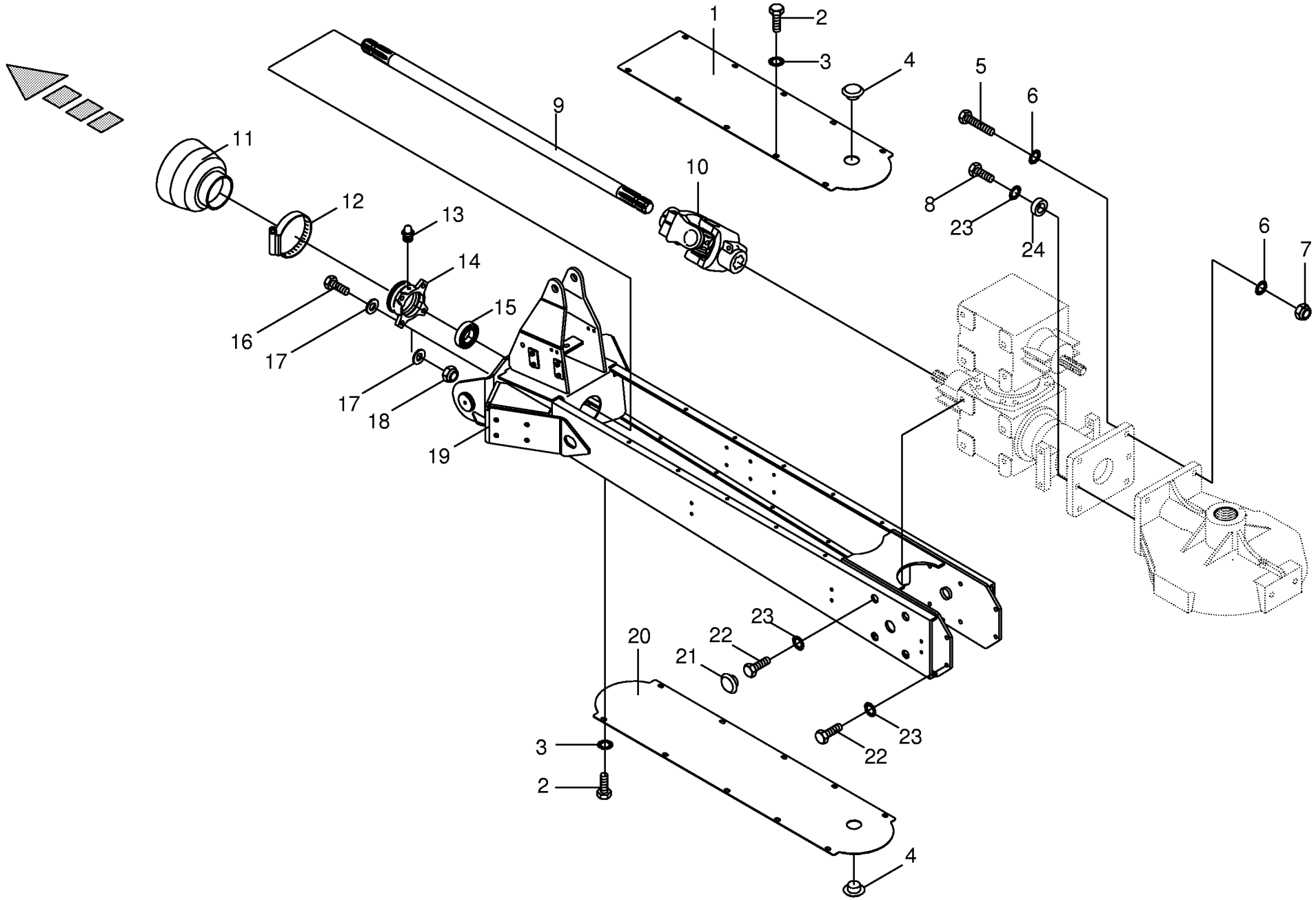

000 001 094 02 / 3.0

150 310 538 02

Holm vorne
Support tube front
Tube support avant

750501 -

000 001 094 02

150 310 538 2 **3.0**

Pos.	ID-Nr.	Benennung	Description	Description	Masch.-Nr-	SW 710/26 T						Bemerkung/Remarks/Remarque
1	00 242 762 0	Abdeckblech	Cover plate	Tôle de recouvrement		x						
2	00 900 612 0	6kt-Schraube	Hex head bolt	Boulon tête hex		x						M 8 X 16
3	00 909 908 1	Sperrkantscheibe	Detent edged washer	Disque à bord d'arrêt		x						SKM 8
4	00 925 009 0	Verschlussstopfen	Sealing plug	Bouchon d'étanchéité		x						40,7/45 X 15/18
5	00 901 132 1	6kt-Schraube	Hex head bolt	Boulon tête hex		x						M 16 X 55
6	00 909 904 1	Sperrkantscheibe	Detent edged washer	Disque à bord d'arrêt		x						SKZ 16
7	00 908 719 0	Sicherungsmutter	Locknut	Écrou hex		x						M 16
8	00 900 657 0	6kt-Schraube	Hex head bolt	Boulon tête hex		x						M 12 X 35
9	00 242 764 0	Durchtriebswelle	Auxiliary P.T.O. stub shaft	Arbre de transmission de force		x						Rd. 35 X 1036
10	00 956 028 0	Kreuzgelenk	Universal joint	Joint universel		x						1 3/8" Z= 6
11	00 955 219 0	Schutztrichter	Guard hopper	Trémie de protection		x						
12	00 924 007 0	Schneckengewindeschelle	Tube clip	Bride		x						90 - 110
13	00 919 105 0	Kegelschmiernippel	Grease niple	Graisseur à cone		x						AM 8 X 1
14	00 268 219 1	Flanschlager	Flange bearing	Palier a bride		x						
15	00 934 633 0	Rillenkugellager	Grooved ball bearing	Roulement à gorge		x						UB 207
16	00 900 638 0	6kt-Schraube	Hex head bolt	Boulon tête hex		x						M 10 X 35
17	00 910 414 0	Scheibe	Washer	Rondelle		x						10,5 X 21 X 2
18	00 908 758 0	Sicherungsmutter	Locknut	Écrou hex		x						M 10
19	00 242 726 0	Holm vorne	Support tube front	Tube support avant		x						
20	00 242 763 0	Abdeckblech	Cover plate	Tôle de recouvrement		x						
21	00 925 005 0	Verschlussstopfen	Sealing plug	Bouchon d'étanchéité		x						29/36 X 12/15
22	00 900 656 0	6kt-Schraube	Hex head bolt	Boulon tête hex		x						M 12 X 30
23	00 909 910 1	Sperrkantscheibe	Detent edged washer	Disque à bord d'arrêt		x						SKM 12
24	90 000 021 0	Buchse	Bushing	Douille		x						16 X 20

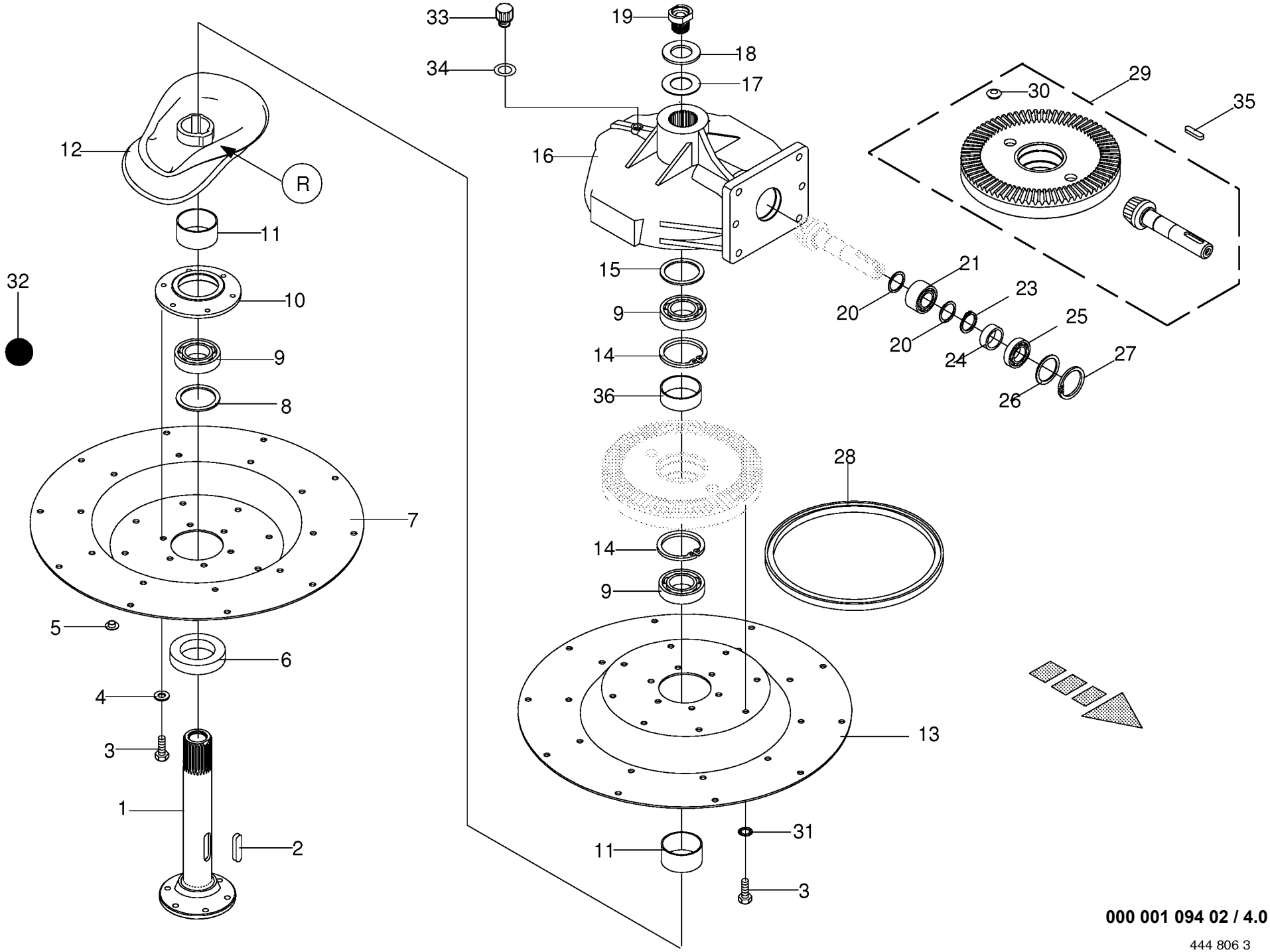

000 001 094 02 / 4.0

444 806 3

Kreisel vorne
Rotor
Rotor

750501 -

000 001 094 02

444 806 3 **4.0**

Pos.	ID-Nr.	Benennung	Description	Description	Masch.-Nr-	SW 710/26 T						Bemerkung/Remarks/Remarque
1	00 242 772 2	Hohlwelle	Hollow shaft	Arbre creux		x						
2	00 915 004 0	Passfeder	Fit-in key	Clavette		x						A 18 X 11 X 70
3	00 900 653 0	6kt-Schraube	Hex head bolt	Boulon tête hex		x						M 12 X 20
4	00 910 609 0	Scheibe	Washer	Rondelle		x						13 X 37 X 3
5	00 925 044 0	Verschlussstopfen	Sealing plug	Bouchon d'étanchéité		x						13,3 / 16 X 7 / 9
6	00 267 998 1	Distanzring	Spacer ring	Bague d'écartement		x						60 X 82,5 X 11
7	00 268 060 0	Kreiselteller -13 Arme	Rotor plate -13 arms	Assiette de rotor -13 bras		x						
8	00 910 740 1	Stützscheibe	Supporting disc	Rondelle diélectrique		x						S 60 X 75 X 3,0
9	00 930 156 0	Rillenkugellager	Grooved ball bearing	Roulement à gorge		x						6012 2RS
10	00 268 084 1	Lagergehäuse	Bearing housing	Cage de roulement		x						Rd. 180
11	00 268 090 0	Distanzhülse	Spacer bushing	Douille entretoise		x						62,8 X 70 X 36
12	00 268 056 1	Kurvenbahn	Cam track	Trajet de courbe		x						
13	00 268 114 1	Kreiselteller -13 Arme	Rotor plate -13 arms	Assiette de rotor -13 bras		x						
14	00 911 681 0	Sicherungsring	Circlip	Circlip		x						I 95 X 3,0
15	00 911 002 0	Passscheibe	Shim ring	Cale		x						60 X 75 X 0,3
	00 911 003 0	Passscheibe	Shim ring	Cale		x						60 X 75 X 0,5
	00 911 004 0	Passscheibe	Shim ring	Cale		x						60 X 75 X 1,0
	00 911 005 1	Passscheibe	Shim ring	Cale		x						60 X 75 X 2,0
16	00 242 724 1	Getriebegehäuse	Gearbox housing	Carter du boîte de vitesses		x						
17	00 910 372 0	Sicherungsscheibe	Lock washer	Rondelle de protection		x						37 X 66 X 1,6
18	00 200 450 2	Scheibe	Washer	Rondelle		x						36 X 70,5 X 8
19	20 041 810 0	Schraube	Screw	Boulon		x						M 36
20	00 911 132 0	Passscheibe	Shim ring	Cale		x						35 X 45 X 0,3
	00 911 133 0	Passscheibe	Shim ring	Cale		x						35 X 45 X 0,5
	00 911 134 0	Passscheibe	Shim ring	Cale		x						35 X 45 X 1,0
	00 911 136 1	Passscheibe	Shim ring	Cale		x						35 X 45 X 2,0
21	00 931 122 0	Schrägkugellager	Bearing	Roulement		x						3207 2RS
23	00 911 541 0	Sicherungsring	Circlip	Circlip		x						A 35 X 1,5
24	00 332 490 0	Distanzbuchse	Spacer bushing	Entretoise prise femelle		x						35,9 X 42,4 X 15
25	00 930 537 0	Rillenkugellager	Grooved ball bearing	Roulement à gorge		x						6207 2RS
26	00 910 912 0	Passscheibe	Shim ring	Cale		x						56 X 72 X 0,3
	00 910 913 0	Passscheibe	Shim ring	Cale		x						56 X 72 X 0,5
	00 910 914 0	Passscheibe	Shim ring	Cale		x						56 X 72 X 1,0
	00 910 915 0	Passscheibe	Shim ring	Cale		x						56 X 72 X 2,0
27	00 911 668 0	Sicherungsring	Circlip	Circlip		x						72 X 2,5
28	00 936 063 0	Radial-Wellendichtring	Radial-shaft sealing ring	Radial-bague d'étanchéité		x						A 335 X 375 X 18
29	00 242 723 1	Radsatz	Set of wheels	Jeu de roues		x						Z= 9 / Z= 79
30	00 925 211 0	Verschlussdeckel	Sealing cap	Couvercle de fermeture		x						25

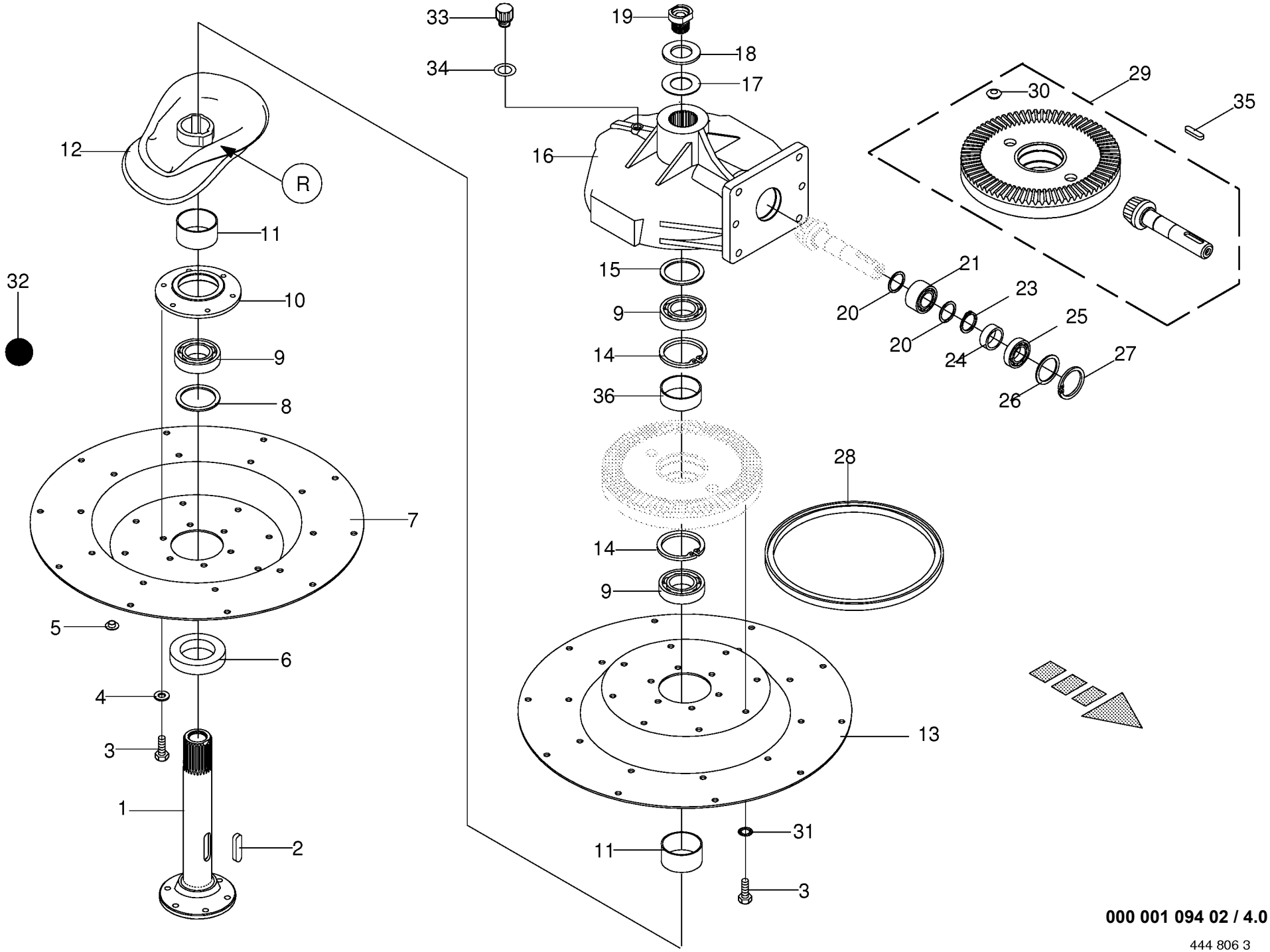

000 001 094 02 / 4.0

444 806 3

Kreisel vorne
Rotor
Rotor

750501 -

SW 710/26 T

000 001 094 02

444 806 3 **4.0**

Pos.	ID-Nr.	Benennung	Description	Description	Masch.-Nr-							Bemerkung/Remarks/Remarque
31	00 909 910 1	Sperrkantscheibe	Detent edged washer	Disque à bord d'arrêt		x						SKM 12
32	00 926 000 0	Getriebefliessfett -Id.-Nr.= 1kg	Semi-fluid gear lubricant -Id. -no.= 1kg	Graisse fluide pour boites de -Id.-no.= 1kg		0,5						
33	00 919 803 1	Belüftungsfilter	Breather	Reniflard		x						M 18 X 1,5
34	00 937 727 0	Dichtring	Gasket ring	Bague d'étanchéité		x						A 18 X 24
35	00 915 072 1	Passfeder	Fit-in key	Clavette		x						A 8 X 7 X 32
36	20 041 581 0	Distanzhülse	Spacer bushing	Douille entretoise		x						63 X 70 X 26

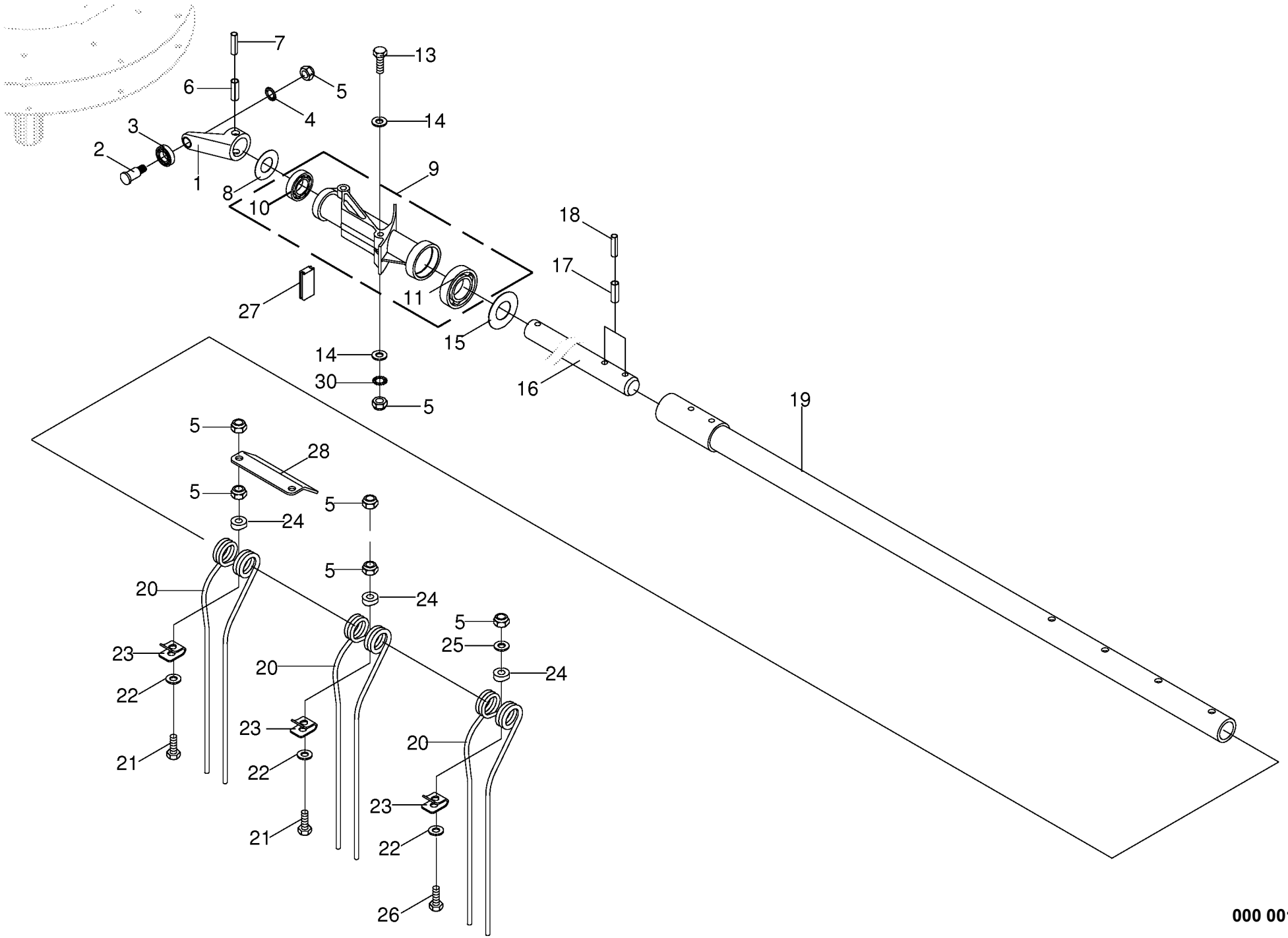

000 001 094 02 / 5.0

Zinkenarm vorne
Tine arm front
Bras porte-dents avant

750501 -

000 001 094 02

444 807 4 **5.0**

Pos.	ID-Nr.	Benennung	Description	Description	Masch.-Nr-	SW 710/26 T						Bemerkung/Remarks/Remarque
1	00 268 053 0	Steuerarm	Control arm	Bras de commande		13						
2	00 268 091 0	Bolzen	Pin	Boulon		x						Rd. 22 X 43
3	00 930 355 0	Laufrolle	Runner	Galet		x						LR 203 NPPU
4	00 909 910 1	Sperrkantscheibe	Detent edged washer	Disque à bord d'arrêt		x						SKM 12
5	00 908 701 0	Sicherungsmutter	Locknut	Écrou hex		x						M 12
6	00 912 400 1	Schwerspannstift	Roll Pin	Goupille èlastique		x						14 X 55
7	00 912 677 2	Spannstift	Roll pin	Goupille de serrage		x						8 X 55
8	00 911 136 1	Passscheibe	Shim ring	Cale		x						35 X 45 X 2,0
9	00 268 276 0	Lagergehäuse	Bearing housing	Cage de roulement		13						
10	00 930 507 0	Rillenkugellager	Grooved ball bearing	Roulement à gorge		x						6007 2RS
11	00 930 537 0	Rillenkugellager	Grooved ball bearing	Roulement à gorge		x						6207 2RS
13	00 901 461 0	6kt-Schraube	Hex head bolt	Boulon tête hex		x						M 12 X 110
14	00 910 378 0	Scheibe	Washer	Rondelle		x						13 X 35 X 5
15	00 153 516 1	Abdeckscheibe	Cover disc	Rondelle de recouvrement		x						35,5 X 70 X 1
16	00 268 064 1	Steuerwelle	Control shaft	Arbre de commande		13						Rd. 35 X 462
17	00 912 717 2	Spannstift	Roll pin	Goupille de serrage		x						10 X 55
18	00 912 647 2	Spannstift	Roll pin	Goupille de serrage		x						6 X 55
19	00 268 925 0	Zinkenarm	Tine arm	Bras porte-dents		13						
20	00 268 405 0	Zinken	Tine	Dent		39						Rd. 10
21	00 901 458 0	6kt-Schraube	Hex head bolt	Boulon tête hex		x						M 12 X 90
	00 901 460 0	6kt-Schraube	Hex head bolt	Boulon tête hex		x						M 12 X 100
22	00 910 624 0	Scheibe	Washer	Rondelle		x						13 X 35 X 8
23	00 265 061 3	Befestigungsklemme	Fixing clip	Pince de fixation		39						
24	00 153 021 1	Unterlage	Mat	Alaise		39						
25	00 910 506 1	Scheibe	Washer	Rondelle		x						13 X 24 X 2,5
26	00 900 362 0	6kt-Schraube	Hex head bolt	Boulon tête hex		x						M 12 X 90 -10.9
27	00 268 111 0	Klemmprofil	Clamping profile	Profilé de serrage		13						
28	00 268 402 0	Abweisblech	Deflector plate	Tôle du déflecteur		13						
30	00 909 800 1	Sperrkantscheibe	Detent edged washer	Disque à bord d'arrêt		x						SKB 12

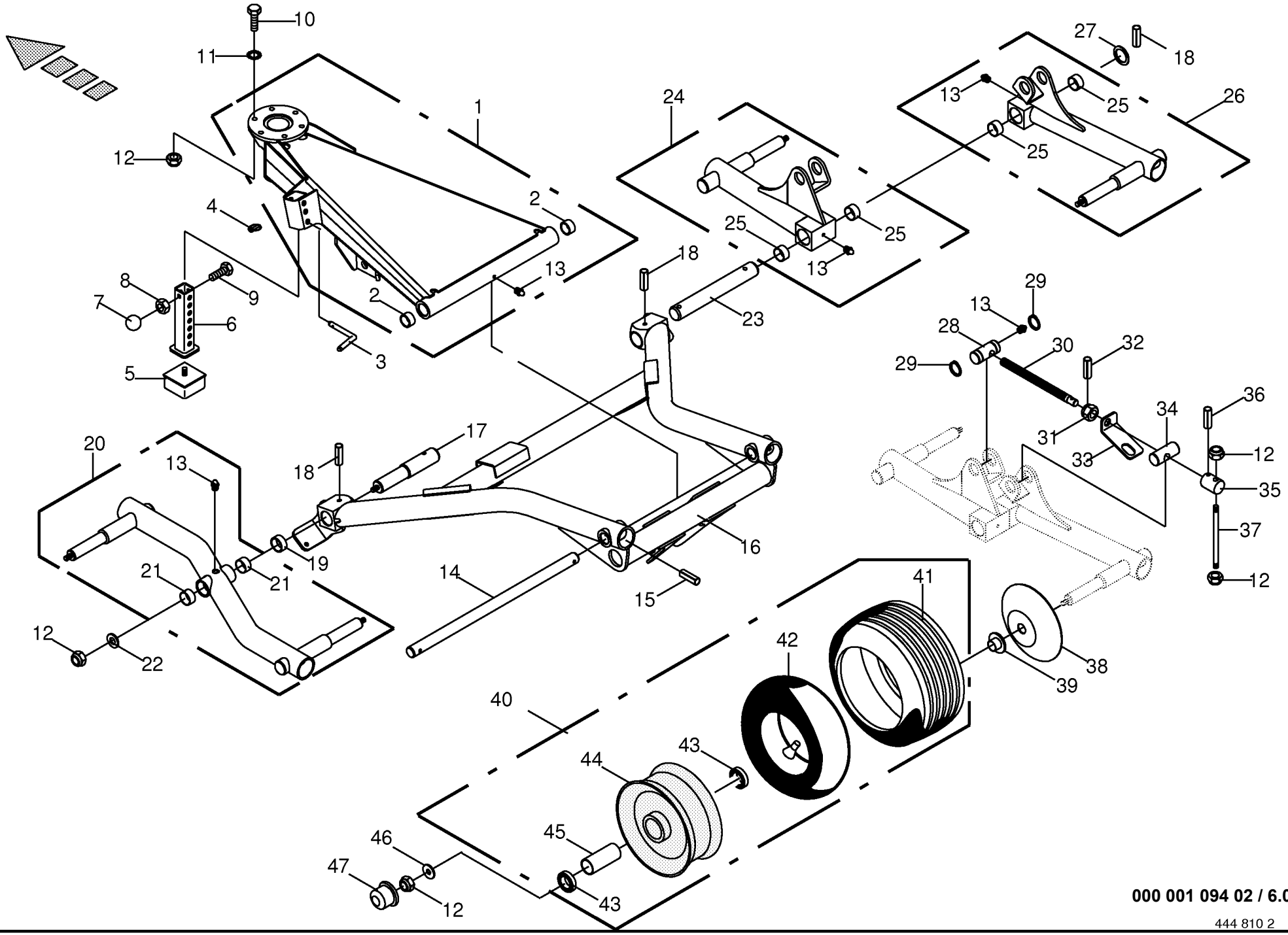

000 001 094 02 / 6.0

444 810 2

Fahrwerk vorne
Under-carriage front
Chassis porteur avant

750501 -

000 001 094 02

444 810 2 **6.0**

Pos.	ID-Nr.	Benennung	Description	Description	Masch.-Nr-	SW 710/26 T						Bemerkung/Remarks/Remarque
1	00 268 938 0	Achsbock	Axle support	Support d'essieu		x						
2	00 934 901 0	Lagerbuchse	Bearing bush	Coussinet		x						30 X 34 X 40
3	00 260 600 1	Steckbolzen	Locking pin	Axe débrochable		x						Rd. 12 X 176
4	00 917 004 1	Klappstecker	Linch pin	Goupille clip		x						5 X 32
5	00 924 218 0	Gummipuffer	Rubber pad	Tampon en caoutchouc		x						
6	00 267 956 1	Anschlag	Limit stop	Butée		x						
7	00 919 510 0	Kugelknopf	Ball knob	Bouton sphérique		x						C 40 X M 12
8	00 908 215 0	6kt-Mutter	Hex nut	Écrou hex		x						M 12
9	00 900 658 0	6kt-Schraube	Hex head bolt	Boulon tête hex		x						M 12 X 40
10	00 901 451 0	6kt-Schraube	Hex head bolt	Boulon tête hex		x						M 12 X 45
11	00 909 911 0	Sperrkantscheibe	Detent edged washer	Disque à bord d'arrêt		x						SKZ 12
12	00 908 701 0	Sicherungsmutter	Locknut	Écrou hex		x						M 12
13	00 919 105 0	Kegelschmiernippel	Grease niple	Graisseur à cone		x						AM 8 X 1
14	00 267 948 0	Achse	Axle	Essieu		x						Rd. 30 X 622
15	00 912 677 2	Spannstift	Roll pin	Goupille de serrage		x						8 X 55
16	00 267 595 2	Fahrgestell	Chassis	Châssis		x						
17	00 267 663 1	Achsbolzen	Axle pin	Boulon d'essieu		x						Rd. 42 X 235
18	00 912 718 2	Spannstift	Roll pin	Goupille de serrage		x						10 X 60
19	00 151 040 0	Distanzbuchse	Spacer bushing	Entretoise prise femelle		x						42,4 X 3,25 X 24
20	00 267 831 1	Tandemarm -links	Tandem arm -left	Bras tandem -gauche		x						
21	00 934 930 0	Lagerbuchse	Bearing bush	Coussinet		x						35 X 39 X 20
22	00 910 643 1	Scheibe	Washer	Rondelle		x						13,5 X 44 X 4
23	00 267 664 1	Achsbolzen	Axle pin	Boulon d'essieu		x						Rd. 40 X 300
24	00 267 832 0	Tandemarm -rechts	Tandem arm -right	Bras tandem -droite		x						
25	00 934 934 0	Lagerbuchse	Bearing bush	Coussinet		x						40 X 44 X 30
26	00 267 833 0	Tandemarm -rechts	Tandem arm -right	Bras tandem -droite		x						
27	00 910 730 0	Stützscheibe	Supporting disc	Rondelle diélectrique		x						S 40 X 50 X 2,5
28	00 267 672 0	Mutterstück	Coupling female	Pièce écrou		x						Rd. 35 X 80
29	00 911 541 0	Sicherungsring	Circlip	Circlip		x						A 35 X 1,5
30	00 267 675 1	Spindel	Spindle	Fuseau		x						Lg.= 275
31	00 908 819 1	Kronenmutter	Castellated nut	Ecrou crenele plat		x						M 20
32	00 912 615 2	Spannstift	Roll pin	Goupille de serrage		x						5 X 35
33	00 267 674 0	Drehsicherung	Rotary protection	Fusible rotatif		x						
34	00 267 673 0	Bolzen	Pin	Boulon		x						Rd. 35 X 80
35	00 267 529 0	Verstellstück	Adjustable fitting	Pièce de réglage		x						Rd. 40 X 55
36	00 912 670 1	Spannstift	Roll pin	Goupille de serrage		x						8 X 40
37	00 267 527 0	Handgriff	Hand grip	Poignée		x						Rd. 12 X 200
38	00 153 207 0	Wickelschutzteller	Anti wrapping disc	Assiette anti-pelotage		x						

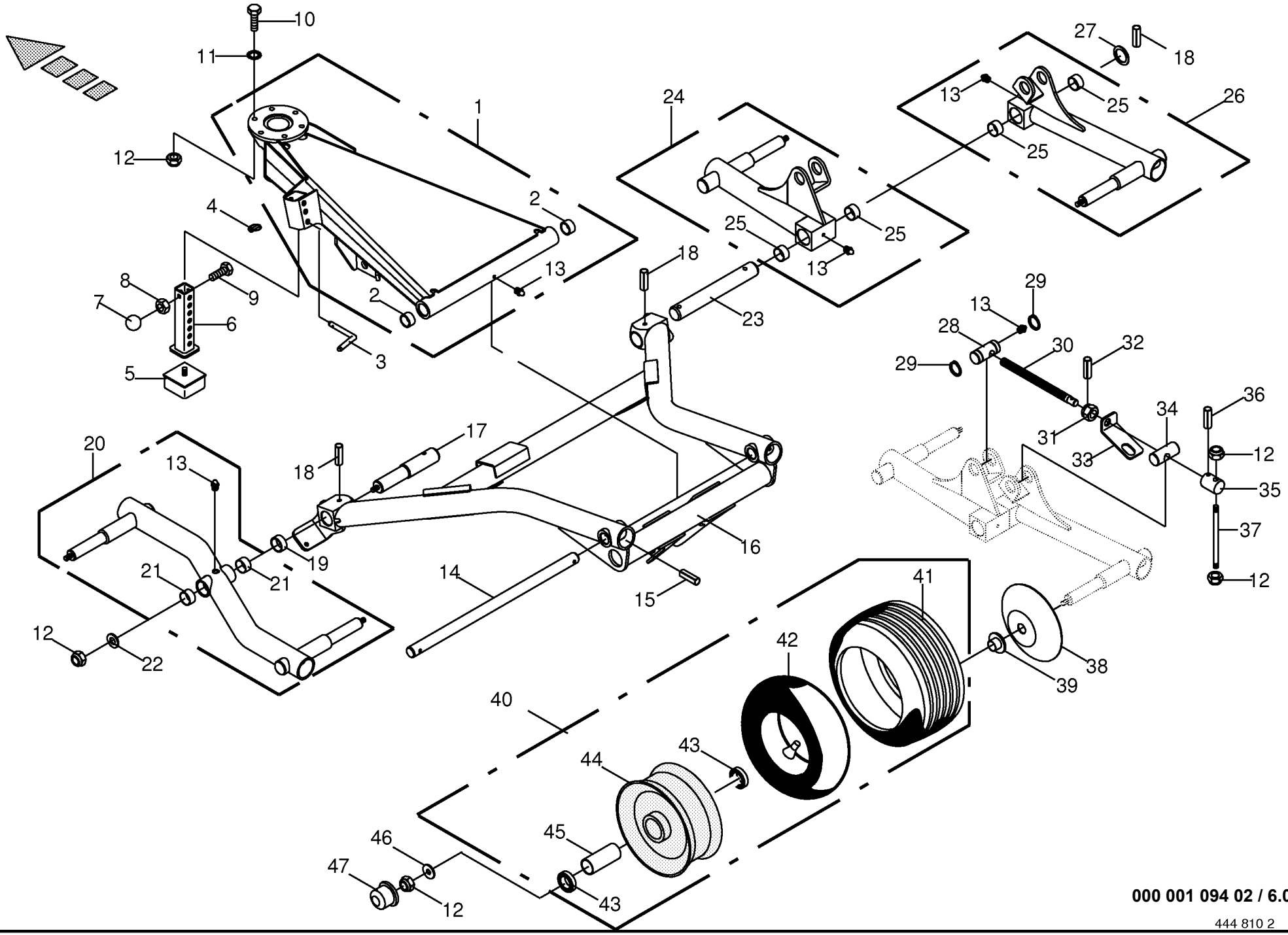

000 001 094 02 / 6.0

444 810 2

Fahrwerk vorne
Under-carriage front
Chassis porteur avant

750501 -

000 001 094 02

444 810 2 **6.0**

Pos.	ID-Nr.	Benennung	Description	Description	Masch.-Nr-	SW 710/26 T						Bemerkung/Remarks/Remarque
39	00 938 836 0	Dichtring	Gasket ring	Bague d'étanchéité		x						57 X 30 X 13,5
40	00 953 059 1	Rad -kpl.	Wheel -cpl.	Roue -cpl.		x						18 X 8.50-8 6 PR
41	00 953 261 1	Reifen	Tyre	Pneu		x						18 X 8.50-8 RT 6 PLY
42	00 953 329 0	Schlauch	Hose	Tuyau		x						18 X 8.50-8 TR 13
43	00 930 536 1	Rillenkugellager	Grooved ball bearing	Roulement à gorge		x						6206 2RS
44	00 953 159 0	Felge	Rim	Jante		x						7.00 X 8
45	00 938 835 0	Distanzrohr	Spacer tube	Tube d'entretoisement		x						34 X 1,8 X 75
46	00 910 609 0	Scheibe	Washer	Rondelle		x						13 X 37 X 3
47	00 938 834 0	Radkappe	Wheel cap	Chapeau de roue		x						Rd. 62

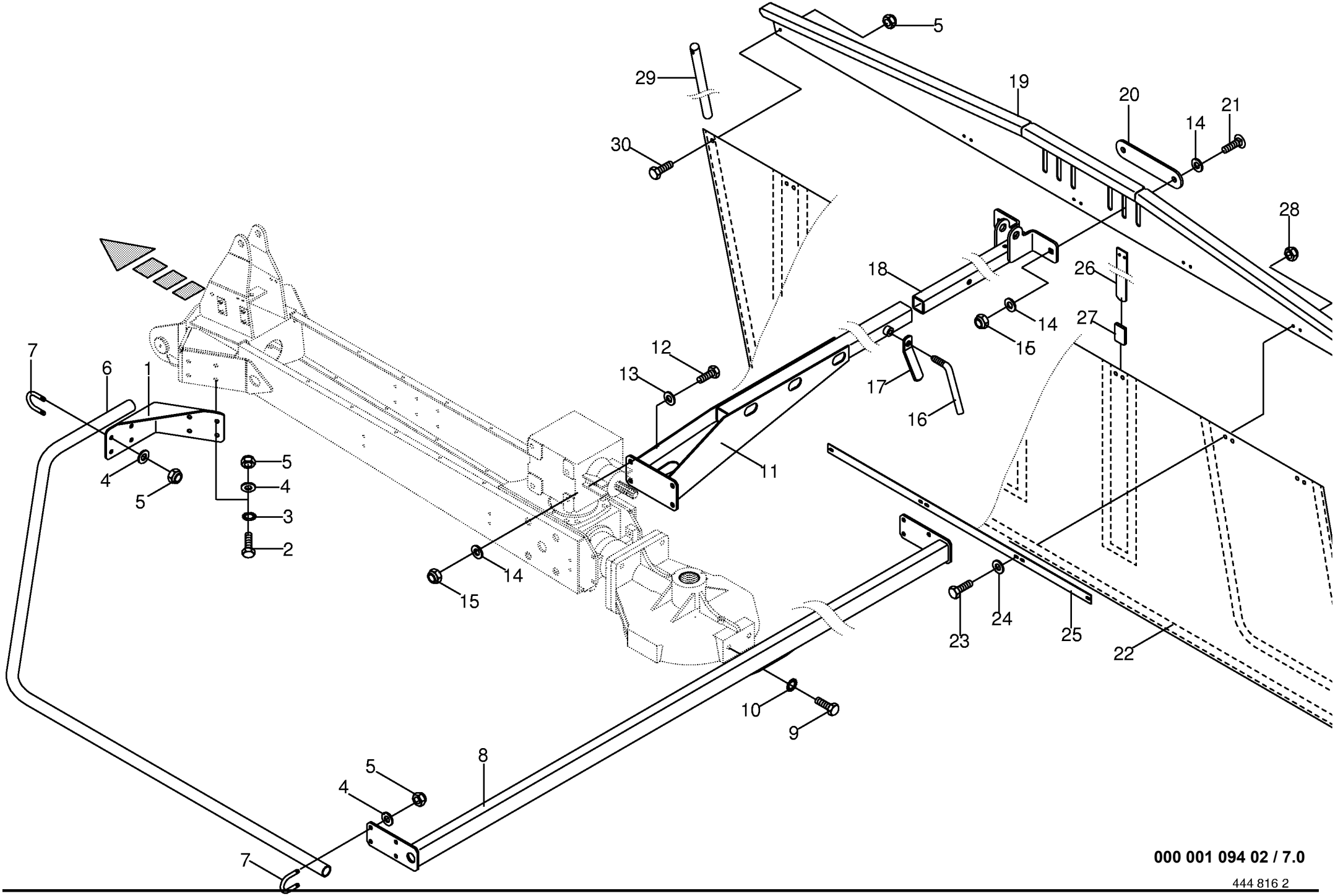

000 001 094 02 / 7.0

444 816 2

Schutze / Schwadtuch vorne
Guard / Swathing deflector front
Protecteurs / Toile d`andainage avant

750501 -

000 001 094 02

444 816 2 **7.0**

Pos.	ID-Nr.	Benennung	Description	Description	Masch.-Nr-	SW 710/26 T						Bemerkung/Remarks/Remarque
1	00 267 620 2	Schutzrohrhalter	Guard tube support	Cadre support de tube protecteur		2						
2	00 900 637 0	6kt-Schraube	Hex head bolt	Boulon tête hex		x						M 10 X 30
3	00 909 909 1	Sperrkantscheibe	Detent edged washer	Disque à bord d'arrêt		x						SKM 10
4	00 910 414 0	Scheibe	Washer	Rondelle		x						10,5 X 21 X 2
5	00 908 758 0	Sicherungsmutter	Locknut	Écrou hex		x						M 10
6	00 267 630 1	Schutzrohr	Protective tube	Garant tubulure		2						
7	00 153 877 0	Rundstahlbügel	Round steel bow	Branchon d'actier rond		8						Rd. 10
8	00 267 626 0	Schutzhalter	Guard support	Support de protecteur		x						
9	00 900 672 0	6kt-Schraube	Hex head bolt	Boulon tête hex		x						M 16 X 20
10	00 909 904 1	Sperrkantscheibe	Detent edged washer	Disque à bord d'arrêt		x						SKZ 16
11	00 267 614 0	Schwadtuchhalter	Swathing deflector support	Support toile d'andainage		x						
12	00 900 657 0	6kt-Schraube	Hex head bolt	Boulon tête hex		x						M 12 X 35
13	00 910 609 0	Scheibe	Washer	Rondelle		x						13 X 37 X 3
14	00 910 506 1	Scheibe	Washer	Rondelle		x						13 X 24 X 2,5
15	00 908 701 0	Sicherungsmutter	Locknut	Écrou hex		x						M 12
16	00 153 383 3	Stellschraube	Setscrew	Vis de réglage		x						
17	00 909 520 1	Kegelgriff	Tapered handle	Poignée conique		x						M 12
18	00 267 689 2	Schieberohr	Telescoping tube	Tube telescopique		x						
19	00 268 354 0	Schwadtuchhalter	Swathing deflector support	Support toile d'andainage		x						
20	00 267 885 0	Lasche	Strap	Patte		x						Lg.= 230
21	00 904 983 1	Flachrundschraube	Coach bolt	Vis a tête bombée		x						M 12 X 30
22	00 268 364 2	Schwadtuch	Swathing deflector	Toile d'andainage		x						
23	00 900 608 0	6kt-Schraube	Hex head bolt	Boulon tête hex		x						M 6 X 20
24	00 910 351 1	Scheibe	Washer	Rondelle		x						6,4 X 18 X 1,6
25	00 153 277 4	Klemmband	Clamping strap	Patte de serrage		2						Lg.= 1065
26	00 153 278 1	Bandstahl	Steel strip	Acier feuillard		4						Lg.= 540
27	00 938 557 0	Schutzhülse	Cover	Douille		4						Lg.= 100
28	00 908 704 1	Sicherungsmutter	Locknut	Écrou hex		x						M 6
29	00 154 314 3	Rundstahl	Round steel	Actier rond		1						Rd. 20 X 595
30	00 900 284 1	6kt-Schraube	Hex head bolt	Boulon tête hex		x						M 10 X 50

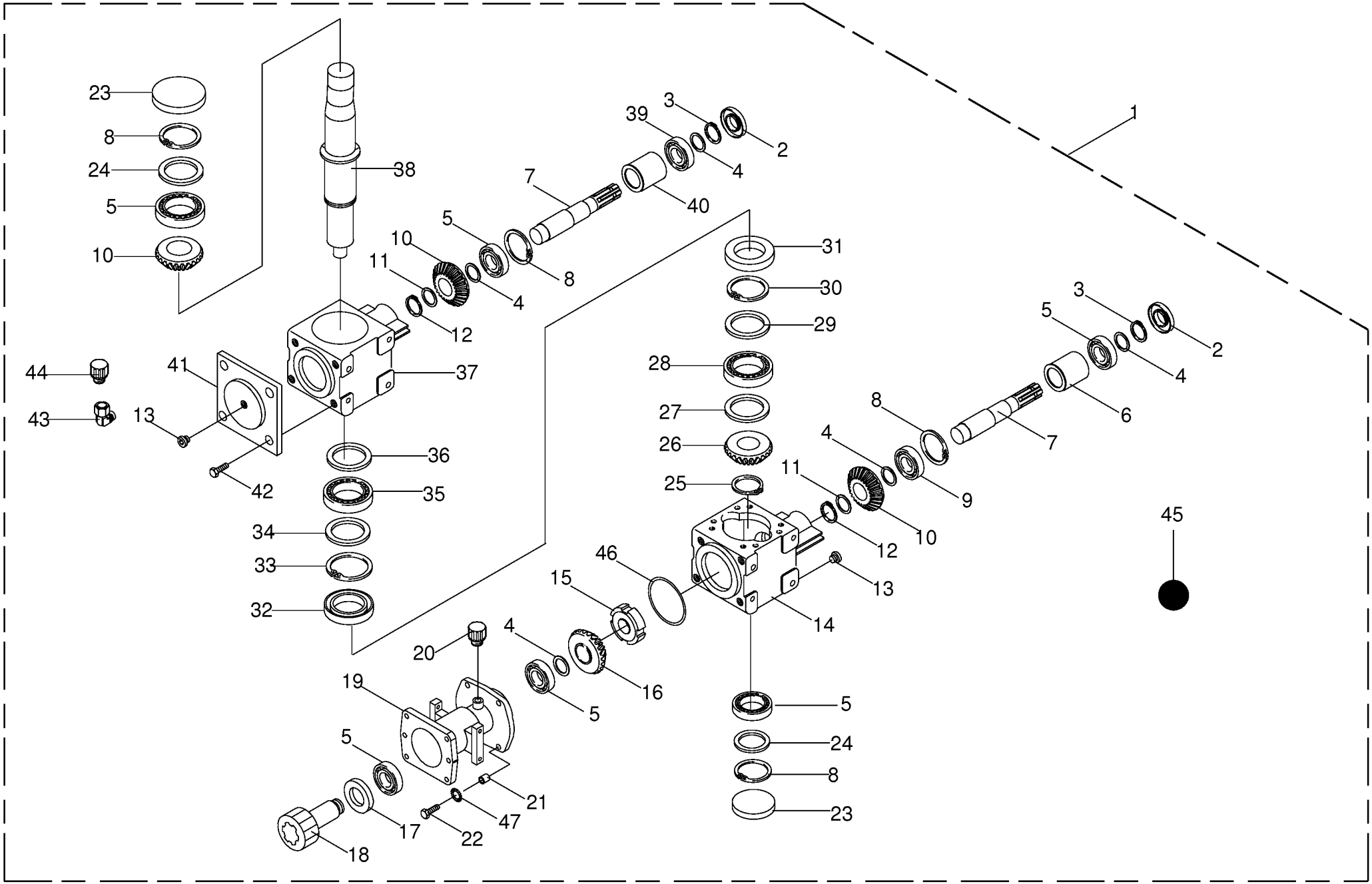

000 001 094 02 / 8.0

150 310 592 05

Schwenkgetriebe
Swing gearbox
Carter orientable

750501 -

000 001 094 02

150 310 592 5 **8.0**

Pos.	ID-Nr.	Benennung	Description	Description	Masch.-Nr-	SW 710/26 T						Bemerkung/Remarks/Remarque
1	00 955 849 0	Schwenkgetriebe	Swing-garbox	Boîte de vitesse orientable		x						
2	00 936 044 0	Radial-Wellendichtring	Radial-shaft sealing ring	Radial-bague d'étanchéité		x						A 35 X 72 X 7
3	00 911 541 0	Sicherungsring	Circlip	Circlip		x						A 35 X 1,5
4	00 911 132 0	Passscheibe	Shim ring	Cale		x						35 X 45 X 0,3
	00 911 133 0	Passscheibe	Shim ring	Cale		x						35 X 45 X 0,5
	00 911 134 0	Passscheibe	Shim ring	Cale		x						35 X 45 X 1,0
5	00 932 106 0	Kegelrollenlager	Taper roller bearing	Roulement à rouleaux coniques		x						30207 A
6	27 001 600 0	Distanzbuchse	Spacer bushing	Entretoise prise femelle		x						
7	27 001 597 0	Welle	Shaft	Arbre		x						1 3/8"
8	00 911 668 0	Sicherungsring	Circlip	Circlip		x						72 X 2,5
9	00 932 152 0	Kegelrollenlager	Taper roller bearing	Roulement à rouleaux coniques		x						32207 A
10	00 955 796 0	Kegelrad	Bevel wheel	Pignon conique		x						Z= 18
11	00 910 889 0	Passscheibe	Shim ring	Cale		x						40 X 50 X 0,3
	00 910 890 0	Passscheibe	Shim ring	Cale		x						40 X 50 X 0,5
	00 910 891 0	Passscheibe	Shim ring	Cale		x						40 X 50 X 1
12	00 911 545 0	Sicherungsring	Circlip	Circlip		x						A 40 X 1,75
13	00 906 008 0	Verschlussschraube	Screw plug	Bouchon fileté		x						R 3/8"
14	27 001 598 0	Gehäuse	Housing	Carter		x						
15	00 955 695 0	Nutmutter	Slotted nut	Écrou cylindrique à encoches		x						M 30 X 1,5
16	27 001 603 0	Kegelritzel	Bevel pinion	Pignon conique		x						Z= 16
17	00 936 374 1	Radial-Wellendichtring	Radial-shaft sealing ring	Radial-bague d'étanchéité		x						A 45 X 72 X 10
18	27 001 601 0	Sternratsche	Star ratchet	Cliquet		x						
19	27 002 730 0	Verlängerung	Extension	Rallonge		x						
20	00 919 802 0	Belüftungsfilter	Breather	Reniflard		x						1/4"
21	00 955 826 0	Distanzbuchse	Spacer bushing	Entretoise prise femelle		x						12 X 16 X 12,4
22	00 900 637 0	6kt-Schraube	Hex head bolt	Boulon tête hex		x						M 10 X 30
23	00 925 203 1	Verschlussdeckel	Sealing cap	Couvercle de fermeture		x						Rd. 72
24	00 910 833 0	Passscheibe	Shim ring	Cale		x						62 X 72 X 0,1
	00 910 834 0	Passscheibe	Shim ring	Cale		x						62 X 72 X 0,3
25	00 911 553 0	Sicherungsring	Circlip	Circlip		x						A 50 X 2,0
26	00 955 823 0	Kegelrad	Bevel wheel	Pignon conique		x						Z= 18
27	00 910 813 0	Passscheibe	Shim ring	Cale		x						55 X 68 X 0,3
	00 910 814 0	Passscheibe	Shim ring	Cale		x						55 X 68 X 0,5
28	90 000 261 0	Kegelrollenlager	Taper roller bearing	Roulement à rouleaux coniques		x						33110
29	00 910 968 0	Passscheibe	Shim ring	Cale		x						65 X 85 X 0,3
	00 910 969 0	Passscheibe	Shim ring	Cale		x						65 X 85 X 1,0
30	00 911 577 0	Sicherungsring	Circlip	Circlip		x						85 X 3,0
31	27 001 604 0	Dichtring	Gasket ring	Bague d'étanchéité		x						50 X 85 X 10

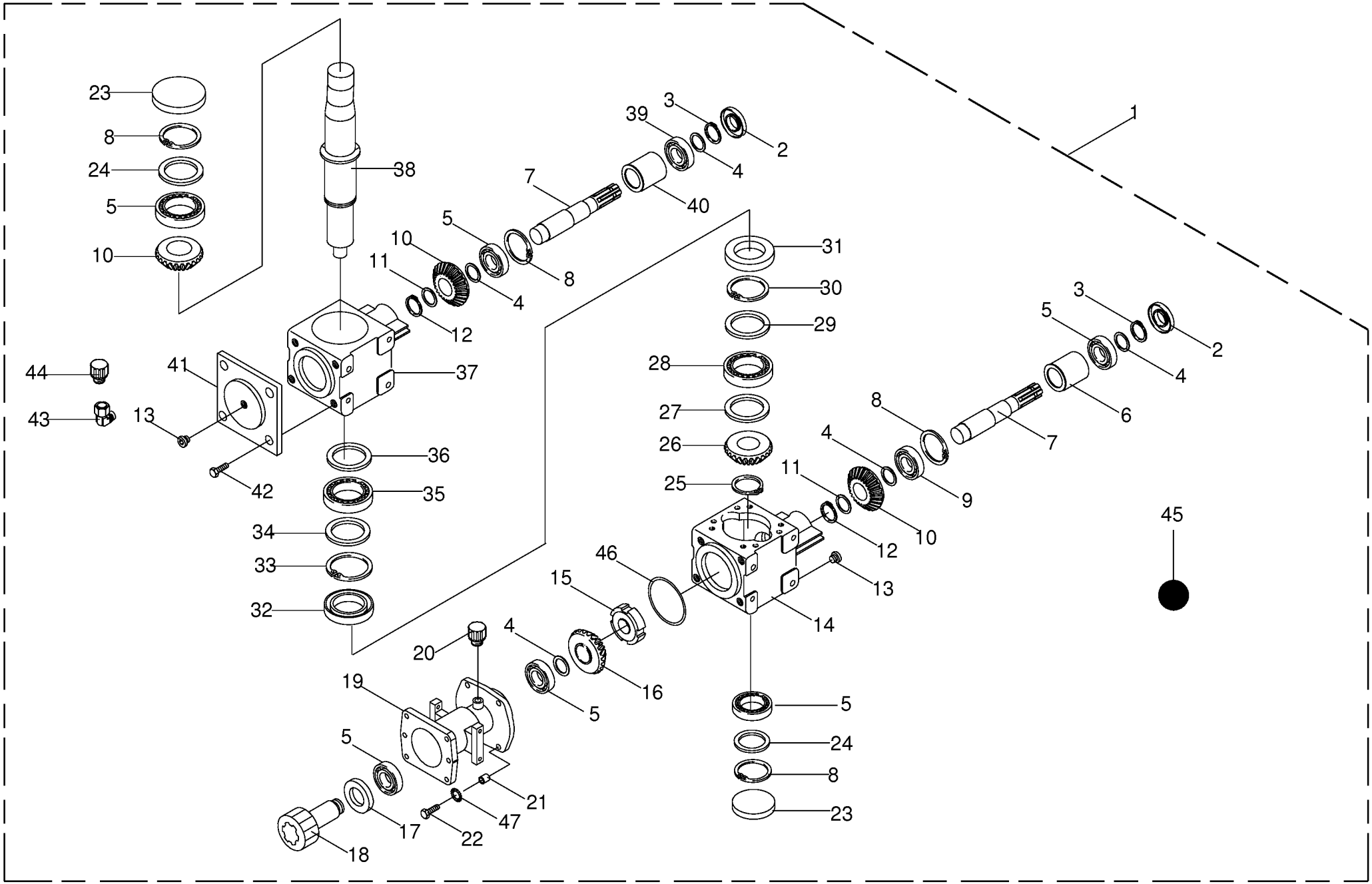

000 001 094 02 / 8.0

150 310 592 05

Schwenkgetriebe Swing gearbox Carter orientable					750501 -	SW 710/26 T						000 001 094 02 150 310 592 5 8.0
Pos.	ID-Nr.	Benennung	Description	Description	Masch.-Nr-							Bemerkung/Remarks/Remarque
32	90 000 074 0	Radial-Wellendichtring	Radial-shaft sealing ring	Radial-bague d'étanchéité		x						AS 50 X 80 X 8
33	00 911 673 0	Sicherungsring	Circlip	Circlip		x						80 X 2,5
34	00 910 962 0	Passscheibe	Shim ring	Cale		x						63 X 80 X 0,3
	00 910 963 0	Passscheibe	Shim ring	Cale		x						63 X 80 X 0,5
35	00 932 177 0	Kegelrollenlager	Taper roller bearing	Roulement à rouleaux coniques		x						32010 X
36	90 000 097 0	Passscheibe	Shim ring	Cale		x						52 X 65 X 2
37	00 955 817 0	Getriebegehäuse	Gearbox housing	Carter du boîte de vitesses		x						
38	27 001 596 0	Welle	Shaft	Arbre		x						
39	00 930 137 0	Rillenkugellager	Grooved ball bearing	Roulement à gorge		x						6207
40	00 955 818 0	Distanzscheibe	Spacing washer	Rondelle entretoise		x						
41	00 955 825 0	Getriebedeckel	Gearbox cover	Couvercle du boîte de vitesses		x						
42	00 900 634 0	6kt-Schraube	Hex head bolt	Boulon tête hex		x						M 10 X 20
43	27 001 599 0	Winkelverschraubung	Elbow union	Fermenture angulaire		x						3/8"
44	00 955 693 0	Belüftungsfilter	Breather	Reniflard		x						R 3/8"
45	00 926 101 0	Getriebeöl -Id.-Nr.= 1ltr	Oil -Id.-no.= 1ltr	Huile -Id.-no.= 1ltr		2,1						API GL5 SAE 90
46	00 937 609 0	O-Ring	O-ring	Joint torique		x						170 X 3
47	00 909 907 0	Sperrkantscheibe	Detent edged washer	Disque à bord d'arrêt		x						SKZ 10

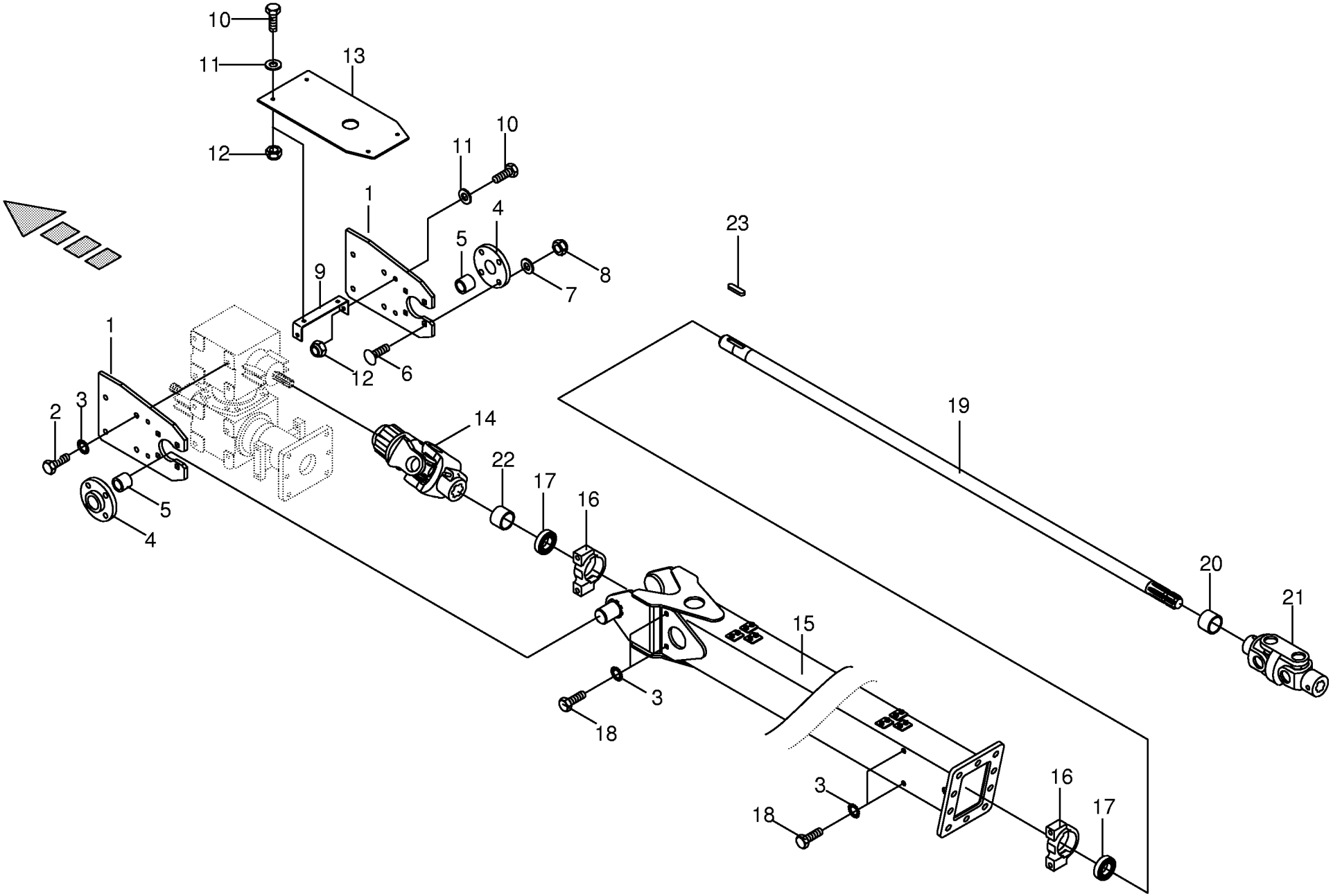

000 001 094 02 / 9.0

444 804 1

Zwischenholm
Intermediate beam
Tube intermédiaire

750501 -

000 001 094 02

444 804 1 **9.0**

Pos.	ID-Nr.	Benennung	Description	Description	Masch.-Nr-	SW 710/26 T						Bemerkung/Remarks/Remarque
1	00 242 737 0	Anschraublasche	Mounting strap	Patte à visser		x						
2	00 900 656 0	6kt-Schraube	Hex head bolt	Boulon tête hex		x						M 12 X 30
3	00 909 910 1	Sperrkantscheibe	Detent edged washer	Disque à bord d'arrêt		x						SKM 12
4	00 154 686 0	Lagerflansch -inkl. Buchse	Bearing flange -incl. bushing	Bride de palier -incl. douille		x						
5	00 934 935 0	Lagerbuchse	Bearing bush	Coussinet		x						40 X 44 X 50
6	00 904 884 2	Flachrundschraube	Coach bolt	Vis a tête bombée		x						M 12 X 35
7	00 910 506 1	Scheibe	Washer	Rondelle		x						13 X 24 X 2,5
8	00 908 701 0	Sicherungsmutter	Locknut	Écrou hex		x						M 12
9	00 267 678 0	U-Bügel	U-bow	U-branchon		x						
10	00 900 614 0	6kt-Schraube	Hex head bolt	Boulon tête hex		x						M 8 X 20
11	00 910 413 0	Scheibe	Washer	Rondelle		x						8,4 X 17 X 1,6
12	00 908 706 0	Sicherungsmutter	Locknut	Écrou hex		x						M 8
13	00 267 681 0	Gummiplatte	Rubber plate	Plaque en caoutchouc		x						4 X 180 X 385
14	00 949 391 2	Kreuzgelenk	Universal joint	Joint universel		x						1 3/8"(6)
15	00 242 738 0	Zwischenholm	Intermediate beam	Chapeau intermédiaire		x						
16	00 267 621 1	Stehlagergehäuse	Pedestal bearing housing	Boîte de chaise-palier		x						
17	00 934 617 0	Rillenkugellager	Grooved ball bearing	Roulement à gorge		x						GEM 207
18	00 901 453 0	6kt-Schraube	Hex head bolt	Boulon tête hex		x						M 12 X 65
19	00 242 765 0	Durchtriebswelle	Auxiliary P.T.O. stub shaft	Arbre de transmission de force		x						Rd. 35 X 1405
20	00 339 980 1	Distanzrohr	Spacer tube	Tube d'entretoisement		x						42,4 X 3,2 X 43
21	00 956 029 0	Doppelgelenk	Double universal joint	Joint à double cardan		x						DG2 Z= 6/6
22	00 153 322 0	Distanzhülse	Spacer bushing	Douille entretoise		x						
23	00 915 072 1	Passfeder	Fit-in key	Clavette		x						A 8 X 7 X 32

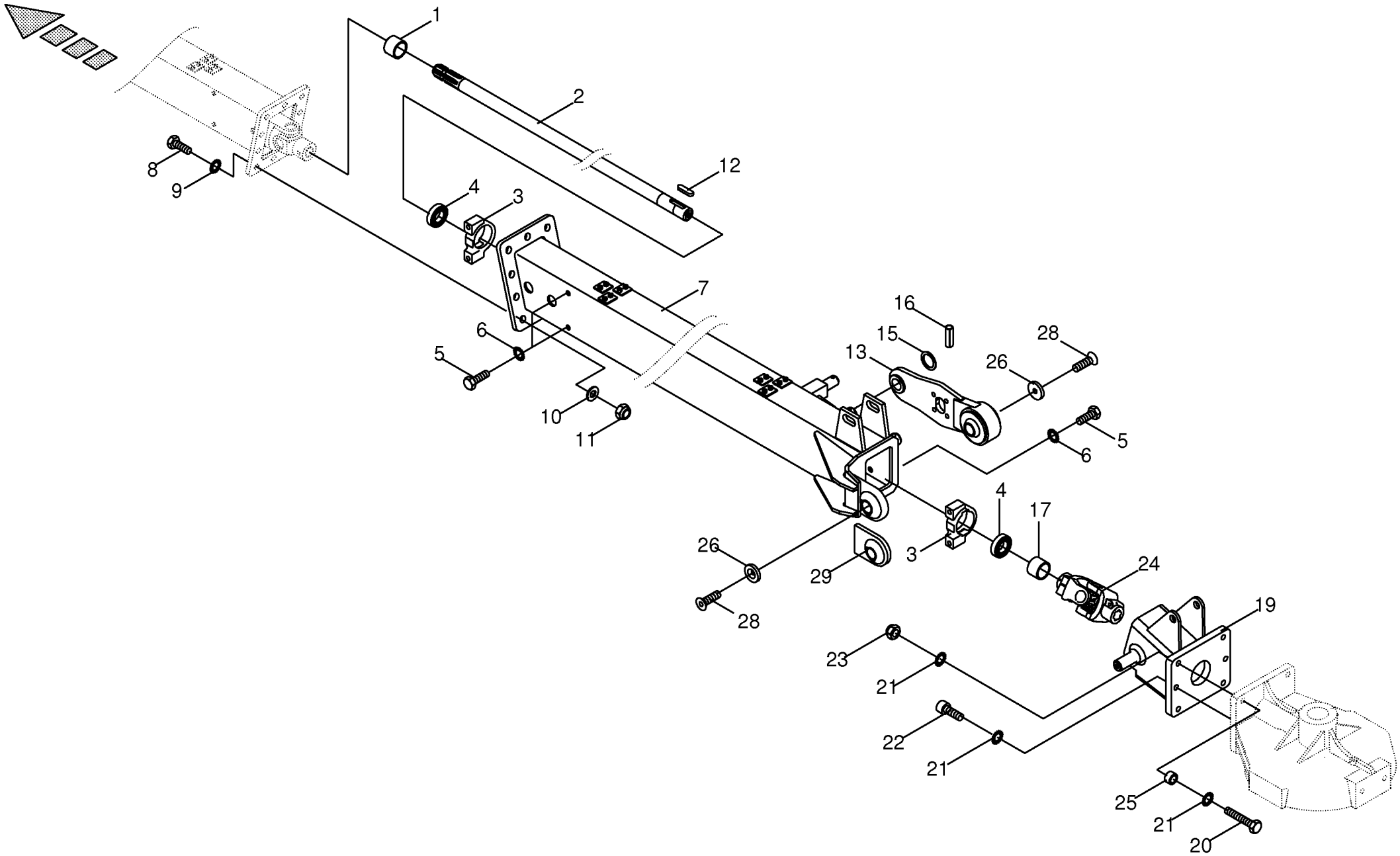

000 001 094 02 / 10.0

Holm hinten
Support tube back
Tube support arrière

750501 -

000 001 094 02

444 805 6 **10.0**

Pos.	ID-Nr.	Benennung	Description	Description	Masch.-Nr-	SW 710/26 T						Bemerkung/Remarks/Remarque
1	00 339 980 1	Distanzrohr	Spacer tube	Tube d'entretoisement		x						42,4 X 3,2 X 43
2	00 242 766 0	Durchtriebswelle	Auxiliary P.T.O. stub shaft	Arbre de transmission de force		x						Rd. 35 X 2038
3	00 267 621 1	Stehlagergehäuse	Pedestal bearing housing	Boîte de chaise-palier		x						
4	00 934 617 0	Rillenkugellager	Grooved ball bearing	Roulement à gorge		x						GEM 207
5	00 901 453 0	6kt-Schraube	Hex head bolt	Boulon tête hex		x						M 12 X 65
6	00 909 910 1	Sperrkantscheibe	Detent edged washer	Disque à bord d'arrêt		x						SKM 12
7	00 242 742 0	Zwischenholm	Intermediate beam	Chapeau intermédiaire		x						
8	00 900 677 0	6kt-Schraube	Hex head bolt	Boulon tête hex		x						M 16 X 50
9	00 909 904 1	Sperrkantscheibe	Detent edged washer	Disque à bord d'arrêt		x						SKZ 16
10	00 910 303 1	Scheibe	Washer	Rondelle		x						17 X 30 X 3
11	00 908 719 0	Sicherungsmutter	Locknut	Écrou hex		x						M 16
12	00 915 072 1	Passfeder	Fit-in key	Clavette		x						A 8 X 7 X 32
13	20 040 219 0	Pendelstrebe	Pendular strut	Contrefiche pendule		x						
15	00 910 702 1	Stützscheibe	Supporting disc	Rondelle diélectrique		x						S 30 X 42 X 2,5
16	00 912 677 2	Spannstift	Roll pin	Goupille de serrage		x						8 X 55
17	00 153 322 0	Distanzhülse	Spacer bushing	Douille entretoise		x						
19	00 242 746 0	Getriebehalter -hinten	Gearbox support -back	Support de boîte de vitesse - derrière		x						
20	00 901 485 2	6kt-Schraube	Hex head bolt	Boulon tête hex		x						M 16 X 75 -10.9
21	00 909 904 1	Sperrkantscheibe	Detent edged washer	Disque à bord d'arrêt		x						SKZ 16
22	00 903 213 1	Zylinderschraube	Allen screw	Vis tête cylindrique		x						M 16 X 55
	00 903 212 1	Zylinderschraube	Allen screw	Vis tête cylindrique		x						M 16 X 50
23	00 908 719 0	Sicherungsmutter	Locknut	Écrou hex		x						M 16
24	00 949 154 2	Kreuzgelenk Weitwinkel	Univ. joint wide angle	Joint univ. grand angle		x						Gr.2 , Nut/Nut
25	00 271 388 1	Distanzhülse	Spacer bushing	Douille entretoise		x						16,5 X 25 X 26
26	20 041 307 0	Scheibe	Washer	Rondelle		x						Rd. 36
28	00 904 045 3	Senkschraube	Countersunkscrew	Vis à tête fraisée		x						M 10 X 25 -10.9
29	00 923 215 1	Kugelgelenk	Ball joint	Rotule		x						Rd. 30,2

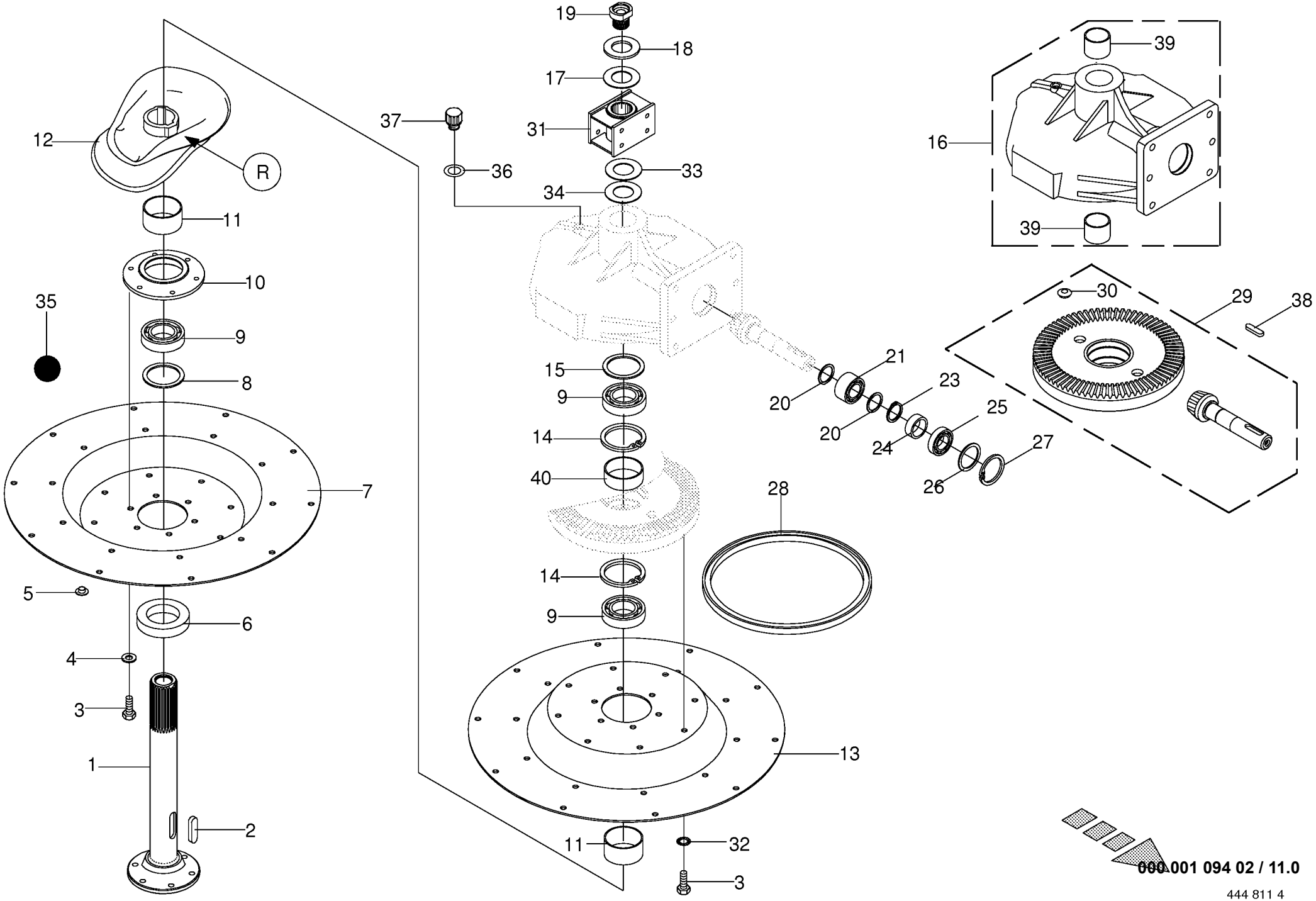
19
18
17
31
33
34
37
36
12
R
11
10
35
9
8
7
5
6
4
3
1
2
15
9
14
40
14
9
13
11
32
3
16
39
39
30
29
38
21
20
23
20
25
24
27
26
28
000.001 094 02 / 11.0
444 811 4

Kreisel hinten
Rotor
Rotor

750501 -

000 001 094 02

444 811 4 **11.0**

Pos.	ID-Nr.	Benennung	Description	Description	Masch.-Nr-	SW 710/26 T						Bemerkung/Remarks/Remarque
1	00 242 767 2	Hohlwelle	Hollow shaft	Arbre creux		x						
2	00 915 004 0	Passfeder	Fit-in key	Clavette		x						A 18 X 11 X 70
3	00 900 653 0	6kt-Schraube	Hex head bolt	Boulon tête hex		x						M 12 X 20
4	00 910 609 0	Scheibe	Washer	Rondelle		x						13 X 37 X 3
5	00 925 044 0	Verschlussstopfen	Sealing plug	Bouchon d'étanchéité		x						13,3 / 16 X 7 / 9
6	00 267 998 1	Distanzring	Spacer ring	Bague d'écartement		x						60 X 82,5 X 11
7	00 268 060 0	Kreiselteller -13 Arme	Rotor plate -13 arms	Assiette de rotor -13 bras		x						
8	00 910 740 1	Stützscheibe	Supporting disc	Rondelle diélectrique		x						S 60 X 75 X 3,0
9	00 930 156 0	Rillenkugellager	Grooved ball bearing	Roulement à gorge		x						6012 2RS
10	00 268 084 1	Lagergehäuse	Bearing housing	Cage de roulement		x						Rd. 180
11	00 268 090 0	Distanzhülse	Spacer bushing	Douille entretoise		x						62,8 X 70 X 36
12	00 268 056 1	Kurvenbahn	Cam track	Trajet de courbe		x						
13	00 268 114 1	Kreiselteller -13 Arme	Rotor plate -13 arms	Assiette de rotor -13 bras		x						
14	00 911 681 0	Sicherungsring	Circlip	Circlip		x						I 95 X 3,0
15	00 911 002 0	Passscheibe	Shim ring	Cale		x						60 X 75 X 0,3
	00 911 003 0	Passscheibe	Shim ring	Cale		x						60 X 75 X 0,5
	00 911 004 0	Passscheibe	Shim ring	Cale		x						60 X 75 X 1,0
	00 911 005 1	Passscheibe	Shim ring	Cale		x						60 X 75 X 2,0
16	20 040 521 0	Getriebegehäuse	Gearbox housing	Carter du boîte de vitesses		x						
17	00 910 372 0	Sicherungsscheibe	Lock washer	Rondelle de protection		x						37 X 66 X 1,6
18	00 200 450 2	Scheibe	Washer	Rondelle		x						36 X 70,5 X 8
19	20 041 810 0	Schraube	Screw	Boulon		x						M 36
20	00 911 132 0	Passscheibe	Shim ring	Cale		x						35 X 45 X 0,3
	00 911 133 0	Passscheibe	Shim ring	Cale		x						35 X 45 X 0,5
	00 911 134 0	Passscheibe	Shim ring	Cale		x						35 X 45 X 1,0
	00 911 136 1	Passscheibe	Shim ring	Cale		x						35 X 45 X 2,0
21	00 931 122 0	Schrägkugellager	Bearing	Roulement		x						3207 2RS
23	00 911 541 0	Sicherungsring	Circlip	Circlip		x						A 35 X 1,5
24	00 332 490 0	Distanzbuchse	Spacer bushing	Entretoise prise femelle		x						35,9 X 42,4 X 15
25	00 930 537 0	Rillenkugellager	Grooved ball bearing	Roulement à gorge		x						6207 2RS
26	00 910 912 0	Passscheibe	Shim ring	Cale		x						56 X 72 X 0,3
	00 910 913 0	Passscheibe	Shim ring	Cale		x						56 X 72 X 0,5
	00 910 914 0	Passscheibe	Shim ring	Cale		x						56 X 72 X 1,0
	00 910 915 0	Passscheibe	Shim ring	Cale		x						56 X 72 X 2,0
27	00 911 668 0	Sicherungsring	Circlip	Circlip		x						72 X 2,5
28	00 936 063 0	Radial-Wellendichtring	Radial-shaft sealing ring	Radial-bague d'étanchéité		x						A 335 X 375 X 18
29	00 242 723 1	Radsatz	Set of wheels	Jeu de roues		x						Z= 9 / Z= 79
30	00 925 211 0	Verschlussdeckel	Sealing cap	Couvercle de fermeture		x						25

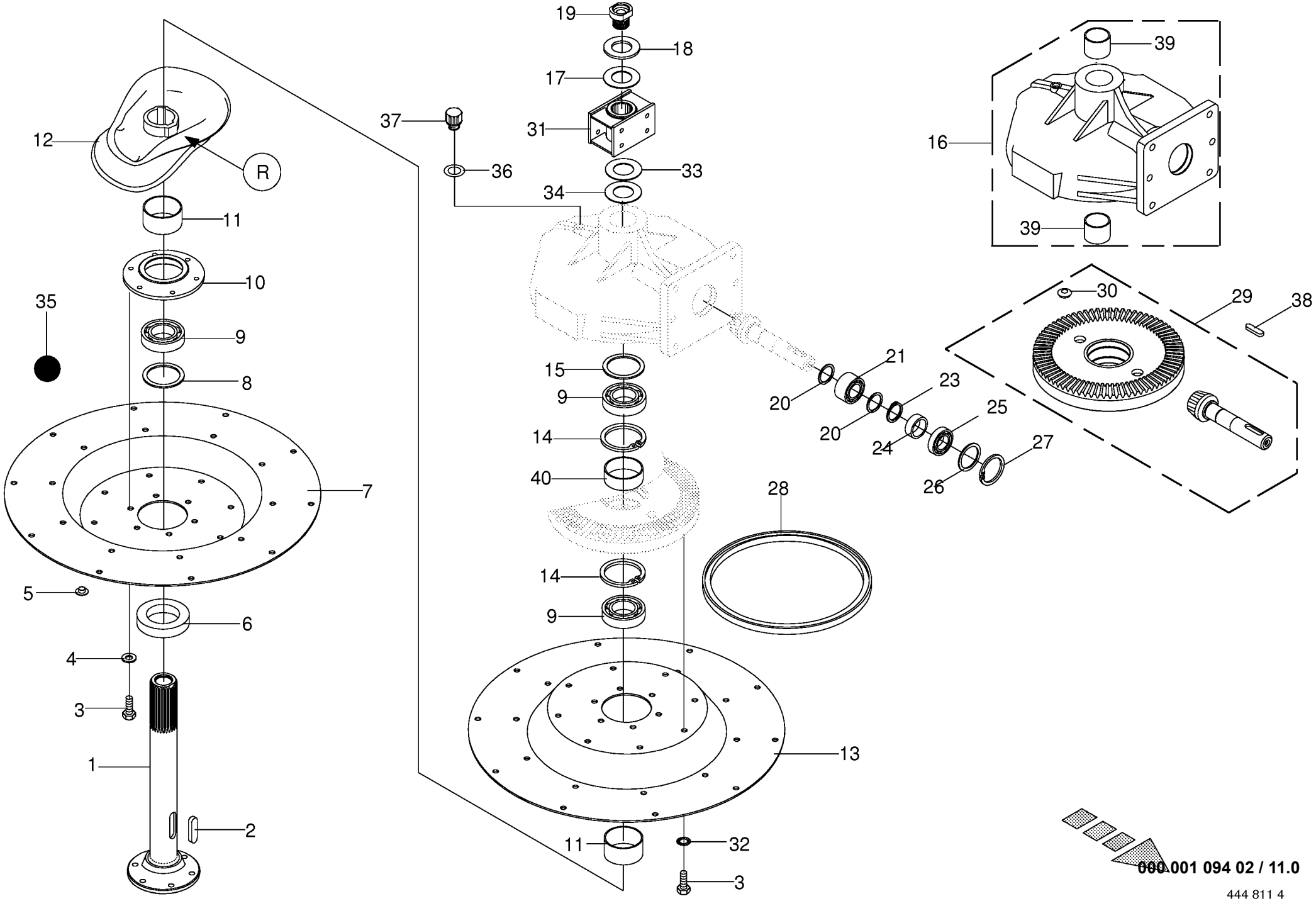
19
18
17
31
33
34
37
36
12
R
11
10
35
9
8
7
5
6
4
3
1
2
15
9
14
40
14
9
13
11
32
3
16
39
39
30
29
38
21
20
23
20
25
24
27
26
28
000.001 094 02 / 11.0
444 811 4

Kreisel hinten
Rotor
Rotor

750501 -

000 001 094 02

444 811 4 **11.0**

Pos.	ID-Nr.	Benennung	Description	Description	Masch.-Nr-	SW 710/26 T						Bemerkung/Remarks/Remarque
31	00 267 640 0	Profilstück	Profile piece	Pièce profilée		x						
32	00 909 910 1	Sperrkantscheibe	Detent edged washer	Disque à bord d'arrêt		x						SKM 12
33	00 910 741 1	Stützscheibe	Supporting disc	Rondelle diélectrique		x						S 63 X 80 X 3
34	00 935 301 0	Lagerscheibe	Washer	Rondelle		x						62,0 X 85 X 5
35	00 926 000 0	Getriebefliessfett -Id.-Nr.= 1kg	Semi-fluid gear lubricant -Id. -no.= 1kg	Graisse fluide pour boites de -Id.-no.= 1kg		0,5						
36	00 937 727 0	Dichtring	Gasket ring	Bague d'étanchéité		x						A 18 X 24
37	00 919 803 1	Belüftungsfilter	Breather	Reniflard		x						M 18 X 1,5
38	00 915 072 1	Passfeder	Fit-in key	Clavette		x						A 8 X 7 X 32
39	00 935 331 0	Lagerbuchse	Bearing bush	Coussinet		x						60 X 65 X 40
40	20 041 581 0	Distanzhülse	Spacer bushing	Douille entretoise		x						63 X 70 X 26

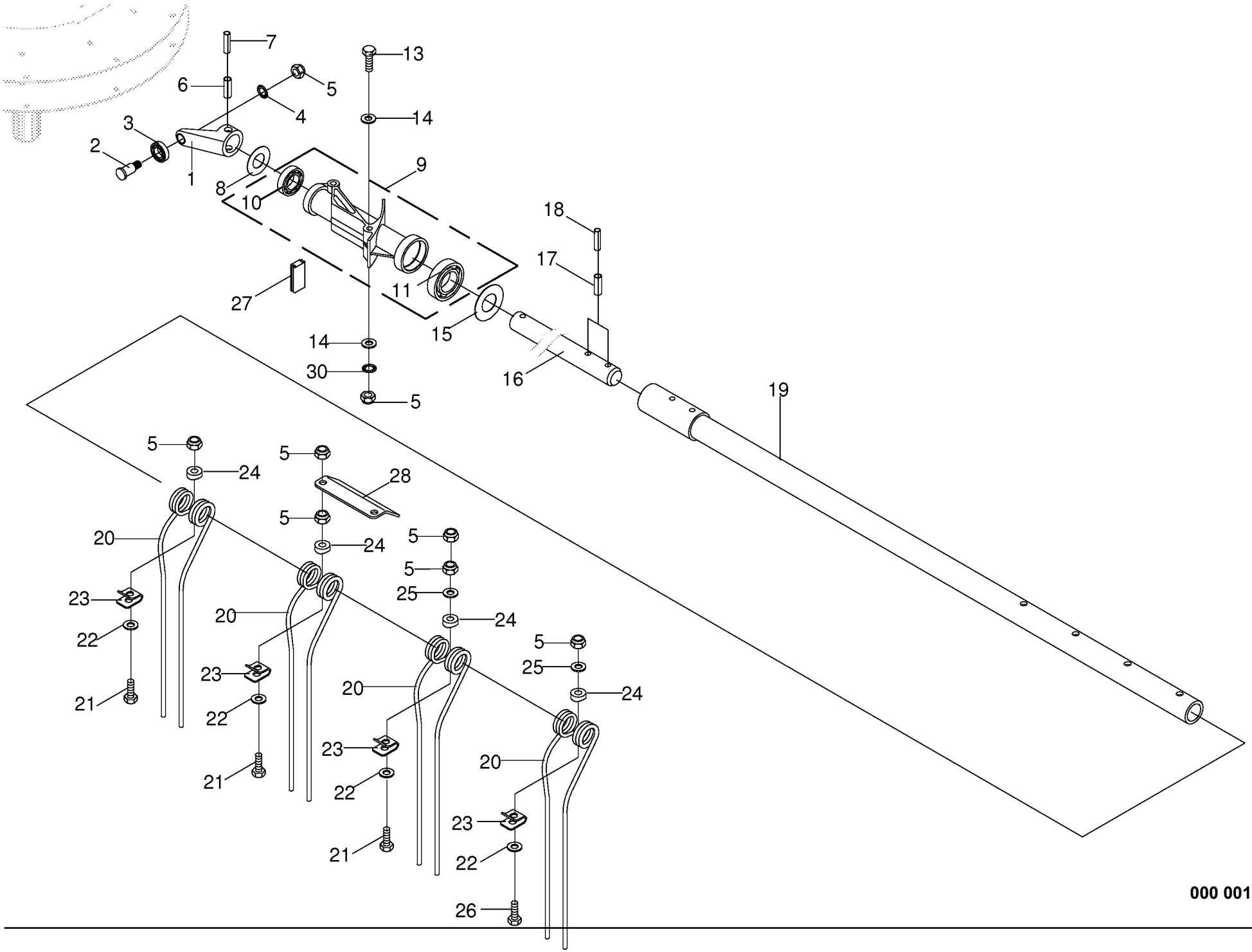

000 001 094 02 / 12.0

444 812 5

Zinkenarm hinten
Tine arm back
Bras porte-dents arrière

750501 -

000 001 094 02

444 812 5 **12.0**

Pos.	ID-Nr.	Benennung	Description	Description	Masch.-Nr-	SW 710/26 T						Bemerkung/Remarks/Remarque
1	00 268 053 0	Steuerarm	Control arm	Bras de commande		13						
2	00 268 091 0	Bolzen	Pin	Boulon		x						Rd. 22 X 43
3	00 930 355 0	Laufrolle	Runner	Galet		x						LR 203 NPPU
4	00 909 910 1	Sperrkantscheibe	Detent edged washer	Disque à bord d'arrêt		x						SKM 12
5	00 908 701 0	Sicherungsmutter	Locknut	Écrou hex		x						M 12
6	00 912 400 1	Schwerspannstift	Roll Pin	Goupille èlastique		x						14 X 55
7	00 912 677 2	Spannstift	Roll pin	Goupille de serrage		x						8 X 55
8	00 911 136 1	Passscheibe	Shim ring	Cale		x						35 X 45 X 2,0
9	00 268 276 0	Lagergehäuse	Bearing housing	Cage de roulement		13						
10	00 930 507 0	Rillenkugellager	Grooved ball bearing	Roulement à gorge		x						6007 2RS
11	00 930 537 0	Rillenkugellager	Grooved ball bearing	Roulement à gorge		x						6207 2RS
13	00 901 461 0	6kt-Schraube	Hex head bolt	Boulon tête hex		x						M 12 X 110
14	00 910 378 0	Scheibe	Washer	Rondelle		x						13 X 35 X 5
15	00 153 516 1	Abdeckscheibe	Cover disc	Rondelle de recouvrement		x						35,5 X 70 X 1
16	00 268 064 1	Steuerwelle	Control shaft	Arbre de commande		13						Rd. 35 X 462
17	00 912 717 2	Spannstift	Roll pin	Goupille de serrage		x						10 X 55
18	00 912 647 2	Spannstift	Roll pin	Goupille de serrage		x						6 X 55
19	00 268 925 0	Zinkenarm	Tine arm	Bras porte-dents		13						
20	00 268 405 0	Zinken	Tine	Dent		52						Rd. 10
21	00 901 458 0	6kt-Schraube	Hex head bolt	Boulon tête hex		x						M 12 X 90
	00 901 460 0	6kt-Schraube	Hex head bolt	Boulon tête hex		x						M 12 X 100
22	00 910 624 0	Scheibe	Washer	Rondelle		x						13 X 35 X 8
23	00 265 061 3	Befestigungsklemme	Fixing clip	Pince de fixation		52						
24	00 153 021 1	Unterlage	Mat	Alaise		52						
25	00 910 506 1	Scheibe	Washer	Rondelle		x						13 X 24 X 2,5
26	00 900 362 0	6kt-Schraube	Hex head bolt	Boulon tête hex		x						M 12 X 90 -10.9
27	00 268 111 0	Klemmprofil	Clamping profile	Profilé de serrage		13						
28	00 268 402 0	Abweisblech	Deflector plate	Tôle du déflecteur		13						
30	00 909 800 1	Sperrkantscheibe	Detent edged washer	Disque à bord d'arrêt		x						SKB 12

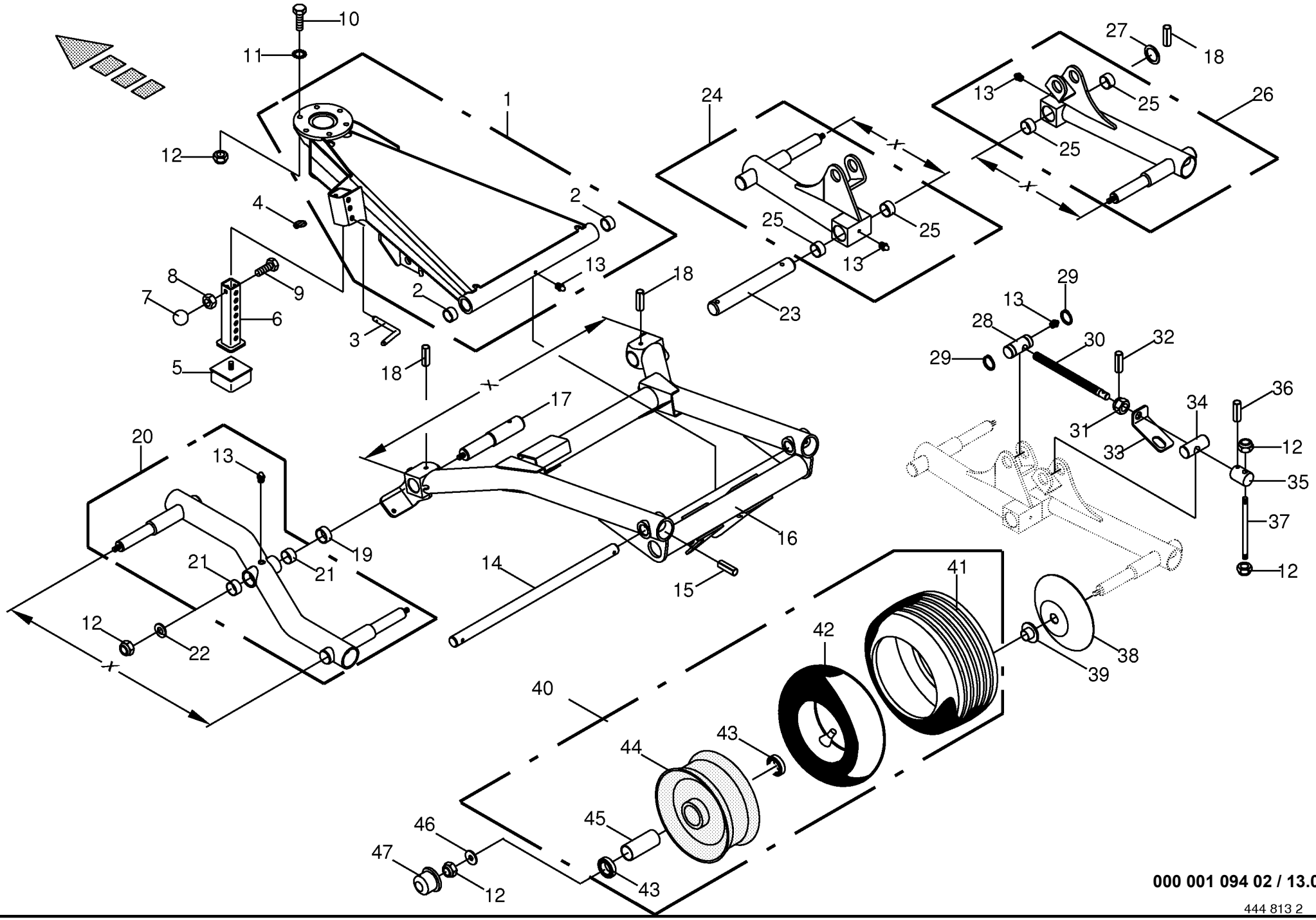

000 001 094 02 / 13.0

444 813 2

Fahrwerk hinten
Under-carriage back
Chassis porteur arrière

750501 - 790000

000 001 094 02

444 813 2 **13.0**

Pos.	ID-Nr.	Benennung	Description	Description	Masch.-Nr-	SW 710/26 T						Bemerkung/Remarks/Remarque
1	00 268 938 0	Achsbock	Axle support	Support d'essieu		x						
2	00 934 901 0	Lagerbuchse	Bearing bush	Coussinet		x						30 X 34 X 40
3	00 260 600 1	Steckbolzen	Locking pin	Axe débrochable		x						Rd. 12 X 176
4	00 917 004 1	Klappstecker	Linch pin	Goupille clip		x						5 X 32
5	00 924 218 0	Gummipuffer	Rubber pad	Tampon en caoutchouc		x						
6	00 267 956 1	Anschlag	Limit stop	Butée		x						
7	00 919 510 0	Kugelknopf	Ball knob	Bouton sphérique		x						C 40 X M 12
8	00 908 215 0	6kt-Mutter	Hex nut	Écrou hex		x						M 12
9	00 900 658 0	6kt-Schraube	Hex head bolt	Boulon tête hex		x						M 12 X 40
10	00 901 451 0	6kt-Schraube	Hex head bolt	Boulon tête hex		x						M 12 X 45
11	00 909 911 0	Sperrkantscheibe	Detent edged washer	Disque à bord d'arrêt		x						SKZ 12
12	00 908 701 0	Sicherungsmutter	Locknut	Écrou hex		x						M 12
13	00 919 105 0	Kegelschmiernippel	Grease niple	Graisseur à cone		x						AM 8 X 1
14	00 267 948 0	Achse	Axle	Essieu		x						Rd. 30 X 622
15	00 912 677 2	Spannstift	Roll pin	Goupille de serrage		x						8 X 55
16	00 267 603 2	Fahrgestell -X= 928,5	Chassis -X= 928,5	Châssis -X= 928,5		x						
17	00 267 663 1	Achsbolzen	Axle pin	Boulon d'essieu		x						Rd. 42 X 235
18	00 912 718 2	Spannstift	Roll pin	Goupille de serrage		x						10 X 60
19	00 151 040 0	Distanzbuchse	Spacer bushing	Entretoise prise femelle		x						42,4 X 3,25 X 24
20	00 267 831 1	Tandemarm -links, X= 760	Tandem arm -left, X= 760	Bras tandem -gauche, X= 760		x						
21	00 934 930 0	Lagerbuchse	Bearing bush	Coussinet		x						35 X 39 X 20
22	00 910 643 1	Scheibe	Washer	Rondelle		x						13,5 X 44 X 4
23	00 267 664 1	Achsbolzen	Axle pin	Boulon d'essieu		x						Rd. 40 X 300
24	00 267 832 0	Tandemarm -rechts, X= 355	Tandem arm -right, X= 355	Bras tandem -droite, X= 355		x						
25	00 934 934 0	Lagerbuchse	Bearing bush	Coussinet		x						40 X 44 X 30
26	00 267 833 0	Tandemarm -rechts, X= 405	Tandem arm -right, X= 405	Bras tandem -droite, X= 405		x						
27	00 910 730 0	Stützscheibe	Supporting disc	Rondelle diélectrique		x						S 40 X 50 X 2,5
28	00 267 672 0	Mutterstück	Coupling female	Pièce écrou		x						Rd. 35 X 80
29	00 911 541 0	Sicherungsring	Circlip	Circlip		x						A 35 X 1,5
30	00 267 675 1	Spindel	Spindle	Fuseau		x						Lg.= 275
31	00 908 819 1	Kronenmutter	Castellated nut	Ecrou crenele plat		x						M 20
32	00 912 615 2	Spannstift	Roll pin	Goupille de serrage		x						5 X 35
33	00 267 674 0	Drehsicherung	Rotary protection	Fusible rotatif		x						
34	00 267 673 0	Bolzen	Pin	Boulon		x						Rd. 35 X 80
35	00 267 529 0	Verstellstück	Adjustable fitting	Pièce de réglage		x						Rd. 40 X 55
36	00 912 670 1	Spannstift	Roll pin	Goupille de serrage		x						8 X 40
37	00 267 527 0	Handgriff	Hand grip	Poignée		x						Rd. 12 X 200
38	00 153 207 0	Wickelschutzteller	Anti wrapping disc	Assiette anti-pelotage		x						

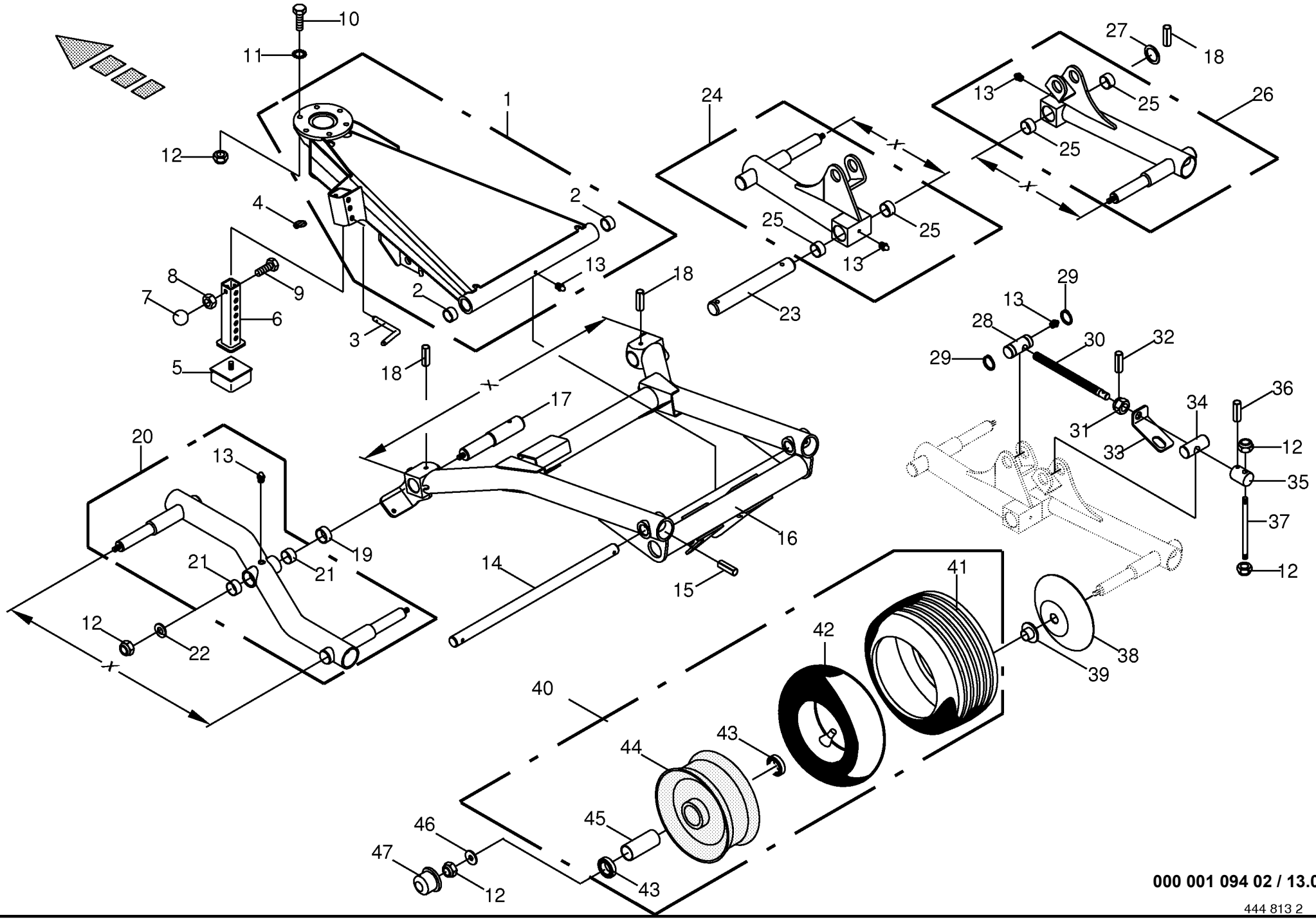

000 001 094 02 / 13.0

444 813 2

Fahrwerk hinten
Under-carriage back
Chassis porteur arrière

750501 - 790000

000 001 094 02

444 813 2 **13.0**

Pos.	ID-Nr.	Benennung	Description	Description	Masch.-Nr-	SW 710/26 T						Bemerkung/Remarks/Remarque
39	00 938 836 0	Dichtring	Gasket ring	Bague d'étanchéité		x						57 X 30 X 13,5
40	00 953 059 1	Rad -kpl.	Wheel -cpl.	Roue -cpl.		x						18 X 8.50-8 6 PR
41	00 953 261 1	Reifen	Tyre	Pneu		x						18 X 8.50-8 RT 6 PLY
42	00 953 329 0	Schlauch	Hose	Tuyau		x						18 X 8.50-8 TR 13
43	00 930 536 1	Rillenkugellager	Grooved ball bearing	Roulement à gorge		x						6206 2RS
44	00 953 159 0	Felge	Rim	Jante		x						7.00 X 8
45	00 938 835 0	Distanzrohr	Spacer tube	Tube d'entretoisement		x						34 X 1,8 X 75
46	00 910 609 0	Scheibe	Washer	Rondelle		x						13 X 37 X 3
47	00 938 834 0	Radkappe	Wheel cap	Chapeau de roue		x						Rd. 62

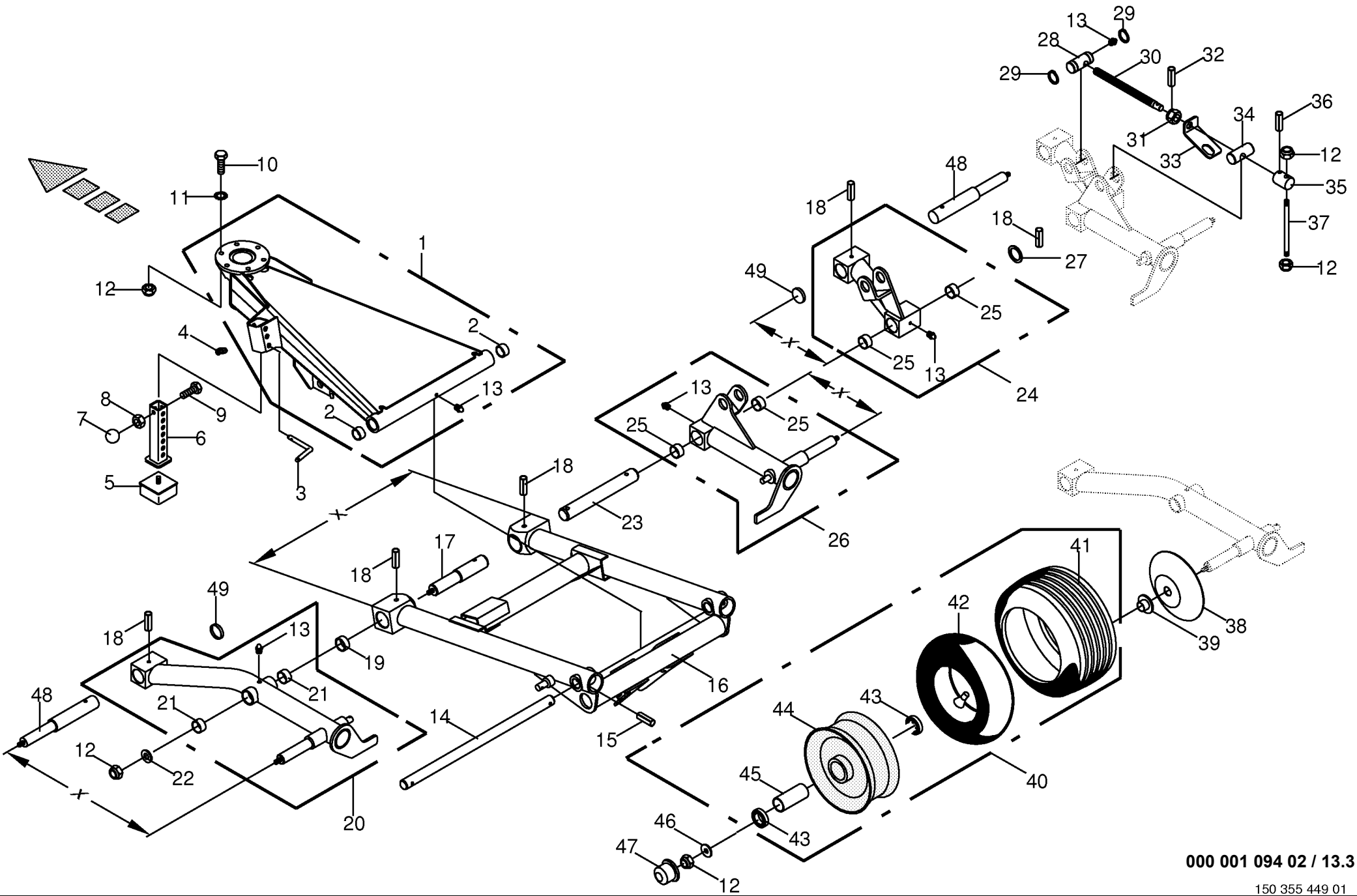

000 001 094 02 / 13.3

150 355 449 01

Fahrwerk hinten -optional
Under-carriage back
Chassis porteur arrière

750501 - 790000

000 001 094 02

150 355 449 1 **13.3**

Pos.	ID-Nr.	Benennung	Description	Description	Masch.-Nr-	SW 710/26 T						Bemerkung/Remarks/Remarque
1	00 268 938 0	Achsbock	Axle support	Support d'essieu		x						
2	00 934 901 0	Lagerbuchse	Bearing bush	Coussinet		x						30 X 34 X 40
3	00 260 600 1	Steckbolzen	Locking pin	Axe débrochable		x						Rd. 12 X 176
4	00 917 004 1	Klappstecker	Linch pin	Goupille clip		x						5 X 32
5	00 924 218 0	Gummipuffer	Rubber pad	Tampon en caoutchouc		x						
6	00 267 956 1	Anschlag	Limit stop	Butée		x						
7	00 919 510 0	Kugelknopf	Ball knob	Bouton sphérique		x						C 40 X M 12
8	00 908 215 0	6kt-Mutter	Hex nut	Écrou hex		x						M 12
9	00 900 658 0	6kt-Schraube	Hex head bolt	Boulon tête hex		x						M 12 X 40
10	00 901 451 0	6kt-Schraube	Hex head bolt	Boulon tête hex		x						M 12 X 45
11	00 909 911 0	Sperrkantscheibe	Detent edged washer	Disque à bord d'arrêt		x						SKZ 12
12	00 908 701 0	Sicherungsmutter	Locknut	Écrou hex		x						M 12
13	00 919 105 0	Kegelschmiernippel	Grease niple	Graisseur à cone		x						AM 8 X 1
14	00 267 948 0	Achse	Axle	Essieu		x						Rd. 30 X 622
15	00 912 677 2	Spannstift	Roll pin	Goupille de serrage		x						8 X 55
16	20 042 364 0	Fahrgestell -X= 681	Chassis -X= 681	Châssis -X= 681		x						
17	00 267 663 1	Achsbolzen	Axle pin	Boulon d'essieu		x						Rd. 42 X 235
18	00 912 718 2	Spannstift	Roll pin	Goupille de serrage		x						10 X 60
19	00 151 040 0	Distanzbuchse	Spacer bushing	Entretoise prise femelle		x						42,4 X 3,25 X 24
20	20 042 381 0	Tandemarm -links, X= 600	Tandem arm -left, X= 600	Bras tandem -gauche, X= 600		x						
21	00 934 930 0	Lagerbuchse	Bearing bush	Coussinet		x						35 X 39 X 20
22	00 910 643 1	Scheibe	Washer	Rondelle		x						13,5 X 44 X 4
23	00 267 664 1	Achsbolzen	Axle pin	Boulon d'essieu		x						Rd. 40 X 300
24	20 042 379 0	Tandemarm -rechts, X= 305	Tandem arm -right, X= 305	Bras tandem -droite, X= 305		x						
25	00 934 934 0	Lagerbuchse	Bearing bush	Coussinet		x						40 X 44 X 30
26	20 042 380 0	Tandemarm -rechts, X= 295	Tandem arm -right, X= 295	Bras tandem -droite, X= 295		x						
27	00 910 730 0	Stützscheibe	Supporting disc	Rondelle diélectrique		x						S 40 X 50 X 2,5
28	00 267 672 0	Mutterstück	Coupling female	Pièce écrou		x						Rd. 35 X 80
29	00 911 541 0	Sicherungsring	Circlip	Circlip		x						A 35 X 1,5
30	00 267 675 1	Spindel	Spindle	Fuseau		x						Lg.= 275
31	00 908 819 1	Kronenmutter	Castellated nut	Ecrou crenele plat		x						M 20
32	00 912 615 2	Spannstift	Roll pin	Goupille de serrage		x						5 X 35
33	00 267 674 0	Drehsicherung	Rotary protection	Fusible rotatif		x						
34	00 267 673 0	Bolzen	Pin	Boulon		x						Rd. 35 X 80
35	00 267 529 0	Verstellstück	Adjustable fitting	Pièce de réglage		x						Rd. 40 X 55
36	00 912 670 1	Spannstift	Roll pin	Goupille de serrage		x						8 X 40
37	00 267 527 0	Handgriff	Hand grip	Poignée		x						Rd. 12 X 200
38	00 153 207 0	Wickelschutzteller	Anti wrapping disc	Assiette anti-pelotage		x						

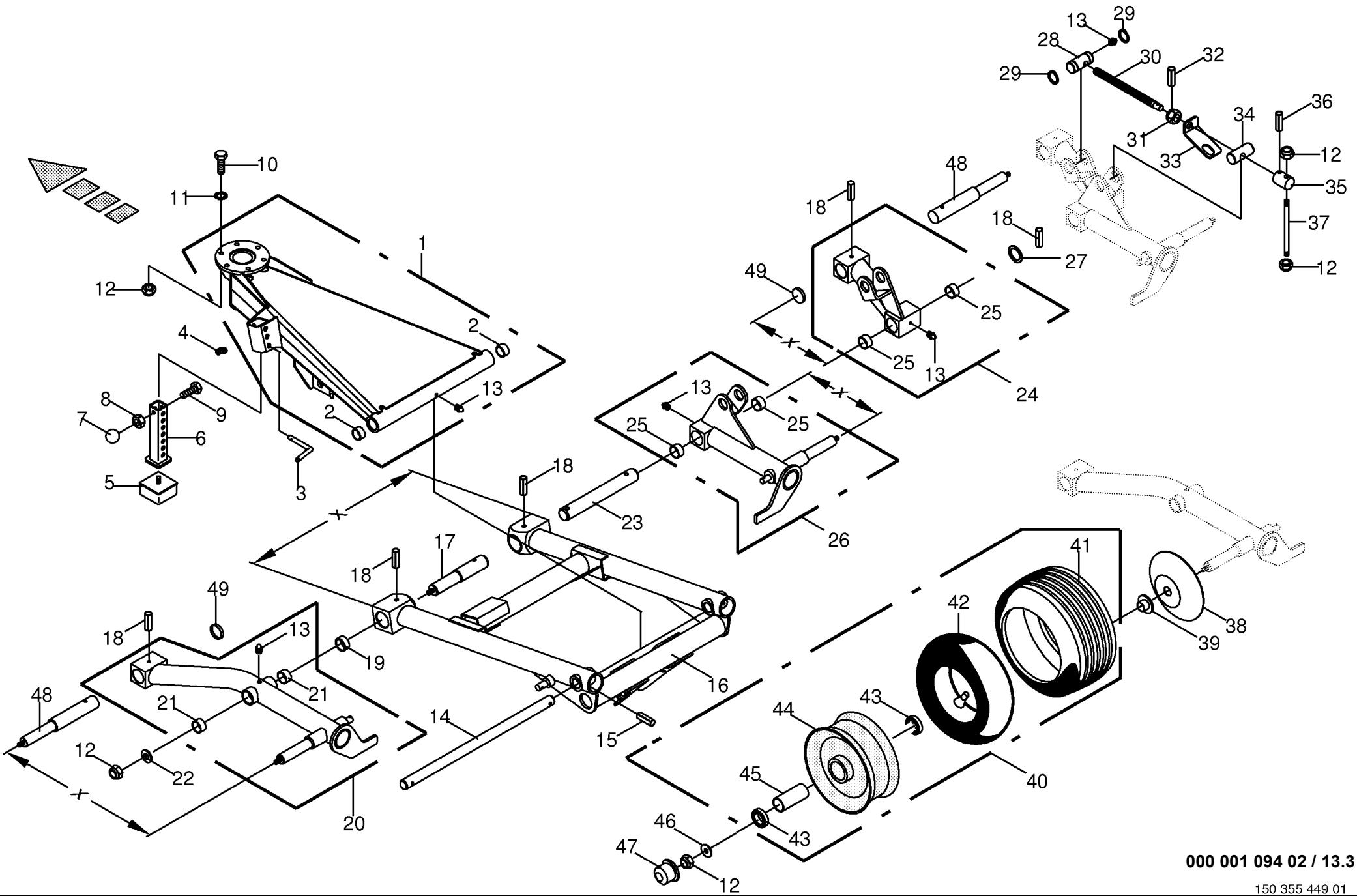

000 001 094 02 / 13.3

150 355 449 01

Fahrwerk hinten -optional
Under-carriage back
Chassis porteur arrière

750501 - 790000

000 001 094 02

150 355 449 1 **13.3**

Pos.	ID-Nr.	Benennung	Description	Description	Masch.-Nr-	SW 710/26 T						Bemerkung/Remarks/Remarque
39	00 938 836 0	Dichtring	Gasket ring	Bague d'étanchéité		x						57 X 30 X 13,5
40	00 953 059 1	Rad -kpl.	Wheel -cpl.	Roue -cpl.		x						18 X 8.50-8 6 PR
41	00 953 261 1	Reifen	Tyre	Pneu		x						18 X 8.50-8 RT 6 PLY
42	00 953 329 0	Schlauch	Hose	Tuyau		x						18 X 8.50-8 TR 13
43	00 930 536 1	Rillenkugellager	Grooved ball bearing	Roulement à gorge		x						6206 2RS
44	00 953 159 0	Felge	Rim	Jante		x						7.00 X 8
45	00 938 835 0	Distanzrohr	Spacer tube	Tube d'entretoisement		x						34 X 1,8 X 75
46	00 910 609 0	Scheibe	Washer	Rondelle		x						13 X 37 X 3
47	00 938 834 0	Radkappe	Wheel cap	Chapeau de roue		x						Rd. 62
48	20 042 374 0	Achsbolzen	Axle pin	Boulon d'essieu		x						Rd. 42 X 318
49	00 925 206 0	Verschlussdeckel	Sealing cap	Couvercle de fermeture		x						40 x 7

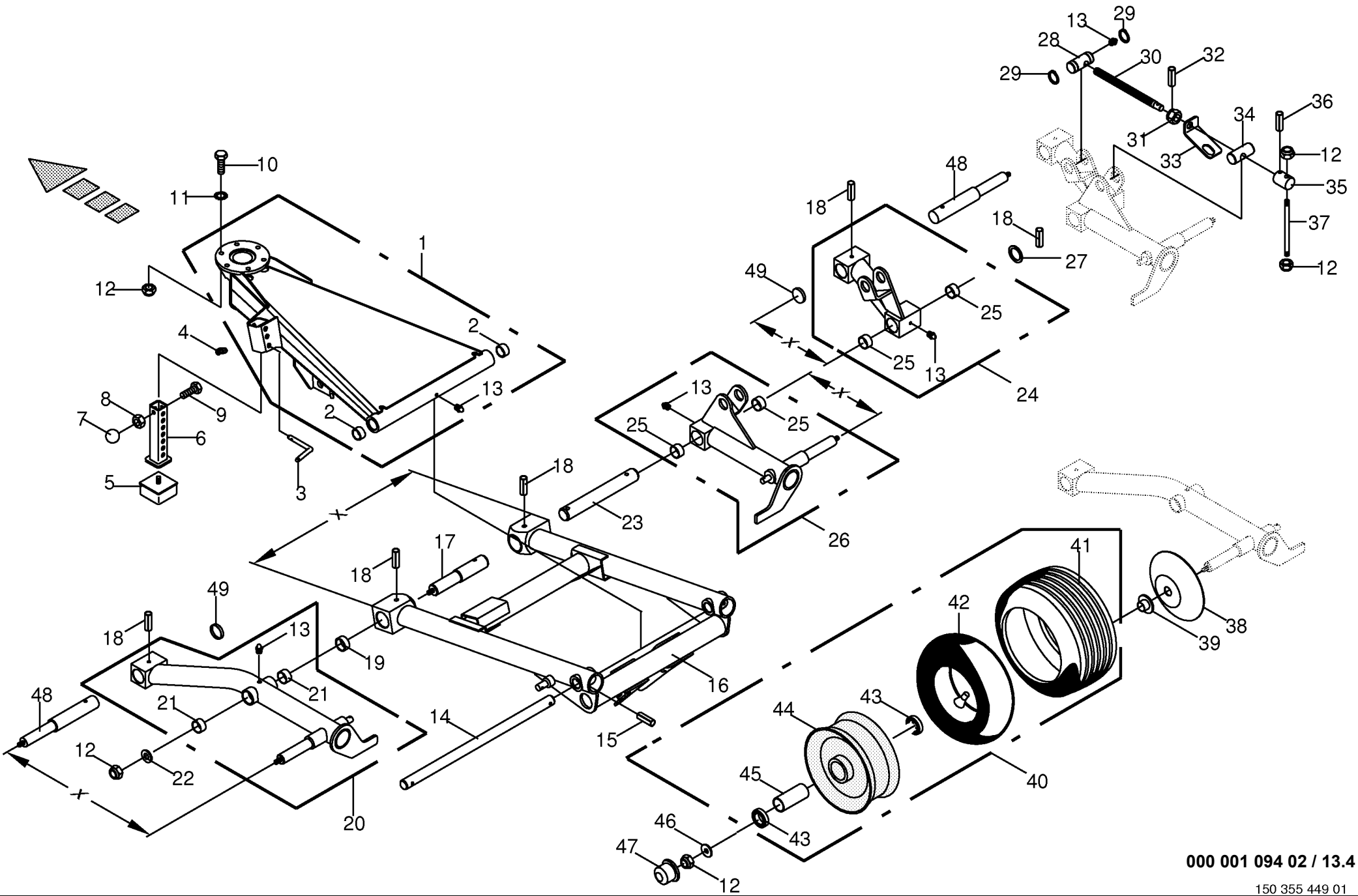

000 001 094 02 / 13.4

150 355 449 01

Fahrwerk hinten
Under-carriage back
Chassis porteur arrière

790001 -

000 001 094 02

150 355 449 1 **13.4**

Pos.	ID-Nr.	Benennung	Description	Description	Masch.-Nr-	SW 710/26 T						Bemerkung/Remarks/Remarque
1	00 268 938 0	Achsbock	Axle support	Support d'essieu		x						
2	00 934 901 0	Lagerbuchse	Bearing bush	Coussinet		x						30 X 34 X 40
3	00 260 600 1	Steckbolzen	Locking pin	Axe débrochable		x						Rd. 12 X 176
4	00 917 004 1	Klappstecker	Linch pin	Goupille clip		x						5 X 32
5	00 924 218 0	Gummipuffer	Rubber pad	Tampon en caoutchouc		x						
6	00 267 956 1	Anschlag	Limit stop	Butée		x						
7	00 919 510 0	Kugelknopf	Ball knob	Bouton sphérique		x						C 40 X M 12
8	00 908 215 0	6kt-Mutter	Hex nut	Écrou hex		x						M 12
9	00 900 658 0	6kt-Schraube	Hex head bolt	Boulon tête hex		x						M 12 X 40
10	00 901 451 0	6kt-Schraube	Hex head bolt	Boulon tête hex		x						M 12 X 45
11	00 909 911 0	Sperrkantscheibe	Detent edged washer	Disque à bord d'arrêt		x						SKZ 12
12	00 908 701 0	Sicherungsmutter	Locknut	Écrou hex		x						M 12
13	00 919 105 0	Kegelschmiernippel	Grease niple	Graisseur à cone		x						AM 8 X 1
14	00 267 948 0	Achse	Axle	Essieu		x						Rd. 30 X 622
15	00 912 677 2	Spannstift	Roll pin	Goupille de serrage		x						8 X 55
16	20 042 364 0	Fahrgestell -X= 681	Chassis -X= 681	Châssis -X= 681		x						
17	00 267 663 1	Achsbolzen	Axle pin	Boulon d'essieu		x						Rd. 42 X 235
18	00 912 718 2	Spannstift	Roll pin	Goupille de serrage		x						10 X 60
19	00 151 040 0	Distanzbuchse	Spacer bushing	Entretoise prise femelle		x						42,4 X 3,25 X 24
20	20 042 381 0	Tandemarm -links, X= 600	Tandem arm -left, X= 600	Bras tandem -gauche, X= 600		x						
21	00 934 930 0	Lagerbuchse	Bearing bush	Coussinet		x						35 X 39 X 20
22	00 910 643 1	Scheibe	Washer	Rondelle		x						13,5 X 44 X 4
23	00 267 664 1	Achsbolzen	Axle pin	Boulon d'essieu		x						Rd. 40 X 300
24	20 042 379 0	Tandemarm -rechts, X= 305	Tandem arm -right, X= 305	Bras tandem -droite, X= 305		x						
25	00 934 934 0	Lagerbuchse	Bearing bush	Coussinet		x						40 X 44 X 30
26	20 042 380 0	Tandemarm -rechts, X= 295	Tandem arm -right, X= 295	Bras tandem -droite, X= 295		x						
27	00 910 730 0	Stützscheibe	Supporting disc	Rondelle diélectrique		x						S 40 X 50 X 2,5
28	00 267 672 0	Mutterstück	Coupling female	Pièce écrou		x						Rd. 35 X 80
29	00 911 541 0	Sicherungsring	Circlip	Circlip		x						A 35 X 1,5
30	00 267 675 1	Spindel	Spindle	Fuseau		x						Lg.= 275
31	00 908 819 1	Kronenmutter	Castellated nut	Ecrou crenele plat		x						M 20
32	00 912 615 2	Spannstift	Roll pin	Goupille de serrage		x						5 X 35
33	00 267 674 0	Drehsicherung	Rotary protection	Fusible rotatif		x						
34	00 267 673 0	Bolzen	Pin	Boulon		x						Rd. 35 X 80
35	00 267 529 0	Verstellstück	Adjustable fitting	Pièce de réglage		x						Rd. 40 X 55
36	00 912 670 1	Spannstift	Roll pin	Goupille de serrage		x						8 X 40
37	00 267 527 0	Handgriff	Hand grip	Poignée		x						Rd. 12 X 200
38	00 153 207 0	Wickelschutzteller	Anti wrapping disc	Assiette anti-pelotage		x						

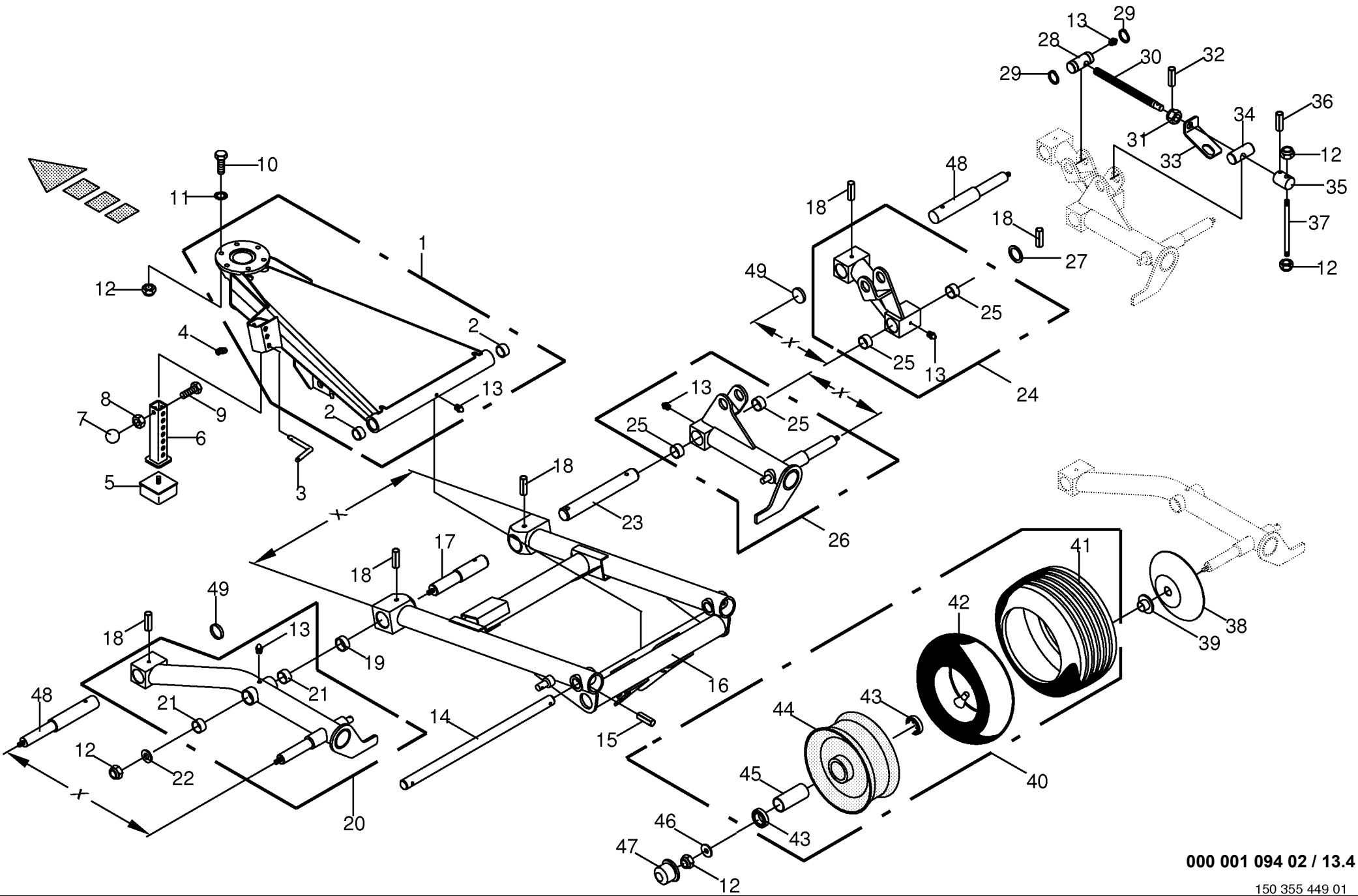

000 001 094 02 / 13.4

150 355 449 01

Fahrwerk hinten
Under-carriage back
Chassis porteur arrière

790001 -

000 001 094 02

150 355 449 1 **13.4**

Pos.	ID-Nr.	Benennung	Description	Description	Masch.-Nr-	SW 710/26 T						Bemerkung/Remarks/Remarque
39	00 938 836 0	Dichtring	Gasket ring	Bague d'étanchéité		x						57 X 30 X 13,5
40	00 953 059 1	Rad -kpl.	Wheel -cpl.	Roue -cpl.		x						18 X 8.50-8 6 PR
41	00 953 261 1	Reifen	Tyre	Pneu		x						18 X 8.50-8 RT 6 PLY
42	00 953 329 0	Schlauch	Hose	Tuyau		x						18 X 8.50-8 TR 13
43	00 930 536 1	Rillenkugellager	Grooved ball bearing	Roulement à gorge		x						6206 2RS
44	00 953 159 0	Felge	Rim	Jante		x						7.00 X 8
45	00 938 835 0	Distanzrohr	Spacer tube	Tube d'entretoisement		x						34 X 1,8 X 75
46	00 910 609 0	Scheibe	Washer	Rondelle		x						13 X 37 X 3
47	00 938 834 0	Radkappe	Wheel cap	Chapeau de roue		x						Rd. 62
48	20 042 374 0	Achsbolzen	Axle pin	Boulon d'essieu		x						Rd. 42 X 318
49	00 925 206 0	Verschlussdeckel	Sealing cap	Couvercle de fermeture		x						40 x 7

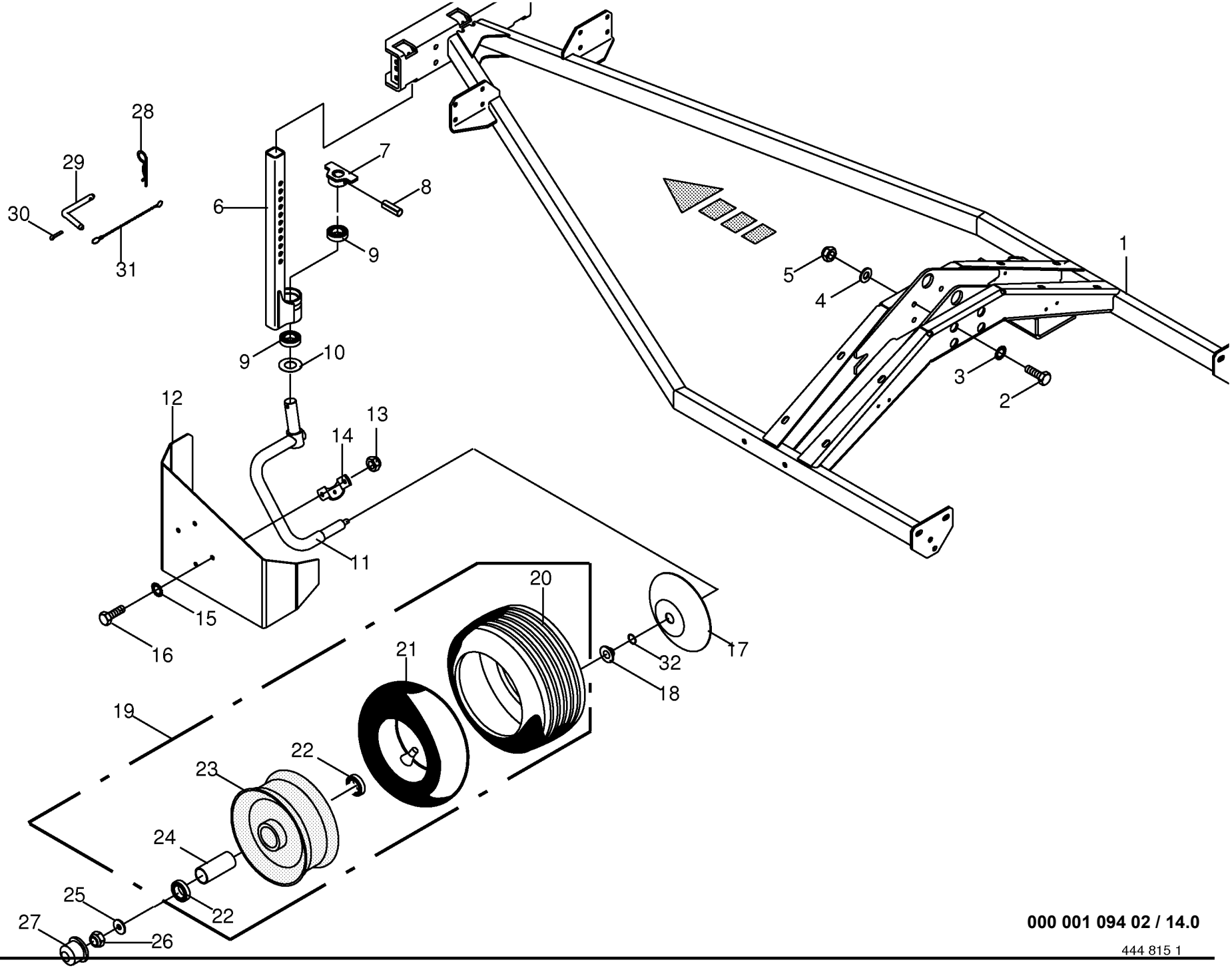

000 001 094 02 / 14.0

444 815 1

Rahmen / Stützrad hinten
Frame / Supporting wheel back
Cadre / Roue support arrière

750501 -

000 001 094 02

444 815 1 **14.0**

Pos.	ID-Nr.	Benennung	Description	Description	Masch.-Nr-	SW 710/26 T						Bemerkung/Remarks/Remarque
1	00 267 577 4	Rahmen	Frame	Cadre		x						
2	00 901 095 1	6kt-Schraube	Hex head bolt	Boulon tête hex		x						M 12 X 140
3	00 909 911 0	Sperrkantscheibe	Detent edged washer	Disque à bord d'arrêt		x						SKZ 12
4	00 910 506 1	Scheibe	Washer	Rondelle		x						13 X 24 X 2,5
5	00 908 701 0	Sicherungsmutter	Locknut	Écrou hex		x						M 12
6	00 267 631 2	Führungsrohr	Guide tube	Tube de guidage		x						
7	00 267 652 0	Anschlag	Limit stop	Butée		x						
8	00 912 675 2	Spannstift	Roll pin	Goupille de serrage		x						8 X 45
	00 912 618 2	Spannstift	Roll pin	Goupille de serrage		x						5 X 50
9	00 930 506 0	Rillenkugellager	Grooved ball bearing	Roulement à gorge		x						6006 2RS
10	00 268 281 0	Abdeckscheibe	Cover disc	Rondelle de recouvrement		x						30,5 X 60 X 1
11	00 268 351 0	Radarm rechts	Support arm right	Bras support droit		x						
12	00 267 683 0	Radabdeckung	Wheel cover	Couvercle de roue		x						
13	00 908 758 0	Sicherungsmutter	Locknut	Écrou hex		x						M 10
14	00 153 113 3	Anschraublasche	Mounting strap	Patte à visser		x						Rd. 35
15	00 909 909 1	Sperrkantscheibe	Detent edged washer	Disque à bord d'arrêt		x						SKM 10
16	00 900 636 0	6kt-Schraube	Hex head bolt	Boulon tête hex		x						M 10 X 25
17	00 153 206 0	Wickelschutzteller	Anti wrapping disc	Assiette anti-pelotage		x						Rd. 25
18	27 005 639 0	Dichtring	Gasket ring	Bague d'étanchéité		x						48 X 25 X 13,5
19	00 953 058 1	Rad -kpl.	Wheel -cpl.	Roue -cpl.		x						16 X 6.50-8 10PLY
20	00 953 249 2	Reifen	Tyre	Pneu		x						16 X 6.50 - 8 10PLY
21	00 953 328 0	Schlauch	Hose	Tuyau		x						16 X 6.50-8 TR 13
22	00 930 535 0	Rillenkugellager	Grooved ball bearing	Roulement à gorge		x						6205 2RS
23	00 953 158 0	Felge	Rim	Jante		x						5.5 X 8
24	00 938 831 0	Distanzrohr	Spacer tube	Tube d'entretoisement		x						27 X 30 X 34
25	00 910 609 0	Scheibe	Washer	Rondelle		x						13 X 37 X 3
26	00 908 701 0	Sicherungsmutter	Locknut	Écrou hex		x						M 12
27	00 938 833 0	Radkappe	Wheel cap	Chapeau de roue		x						Rd. 52
28	00 917 103 0	Federstecker	Spring clip	Goupille elastique		x						3,2
29	00 015 213 5	Steckbolzen	Locking pin	Axe débrochable		x						Rd. 12 X 94
30	00 912 067 1	Splint	Cotter pin	Goupille fendue		x						4 X 32
31	00 274 339 2	Knotenkette	Chain	Chaine		x						Lg.= 137
32	00 937 636 0	O-Ring	O-ring	Joint torique		x						23,52 X 1,78

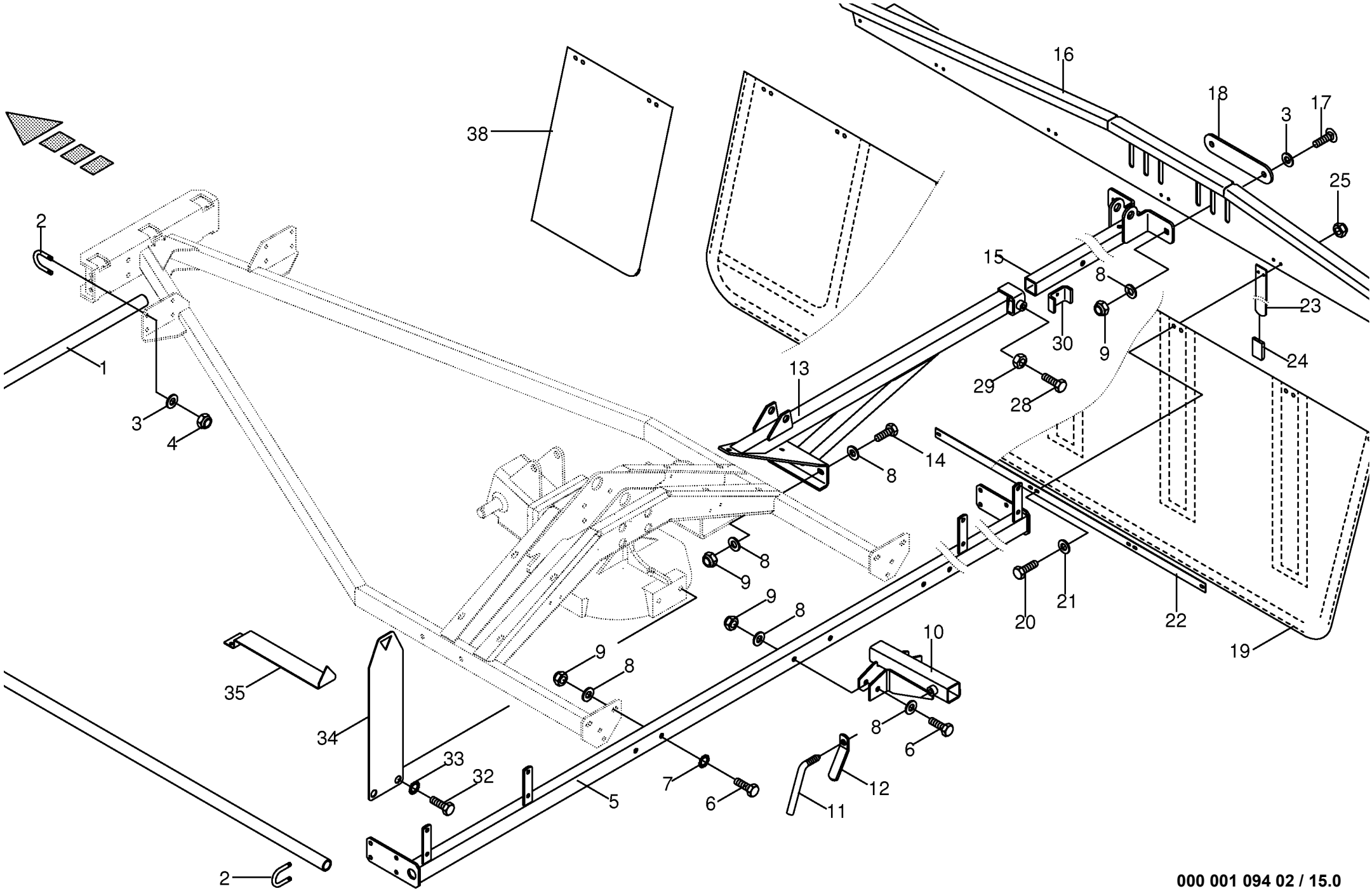

000 001 094 02 / 15.0

Schutze / Schwadtuch hinten
Guard / Swathing deflector back
Protecteurs / Toile d`andainage arrière

750501 -

000 001 094 02

444 818 5 **15.0**

Pos.	ID-Nr.	Benennung	Description	Description	Masch.-Nr-	SW 710/26 T						Bemerkung/Remarks/Remarque
1	00 267 637 0	Schutzrohr -links	Protective tube -left	Garant tubulure -gauche		x						
	00 267 677 0	Schutzrohr -rechts	Protective tube -right	Garant tubulure -droite		x						
2	00 153 877 0	Rundstahlbügel	Round steel bow	Branchon d'actier rond		8						Rd. 10
3	00 910 414 0	Scheibe	Washer	Rondelle		x						10,5 X 21 X 2
4	00 908 758 0	Sicherungsmutter	Locknut	Écrou hex		x						M 10
5	00 267 635 2	Schutzhalter	Guard support	Support de protecteur		x						
6	00 901 122 0	6kt-Schraube	Hex head bolt	Boulon tête hex		x						M 12 X 70
7	00 909 911 0	Sperrkantscheibe	Detent edged washer	Disque à bord d'arrêt		x						SKZ 12
8	00 910 506 1	Scheibe	Washer	Rondelle		x						13 X 24 X 2,5
9	00 908 701 0	Sicherungsmutter	Locknut	Écrou hex		x						M 12
10	00 267 644 3	Transporthalter	Transport support	Cadre support de transport		x						
11	00 153 383 3	Stellschraube	Setscrew	Vis de réglage		x						
12	00 909 520 1	Kegelgriff	Tapered handle	Poignée conique		x						M 12
13	00 267 609 2	Schwadtuchhalter	Swathing deflector support	Support toile d'andainage		x						
14	00 900 657 0	6kt-Schraube	Hex head bolt	Boulon tête hex		x						M 12 X 35
15	00 267 689 2	Schieberohr	Telescoping tube	Tube telescopique		x						
16	00 268 354 0	Schwadtuchhalter	Swathing deflector support	Support toile d'andainage		x						
17	00 904 983 1	Flachrundschraube	Coach bolt	Vis a tête bombée		x						M 12 X 30
18	00 267 885 0	Lasche	Strap	Patte		x						Lg.= 230
19	00 268 364 2	Schwadtuch	Swathing deflector	Toile d'andainage		x						
20	00 900 608 0	6kt-Schraube	Hex head bolt	Boulon tête hex		x						M 6 X 20
21	00 910 351 1	Scheibe	Washer	Rondelle		x						6,4 X 18 X 1,6
22	00 153 277 4	Klemmband	Clamping strap	Patte de serrage		2						Lg.= 1065
23	00 153 278 1	Bandstahl	Steel strip	Acier feuillard		4						Lg.= 540
24	00 938 557 0	Schutzhülse	Cover	Douille		4						Lg.= 100
25	00 908 704 1	Sicherungsmutter	Locknut	Écrou hex		x						M 6
28	00 900 656 0	6kt-Schraube	Hex head bolt	Boulon tête hex		x						M 12 X 30
29	00 908 215 0	6kt-Mutter	Hex nut	Écrou hex		x						M 12
30	00 268 678 0	U-Bügel	U-bow	U-branchon		x						
32	00 900 672 0	6kt-Schraube	Hex head bolt	Boulon tête hex		x						M 16 X 20
33	00 909 912 1	Sperrkantscheibe	Detent edged washer	Disque à bord d'arrêt		x						SKM 16
34	00 268 389 2	Blech für Anzeige	Plate for indicator	Tôle pour indicateur		x						
35	00 268 388 0	Zeiger	Pointer	Aiguille		x						
36	00 260 600 1	Steckbolzen	Locking pin	Axe débrochable		x						Rd. 12 X 176
37	00 917 004 1	Klappstecker	Linch pin	Goupille clip		x						5 X 32
38	00 268 365 0	Einlage	Inlay	Dépôt		x						

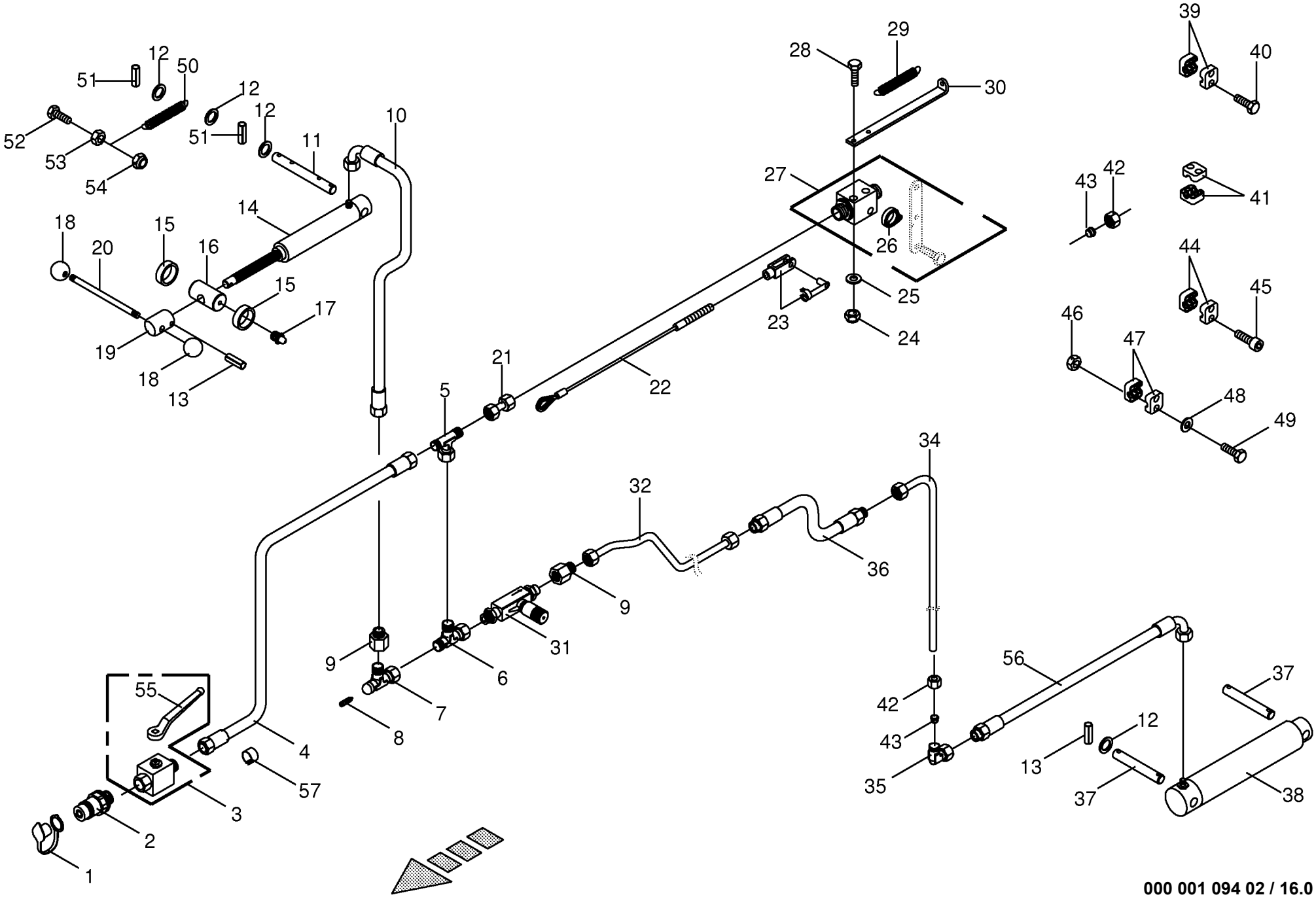

000 001 094 02 / 16.0

150 310 540 09

Hydraulik - Aushebung vorne
Hydraulics - lift front
Système hydraulique - levage avant

750501 -

000 001 094 02

150 310 540 9 **16.0**

Pos.	ID-Nr.	Benennung	Description	Description	Masch.-Nr-	SW 710/26 T						Bemerkung/Remarks/Remarque
1	00 921 171 1	Staubmuffe -rot	Dust cap -red	Manchon anti-poussiere -rouge		x						
2	00 921 145 0	Kupplungsstecker	Connector plug	Fiche de jonction		x						M 18 X 1,5
3	00 919 603 0	Kugelhahn	Ball cock	Robinet a bille		x						M 18 X 1,5 250 Bar
4	00 920 026 0	Hochdruckschlauchleitung	High pressure hose line	Conduite de tuyau haute pression		x						Lg.= 2600
5	00 921 077 1	T-Stutzen	T connector	Raccord T réglable		x						M 18 X 1,5
6	00 921 079 1	L-Stutzen	Adjustable L connection	Raccord L réglable		x						L 12
7	00 921 234 0	Drossel-Einstellbar	Adjustable restrictor	Restricteur, reglable		x						
8	00 919 951 0	Drosselschraube	Adjusting screw	Vis de commande de puissance		x						M 8 X 1
9	00 921 083 1	Reduzier-Verschraubung	Reducer fitting	Réduction		x						M 18 X 1,5 / M 12 X 1,5
10	00 920 977 0	Hochdruckschlauchleitung	High pressure hose line	Conduite de tuyau haute pression		x						Lg.= 400
11	20 040 071 0	Zylinderbolzen	Cylinder pin	Boulon de vérin		x						Rd. 20 X 220
12	00 910 512 2	Scheibe	Washer	Rondelle		x						21 X 37 X 3
13	00 912 670 1	Spannstift	Roll pin	Goupille de serrage		x						8 X 40
14	00 918 498 1	Hydraulikzylinder	Hydraulic cylinder	Vérin hydraulique		x						Ez 30/35 X 150/400
	00 918 813 0	Dichtungssatz	Sealing set	Jeu de joints		x						Ez 30/35
15	00 250 374 0	Buchse	Bushing	Douille		x						43,8 X 51 X 15
16	00 267 528 1	Mutterstück	Coupling female	Pièce écrou		x						Rd. 40 X 74
17	00 919 105 0	Kegelschmiernippel	Grease niple	Graisseur à cone		x						AM 8 X 1
18	00 919 510 0	Kugelknopf	Ball knob	Bouton sphérique		x						C 40 X M 12
19	00 267 529 0	Verstellstück	Adjustable fitting	Pièce de réglage		x						Rd. 40 X 55
20	00 267 527 0	Handgriff	Hand grip	Poignée		x						Rd. 12 X 200
21	00 230 743 0	Doppelnippel	Double nipple	Double raccord		x						L 12
22	00 278 411 2	Drahtseil	Steel wire rope	Câble d'acier		x						lg.=280
23	00 927 105 0	Gabelkopf mit Es-Bolzen	Clevis 1 clip ass.	Fourche		x						G 8 X 32
24	00 908 706 0	Sicherungsmutter	Locknut	Écrou hex		x						M 8
25	00 910 603 0	Scheibe	Washer	Rondelle		x						8,4 X 24 X 2
26	00 920 891 0	Feder	Spring	Ressort		x						
27	00 919 958 0	Hubbegrenzer	Breather nut	Limiteur de course		x						M 18 X 1,5
28	00 900 617 0	6kt-Schraube	Hex head bolt	Boulon tête hex		x						M 8 X 30
29	00 270 283 1	Zugfeder	Tension spring	Ressort de traction		x						1,5 X 15 X 100
30	00 268 523 0	Federhalter	Spring support	Support de ressort		x						
31	00 229 610 0	Drosselrückschlagventil	One-way restrictor	Clapet antiretour avec étranglement		x						M 18 X 1,5
32	00 242 775 0	Hydraulikleitung -inkl. Überwurfmutter, Schneidring	Hydraulic line -incl. nozzle disc cap, cutting ring	Ligne hydraulique -incl. écrou de buse-pastille, baque coupante		x						12 X 1,5
34	00 267 650 0	Hydraulikleitung -inkl. Überwurfmutter, Schneidring	Hydraulic line -incl. nozzle disc cap, cutting ring	Ligne hydraulique -incl. écrou de buse-pastille, baque coupante		x						12 X 1,5
35	00 921 067 1	Winkelstutzen	Angle lug	Jarret tubulure		x						M 18 X 1,5

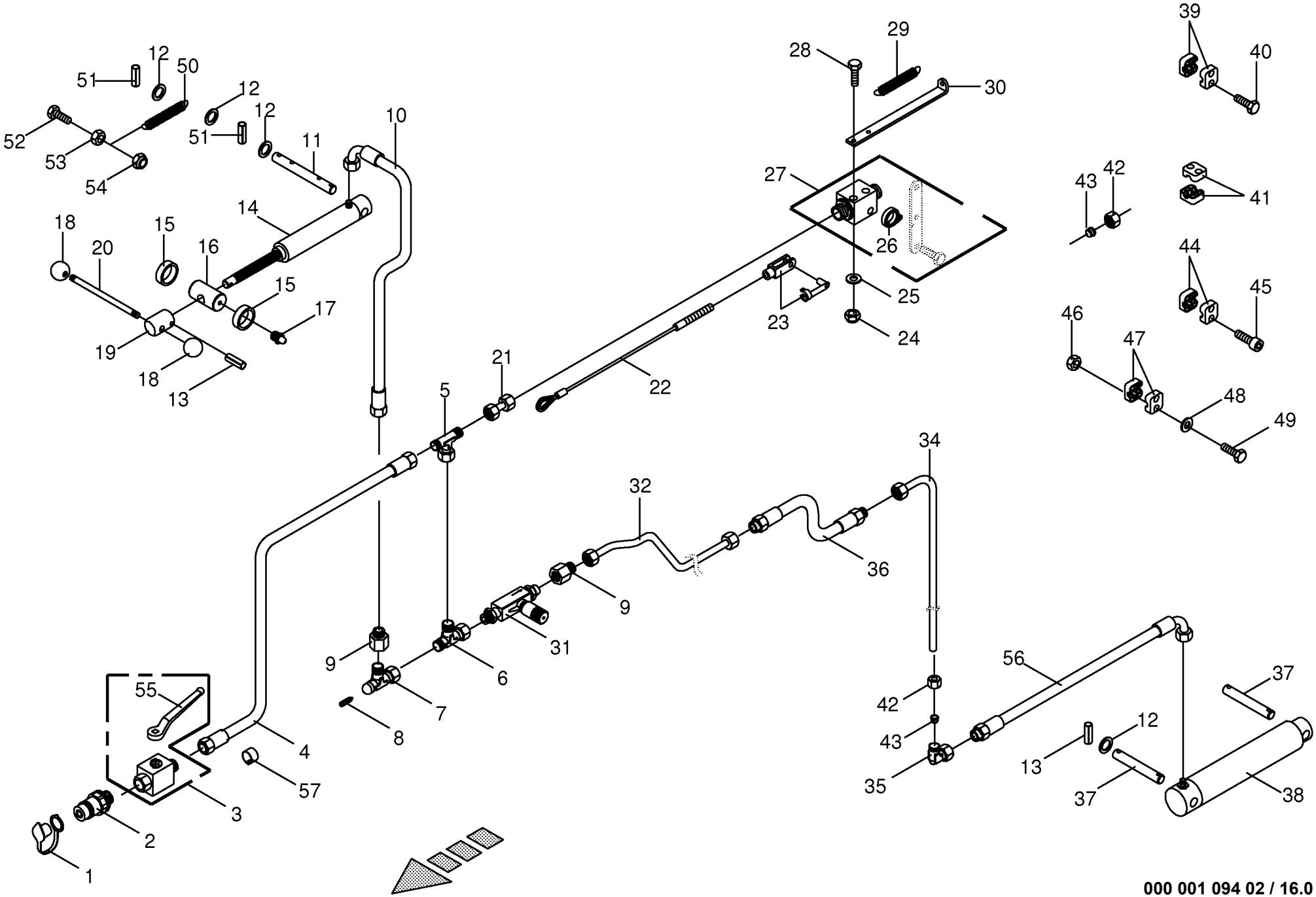

000 001 094 02 / 16.0

150 310 540 09

Hydraulik - Aushebung vorne
Hydraulics - lift front
Système hydraulique - levage avant

750501 -

000 001 094 02

150 310 540 9 **16.0**

Pos.	ID-Nr.	Benennung	Description	Description	Masch.-Nr-	SW 710/26 T						Bemerkung/Remarks/Remarque
36	00 921 022 1	Hochdruckschlauchleitung	High pressure hose line	Conduite de tuyau haute pression		x						Lg.= 400
37	00 250 309 0	Bolzen	Pin	Boulon		x						Rd. 20 X 135
38	00 921 254 2	Hydraulikzylinder	Hydraulic cylinder	Vérin hydraulique		x						Ez 55/60 X 190/325
	00 918 783 1	Dichtungssatz	Sealing set	Jeu de joints		x						Ez 55/60
39	00 925 107 1	Rohrschelle -2 Hälften	Tube clamp -2 halves	Bride -2 moitiés		x						Bo.= 12
40	00 900 608 0	6kt-Schraube	Hex head bolt	Boulon tête hex		x						M 6 X 20
41	00 925 103 1	Rohrschelle -2 Hälften	Tube clamp -2 halves	Bride -2 moitiés		x						Bo.= 25
42	00 921 206 0	Überwurfmutter	Nozzle disc cap	Écrou de buse-pastille		x						L 12
43	00 921 046 1	Schneidring	Cutting ring	Baque coupante		x						L 12
44	00 925 148 0	Rohrschelle -2 Hälften	Tube clamp -2 halves	Bride -2 moitiés		x						Bo.= 12
45	00 903 481 1	Zylinderschraube	Allen screw	Vis tête cylindrique		x						M 6 X 30
46	00 908 208 0	6kt-Mutter	Hex nut	Écrou hex		x						M 6
47	00 925 102 1	Rohrschelle -2 Hälften	Tube clamp -2 halves	Bride -2 moitiés		x						Bo.= 18
48	00 910 411 1	Scheibe	Washer	Rondelle		x						6,4 X 12,5 X 1,6
49	00 901 410 0	6kt-Schraube	Hex head bolt	Boulon tête hex		x						M 6 X 40
50	00 278 806 1	Zugfeder	Tension spring	Ressort de traction		x						5 X 32 X 270
51	00 912 644 2	Spannstift	Roll pin	Goupille de serrage		x						6 X 40
52	00 900 284 1	6kt-Schraube	Hex head bolt	Boulon tête hex		x						M 10 X 50
53	00 908 212 0	6kt-Mutter	Hex nut	Écrou hex		x						M 10
54	00 908 758 0	Sicherungsmutter	Locknut	Écrou hex		x						M 10
55	00 919 664 0	Handhebel -inkl. Schraube, Scheibe	Hand lever -incl. screw, washer	Levier à main -incl. boulon, rondelle		x						
56	00 919 873 0	Hochdruckschlauchleitung	High pressure hose line	Conduite de tuyau haute pression		x						Lg.= 470
57	27 002 541 0	Schlauchmarkierung "1" - rot	Hose marking "1" - red	Inscription de tuyan "1" - rouge		x						17 - 24

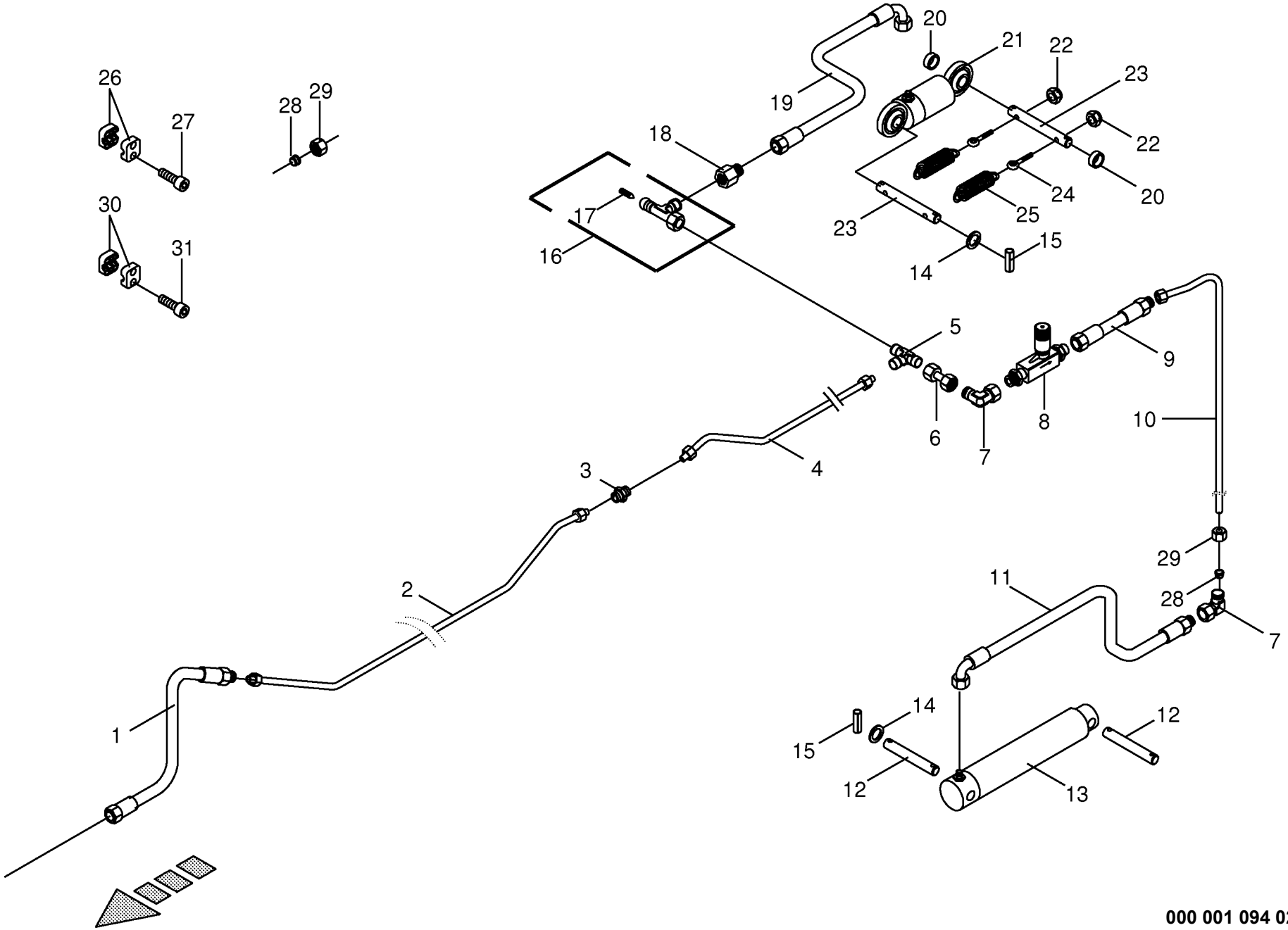

000 001 094 02 / 17.0

Hydraulik - Aushebung hinten
Hydraulics - lift back
Système hydraulique - levage arrière

750501 -

000 001 094 02

444 822 7 **17.0**

Pos.	ID-Nr.	Benennung	Description	Description	Masch.-Nr-	SW 710/26 T						Bemerkung/Remarks/Remarque
1	00 921 028 1	Hochdruckschlauchleitung	High pressure hose line	Conduite de tuyau haute pression		x						Lg.= 1000
2	00 267 858 2	Hydraulikleitung -inkl. Überwurfmutter, Schneidring	Hydraulic line -incl. nozzle disc cap, cutting ring	Ligne hydraulique -incl. écrou de buse-pastille, baque coupante		x						12 X 1,5
3	00 921 054 1	Verbindungsstutzen	Connector	Raccord		x						M 18 X 1,5
4	00 242 771 0	Hydraulikleitung -inkl. Überwurfmutter, Schneidring	Hydraulic line -incl. nozzle disc cap, cutting ring	Ligne hydraulique -incl. écrou de buse-pastille, baque coupante		x						12 X 1,5
5	00 921 071 1	T-Stutzen	T connector	Raccord T réglable		x						L 12
6	00 230 743 0	Doppelnippel	Double nipple	Double raccord		x						L 12
7	00 921 067 1	Winkelstutzen	Angle lug	Jarret tubulure		x						M 18 X 1,5
8	00 229 610 0	Drosselrückschlagventil	One-way restrictor	Clapet antiretour avec étranglement		x						M 18 X 1,5
9	00 921 001 0	Hochdruckschlauchleitung	High pressure hose line	Conduite de tuyau haute pression		x						Lg.= 600
10	00 267 656 0	Hydraulikleitung -inkl. Überwurfmutter, Schneidring	Hydraulic line -incl. nozzle disc cap, cutting ring	Ligne hydraulique -incl. écrou de buse-pastille, baque coupante		x						12 X 1,5
11	00 919 873 0	Hochdruckschlauchleitung	High pressure hose line	Conduite de tuyau haute pression		x						Lg.= 470
12	00 250 309 0	Bolzen	Pin	Boulon		x						Rd. 20 X 135
13	00 921 254 2	Hydraulikzylinder	Hydraulic cylinder	Vérin hydraulique		x						Ez 55/60 X 190/325
	00 918 783 1	Dichtungssatz	Sealing set	Jeu de joints		x						Ez 55/60
14	00 910 512 2	Scheibe	Washer	Rondelle		x						21 X 37 X 3
15	00 912 670 1	Spannstift	Roll pin	Goupille de serrage		x						8 X 40
16	00 921 234 0	Drossel-Einstellbar	Adjustable restrictor	Restricteur, reglable		x						
17	00 919 951 0	Drosselschraube	Adjusting screw	Vis de commande de puissance		x						M 8 X 1
18	00 921 083 1	Reduzier-Verschraubung	Reducer fitting	Réduction		x						M 18 X 1,5 / M 12 X 1,5
19	00 920 977 0	Hochdruckschlauchleitung	High pressure hose line	Conduite de tuyau haute pression		x						Lg.= 400
20	00 268 282 0	Hülse	Bushing	Douille		x						21,6 X 26,9 X 15
21	00 918 508 0	Hydraulikzylinder	Hydraulic cylinder	Vérin hydraulique	750501 - 762807	x						Ez 50/55 X 25/175
	00 918 770 1	Dichtungssatz	Sealing set	Jeu de joints	750501 - 762807	x						Ez 50/55
	27 001 851 0	Hydraulikzylinder	Hydraulic cylinder	Vérin hydraulique	762808 -	x						Ez 50/70 X 25/175
	00 918 770 1	Dichtungssatz	Sealing set	Jeu de joints	762808 -	x						Ez 50/55
22	00 908 758 0	Sicherungsmutter	Locknut	Écrou hex		x						M 10
23	00 242 777 1	Zylinderbolzen	Cylinder pin	Boulon de vérin		x						Rd. 20 X 180
24	00 905 337 0	Ösenschraube	Eye screw	Vis à oeillet		x						M 10 X 85
25	00 265 709 0	Zugfeder	Tension spring	Ressort de traction		x						
26	00 925 107 1	Rohrschelle -2 Hälften	Tube clamp -2 halves	Bride -2 moitiés		x						Bo.= 12
27	00 903 477 1	Zylinderschraube	Allen screw	Vis tête cylindrique		x						AM 6 X 20
28	00 921 046 1	Schneidring	Cutting ring	Baque coupante		x						L 12
29	00 921 206 0	Überwurfmutter	Nozzle disc cap	Écrou de buse-pastille		x						L 12
30	00 925 148 0	Rohrschelle -2 Hälften	Tube clamp -2 halves	Bride -2 moitiés		x						Bo.= 12

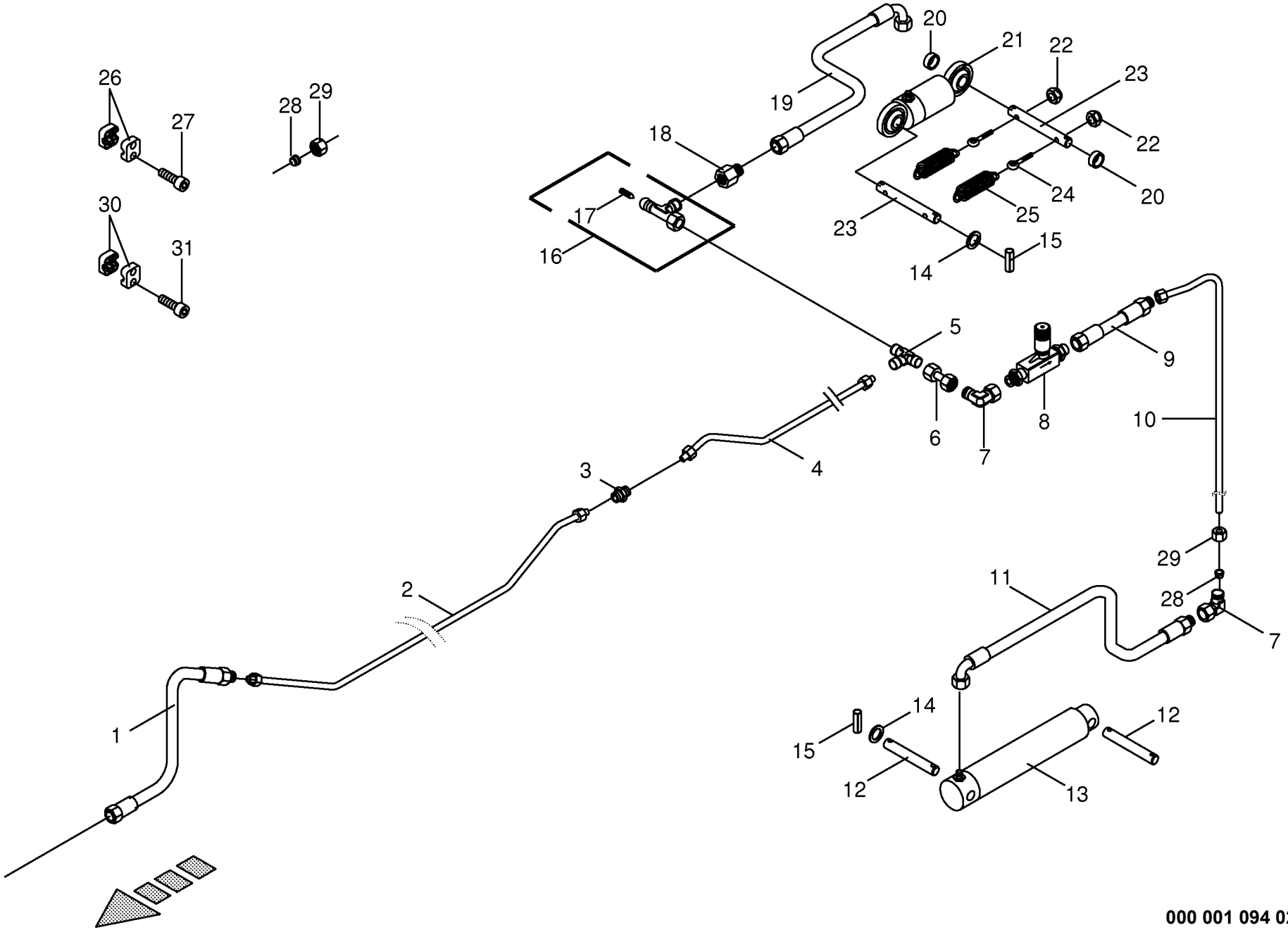

000 001 094 02 / 17.0

Hydraulik - Aushebung hinten
Hydraulics - lift back
Système hydraulique - levage arrière

750501 -

000 001 094 02

444 822 7 **17.0**

Pos.	ID-Nr.	Benennung	Description	Description	Masch.-Nr-	SW 710/26 T						Bemerkung/Remarks/Remarque
31	00 903 481 1	Zylinderschraube	Allen screw	Vis tête cylindrique		x						M 6 X 30

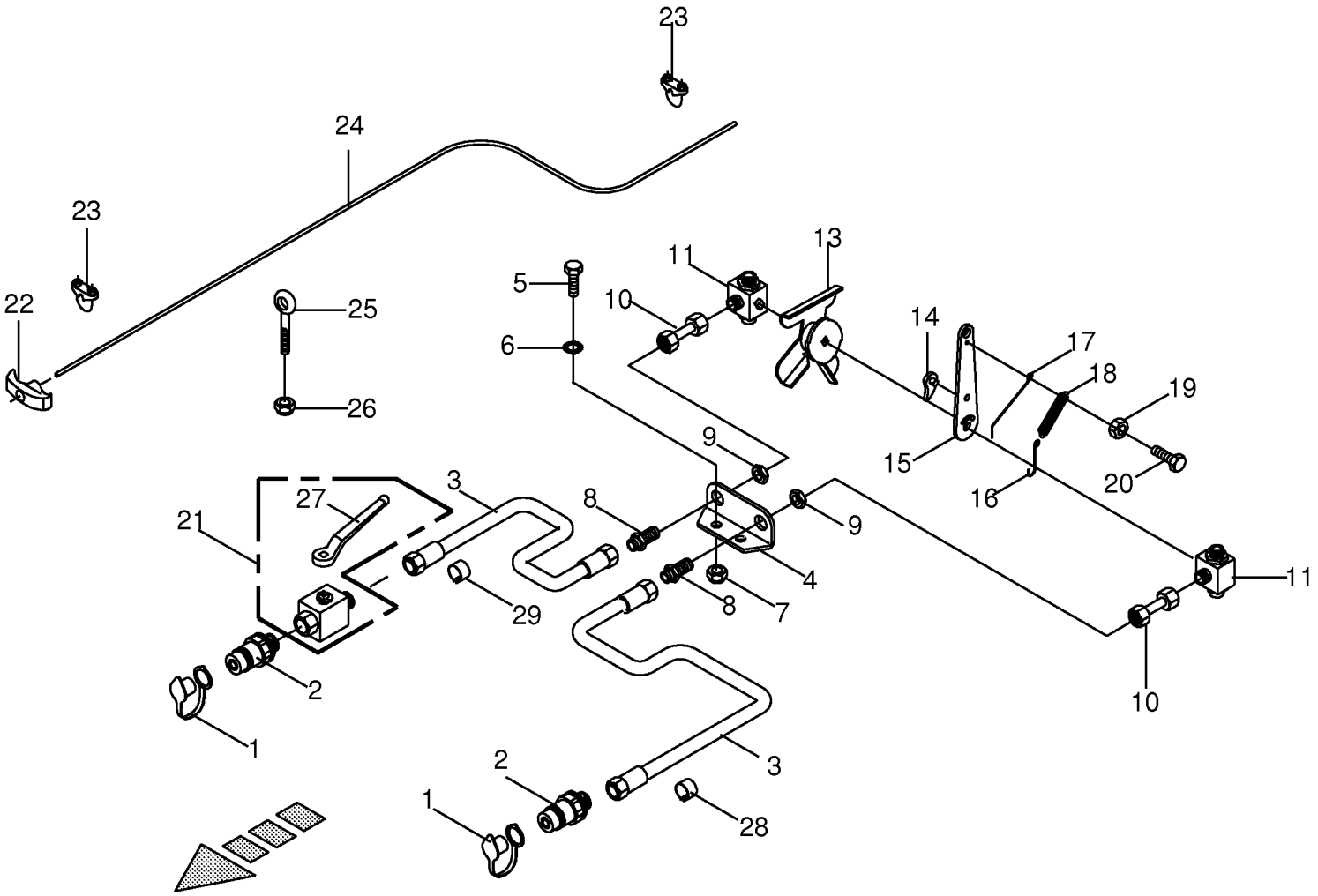

000 001 094 02 / 18.0

444 826 3

Hydraulik - Doppelumschaltventil
Hydraulics
Système hydraulique

750501 -

000 001 094 02

444 826 3 **18.0**

Pos.	ID-Nr.	Benennung	Description	Description	Masch.-Nr-	SW 710/26 T						Bemerkung/Remarks/Remarque
1	00 921 171 1	Staubmuffe -rot	Dust cap -red	Manchon anti-poussiere -rouge		x						
2	00 921 145 0	Kupplungsstecker	Connector plug	Fiche de jonction		x						M 18 X 1,5
3	00 920 026 0	Hochdruckschlauchleitung	High pressure hose line	Conduite de tuyau haute pression		x						Lg.= 2600
4	00 262 541 0	Winkel	Angle	Angle		x						
5	00 900 656 0	6kt-Schraube	Hex head bolt	Boulon tête hex		x						M 12 X 30
6	00 900 656 0	6kt-Schraube	Hex head bolt	Boulon tête hex		x						M 12 X 30
7	00 908 701 0	Sicherungsmutter	Locknut	Écrou hex		x						M 12
8	00 921 087 1	Gerade-Schottstutzen	Straight 2-way connector	Coupleur droit deux raccords		x						M 18 X 1,5
9	00 908 524 2	6kt-Mutter -niedrige Form	Hex nut -low form	Écrou hex -forme basse		x						M 18 X 1,5
10	00 230 743 0	Doppelnippel	Double nipple	Double raccord		x						L 12
11	00 921 226 0	Dreiwegeventil	Directional-control valve	Distributeur		x						M 18 X 1,5
13	00 262 543 0	Anzeigeblech	Indicator plate	Tôle d'indication		x						
14	00 274 945 1	Klinke	Ratchet	Béquille		x						
15	00 274 897 1	Hebel	Lever	Levier		x						
16	00 274 942 0	Haken	Hook	Crochet		x						Rd. 2 X 85
17	00 274 943 2	Biegefeder	Spiral spring	Ressort de flexion		x						Rd. 2 X 123
18	00 274 902 1	Zugfeder	Tension spring	Ressort de traction		x						1,5 X 8,5 X 81
19	00 908 208 0	6kt-Mutter	Hex nut	Écrou hex		x						M 6
20	00 900 607 0	6kt-Schraube	Hex head bolt	Boulon tête hex		x						M 6 X 16
21	00 919 603 0	Kugelhahn	Ball cock	Robinet a bille		x						M 18 X 1,5 250 Bar
22	00 939 063 0	Handgriff	Hand grip	Poignée		x						
23	00 917 603 1	Drahtseilklemme	Wire rope clamp	Pince de cable metallique		x						6,5
24	00 925 113 0	Kunststoffseil -Id.-Nr.= 1m	Plastic cable -Id.-no.= 1m	Corde plastique -Id.-no.= 1m		x						Rd. 6
25	00 905 338 0	Ösenschraube	Eye screw	Vis à oeillet		x						M 10 X 110
26	00 908 758 0	Sicherungsmutter	Locknut	Écrou hex		x						M 10
27	00 919 664 0	Handhebel -inkl. Schraube, Scheibe	Hand lever -incl. screw, washer	Levier à main -incl. boulon, rondelle		x						
28	27 002 542 0	Schlauchmarkierung "2" - rot	Hose marking "2" - red	Inscription de tuyan "2" - rouge		x						17 - 24
29	27 002 550 0	Schlauchmarkierung "2" - blau	Hose marking "2" - blue	Inscription de tuyan "2" - blue		x						17 - 24

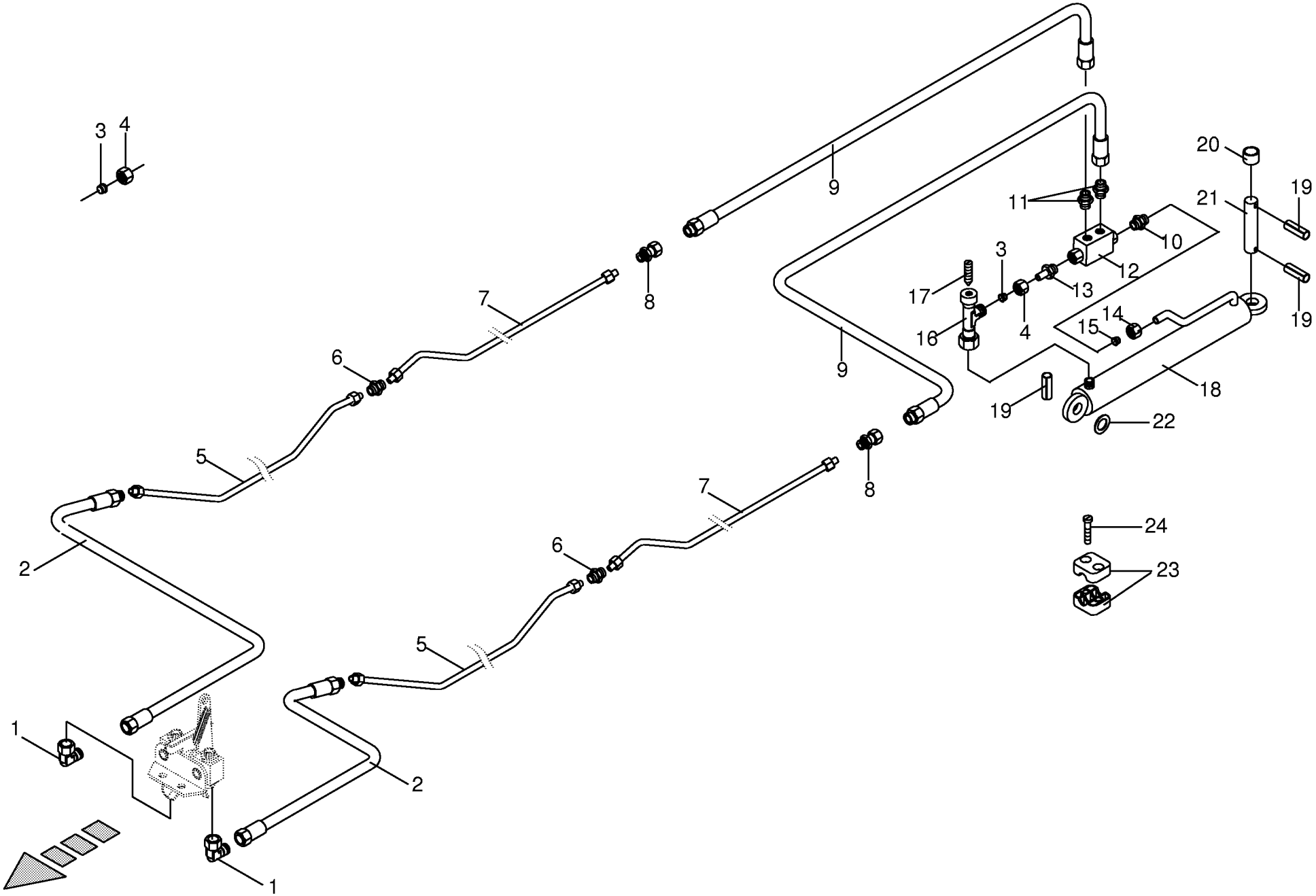

000 001 094 02 / 19.0

Hydraulik - Schwenken
Hydraulics
Système hydraulique

750501 -

000 001 094 02

444 824 4 **19.0**

Pos.	ID-Nr.	Benennung	Description	Description	Masch.-Nr-	SW 710/26 T						Bemerkung/Remarks/Remarque
1	00 921 067 1	Winkelstutzen	Angle lug	Jarret tubulure		x						M 18 X 1,5
2	00 921 028 1	Hochdruckschlauchleitung	High pressure hose line	Conduite de tuyau haute pression		x						Lg.= 1000
3	00 921 046 1	Schneidring	Cutting ring	Baque coupante		x						L 12
4	00 921 206 0	Überwurfmutter	Nozzle disc cap	Écrou de buse-pastille		x						L 12
5	00 242 769 0	Hydraulikleitung -inkl. Überwurfmutter, Schneidring	Hydraulic line -incl. nozzle disc cap, cutting ring	Ligne hydraulique -incl. écrou de buse-pastille, baque coupante		x						12 X 1,5
6	00 921 054 1	Verbindungsstutzen	Connector	Raccord		x						M 18 X 1,5
7	00 242 771 0	Hydraulikleitung -inkl. Überwurfmutter, Schneidring	Hydraulic line -incl. nozzle disc cap, cutting ring	Ligne hydraulique -incl. écrou de buse-pastille, baque coupante		x						12 X 1,5
8	00 921 093 1	Einschraubstutzen	Male connector	Raccord filet		x						M 18 X 1,5
9	00 921 001 0	Hochdruckschlauchleitung	High pressure hose line	Conduite de tuyau haute pression		x						Lg.= 600
10	00 919 964 0	Einschraubstutzen	Male connector	Raccord filet		x						R 1/4" / M 14 X 1,5
11	00 919 630 0	Einschraubstutzen	Male connector	Raccord filet		x						L 12/G 1/4"
12	00 920 890 0	Doppel - Sperrblock	Double lock-up valve unit	Bloc d'arrêt double		x						
13	00 919 692 0	Einschraubstutzen	Male connector	Raccord filet		x						M 18 X 1,5 / G 1/4"
14	00 919 962 0	Überwurfmutter	Nozzle disc cap	Écrou de buse-pastille		x						AL 8
15	00 919 961 0	Schneidring	Cutting ring	Baque coupante		x						L8
16	00 921 234 0	Drossel-Einstellbar	Adjustable restrictor	Restricteur, reglable		x						
17	00 919 951 0	Drosselschraube	Adjusting screw	Vis de commande de puissance		x						M 8 X 1
18	00 918 528 0	Hydraulikzylinder	Hydraulic cylinder	Vérin hydraulique		x						Dz 25/50 X 387/562
	00 918 812 0	Dichtungssatz	Sealing set	Jeu de joints		x						Dz 25/50
19	00 912 675 2	Spannstift	Roll pin	Goupille de serrage		x						8 X 45
20	00 346 477 3	Buchse	Bushing	Douille		x						25,5 X 33,7 X 20
21	00 250 398 3	Bolzen	Pin	Boulon		x						Rd. 25 X 119
22	00 910 845 1	Passscheibe	Shim ring	Cale		x						25 X 35 X 2,0
23	00 925 107 1	Rohrschelle -2 Hälften	Tube clamp -2 halves	Bride -2 moitiés		x						Bo.= 12
24	00 903 484 1	Zylinderschraube	Allen screw	Vis tête cylindrique		x						AM 6 X 45

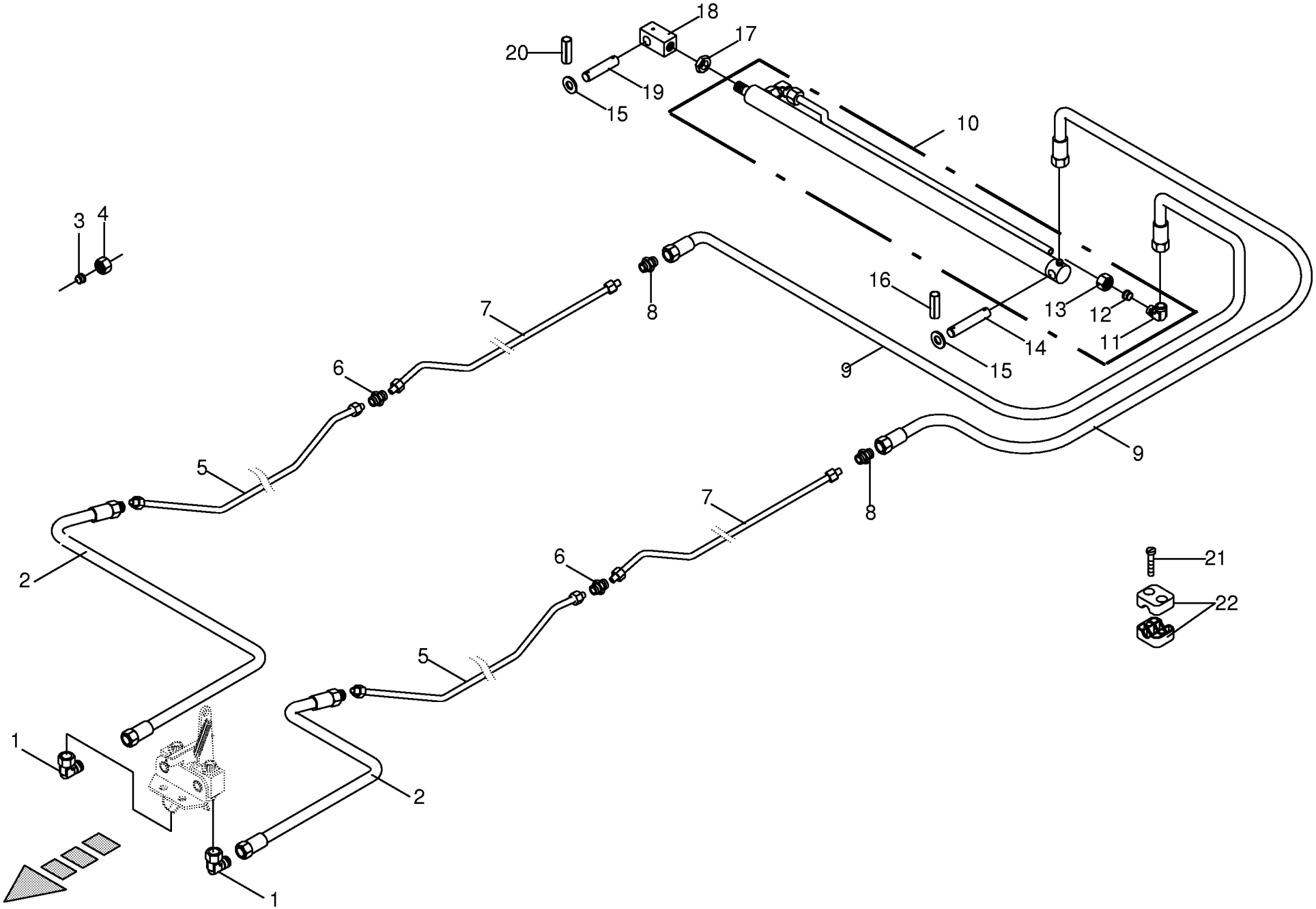

000 001 094 02 / 20.0

Hydraulik - Schwadtuch
Hydraulics - swathing deflector
Système hydraulique - toile d'andainage

750501 -

000 001 094 02

444 825 2 **20.0**

Pos.	ID-Nr.	Benennung	Description	Description	Masch.-Nr-	SW 710/26 T						Bemerkung/Remarks/Remarque
1	00 921 067 1	Winkelstutzen	Angle lug	Jarret tubulure		x						M 18 X 1,5
2	00 921 028 1	Hochdruckschlauchleitung	High pressure hose line	Conduite de tuyau haute pression		x						Lg.= 1000
3	00 921 046 1	Schneidring	Cutting ring	Baque coupante		x						L 12
4	00 921 206 0	Überwurfmutter	Nozzle disc cap	Écrou de buse-pastille		x						L 12
5	00 242 769 0	Hydraulikleitung -inkl. Überwurfmutter, Schneidring	Hydraulic line -incl. nozzle disc cap, cutting ring	Ligne hydraulique -incl. écrou de buse-pastille, baque coupante		x						12 X 1,5
6	00 921 054 1	Verbindungsstutzen	Connector	Raccord		x						M 18 X 1,5
7	00 242 771 0	Hydraulikleitung -inkl. Überwurfmutter, Schneidring	Hydraulic line -incl. nozzle disc cap, cutting ring	Ligne hydraulique -incl. écrou de buse-pastille, baque coupante		x						12 X 1,5
8	00 920 897 0	Reduzier-Verschraubung	Reducer fitting	Réduction		x						L 12 / 6
9	00 920 974 1	Hochdruckschlauchleitung	High pressure hose line	Conduite de tuyau haute pression		x						Lg.= 1000
10	00 918 509 0	Hydraulikzylinder	Hydraulic cylinder	Vérin hydraulique		x						Dz 20/32 X 830/970
	00 918 811 0	Dichtungssatz	Sealing set	Jeu de joints		x						Dz 20/32
11	00 920 917 0	Winkel-Verbindungsstutzen	Elbow union	Raccord coude		x						L 6
12	00 921 045 1	Schneidring	Cutting ring	Baque coupante		x						L 6
13	00 921 039 1	Überwurfmutter	Nozzle disc cap	Écrou de buse-pastille		x						L 6
14	00 260 733 0	Bolzen	Pin	Boulon		x						Rd. 20 X 104
15	00 910 512 2	Scheibe	Washer	Rondelle		x						21 X 37 X 3
16	00 912 644 2	Spannstift	Roll pin	Goupille de serrage		x						6 X 40
17	00 908 525 1	6kt-Mutter -niedrige Form	Hex nut -low form	Écrou hex -forme basse		x						M 20
18	00 153 491 1	Zylinderhalter	Cylinder support	Support de vérin		x						4kt 35 X 70
19	00 143 482 2	Bolzen	Pin	Boulon		x						Rd. 20 X 85
20	00 912 615 2	Spannstift	Roll pin	Goupille de serrage		x						5 X 35
21	00 903 484 1	Zylinderschraube	Allen screw	Vis tête cylindrique		x						AM 6 X 45
22	00 925 107 1	Rohrschelle -2 Hälften	Tube clamp -2 halves	Bride -2 moitiés		x						Bo.= 12

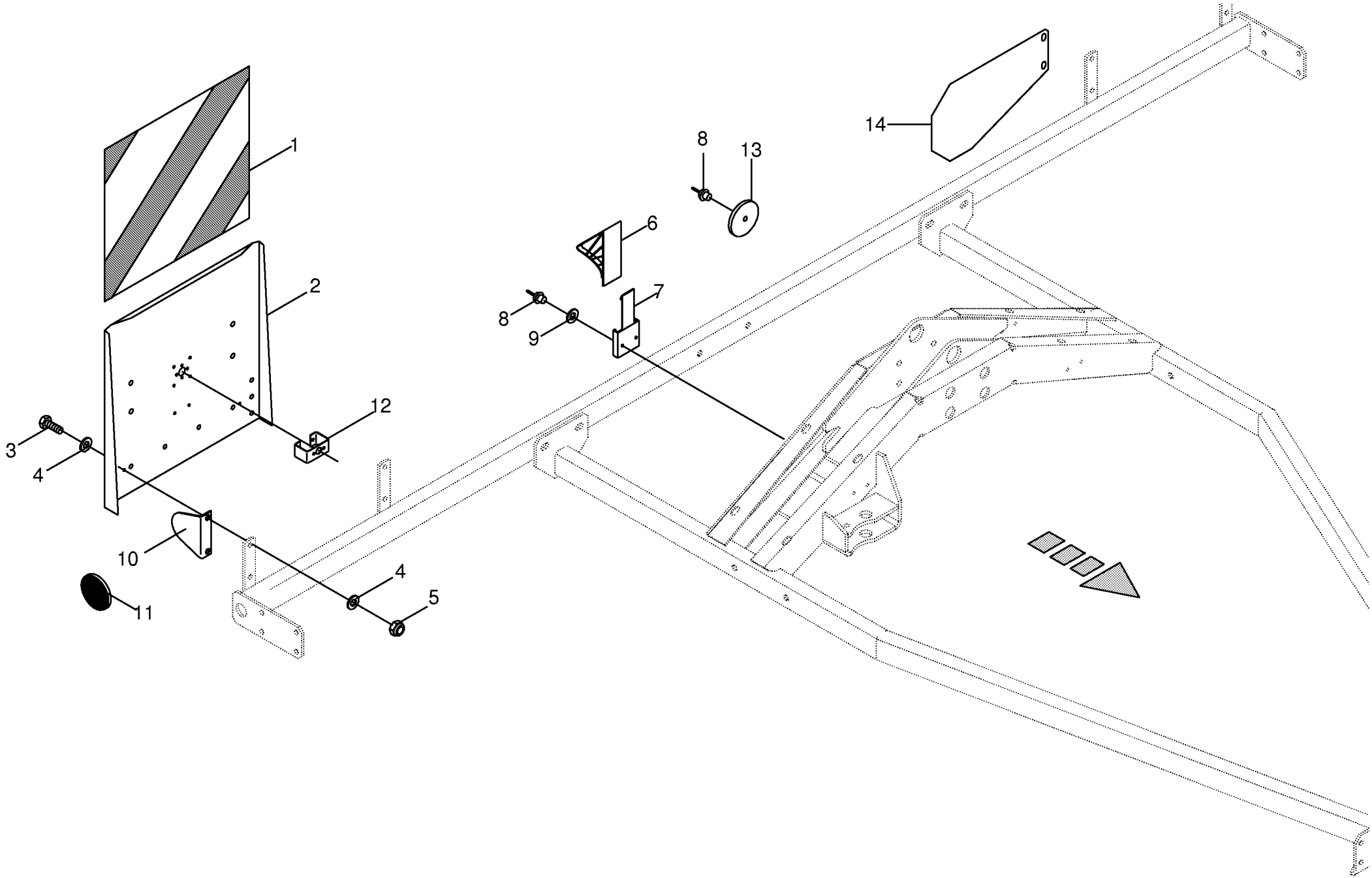

000 001 094 02 / 21.0

Warntafel / Vorlegekeil
Warning panel / Wheel chock
Panneau de signalisation / Cale de frei.

750501 -

000 001 094 02

444 819 0 **21.0**

Pos.	ID-Nr.	Benennung	Description	Description	Masch.-Nr-	SW 710/26 T						Bemerkung/Remarks/Remarque
1	00 924 569 0	Klebefolie	Decal	Autocollant		x						
2	00 260 490 2	Warntafel	Warning panel	Panneau de signalisation		x						
3	00 900 637 0	6kt-Schraube	Hex head bolt	Boulon tête hex		x						M 10 X 30
4	00 910 361 1	Scheibe	Washer	Rondelle		x						10,5 X 25 X 4
5	00 908 758 0	Sicherungsmutter	Locknut	Écrou hex		x						M 10
6	00 925 014 0	Vorlegekeil	Wheel chock	Cale de freinage		x						
7	00 925 109 0	Vorlegekeilhalter	Holder for block	Support		x						
8	00 914 138 0	Blindniet	Blind rivet	Rivet aveugle		x						4,8 X 14,5
9	00 910 500 1	Scheibe	Washer	Rondelle		x						5,3 X 10 X 1
10	00 259 143 0	Blech für Rückstrahler	Plate for reflector	Tôle pour cataphote		x						
11	00 924 634 0	Begrenzungsstrahler -gelb - selbstklebend	Side light -yellow -self- adhesive	Feu d'encombrement -jaune - autoadhésif		x						Rd. 62
12	00 268 186 0	Halter	Support	Cadre support		x						
13	00 924 535 1	Rückstrahler -rot	Rear reflector -red	Reflecteur -rouge		x						Rd. 62
14	00 265 931 0	Blech für Aufkleber	Plate for tag	Tôle pour autocollant		x						

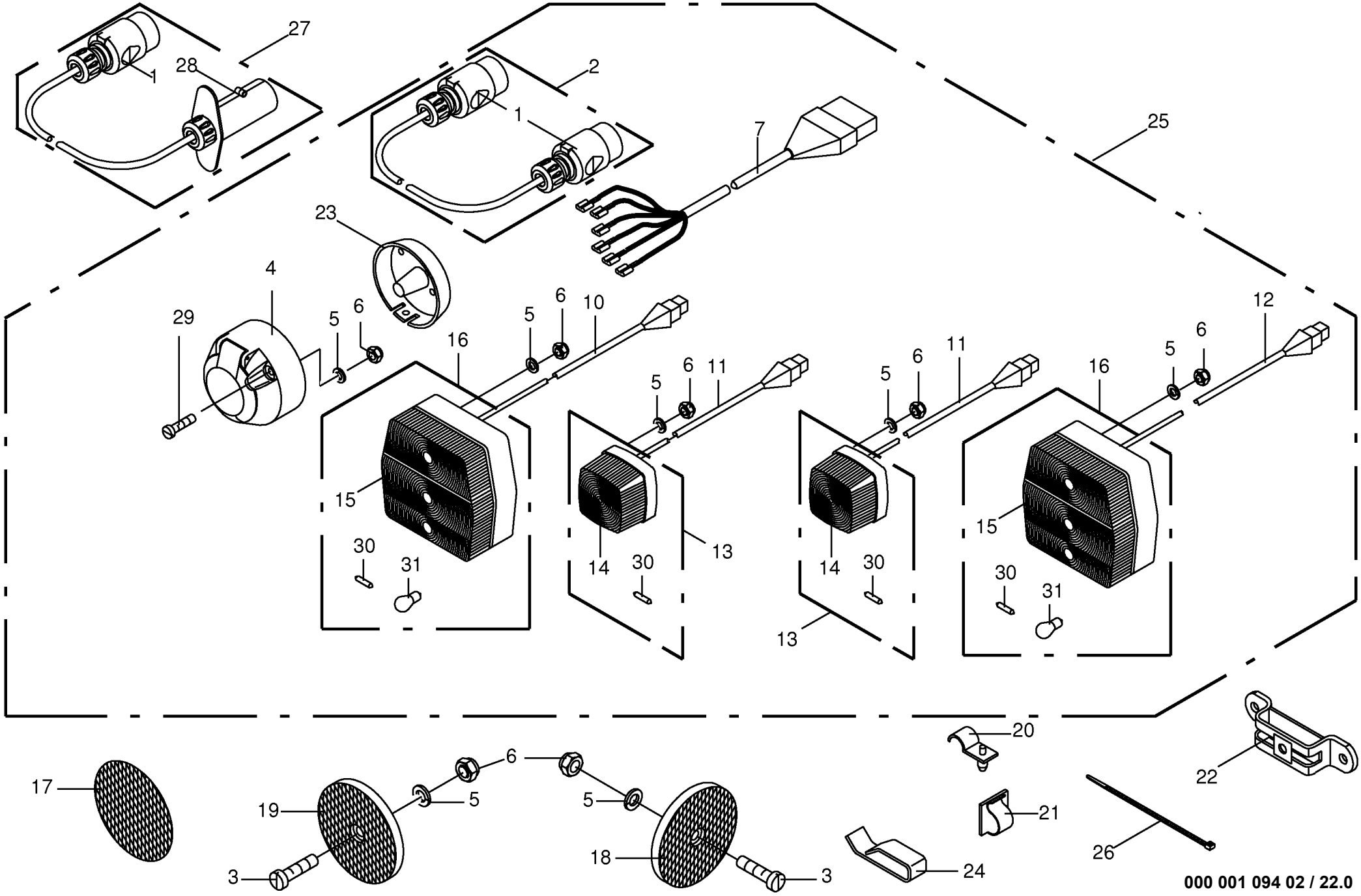
27
28
1
2
1
7
25
23
4
29
5
6
16
5
6
10
5
6
11
5
6
11
16
5
6
12
15
30
31
14
30
13
14
30
13
30
31
15
20
22
17
19
6
5
5
18
3
3
21
24
26
000 001 094 02 / 22.0

449 695 6

Beleuchtung
Lighting
Installation d'éclairage

750501 -

000 001 094 02

449 695 6 **22.0**

Pos.	ID-Nr.	Benennung	Description	Description	Masch.-Nr-	SW 710/26 T						Bemerkung/Remarks/Remarque
1	00 924 576 0	Stecker -7-polig	Plug -7-pole	Connecteur -7-pôle		x						
2	00 924 610 2	Verlängerungskabel -7-polig	Extension cable -7-pole	Cable de rallonge -7-pôle		x						Lg.= 2800
3	00 903 661 0	Zylinderschraube	Allen screw	Vis tête cylindrique		x						M 5 X 30
4	00 924 571 0	Steckdose -7-polig	Socket -7-pole	Prise de courant -7-pôle		x						
5	00 910 031 0	Federring	Spring washer	Rondelle elastique		x						B 5
6	00 908 207 1	6kt-Mutter	Hex nut	Écrou hex		x						M 5
7	00 924 785 0	Kabel -7-polig	Cable -7-pole	Câble -7-pôle		x						Lg.= 8000
10	00 924 628 1	Kabel -4-polig	Cable -4-pole	Câble -4-pôle		x						Lg.= 3000
11	00 924 645 1	Kabel -2-polig	Cable -2-pole	Câble -2-pôle		x						Lg.= 2000
12	00 924 649 1	Kabel -4-polig	Cable -4-pole	Câble -4-pôle		x						Lg.= 3000
13	00 924 611 0	Positionsleuchte -weiss	Position light -white	Feu de position -blanc		x						
14	00 924 623 0	Ersatzhaube	Lens for lamp	Verre de lampe		x						
15	00 924 699 0	Ersatzhaube	Lens for lamp	Verre de lampe		x						
16	00 924 697 0	Dreikammerleuchte	Lamp	Lampe		x						
17	00 924 634 0	Begrenzungsstrahler -gelb - selbstklebend	Side light -yellow -self- adhesive	Feu d'encombrement -jaune - autoadhésif		x						Rd. 62
18	00 924 535 1	Rückstrahler -rot	Rear reflector -red	Reflecteur -rouge		x						Rd. 62
19	00 924 536 1	Begrenzungsstrahler -gelb	Side light -yellow	Feu d'encombrement -jaune		x						Rd. 62
20	00 925 112 1	Rohrhalter	Tube support	Support de tube		x						
21	00 925 181 0	Kabelhalter	Cable support	Support de câble		x						Rd. 8
22	00 953 715 1	Einstecktasche	Insertion pocket	Bride de fixation		x						
23	00 924 517 0	Steckdosenuntersatz	Socket base	Base de prise de courant		x						
24	00 922 670 0	Chassis-Kabelklemme	Cable clamp	Attache pour càble		x						
25	00 266 090 0	Beleuchtung -kpl.	Lighting -cpl.	Éclairage -cpl.		x						
26	00 922 674 0	Kabelbinder	Cable band	Collier de serrage		x						Lg.= 200
27	00 924 782 0	Verlängerungskabel	Extension cable	Cable de rallonge		x						Lg.= 3000
28	00 924 783 0	Stecker -7-polig	Plug -7-pole	Connecteur -7-pôle		x						
29	00 903 665 0	Zylinderschraube	Allen screw	Vis tête cylindrique		x						M 5 X 50
30	00 924 709 0	Einfadenlampe	Singel filament buld	Lampe à l filament		x						12 V / 5 W
31	00 924 693 0	Einfadenlampe	Singel filament buld	Lampe à l filament		x						12 V / 21 W

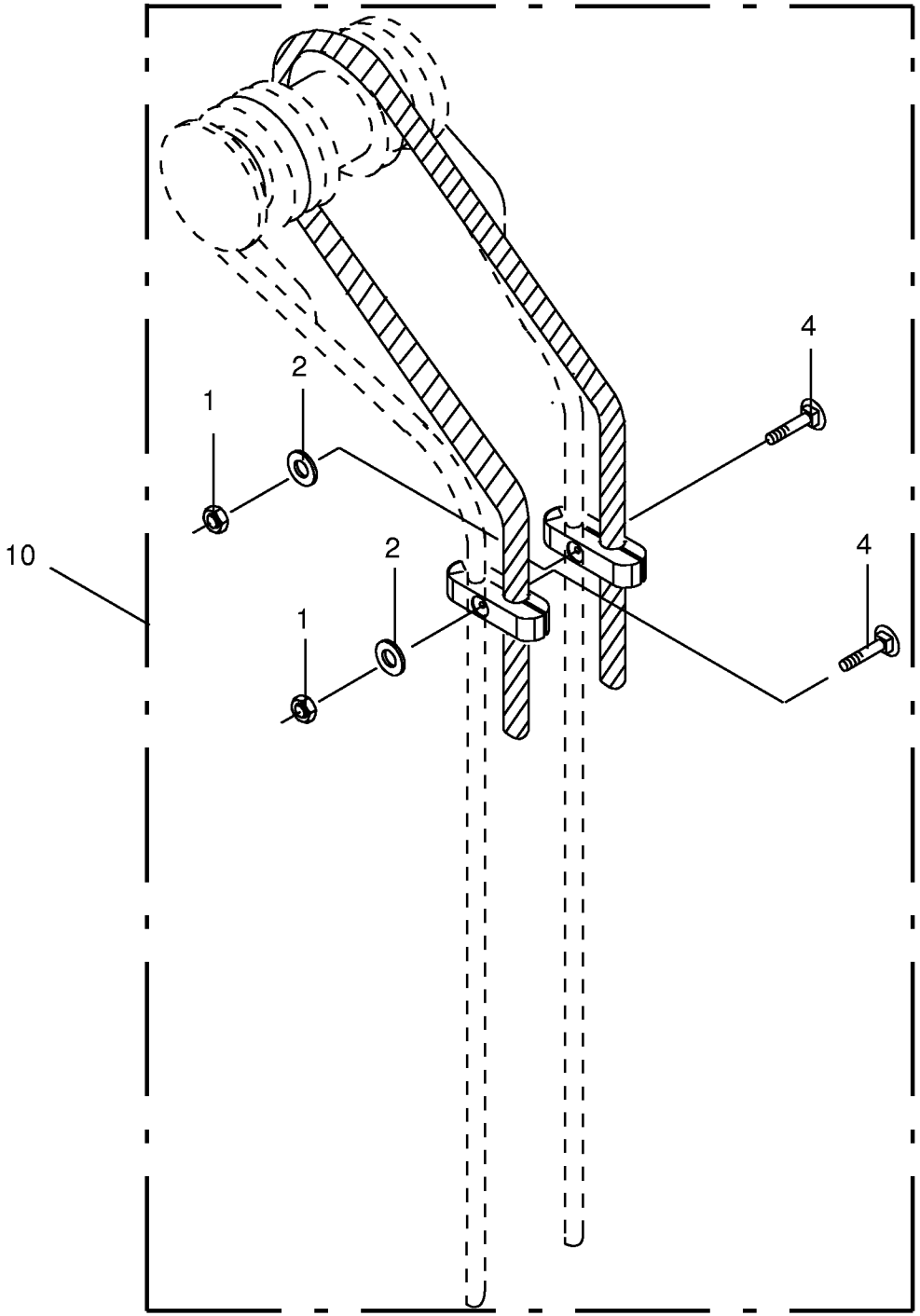

000 001 094 02 / 23.0

448 476 2

Zinkenverlustsicherung
Tine loss prevention equipment
Bride anti-perte

750501 -

000 001 094 02

448 476 2 **23.0**

Pos.	ID-Nr.	Benennung	Description	Description	Masch.-Nr-	SW 710/26 T						Bemerkung/Remarks/Remarque
1	00 908 704 1	Sicherungsmutter	Locknut	Écrou hex		x						M 6
2	00 910 351 1	Scheibe	Washer	Rondelle		x						6,4 X 18 X 1,6
4	00 904 804 1	Flachrundschraube	Coach bolt	Vis a tête bombée		x						M 6 X 30
10	00 153 479 0	Zinkenverlustsicherung -kpl.	Tine loss prevention equipment -cpl.	Bride anti-perte -cpl.		104						

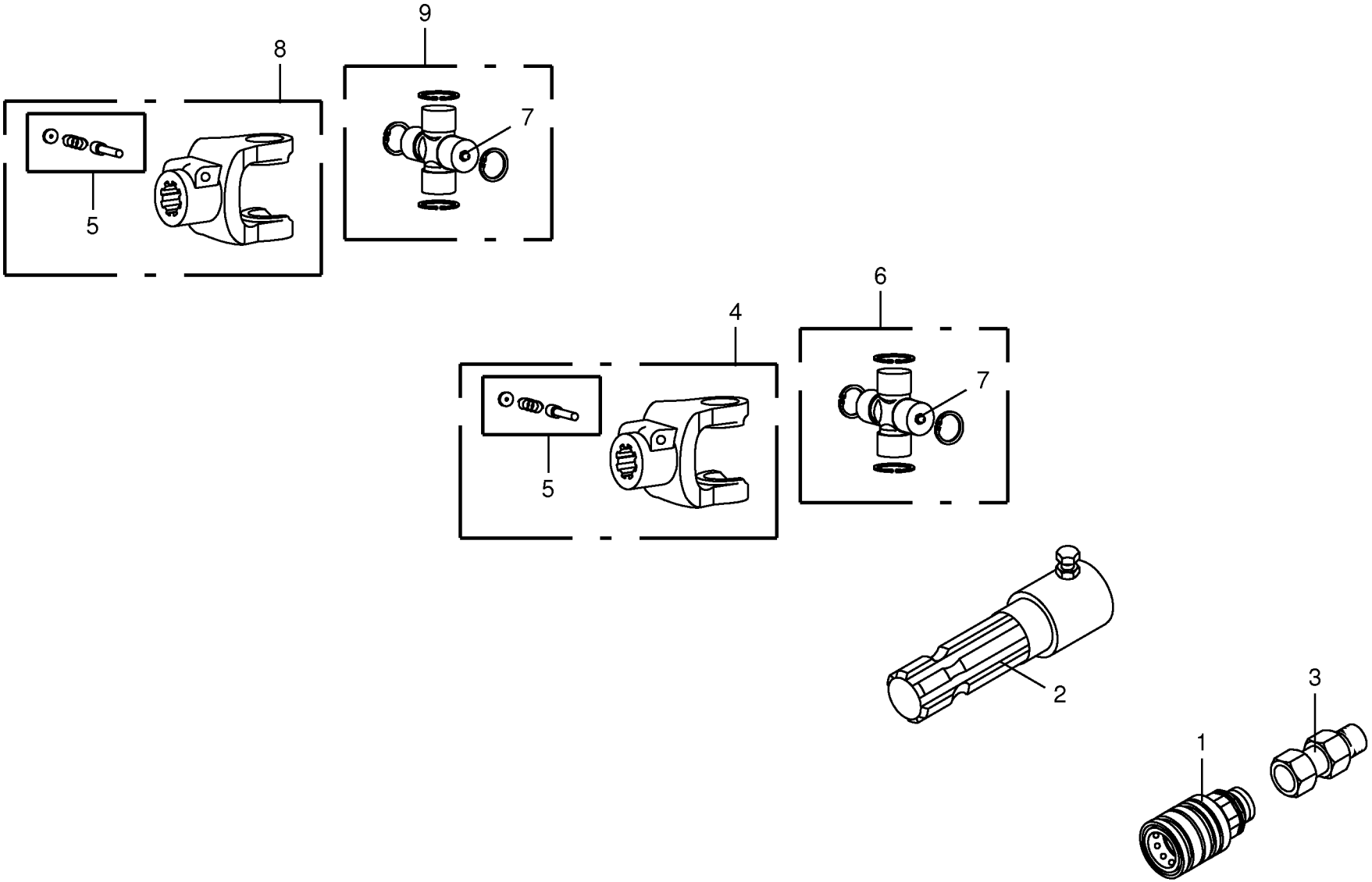
9
8
7
5
6
4
7
5
2
3
1

Zubehörteile Osteuropäische Staaten -optional
Accessories for East European countries
Accessoires pour est-europeens

750501 -

000 001 094 02

449 397 3 **23.3**

Pos.	ID-Nr.	Benennung	Description	Description	Masch.-Nr-	SW 710/26 T						Bemerkung/Remarks/Remarque
1	00 921 131 2	Kupplungsmuffe	Sleeve	Cache poussiere		x						
2	00 949 445 1	Reduzierstück	Reducing piece	Element reducteur		x						1 3/8" Z= 6
3	27 001 397 0	Einschraubstutzen	Male connector	Raccord filet		x						M 22 X 1,5 / M 20 X 1,5
4	27 003 453 0	Aufsteckgabel	Outer yoke	Machoire exterieure		x						AG 2500 Z= 8
5	00 949 630 0	Schiebestift	Locking pin	Poussoir		x						
6	00 949 447 0	Kreuzgarnitur	Cross assy	Croisillon		x						
7	00 919 103 0	Kegelschmiernippel	Grease niple	Graisseur à cone		x						M 8 X 1
8	27 003 452 0	Aufsteckgabel	Outer yoke	Machoire exterieure		x						AG 2400 Z= 8
9	00 949 521 0	Kreuzgarnitur	Cross assy	Croisillon		x						

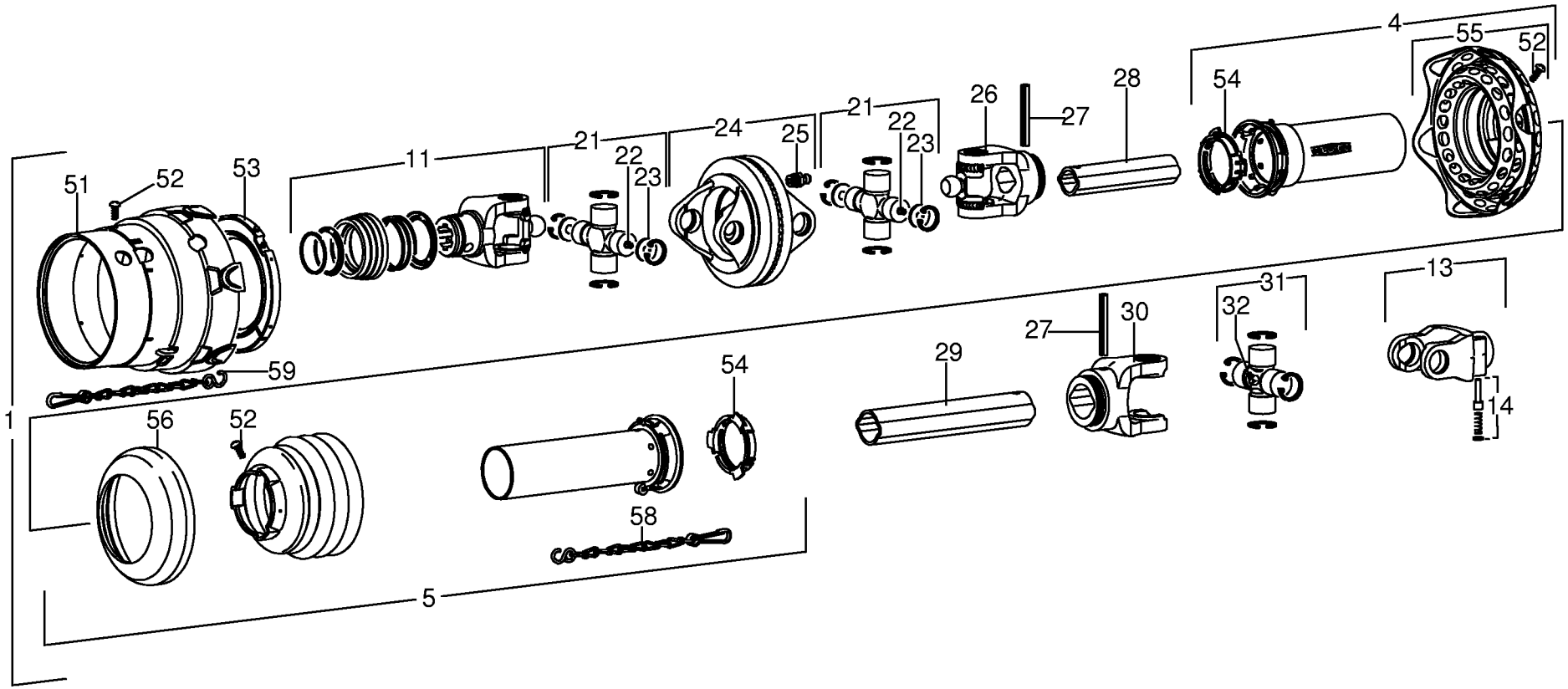

000 001 094 02 / 24.0

443 106 1

Hauptgelenkwelle Walterscheid -WWE 2280-SD15

Main Pto shaft

Arbre à cardans primaire

750501 -

000 001 094 02

443 106 1 **24.0**

Pos.	ID-Nr.	Benennung	Description	Description	Masch.-Nr-	SW 710/26 T						Bemerkung/Remarks/Remarque
1	00 955 978 1	Gelenkwelle	Pto drive shaft	Arbre articulé		x						WWE2280-SD15-1510 Z= 6/6
4	27 000 669 0	Schutzhälfte - aussen	Male tube - outside	1/2 protecteur - extérieur		x						Lg.= 1500
5	00 949 402 1	Schutzhälfte - innen	Male tube - inside	1/2 protecteur - intérieure		x						Lg.= 1500
11	27 001 307 0	Aufsteckgabel	Outer yoke	Machoire exterieure		x						1 3/8" Z= 6
13	00 949 403 0	Aufsteckgabel	Outer yoke	Machoire exterieure		x						1 3/8" Z= 6
14	00 949 630 0	Schiebestift	Locking pin	Poussoir		x						
21	27 000 670 0	Kreuzgarnitur	Cross assy	Croisillon		x						
22	00 919 002 0	Kegelschmiernippel	Grease niple	Graisseur à cone		x						M 6 X 1
23	00 955 275 0	Ronde	Circular blank	Ronde		x						Rd. 21,95 X 2
24	00 949 374 0	Doppelgabel	Double yoke	Machoire double		x						DOPG 2280
25	00 919 003 0	Kegelschmiernippel	Grease niple	Graisseur à cone		x						M 8 X 1
26	00 955 473 0	Rillengabel	Grooved yoke	Machoire rainuree		x						RG2280-0v
27	00 912 719 2	Spannstift	Roll pin	Goupille de serrage		x						10 X 65
28	00 955 335 0	Profilrohr - innen	Profile tube - inside	Tube profilé - intérieure		x						Lg.= 1400
29	00 949 739 0	Profilrohr - aussen	Profile tube - outside	Tube profilé - extérieur		x						Lg.= 1400
30	00 949 428 0	Rillengabel	Grooved yoke	Machoire rainuree		x						RG2200-1
31	00 956 560 1	Kreuzgarnitur	Cross assy	Croisillon		x						
32	00 949 629 0	Kegelschmiernippel	Grease niple	Graisseur à cone		x						M 8 X 1
51	27 000 671 0	Schutztrichter	Guard hopper	Trémie de protection		x						
52	00 949 281 0	Schraube	Screw	Boulon		x						3,5 X 9,5
53	00 955 292 0	Gleitring	Sliding ring	Anneau lisse		x						SD 05/15
54	00 949 863 0	Gleitring	Sliding ring	Anneau lisse		x						SC15/SD15
55	27 000 672 0	Schutztrichter mit Manschette	Guard cone with flexible guard	Cône protecteur avec manchon		x						SDF15-WW
56	00 949 352 0	Stützring	Thrust ring	Anneau de support		x						SC15/SD15A
58	00 949 852 1	Haltekette	Chain	Chainette		x						Lg.= 400
59	00 949 283 0	Haltekette	Chain	Chainette		x						Lg.= 600

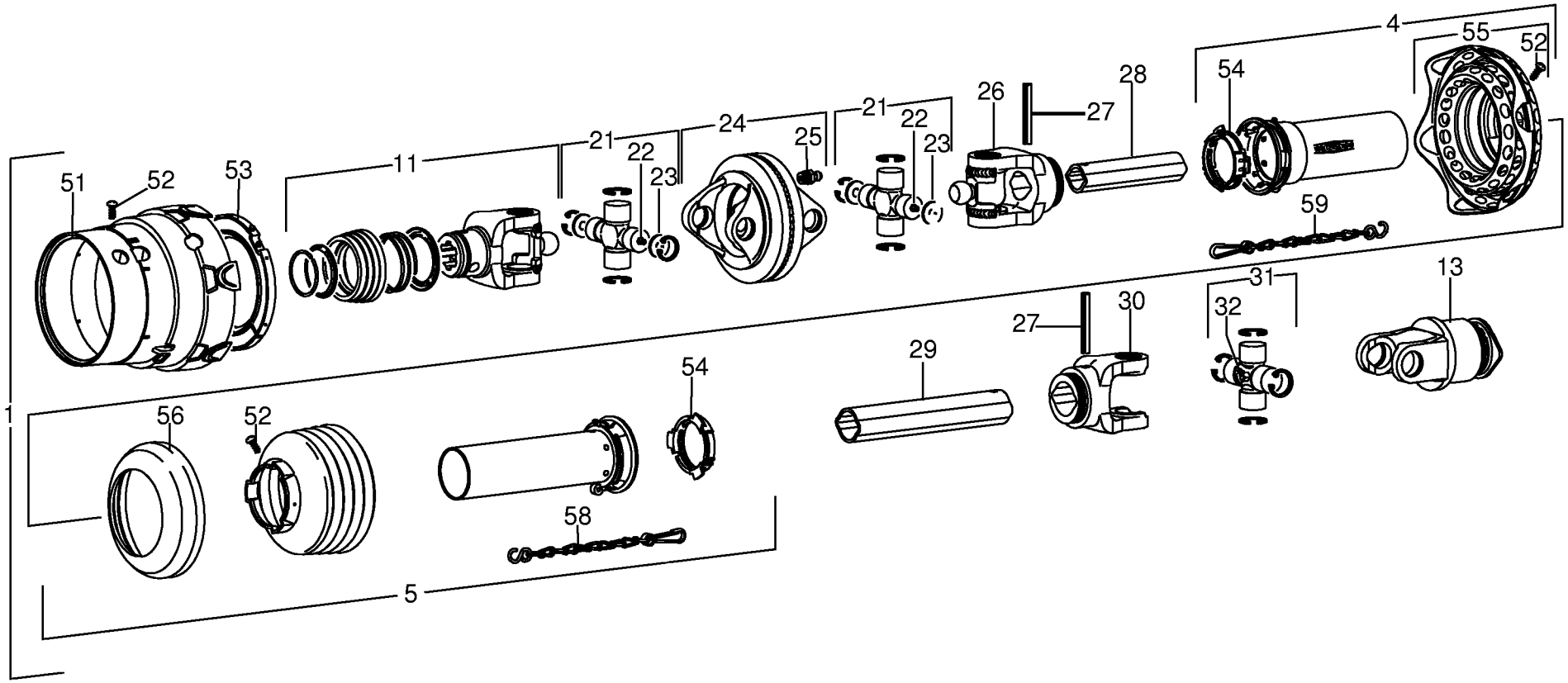

000 001 094 02 / 25.0

443 281 1

Hauptgelenkwelle Walterscheid -WWE 2280-SD15-F5/ Main Pto shaft Arbre à cardans primaire					750501 -	SW 710/26 T						000 001 094 02 443 281 1 25.0
Pos.	ID-Nr.	Benennung	Description	Description	Masch.-Nr-							Bemerkung/Remarks/Remarque
1	00 955 495 2	Gelenkwelle	Pto drive shaft	Arbre articulé		x						WWE2280-SD15-1510-F5/1R Z= 6/ 6
4	27 000 669 0	Schutzhälfte - aussen	Male tube - outside	1/2 protecteur - extérieur		x						Lg.= 1500
5	00 949 402 1	Schutzhälfte - innen	Male tube - inside	1/2 protecteur - intérieure		x						Lg.= 1500
11	27 001 307 0	Aufsteckgabel	Outer yoke	Machoire exterieure		x						1 3/8" Z= 6
13	27 004 762 0	Sperrkeilfreilauf - Rechtsdrehsinn	Block-key free wheel mechanism -right hand direction of rotation	Coin blockage de roue libre - sens de rotation à droite		x						2200 F5/1R 1 3/8" Z= 6
21	27 000 670 0	Kreuzgarnitur	Cross assy	Croisillon		x						
22	00 919 002 0	Kegelschmiernippel	Grease niple	Graisseur à cone		x						M 6 X 1
23	00 955 275 0	Ronde	Circular blank	Ronde		x						Rd. 21,95 X 2
24	00 949 374 0	Doppelgabel	Double yoke	Machoire double		x						DOPG 2280
25	00 919 003 0	Kegelschmiernippel	Grease niple	Graisseur à cone		x						M 8 X 1
26	00 955 473 0	Rillengabel	Grooved yoke	Machoire rainuree		x						RG2280-0v
27	00 912 719 2	Spannstift	Roll pin	Goupille de serrage		x						10 X 65
28	00 955 335 0	Profilrohr - innen	Profile tube - inside	Tube profilé - intérieure		x						Lg.= 1400
29	00 949 739 0	Profilrohr - aussen	Profile tube - outside	Tube profilé - extérieur		x						Lg.= 1400
30	00 949 428 0	Rillengabel	Grooved yoke	Machoire rainuree		x						RG2200-1
31	00 956 560 1	Kreuzgarnitur	Cross assy	Croisillon		x						
32	00 919 103 0	Kegelschmiernippel	Grease niple	Graisseur à cone		x						M 8 X 1
51	27 000 671 0	Schutztrichter	Guard hopper	Trémie de protection		x						
52	00 949 281 0	Schraube	Screw	Boulon		x						3,5 X 9,5
53	00 955 292 0	Gleitring	Sliding ring	Anneau lisse		x						SD 05/15
54	00 949 863 0	Gleitring	Sliding ring	Anneau lisse		x						SC15/SD15
55	27 000 672 0	Schutztrichter mit Manschette	Guard cone with flexible guard	Cône protecteur avec manchon		x						SDF15-WW
56	00 949 352 0	Stützring	Thrust ring	Anneau de support		x						SC15/SD15A
58	00 949 852 1	Haltekette	Chain	Chainette		x						Lg.= 400
59	00 949 283 0	Haltekette	Chain	Chainette		x						Lg.= 600

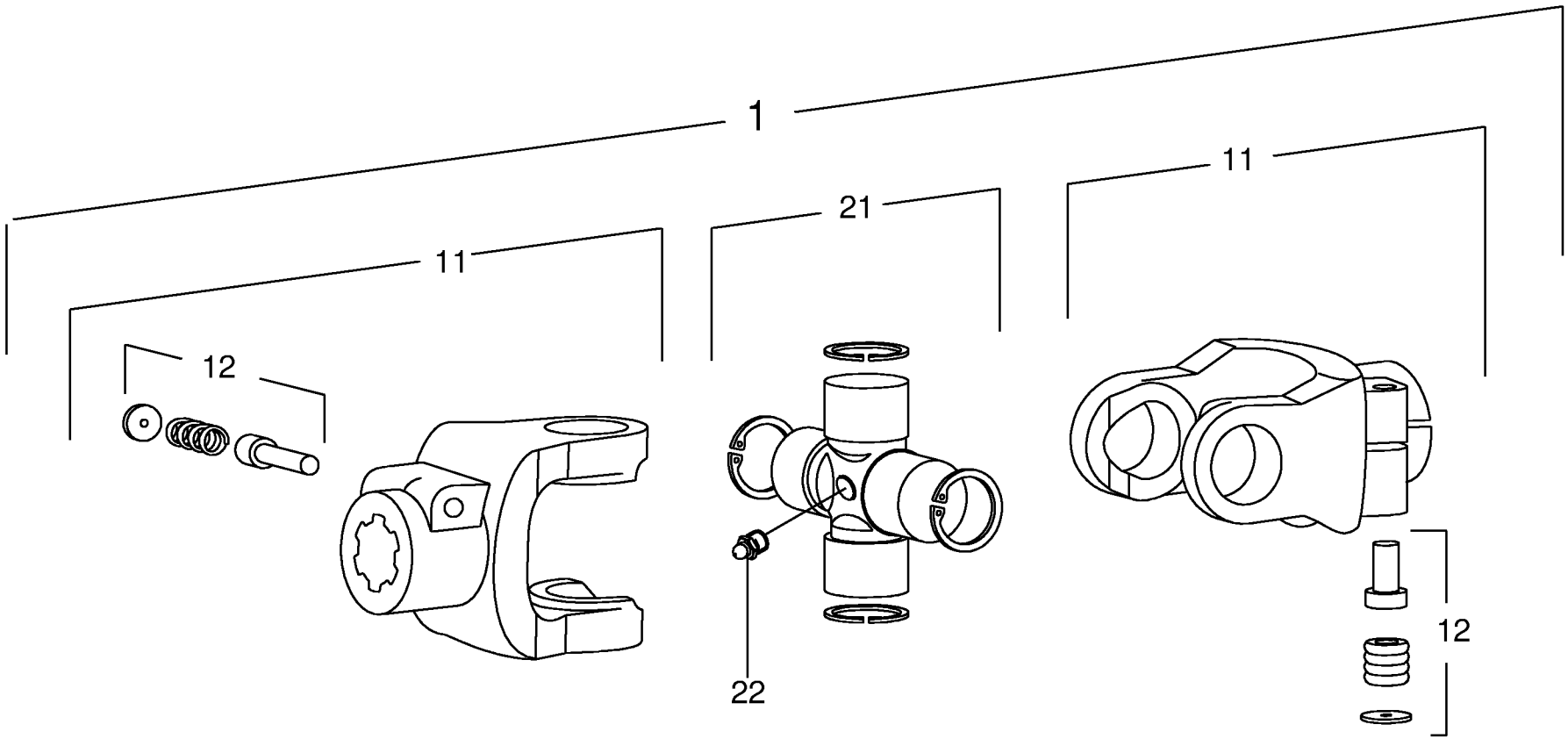

000 001 094 02 / 26.0

448 483 2

Kreuzgelenk Walterscheid **Universal joint** **Joint universel**					750501 -	SW 710/26 T						**000 001 094 02** 448 483 2 **26.0**
Pos.	ID-Nr.	Benennung	Description	Description	Masch.-Nr-							Bemerkung/Remarks/Remarque
1	00 956 028 0	Kreuzgelenk	Universal joint	Joint universel		x						1 3/8" Z= 6
11	00 949 403 1	ASGE-Gabel	ASGE-yoke	Mâchoire ASGE		x						1 3/8" Z= 6
12	00 949 630 0	Schiebestift	Locking pin	Poussoir		x						
21	00 956 560 1	Kreuzgarnitur	Cross assy	Croisillon		x						
22	00 919 103 0	Kegelschmiernippel	Grease niple	Graisseur à cone		x						M 8 X 1

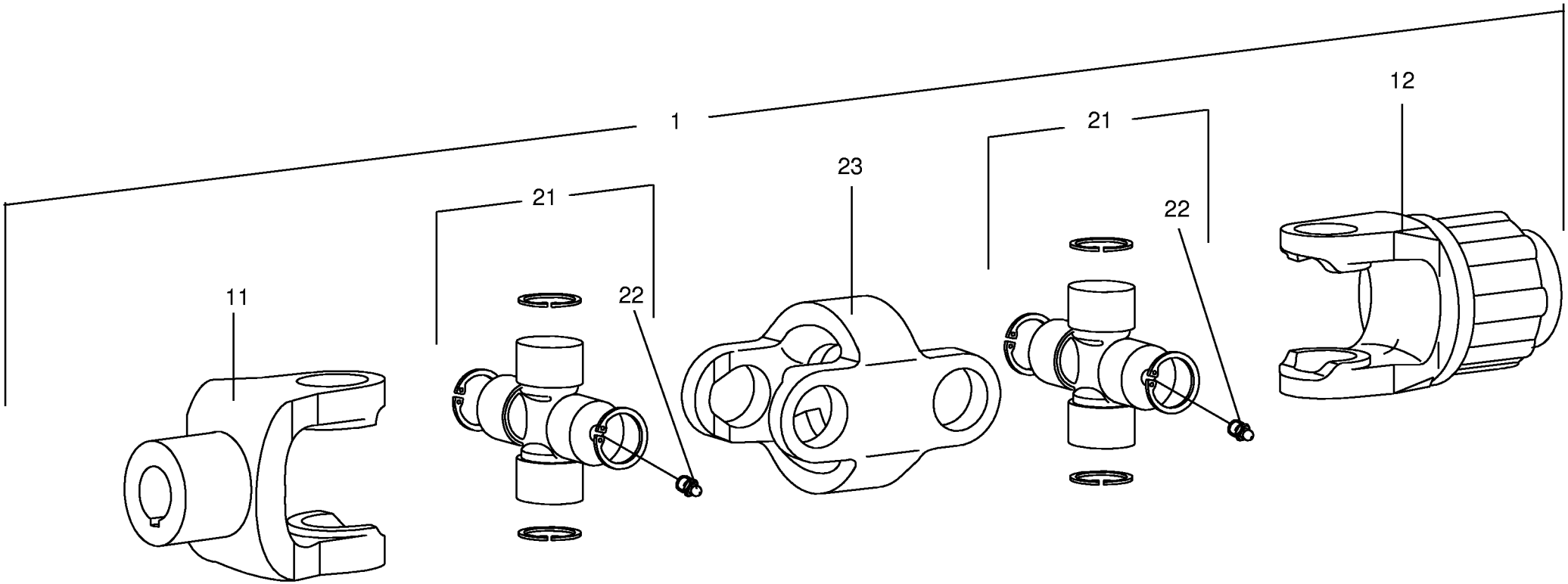

000 001 094 02 / 27.0

449 469 0

Doppelgelenk Walterscheid
Double universal joint Walterscheid
Joint à double cardan Walterscheid

750501 -

000 001 094 02

449 469 0 **27.0**

Pos.	ID-Nr.	Benennung	Description	Description	Masch.-Nr-	SW 710/26 T						Bemerkung/Remarks/Remarque
1	00 949 391 2	Kreuzgelenk	Universal joint	Joint universel		x						1 3/8"(6)
11	00 949 394 0	Nabengabel	Outer yoke	Machoire exterieure		x						DG 2200, Rd. 30
12	00 949 370 1	Sternratsche	Star ratchet	Cliquet		x						K32B-2200-1 3/8" Z= 6 600 Nm
21	00 955 475 0	Kreuzgarnitur	Cross assy	Croisillon		x						
22	00 919 203 0	Kegelschmiernippel	Grease niple	Graisseur à cone		x						M 8 X 1
23	00 949 369 0	Doppelgabel	Double yoke	Machoire double		x						DOPG 2200-78

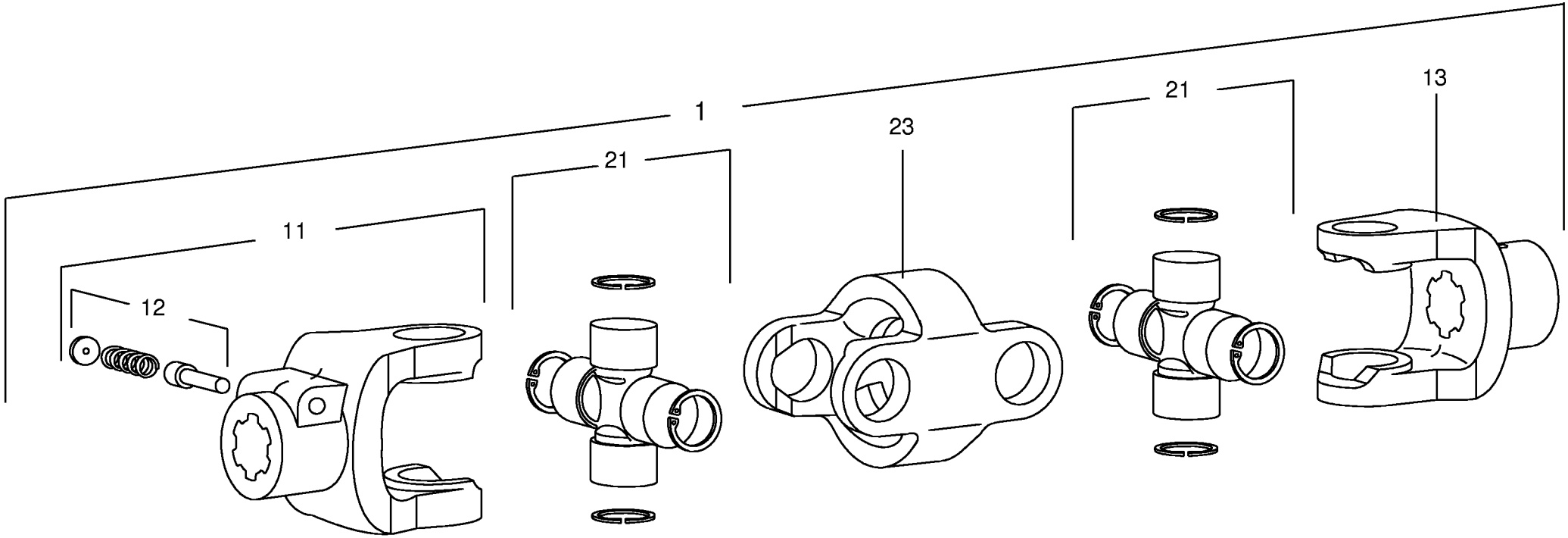

000 001 094 02 / 28.0

447 894 0

Kreuzgelenk **By Py**
Universal joint
Joint universel

750501 -

000 001 094 02

447 894 0 **28.0**

Pos.	ID-Nr.	Benennung	Description	Description	Masch.-Nr-	SW 710/26 T						Bemerkung/Remarks/Remarque
1	00 956 029 0	Doppelgelenk	Double universal joint	Joint à double cardan		x						DG2 Z= 6/6
11	00 956 400 0	Aussengabel	Outer yoke	Machoire exterieure		x						1 3/8" Z= 6
12	00 956 111 0	Schiebestift mit Feder	Locking pin with spring	Poussoir avec ressort		x						
13	00 956 386 0	Aussengabel	Outer yoke	Machoire exterieure		x						1 3/8" Z= 6
21	00 956 560 1	Kreuzgarnitur	Cross assy	Croisillon		x						
23	00 956 229 2	Doppelgabel	Double yoke	Machoire double		x						

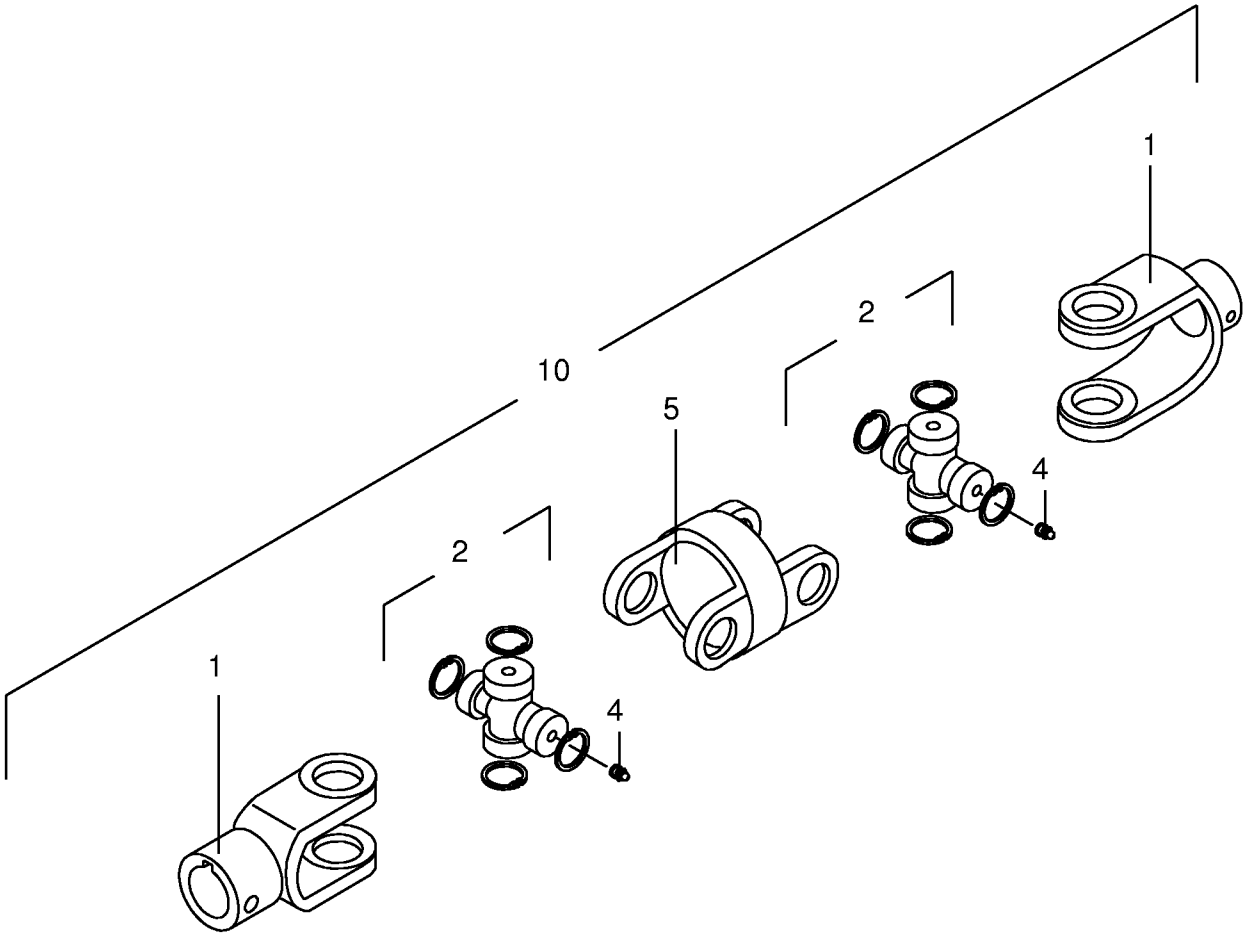
10
1
2
5
4
2
4
1

Kreuzgelenk/Weitwinkel **ByPy**
Wide angel universal joint
Croisillon grand angle

750501 -

000 001 094 02

449 468 0 **29.0**

Pos.	ID-Nr.	Benennung	Description	Description	Masch.-Nr-	SW 710/26 T						Bemerkung/Remarks/Remarque
1	00 956 253 0	Aussengabel	Outer yoke	Machoire exterieure		x						
2	00 956 145 0	Kreuzgarnitur	Cross assy	Croisillon		x						
4	00 919 002 0	Kegelschmiernippel	Grease niple	Graisseur à cone		x						M 6 X 1
5	00 956 229 2	Doppelgabel	Double yoke	Machoire double		x						
10	00 949 154 2	Kreuzgelenk Weitwinkel	Univ. joint wide angle	Joint univ. grand angle		x						Gr.2 , Nut/Nut

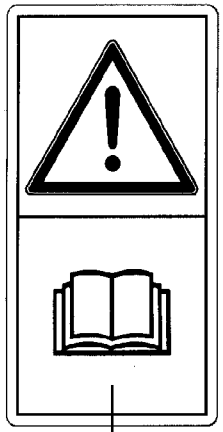

1

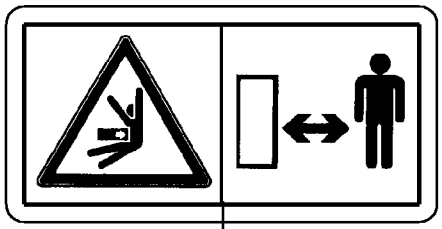

2

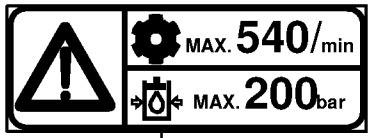

3

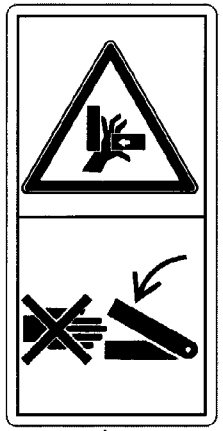

4

Sicherheitsaufkleber
Warning signs
Plaque indicatrices de securite

750501 -

000 001 094 02

444 820 0 **30.0**

Pos.	ID-Nr.	Benennung	Description	Description	Masch.-Nr-	SW 710/26 T						Bemerkung/Remarks/Remarque
1	00 939 471 1	Aufkleber	Tag	Autocollant		x						
2	00 939 472 2	Aufkleber	Tag	Autocollant		x						
3	00 939 100 4	Aufkleber	Tag	Autocollant		x						
4	00 942 196 1	Aufkleber	Tag	Autocollant		x						

1

2

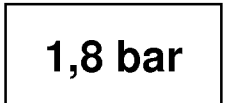

3

4

5

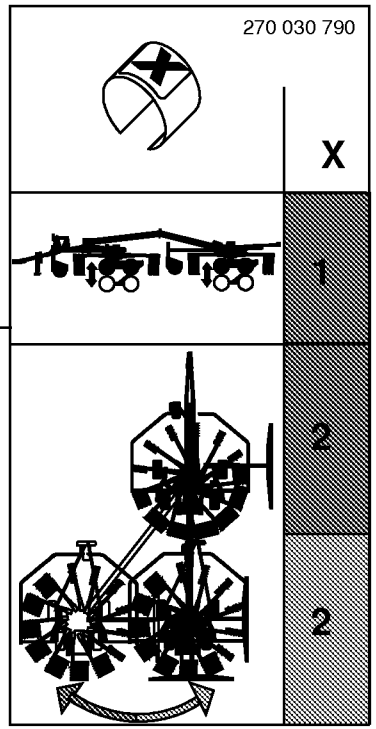

6

7

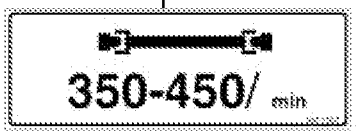

Hinweisaufkleber
General information labels
Plaque indicatrices generales

750501 -

000 001 094 02

444 821 5 **31.0**

Pos.	ID-Nr.	Benennung	Description	Description	Masch.-Nr-	SW 710/26 T						Bemerkung/Remarks/Remarque
1	00 942 462 0	Aufkleber	Tag	Autocollant		x						
2	00 942 320 0	Aufkleber	Tag	Autocollant		x						Lg.= 600
	00 942 296 0	Aufkleber -beige	Tag -beige	Autocollant -beige		x						Lg.= 370
3	00 942 432 0	Aufkleber	Tag	Autocollant		x						1,8 bar
4	00 939 218 1	Aufkleber	Tag	Autocollant		x						25
	00 939 145 1	Aufkleber	Tag	Autocollant		x						40
5	00 942 012 1	Aufkleber	Tag	Autocollant		x						
6	27 003 079 0	Aufkleber	Tag	Autocollant		x						
7	00 942 119 1	Aufkleber	Tag	Autocollant		x						

ID-NR. ID-NO.	TAFEL DIAG.	POS. POS.	ID-NR. ID-NO.	TAFEL DIAG.	POS. POS.	ID-NR. ID-NO.	TAFEL DIAG.	POS. POS.	ID-NR. ID-NO.	TAFEL DIAG.	POS. POS.	ID-NR. ID-NO.	TAFEL DIAG.	POS. POS.
00 015 213 5	2.0	12	00 242 723 1	4.0	29	00 265 709 0	17.0	25	00 267 664 1	6.0	23	00 267 948 0	13.4	14
00 015 213 5	14.0	29	00 242 723 1	11.0	29	00 265 931 0	21.0	14	00 267 664 1	13.0	23	00 267 955 0	1.0	7
00 143 482 2	20.0	19	00 242 724 1	4.0	16	00 266 090 0	22.0	25	00 267 664 1	13.3	23	00 267 956 1	6.0	6
00 151 040 0	6.0	19	00 242 726 0	3.0	19	00 267 236 1	1.0	2	00 267 664 1	13.4	23	00 267 956 1	13.0	6
00 151 040 0	13.0	19	00 242 737 0	9.0	1	00 267 527 0	6.0	37	00 267 672 0	6.0	28	00 267 956 1	13.3	6
00 151 040 0	13.3	19	00 242 738 0	9.0	15	00 267 527 0	13.0	37	00 267 672 0	13.0	28	00 267 956 1	13.4	6
00 151 040 0	13.4	19	00 242 742 0	10.0	7	00 267 527 0	13.3	37	00 267 672 0	13.3	28	00 267 998 1	4.0	6
00 153 021 1	5.0	24	00 242 746 0	10.0	19	00 267 527 0	13.4	37	00 267 672 0	13.4	28	00 267 998 1	11.0	6
00 153 021 1	12.0	24	00 242 751 1	1.0	1	00 267 527 0	16.0	20	00 267 673 0	6.0	34	00 268 053 0	5.0	1
00 153 113 3	2.0	17	00 242 761 0	1.0	34	00 267 528 1	16.0	16	00 267 673 0	13.0	34	00 268 053 0	12.0	1
00 153 113 3	14.0	14	00 242 762 0	3.0	1	00 267 529 0	6.0	35	00 267 673 0	13.3	34	00 268 056 1	4.0	12
00 153 206 0	2.0	19	00 242 763 0	3.0	20	00 267 529 0	13.0	35	00 267 673 0	13.4	34	00 268 056 1	11.0	12
00 153 206 0	14.0	17	00 242 764 0	3.0	9	00 267 529 0	13.3	35	00 267 674 0	6.0	33	00 268 060 0	4.0	7
00 153 207 0	6.0	38	00 242 765 0	9.0	19	00 267 529 0	13.4	35	00 267 674 0	13.0	33	00 268 060 0	11.0	7
00 153 207 0	13.0	38	00 242 766 0	10.0	2	00 267 529 0	16.0	19	00 267 674 0	13.3	33	00 268 064 1	5.0	16
00 153 207 0	13.3	38	00 242 767 2	11.0	1	00 267 577 4	14.0	1	00 267 674 0	13.4	33	00 268 064 1	12.0	16
00 153 207 0	13.4	38	00 242 769 0	19.0	5	00 267 595 2	6.0	16	00 267 675 1	6.0	30	00 268 084 1	4.0	10
00 153 277 4	7.0	25	00 242 769 0	20.0	5	00 267 603 2	13.0	16	00 267 675 1	13.0	30	00 268 084 1	11.0	10
00 153 277 4	15.0	22	00 242 771 0	17.0	4	00 267 609 2	15.0	13	00 267 675 1	13.3	30	00 268 090 0	4.0	11
00 153 278 1	7.0	26	00 242 771 0	19.0	7	00 267 614 0	7.0	11	00 267 675 1	13.4	30	00 268 090 0	11.0	11
00 153 278 1	15.0	23	00 242 771 0	20.0	7	00 267 620 2	7.0	1	00 267 677 0	15.0	1	00 268 091 0	5.0	2
00 153 322 0	9.0	22	00 242 772 2	4.0	1	00 267 621 1	9.0	16	00 267 678 0	9.0	9	00 268 091 0	12.0	2
00 153 322 0	10.0	17	00 242 775 0	16.0	32	00 267 621 1	10.0	3	00 267 681 0	9.0	13	00 268 111 0	5.0	27
00 153 383 3	7.0	16	00 242 777 1	17.0	23	00 267 625 2	2.0	1	00 267 683 0	2.0	16	00 268 111 0	12.0	27
00 153 383 3	15.0	11	00 250 309 0	16.0	37	00 267 626 0	7.0	8	00 267 683 0	14.0	12	00 268 114 1	4.0	13
00 153 479 0	23.0	10	00 250 309 0	17.0	12	00 267 630 1	7.0	6	00 267 689 2	7.0	18	00 268 114 1	11.0	13
00 153 491 1	20.0	18	00 250 374 0	16.0	15	00 267 631 2	2.0	6	00 267 689 2	15.0	15	00 268 186 0	21.0	12
00 153 516 1	5.0	15	00 250 398 3	19.0	21	00 267 631 2	14.0	6	00 267 831 1	6.0	20	00 268 219 1	3.0	14
00 153 516 1	12.0	15	00 259 143 0	21.0	10	00 267 635 2	15.0	5	00 267 831 1	13.0	20	00 268 276 0	5.0	9
00 153 877 0	7.0	7	00 260 490 2	21.0	2	00 267 637 0	15.0	1	00 267 832 0	6.0	24	00 268 276 0	12.0	9
00 153 877 0	15.0	2	00 260 600 1	6.0	3	00 267 640 0	11.0	31	00 267 832 0	13.0	24	00 268 281 0	2.0	9
00 154 314 3	7.0	29	00 260 600 1	13.0	3	00 267 644 3	15.0	10	00 267 833 0	6.0	26	00 268 281 0	14.0	10
00 154 686 0	9.0	4	00 260 600 1	13.3	3	00 267 650 0	16.0	34	00 267 833 0	13.0	26	00 268 282 0	17.0	20
00 200 450 2	4.0	18	00 260 600 1	13.4	3	00 267 652 0	2.0	7	00 267 858 2	17.0	2	00 268 349 1	1.0	16
00 200 450 2	11.0	18	00 260 600 1	15.0	36	00 267 652 0	14.0	7	00 267 877 0	1.0	28	00 268 351 0	2.0	15
00 229 610 0	16.0	31	00 260 733 0	20.0	14	00 267 656 0	17.0	10	00 267 885 0	7.0	20	00 268 351 0	14.0	11
00 229 610 0	17.0	8	00 262 541 0	18.0	4	00 267 663 1	6.0	17	00 267 885 0	15.0	18	00 268 354 0	7.0	19
00 230 743 0	16.0	21	00 262 543 0	18.0	13	00 267 663 1	13.0	17	00 267 948 0	6.0	14	00 268 354 0	15.0	16
00 230 743 0	17.0	6	00 265 061 3	5.0	23	00 267 663 1	13.3	17	00 267 948 0	13.0	14	00 268 355 1	1.0	19
00 230 743 0	18.0	10	00 265 061 3	12.0	23	00 267 663 1	13.4	17	00 267 948 0	13.3	14	00 268 364 2	7.0	22

ID-NR. ID-NO.	TAFEL DIAG.	POS. POS.	ID-NR. ID-NO.	TAFEL DIAG.	POS. POS.	ID-NR. ID-NO.	TAFEL DIAG.	POS. POS.	ID-NR. ID-NO.	TAFEL DIAG.	POS. POS.	ID-NR. ID-NO.	TAFEL DIAG.	POS. POS.
00 268 364 2	15.0	19	00 900 362 0	5.0	26	00 901 410 0	16.0	49	00 908 215 0	13.4	8	00 908 819 1	13.4	31
00 268 365 0	15.0	38	00 900 362 0	12.0	26	00 901 451 0	6.0	10	00 908 215 0	15.0	29	00 909 520 1	7.0	17
00 268 366 0	1.0	31	00 900 607 0	18.0	20	00 901 451 0	13.0	10	00 908 524 2	18.0	9	00 909 520 1	15.0	12
00 268 369 1	1.0	10	00 900 608 0	7.0	23	00 901 451 0	13.3	10	00 908 525 1	20.0	17	00 909 800 1	5.0	30
00 268 370 0	1.0	14	00 900 608 0	15.0	20	00 901 451 0	13.4	10	00 908 701 0	1.0	9	00 909 800 1	12.0	30
00 268 371 0	1.0	20	00 900 608 0	16.0	40	00 901 453 0	9.0	18	00 908 701 0	2.0	28	00 909 904 1	3.0	6
00 268 388 0	15.0	35	00 900 612 0	3.0	2	00 901 453 0	10.0	5	00 908 701 0	5.0	5	00 909 904 1	7.0	10
00 268 389 2	15.0	34	00 900 614 0	9.0	10	00 901 458 0	5.0	21	00 908 701 0	6.0	12	00 909 904 1	10.0	9
00 268 402 0	5.0	28	00 900 617 0	1.0	32	00 901 458 0	12.0	21	00 908 701 0	7.0	15	00 909 904 1	10.0	21
00 268 402 0	12.0	28	00 900 617 0	16.0	28	00 901 460 0	5.0	21	00 908 701 0	9.0	8	00 909 907 0	1.0	5
00 268 405 0	5.0	20	00 900 634 0	8.0	42	00 901 460 0	12.0	21	00 908 701 0	12.0	5	00 909 907 0	8.0	47
00 268 405 0	12.0	20	00 900 636 0	2.0	18	00 901 461 0	5.0	13	00 908 701 0	13.0	12	00 909 908 1	3.0	3
00 268 523 0	16.0	30	00 900 636 0	14.0	16	00 901 461 0	12.0	13	00 908 701 0	13.3	12	00 909 909 1	2.0	3
00 268 678 0	15.0	30	00 900 637 0	2.0	2	00 901 485 2	10.0	20	00 908 701 0	13.4	12	00 909 909 1	7.0	3
00 268 925 0	5.0	19	00 900 637 0	7.0	2	00 903 212 1	10.0	22	00 908 701 0	14.0	5	00 909 909 1	14.0	15
00 268 925 0	12.0	19	00 900 637 0	8.0	22	00 903 213 1	10.0	22	00 908 701 0	14.0	26	00 909 910 1	1.0	8
00 268 938 0	6.0	1	00 900 637 0	21.0	3	00 903 477 1	17.0	27	00 908 701 0	15.0	9	00 909 910 1	3.0	23
00 268 938 0	13.0	1	00 900 638 0	1.0	17	00 903 481 1	16.0	45	00 908 701 0	18.0	7	00 909 910 1	4.0	31
00 268 938 0	13.3	1	00 900 638 0	3.0	16	00 903 481 1	17.0	31	00 908 704 1	7.0	28	00 909 910 1	5.0	4
00 268 938 0	13.4	1	00 900 653 0	4.0	3	00 903 484 1	19.0	24	00 908 704 1	15.0	25	00 909 910 1	9.0	3
00 270 283 1	16.0	29	00 900 653 0	11.0	3	00 903 484 1	20.0	21	00 908 704 1	23.0	1	00 909 910 1	10.0	6
00 271 388 1	10.0	25	00 900 656 0	3.0	22	00 903 661 0	22.0	3	00 908 706 0	1.0	40	00 909 910 1	11.0	32
00 274 339 2	2.0	14	00 900 656 0	9.0	2	00 903 665 0	22.0	29	00 908 706 0	9.0	12	00 909 910 1	12.0	4
00 274 339 2	14.0	31	00 900 656 0	15.0	28	00 904 045 3	10.0	28	00 908 706 0	16.0	24	00 909 911 0	6.0	11
00 274 897 1	18.0	15	00 900 656 0	18.0	5	00 904 755 2	1.0	4	00 908 719 0	3.0	7	00 909 911 0	13.0	11
00 274 902 1	18.0	18	00 900 656 0	18.0	6	00 904 804 1	23.0	4	00 908 719 0	10.0	11	00 909 911 0	13.3	11
00 274 942 0	18.0	16	00 900 657 0	1.0	26	00 904 884 2	9.0	6	00 908 719 0	10.0	23	00 909 911 0	13.4	11
00 274 943 2	18.0	17	00 900 657 0	3.0	8	00 904 983 1	7.0	21	00 908 758 0	1.0	6	00 909 911 0	14.0	3
00 274 945 1	18.0	14	00 900 657 0	7.0	12	00 904 983 1	15.0	17	00 908 758 0	2.0	5	00 909 911 0	15.0	7
00 278 411 2	16.0	22	00 900 657 0	15.0	14	00 905 337 0	17.0	24	00 908 758 0	3.0	18	00 909 912 1	15.0	33
00 278 806 1	16.0	50	00 900 658 0	6.0	9	00 905 338 0	18.0	25	00 908 758 0	7.0	5	00 910 031 0	22.0	5
00 332 490 0	4.0	24	00 900 658 0	13.0	9	00 906 008 0	8.0	13	00 908 758 0	14.0	13	00 910 303 1	10.0	10
00 332 490 0	11.0	24	00 900 658 0	13.3	9	00 908 207 1	22.0	6	00 908 758 0	15.0	4	00 910 351 1	7.0	24
00 337 256 3	1.0	38	00 900 658 0	13.4	9	00 908 208 0	16.0	46	00 908 758 0	16.0	54	00 910 351 1	15.0	21
00 338 325 1	1.0	36	00 900 672 0	7.0	9	00 908 208 0	18.0	19	00 908 758 0	17.0	22	00 910 351 1	23.0	2
00 339 980 1	9.0	20	00 900 672 0	15.0	32	00 908 212 0	16.0	53	00 908 758 0	18.0	26	00 910 361 1	21.0	4
00 339 980 1	10.0	1	00 900 677 0	10.0	8	00 908 215 0	1.0	39	00 908 758 0	21.0	5	00 910 372 0	4.0	17
00 346 477 3	19.0	20	00 901 095 1	14.0	2	00 908 215 0	6.0	8	00 908 819 1	6.0	31	00 910 372 0	11.0	17
00 900 284 1	7.0	30	00 901 122 0	15.0	6	00 908 215 0	13.0	8	00 908 819 1	13.0	31	00 910 378 0	5.0	14
00 900 284 1	16.0	52	00 901 132 1	3.0	5	00 908 215 0	13.3	8	00 908 819 1	13.3	31	00 910 378 0	12.0	14

ID-NR. ID-NO.	TAFEL DIAG.	POS. POS.	ID-NR. ID-NO.	TAFEL DIAG.	POS. POS.	ID-NR. ID-NO.	TAFEL DIAG.	POS. POS.	ID-NR. ID-NO.	TAFEL DIAG.	POS. POS.	ID-NR. ID-NO.	TAFEL DIAG.	POS. POS.
00 910 411 1	16.0	48	00 910 730 0	13.0	27	00 911 134 0	4.0	20	00 912 670 1	6.0	36	00 917 600 0	1.0	37
00 910 413 0	1.0	33	00 910 730 0	13.3	27	00 911 134 0	8.0	4	00 912 670 1	13.0	36	00 917 603 1	18.0	23
00 910 413 0	9.0	11	00 910 730 0	13.4	27	00 911 134 0	11.0	20	00 912 670 1	13.3	36	00 918 498 1	16.0	14
00 910 414 0	1.0	18	00 910 740 1	4.0	8	00 911 136 1	4.0	20	00 912 670 1	13.4	36	00 918 508 0	17.0	21
00 910 414 0	2.0	4	00 910 740 1	11.0	8	00 911 136 1	5.0	8	00 912 670 1	16.0	13	00 918 509 0	20.0	10
00 910 414 0	3.0	17	00 910 741 1	11.0	33	00 911 136 1	11.0	20	00 912 670 1	17.0	15	00 918 528 0	19.0	18
00 910 414 0	7.0	4	00 910 813 0	8.0	27	00 911 136 1	12.0	8	00 912 672 1	1.0	13	00 918 770 1	17.0	21
00 910 414 0	15.0	3	00 910 814 0	8.0	27	00 911 541 0	4.0	23	00 912 673 2	1.0	11	00 918 770 1	17.0	21
00 910 500 1	21.0	9	00 910 833 0	8.0	24	00 911 541 0	6.0	29	00 912 675 2	2.0	8	00 918 783 1	16.0	38
00 910 506 1	1.0	41	00 910 834 0	8.0	24	00 911 541 0	8.0	3	00 912 675 2	14.0	8	00 918 783 1	17.0	13
00 910 506 1	5.0	25	00 910 845 1	19.0	22	00 911 541 0	11.0	23	00 912 675 2	19.0	19	00 918 811 0	20.0	10
00 910 506 1	7.0	14	00 910 889 0	8.0	11	00 911 541 0	13.0	29	00 912 677 2	5.0	7	00 918 812 0	19.0	18
00 910 506 1	9.0	7	00 910 890 0	8.0	11	00 911 541 0	13.3	29	00 912 677 2	6.0	15	00 918 813 0	16.0	14
00 910 506 1	12.0	25	00 910 891 0	8.0	11	00 911 541 0	13.4	29	00 912 677 2	10.0	16	00 919 002 0	24.0	22
00 910 506 1	14.0	4	00 910 912 0	4.0	26	00 911 545 0	8.0	12	00 912 677 2	12.0	7	00 919 002 0	25.0	22
00 910 506 1	15.0	8	00 910 912 0	11.0	26	00 911 553 0	8.0	25	00 912 677 2	13.0	15	00 919 002 0	29.0	4
00 910 512 2	16.0	12	00 910 913 0	4.0	26	00 911 577 0	8.0	30	00 912 677 2	13.3	15	00 919 003 0	24.0	25
00 910 512 2	17.0	14	00 910 913 0	11.0	26	00 911 668 0	4.0	27	00 912 677 2	13.4	15	00 919 003 0	25.0	25
00 910 512 2	20.0	15	00 910 914 0	4.0	26	00 911 668 0	8.0	8	00 912 717 2	5.0	17	00 919 103 0	23.3	7
00 910 514 1	1.0	35	00 910 914 0	11.0	26	00 911 668 0	11.0	27	00 912 717 2	12.0	17	00 919 103 0	25.0	32
00 910 516 1	1.0	12	00 910 915 0	4.0	26	00 911 673 0	8.0	33	00 912 718 2	6.0	18	00 919 103 0	26.0	22
00 910 603 0	16.0	25	00 910 915 0	11.0	26	00 911 681 0	4.0	14	00 912 718 2	13.0	18	00 919 105 0	1.0	21
00 910 609 0	2.0	27	00 910 962 0	8.0	34	00 911 681 0	11.0	14	00 912 718 2	13.3	18	00 919 105 0	3.0	13
00 910 609 0	4.0	4	00 910 963 0	8.0	34	00 912 067 1	2.0	11	00 912 718 2	13.4	18	00 919 105 0	6.0	13
00 910 609 0	6.0	46	00 910 968 0	8.0	29	00 912 067 1	14.0	30	00 912 719 2	24.0	27	00 919 105 0	13.0	13
00 910 609 0	7.0	13	00 910 969 0	8.0	29	00 912 400 1	5.0	6	00 912 719 2	25.0	27	00 919 105 0	13.3	13
00 910 609 0	11.0	4	00 911 002 0	4.0	15	00 912 400 1	12.0	6	00 914 138 0	21.0	8	00 919 105 0	13.4	13
00 910 609 0	13.0	46	00 911 002 0	11.0	15	00 912 613 2	1.0	30	00 915 004 0	4.0	2	00 919 105 0	16.0	17
00 910 609 0	13.3	46	00 911 003 0	4.0	15	00 912 615 2	6.0	32	00 915 004 0	11.0	2	00 919 107 0	1.0	15
00 910 609 0	13.4	46	00 911 003 0	11.0	15	00 912 615 2	13.0	32	00 915 072 1	4.0	35	00 919 203 0	27.0	22
00 910 609 0	14.0	25	00 911 004 0	4.0	15	00 912 615 2	13.3	32	00 915 072 1	9.0	23	00 919 509 0	1.0	29
00 910 624 0	5.0	22	00 911 004 0	11.0	15	00 912 615 2	13.4	32	00 915 072 1	10.0	12	00 919 510 0	6.0	7
00 910 624 0	12.0	22	00 911 005 1	4.0	15	00 912 615 2	20.0	20	00 915 072 1	11.0	38	00 919 510 0	13.0	7
00 910 643 1	6.0	22	00 911 005 1	11.0	15	00 912 618 2	2.0	8	00 917 004 1	6.0	4	00 919 510 0	13.3	7
00 910 643 1	13.0	22	00 911 132 0	4.0	20	00 912 618 2	14.0	8	00 917 004 1	13.0	4	00 919 510 0	13.4	7
00 910 643 1	13.3	22	00 911 132 0	8.0	4	00 912 644 2	1.0	24	00 917 004 1	13.3	4	00 919 510 0	16.0	18
00 910 643 1	13.4	22	00 911 132 0	11.0	20	00 912 644 2	16.0	51	00 917 004 1	13.4	4	00 919 603 0	16.0	3
00 910 702 1	10.0	15	00 911 133 0	4.0	20	00 912 644 2	20.0	16	00 917 004 1	15.0	37	00 919 603 0	18.0	21
00 910 710 0	1.0	23	00 911 133 0	8.0	4	00 912 647 2	5.0	18	00 917 103 0	2.0	13	00 919 630 0	19.0	11
00 910 730 0	6.0	27	00 911 133 0	11.0	20	00 912 647 2	12.0	18	00 917 103 0	14.0	28	00 919 664 0	16.0	55

ID-NR. ID-NO.	TAFEL DIAG.	POS. POS.	ID-NR. ID-NO.	TAFEL DIAG.	POS. POS.	ID-NR. ID-NO.	TAFEL DIAG.	POS. POS.	ID-NR. ID-NO.	TAFEL DIAG.	POS. POS.	ID-NR. ID-NO.	TAFEL DIAG.	POS. POS.
00 919 664 0	18.0	27	00 921 067 1	19.0	1	00 924 611 0	22.0	13	00 930 137 0	8.0	39	00 934 934 0	13.4	25
00 919 692 0	19.0	13	00 921 067 1	20.0	1	00 924 623 0	22.0	14	00 930 156 0	4.0	9	00 934 935 0	9.0	5
00 919 802 0	8.0	20	00 921 071 1	17.0	5	00 924 628 1	22.0	10	00 930 156 0	11.0	9	00 935 301 0	11.0	34
00 919 803 1	4.0	33	00 921 077 1	16.0	5	00 924 634 0	21.0	11	00 930 355 0	5.0	3	00 935 331 0	11.0	39
00 919 803 1	11.0	37	00 921 079 1	16.0	6	00 924 634 0	22.0	17	00 930 355 0	12.0	3	00 936 044 0	8.0	2
00 919 873 0	16.0	56	00 921 083 1	16.0	9	00 924 645 1	22.0	11	00 930 506 0	2.0	10	00 936 063 0	4.0	28
00 919 873 0	17.0	11	00 921 083 1	17.0	18	00 924 649 1	22.0	12	00 930 506 0	14.0	9	00 936 063 0	11.0	28
00 919 951 0	16.0	8	00 921 087 1	18.0	8	00 924 693 0	22.0	31	00 930 507 0	5.0	10	00 936 374 1	8.0	17
00 919 951 0	17.0	17	00 921 093 1	19.0	8	00 924 697 0	22.0	16	00 930 507 0	12.0	10	00 937 609 0	8.0	46
00 919 951 0	19.0	17	00 921 131 2	23.3	1	00 924 699 0	22.0	15	00 930 535 0	2.0	24	00 937 636 0	2.0	30
00 919 958 0	16.0	27	00 921 145 0	16.0	2	00 924 709 0	22.0	30	00 930 535 0	14.0	22	00 937 636 0	14.0	32
00 919 961 0	19.0	15	00 921 145 0	18.0	2	00 924 782 0	22.0	27	00 930 536 1	6.0	43	00 937 727 0	4.0	34
00 919 962 0	19.0	14	00 921 171 1	16.0	1	00 924 783 0	22.0	28	00 930 536 1	13.0	43	00 937 727 0	11.0	36
00 919 964 0	19.0	10	00 921 171 1	18.0	1	00 924 785 0	22.0	7	00 930 536 1	13.3	43	00 938 557 0	7.0	27
00 920 026 0	16.0	4	00 921 206 0	16.0	42	00 925 005 0	3.0	21	00 930 536 1	13.4	43	00 938 557 0	15.0	24
00 920 026 0	18.0	3	00 921 206 0	17.0	29	00 925 009 0	3.0	4	00 930 537 0	4.0	25	00 938 831 0	2.0	26
00 920 890 0	19.0	12	00 921 206 0	19.0	4	00 925 014 0	21.0	6	00 930 537 0	5.0	11	00 938 831 0	14.0	24
00 920 891 0	16.0	26	00 921 206 0	20.0	4	00 925 044 0	4.0	5	00 930 537 0	11.0	25	00 938 833 0	2.0	29
00 920 897 0	20.0	8	00 921 226 0	18.0	11	00 925 044 0	11.0	5	00 930 537 0	12.0	11	00 938 833 0	14.0	27
00 920 917 0	20.0	11	00 921 234 0	16.0	7	00 925 102 1	16.0	47	00 931 122 0	4.0	21	00 938 834 0	6.0	47
00 920 974 1	20.0	9	00 921 234 0	17.0	16	00 925 103 1	16.0	41	00 931 122 0	11.0	21	00 938 834 0	13.0	47
00 920 977 0	16.0	10	00 921 234 0	19.0	16	00 925 107 1	16.0	39	00 932 106 0	8.0	5	00 938 834 0	13.3	47
00 920 977 0	17.0	19	00 921 254 2	16.0	38	00 925 107 1	17.0	26	00 932 152 0	8.0	9	00 938 834 0	13.4	47
00 921 001 0	17.0	9	00 921 254 2	17.0	13	00 925 107 1	19.0	23	00 932 177 0	8.0	35	00 938 835 0	6.0	45
00 921 001 0	19.0	9	00 922 670 0	22.0	24	00 925 107 1	20.0	22	00 934 617 0	9.0	17	00 938 835 0	13.0	45
00 921 022 1	16.0	36	00 922 674 0	22.0	26	00 925 109 0	21.0	7	00 934 617 0	10.0	4	00 938 835 0	13.3	45
00 921 028 1	17.0	1	00 923 215 1	10.0	29	00 925 112 1	22.0	20	00 934 633 0	3.0	15	00 938 835 0	13.4	45
00 921 028 1	19.0	2	00 924 007 0	3.0	12	00 925 113 0	18.0	24	00 934 901 0	6.0	2	00 938 836 0	6.0	39
00 921 028 1	20.0	2	00 924 218 0	6.0	5	00 925 148 0	16.0	44	00 934 901 0	13.0	2	00 938 836 0	13.0	39
00 921 039 1	20.0	13	00 924 218 0	13.0	5	00 925 148 0	17.0	30	00 934 901 0	13.3	2	00 938 836 0	13.3	39
00 921 045 1	20.0	12	00 924 218 0	13.3	5	00 925 181 0	22.0	21	00 934 901 0	13.4	2	00 938 836 0	13.4	39
00 921 046 1	16.0	43	00 924 218 0	13.4	5	00 925 203 1	8.0	23	00 934 909 0	1.0	3	00 939 063 0	18.0	22
00 921 046 1	17.0	28	00 924 517 0	22.0	23	00 925 206 0	13.3	49	00 934 918 0	1.0	22	00 939 100 4	30.0	3
00 921 046 1	19.0	3	00 924 535 1	21.0	13	00 925 206 0	13.4	49	00 934 930 0	6.0	21	00 939 145 1	31.0	4
00 921 046 1	20.0	3	00 924 535 1	22.0	18	00 925 211 0	4.0	30	00 934 930 0	13.0	21	00 939 218 1	31.0	4
00 921 054 1	17.0	3	00 924 536 1	22.0	19	00 925 211 0	11.0	30	00 934 930 0	13.3	21	00 939 471 1	30.0	1
00 921 054 1	19.0	6	00 924 569 0	21.0	1	00 926 000 0	4.0	32	00 934 930 0	13.4	21	00 939 472 2	30.0	2
00 921 054 1	20.0	6	00 924 571 0	22.0	4	00 926 000 0	11.0	35	00 934 934 0	6.0	25	00 942 012 1	31.0	5
00 921 067 1	16.0	35	00 924 576 0	22.0	1	00 926 101 0	8.0	45	00 934 934 0	13.0	25	00 942 119 1	31.0	7
00 921 067 1	17.0	7	00 924 610 2	22.0	2	00 927 105 0	16.0	23	00 934 934 0	13.3	25	00 942 196 1	30.0	4

ID-NR. ID-NO.	TAFEL DIAG.	POS. POS.	ID-NR. ID-NO.	TAFEL DIAG.	POS. POS.	ID-NR. ID-NO.	TAFEL DIAG.	POS. POS.	ID-NR. ID-NO.	TAFEL DIAG.	POS. POS.	ID-NR. ID-NO.	TAFEL DIAG.	POS. POS.
00 942 296 0	31.0	2	00 953 059 1	6.0	40	00 955 823 0	8.0	26	27 000 669 0	25.0	4			
00 942 320 0	31.0	2	00 953 059 1	13.0	40	00 955 825 0	8.0	41	27 000 670 0	24.0	21			
00 942 432 0	31.0	3	00 953 059 1	13.3	40	00 955 826 0	8.0	21	27 000 670 0	25.0	21			
00 942 462 0	31.0	1	00 953 059 1	13.4	40	00 955 849 0	8.0	1	27 000 671 0	24.0	51			
00 949 154 2	10.0	24	00 953 158 0	2.0	25	00 955 978 1	24.0	1	27 000 671 0	25.0	51			
00 949 154 2	29.0	10	00 953 158 0	14.0	23	00 956 028 0	3.0	10	27 000 672 0	24.0	55			
00 949 281 0	24.0	52	00 953 159 0	6.0	44	00 956 028 0	26.0	1	27 000 672 0	25.0	55			
00 949 281 0	25.0	52	00 953 159 0	13.0	44	00 956 029 0	9.0	21	27 001 307 0	24.0	11			
00 949 283 0	24.0	59	00 953 159 0	13.3	44	00 956 029 0	28.0	1	27 001 307 0	25.0	11			
00 949 283 0	25.0	59	00 953 159 0	13.4	44	00 956 111 0	28.0	12	27 001 397 0	23.3	3			
00 949 352 0	24.0	56	00 953 249 2	2.0	22	00 956 145 0	29.0	2	27 001 596 0	8.0	38			
00 949 352 0	25.0	56	00 953 249 2	14.0	20	00 956 229 2	28.0	23	27 001 597 0	8.0	7			
00 949 369 0	27.0	23	00 953 261 1	6.0	41	00 956 229 2	29.0	5	27 001 598 0	8.0	14			
00 949 370 1	27.0	12	00 953 261 1	13.0	41	00 956 253 0	29.0	1	27 001 599 0	8.0	43			
00 949 374 0	24.0	24	00 953 261 1	13.3	41	00 956 386 0	28.0	13	27 001 600 0	8.0	6			
00 949 374 0	25.0	24	00 953 261 1	13.4	41	00 956 400 0	28.0	11	27 001 601 0	8.0	18			
00 949 391 2	9.0	14	00 953 328 0	2.0	23	00 956 560 1	24.0	31	27 001 603 0	8.0	16			
00 949 391 2	27.0	1	00 953 328 0	14.0	21	00 956 560 1	25.0	31	27 001 604 0	8.0	31			
00 949 394 0	27.0	11	00 953 329 0	6.0	42	00 956 560 1	26.0	21	27 001 851 0	17.0	21			
00 949 402 1	24.0	5	00 953 329 0	13.0	42	00 956 560 1	28.0	21	27 002 541 0	16.0	57			
00 949 402 1	25.0	5	00 953 329 0	13.3	42	20 040 071 0	16.0	11	27 002 542 0	18.0	28			
00 949 403 0	24.0	13	00 953 329 0	13.4	42	20 040 219 0	10.0	13	27 002 550 0	18.0	29			
00 949 403 1	26.0	11	00 953 715 1	22.0	22	20 040 521 0	11.0	16	27 002 730 0	8.0	19			
00 949 428 0	24.0	30	00 954 087 0	1.0	27	20 040 668 0	1.0	25	27 003 079 0	31.0	6			
00 949 428 0	25.0	30	00 955 219 0	3.0	11	20 041 307 0	10.0	26	27 003 452 0	23.3	8			
00 949 445 1	23.3	2	00 955 275 0	24.0	23	20 041 581 0	4.0	36	27 003 453 0	23.3	4			
00 949 447 0	23.3	6	00 955 275 0	25.0	23	20 041 581 0	11.0	40	27 004 762 0	25.0	13			
00 949 521 0	23.3	9	00 955 292 0	24.0	53	20 041 810 0	4.0	19	27 005 639 0	2.0	20			
00 949 629 0	24.0	32	00 955 292 0	25.0	53	20 041 810 0	11.0	19	27 005 639 0	14.0	18			
00 949 630 0	23.3	5	00 955 335 0	24.0	28	20 042 364 0	13.3	16	90 000 021 0	3.0	24			
00 949 630 0	24.0	14	00 955 335 0	25.0	28	20 042 364 0	13.4	16	90 000 074 0	8.0	32			
00 949 630 0	26.0	12	00 955 473 0	24.0	26	20 042 374 0	13.3	48	90 000 097 0	8.0	36			
00 949 739 0	24.0	29	00 955 473 0	25.0	26	20 042 374 0	13.4	48	90 000 261 0	8.0	28			
00 949 739 0	25.0	29	00 955 475 0	27.0	21	20 042 379 0	13.3	24						
00 949 852 1	24.0	58	00 955 495 2	25.0	1	20 042 379 0	13.4	24						
00 949 852 1	25.0	58	00 955 693 0	8.0	44	20 042 380 0	13.3	26						
00 949 863 0	24.0	54	00 955 695 0	8.0	15	20 042 380 0	13.4	26						
00 949 863 0	25.0	54	00 955 796 0	8.0	10	20 042 381 0	13.3	20						
00 953 058 1	2.0	21	00 955 817 0	8.0	37	20 042 381 0	13.4	20						
00 953 058 1	14.0	19	00 955 818 0	8.0	40	27 000 669 0	24.0	4						

Verwenden Sie nur

Original-KRONE-Ersatzteile!

Das gibt Sicherheit und spart Kosten!

Original-KRONE-Ersatzteile bieten die Garantie für höchste Verschleißfestigkeit , lange Lebensdauer und preiswerten Einkauf!

Sie bekommen bei Krone nur Materialien in einwandfreier Qualität und absolut passend für Ihre KRONE-Maschinen.Bei Verwendung von Original-KRONE-Ersatzteilen entspricht das Gerät in Funktion und Arbeitsweise wieder der ursprünglichen Ausführung!

Imitationen und Kopien von Teilen,speziel auf dem Sektor Verschleißteile halten nicht das, was sie vom Aussehen vielleicht versprechen. Material-Qualität kann man schlecht optisch prüfen - daher größte Vorsicht bei Billigangeboten!

Darum lieber gleich
Original-KRONE-Ersatzteile!

Ersatzteil-Katalog auch auf CD-ROM erhältlich!

Use

Original-KRONE parts only

This will increase operational reliability and help to save costs!

Original-KRONE-spare parts give you the guarantee of maximum restistance to wear, long life and low prices!

KRONE provides you with parts of first-rate quality which are perfectly suitable for your KRONE machine. By using original KRONE parts you can be sure that function and mode of operation are again as satifactory as on a new machine!

Imitations and copies of parts, in particular working parts, are not as reliable as they seem to be! The quality of material can hardly be checked with the eye - it is therfore not advisable to purchase imitation parts even if these are cheaper.

In any case it´s better

to use original KRONE parts!

Spare parts list also available as CD-ROM!

N'utiliser que

des piéces de rechange d'origine KRONE!

Vous augmentez ainsi la sécurité de fonctionnement et vous réduisez considérablement vos coûts!

Les pièces de rechange d'origine Krone vous donnent la sécurité d'une exeptionnelle résistance à l'usure,d'une longue durée d'utilisation et de prix avantageux.

KRONE vous offre uniquement des pièces de première qualité parfaitement adaptées à votre machine KRONE. En utilisant des pièces de rechange d'origine KRONE vous pouvez être sûr que fonctinnement et le mode de travail sont identques à ceux d'une machine nouvelle.

Les imitations et copies de pièces , tout particulièrement des pièces d'usure, ne tiennent pas ce qu'elles promettent par leur apparence! En effet il n'est guère possible de vérifier visuellemente la qualité d'une matiére. Il est donc prudent de juger avec scepticisme les pièces de rechange à bas prix!

De toute façon il est raisonnable de donner la préférence au pièces de rechange d'origine KRONE!

Catalogue de pièces de rechange également disponible sur CD-ROM!

KRONE

. . . konsequent, kompetent

Maschinenfabrik
Bernard Krone GmbH

Heinrich-Krone-Straße 10, D-48480 Spelle
Postfach 11 63, D-48478 Spelle

Phone +049 (0) 59 77/935-0
Fax +049 (0) 59 77/935-339 - Zentrale
Fax +049 (0) 59 77/935-239 - ET-Lager

Internet: http://www.krone.de
eMail: info.ldm@krone.de