KRONE

ERSATZTEILE

SPARE PARTS

PIÈCES DETACHEES

BIG M II - CV

BIG M II - CRI

ab Masch.-Nr.
from mach.-no. **733 401 -**
á partir de mach.-no

000 001 072 06 - 12/12/2007

000 001 072 06

Erläuterungen
Illustration
Illustration

Gültigkeit dieser Tafel
Validity of this diagram
Validité du diagramme

Nr. der Zeichnung, die zu dieser Seite gehört
No. of drawing belonging to this page
No. du dessin appartenant à cette page

Tafel-Nr.
No. of diagram
No. de diagramme

Maschinentypen
Type of machines
Type de machines

Nr. dieser Ersatzteilliste
No. of this spare part list
No. de cette liste des pièces de rechange

Bennung dieser Tafel
Denomination of this diagram
Dénomination du diagramme

Tragrahmen / Schutze kpl.
Frame / Guard cpl.
Cadre / Protecteurs cpl.

585 000 - 597 629

EC 9000

000 001 084 00

444 841 1 **4.0**

Pos.	ID-Nr.	Benennung	Description	Description	Masch.-Nr-						Bemerkung/Remarks/Remarque
1	00 259 671 0	Tragrahmen links	Frame left	Cadre gauche	585 000 - 597 629	x					
	00 259 627 0	Tragrahmen rechts	Frame right	Cadre droite	585 000 - 597 629	x					
	00 901 491 0	6kt-Schraube	Hex head bolt	Boulon tete hex	590 000	x					M 16 X 130
3	00 909 912 0	Sperrkantscheibe	Detent edged washer	Disque à bord d'arrêt	- 597 629	x					SKM 16

Dieses Ersatzteil ist gültig ab Masch.Nr. 590 000
This spare part is valid from mach. no. 590 000
Cette pièce de rechange est valable à partir de no. de machine 590 000

Dieses Ersatzteil ist gültig von Masch.Nr. 585 000 bis Masch.Nr. 597 629
This spare part is valid from mach. no. 585 000 up to mach. no. 597 629
Cette pièce de rechange est valable à partir de no. de machine 585 000 jusqu´au no. 597 629

Dieses Ersatzteil ist gültig bis Masch.Nr. 597 629
This spare part is valid up to mach. no. 597 629
Cette pièce de rechange est valable jusqu´au no. de machine 597 629

Anzahl Teile je Typ
X = nach Bedarf
Kein Eintrag = Keine Verwendung für diesen Typ

Quantity of parts for each type
X = as needed
No entry = No use for this type

Quantité de pièces de chaque type
X = selon besion
Aucune inscription = Pa d´utilisation pour ce type

Bestell-Nr.
Order no.
No. de commande

Position des Ersatzteiles in der Zeichnung
Position of spare part in the drawing
Position de la piéce de rechange au dessin

Ersatzteil-Katalog auch auf CD-ROM erhältlich!
Spare parts list also available as CD-ROM!
Catalogue de pièces de rechange également disponible sur CD-ROM!

INHALTSVERZEICHNIS	TABLE OF CONTENTS	TABLE DES MATIERES	TAFEL DIAGRAM DIAGRAMME
Mähholm - Schersicherung - vorne	Mower beam - shear protection - front	Lamier avec - protection des ciseaux - avant	1.0
Messerschraubverschluss - vorne	Blade fastening - front	Fixation de couteaux - avant	2.0
Messerschnellverschluss - vorne	Blade quick coupler - front	Bride à fermeture rapide de couteaux - avant	3.0
Zettergehäuse/Zetterwalze-vorne	Tine conditioner housing/tine conditiner	Bati du conditionneur/rouleau condition.	4.0
Getriebe	Gearbox	Carter	5.0
Schaltgetriebe Teil I-vorne	Transmission part I-front	Boîte de vitesses partie I-avant	6.0
Schaltgetriebe Teil II-vorne	Transmission part II-front	Boîte de vitesses partie II-avant	7.0
Schutze-vorne	Front-guard	Protecteur-avant	8.0
Schwadablage Standard-vorne	Swathlaying-front	Dèpose d`andain-avant	9.0
Mähholm - Schersicherung - seitlich	Mower beam - shear protection - lateral	Lamier avec - protection des ciseaux - latérale	10.0
Messerschraubverschluss - seitlich	Blade fastening - lateral	Fixation de couteaux - latérale	11.0
Messerschnellverschluss - seitlich	Blade quick coupler - lateral	Bride à fermeture rapide de couteaux - latérale	12.0
Zettergehäuse kpl.-seitlich - CV	Tine conditioner housing kpl.-lateral	Bati du conditionneur kpl.-laterale	13.0
Zettergehäuse kpl.-seitlich - CV	Tine conditioner housing kpl.-lateral	Bati du conditionneur kpl.-laterale	14.0
Zettergehäuse -seitlich - BSS	Tine conditioner housing -lateral	Bati du conditionneur -laterale	15.0
Zetterwalze-seitlich	Tine conditioner-lateral	Rouleau conditionneur-laterale	16.0
Zetterwalze Schmierleitungen CV	Tine conditioner Lubricating line CV	Rouleau conditionneur graissage CV	17.0
Deckel für Hauptgetriebe - seitlich	Cover for main gear box - lateral	Couvercle pour carter principal-laterale	18.0
Hauptgetriebe mit Antriebswelle-seitlich	Main gearbox and driving shaft-lateral	Carter principal avec arbre de transm.	19.0
Hauptgetriebe / Mähholm - seitlich	Main gearbox / mower bar - lateral	Carter principal / lamier - laterale	20.0
Zetterantrieb -seitlich	Tine conditioner drive - lateral	Entraînement du conditionneur à doigts	21.0
Schutze für Mähholm kpl.- links / rechts	Guard for mower beam cpl.-left / right	Protecteur pour lamier cpl.-gauche/droit	22.0
Prallblech -seitlich BSS	Baffle plate	Séparateur en chicanes	23.0
Schneckenwanne/Schneckenhaube- li. / re.	Auger trough/auger hood - left/right	Auget de vis sans fin/cabochon-gau./droi	24.0
Hydraulische Schneckenhaube - optional	Hydraulic auger hood	Cabochon hydraulique	25.0
Hydraulik - Schneckenhaube optional	Hydraulic Auger Hood optional	Cabochon Hydraulique optional	26.0
Hydraulik - Schneckenhaube optional	Hydraulic Auger Hood optional	Cabochon Hydraulique optional	27.0
Schnecke - links und rechts	Auger - left and right	Vis d`amenee - gauche et droite	28.0
Schneckenantrieb	Auger gear	Vis d´amenee entraînement	29.0
Schmierleitungen / Fett - seitlich	Lubricating line / grease - lateral	Tuyauterie de graissage/graisse-laterale	30.0
Riffelblech-vorne / seitlich	Chequered plate-front / lateral	Tôle gaufrée-avant / laterale	31.0
Mähholm - Schersicherung - vorne/seitlich	Mower beam - shear protection - front/lateral	Lamier avec - protection des ciseaux - avant/latérale	32.0
Messerschraubverschluss - vorne / seitlich	Blade fastening - front / lateral	Fixation de couteaux - avant / latérale	33.0
Messerschnellverschluss - vorne / seitlich	Blade quick coupler - front / lateral	Bride à fermeture rapide de couteaux - avant / latérale	34.0
Einweisblech	Trashboard	Tôle d'alimentation	35.0
Conditionergehäuse / Walze - vorne CRI	Roller cond. housing / Roller - front CRI	Carter du conditioneur / Roleau - devant CRI	36.0
CRI-Walze	CRI-Roller	CRI-Rouleau	37.0
Hauptgetriebe - vorne CRI	Main gearbox - front CRI	Carter principal - avant CRI	38.0
Getriebe - vorne CRI	Gearbox - front CRI	Carter - avant CRI	39.0
Zusatzgetriebe - vorne/seitlich CRI	Gearbox - front/lateral CRI	Carter - avant/laterale CRI	40.0

INHALTSVERZEICHNIS	TABLE OF CONTENTS	TABLE DES MATIERES	TAFEL DIAGRAM DIAGRAMME
Schutze kpl. - vorne CRI	Guard cpl. - front CRI	Protecteurs cpl. - avant CRI	41.0
Schwadablage - vorne CRI	Swathlaying - front CRI	Dèpose d`andain - avant CRI	42.0
Schmierleitungen - vorne CRI	Lubricating line - front CRI	Tuyauterie de graissage - avant CRI	43.0
Zubehör - Zusatzgetriebe - vorne CRI	Accessories - front CRI	Accessoires - avant CRI	44.0
Conditionergehäuse / Walze - seitlich CRI	Roller cond. housing / Roller - lateral CRI	Carter du conditioneur / Roleau - latérale CRI	45.0
Anbauteile Conditionergehäuse - seitlich CRI	Anbauteile roller cond. housing - lateral CRI	Pièces de montage carter du conditioneur - latérale CRI	46.0
Schwadklappen - seitlich	Swath doors - lateral	Trappe d'andains - latérale	47.0
CRI-Walze	CRI-Roller	CRI-Rouleau	48.0
Hauptgetriebe - links CRI	Main gearbox - left CRI	Carter principal - gauche CRI	49.0
T-Getriebe - rechts CRI	T-Gearbox - right CRI	T-Carter - droite CRI	50.0
Getriebe - seitlich CRI	Gearbox - lateral CRI	Carter - laterale CRI	51.0
Schneckenwanne-seitl. CRI	Auger trough-lateral CRI	Auget de vis sans fin-later.CRI	52.0
Hydraulische Schneckenhaube CRI	Hydraulic auger hood CRI	Cabochon hydraulique CRI	53.0
Hydraulik - Schneckenhaube CRI	Hydraulic Auger Hood CRI	Cabochon Hydraulique CRI	54.0
Hydraulik - Schneckenhaube CRI	Hydraulic Auger Hood CRI	Cabochon Hydraulique CRI	55.0
Schnecke - links und rechts CRI	Auger - left and right CRI	Vis d`amenee - gauche et droite CRI	56.0
Schneckenantrieb - rechts und links CRI	Auger gear - right and left CRI	Vis d´amenee entraînement - droite et gauche CRI	57.0
Antriebskonsole - rechts CRI	Actuation console - right CRI	Console d'actionnement - droite CRI	58.0
Zubehör - Zusatzgetriebe CRI	Accessories CRI	Accessoires CRI	59.0
Schutze für Mähholm - rechts CRI	Guard for mower beam - right CRI	Protecteur pour lamier - droite CRI	60.0
Schutze für Mähholm - links CRI	Guard for mower beam - left CRI	Protecteur pour lamier - gauche CRI	61.0
Riemenschutz rechts CRI	Guard right CRI	Tole de protection droite CRI	62.0
Riemenschutz links CRI	Guard left CRI	Tole de protection gauche CRI	63.0
Schmierleitungen / Fett - seitlich CRI	Lubricating line / grease - lateral CRI	Tuyauterie de graissage/graisse-lat. CRI	64.0
Hochschnittkufe / Verschleißkufe	High-cut skid / Wear skid	Sabot coupe haute / Patin	65.0
Wasserwaage montiert-vorne / seitlich	Air level-front / lateral	Niveau a'bulle d'air-avant / laterale	66.0
Frontausleger kpl.	Front wing cpl.	Bras avant cpl.	67.0
Anbauteile Mäheinheit seitl./Auslegearm	Mounting parts number of mover units	Pieces de montage nombre d'unites de fau	68.0
Auslegearm kpl. - links CV / BSS	Control lever cpl.- left CV / BSS	Levier de commande cpl.- gauche CV / BSS	69.0
Auslegearm kpl. - links CRI	Control lever cpl.- left	Levier de commande cpl.- gauche	70.0
Auslegearm kpl. - rechts CV / BSS	Control lever cpl.- right CV / BSS	Levier de commande cpl.- droite CV / BSS	71.0
Auslegearm kpl. - rechts CRI	Control lever cpl.- right	Levier de commande cpl.- droite	72.0
Auslegerarm/Rahmen - links/rechts	Control lever/frame - left/right	Levier de commande/bâti - gauche/droite	73.0
Riemenschutz am Auslegearm- links/rechts	Belt gurd located - left / right	Protecteur de courroie - gauche / droite	74.0
Portal kpl.	Portal cpl.	Portail cpl.	75.0
Federentlastung - Zugfeder	Spring compensation - Tension spring	Ressort compensateur - Ressort tendeur	76.0
Getrennte Federentlastung / Zugfeder	Separated spring compensation	Ressort compensateur disjointe	77.0
Durchtrieb vorne	Front auxiliary pto.stub	P.d.f.debouchante avant	78.0
Zentralgetriebe kpl.	Central gearbox cpl.	Carter central cpl.	79.0
Spannvorrichtung am Zentralgetriebe	Tensioning device on central gearbox	Tendeur situe sur le carter central	80.0

INHALTSVERZEICHNIS	TABLE OF CONTENTS	TABLE DES MATIERES	TAFEL DIAGRAM DIAGRAMME
Rahmen / Vorderachse	Frame / axle	Bâti / essieu	81.0
Lenkachse montiert	Steering axle installed	Essieau directeur monte	82.0
Leiter / Staukasten - links	Leader / Box - left	Echelle / Caisse - gauche	83.0
Plattform / Staukasten - rechts	Platform / Box - right	Plate-forme / Caisse - droite	84.0
Rückspiegel / Arbeits-Scheinwerfer	Rear view mirror / Work light	Retroviseur / Phare de travail	85.0
Frontschutz / Beleuchtung	Front guard / Lighting	Protecteur avant / Installation d'éclair	86.0
Ventilschutz	Valve guard	Protecteur de valve	87.0
Motorschutze	Engine guards	Protecteurs moteur	88.0
Kühlerschutze	Radiator guards	Protecteurs radiateur	89.0
Leuchtenträger / Anhängekupplung	Lighting bracket / trailer hitch	Eclairage / attelage de remorque	90.0
Leiter -hinten	Ladder -back	Échelle -derrière	90.3
Dieseltank kpl.	Diesel fuel tank cpl.	Réservoir à carburant diesel cpl.	91.0
Dieselmotor / Kupplung / Regelmodul ADM	Diesel engine / Clutch	Moteur diesel / Accouplement	92.0
Schalldämpfer / Ladeluftrohre	Silencer / Charge air tubes	Silencieux / Tuyau d`air de suralimen.	93.0
Luftfilter montiert	Air filter installed	Reniflard monte	94.0
Selbstreinigend. Vorabscheider	Self-cleaning pre-separator	Séparateur avant autonetloyant	95.0
Lüfterantrieb/Kühlmittelausgleichsbehäl.	Fan drive	Entraînement de ventilateur	96.0
Kombinationskühler/Kühlerrah./Heizungan.	Cooling agent cooler / Radiator frame	Refroidiss.agent réfrig. / Ccdre de rad.	97.0
Hydrauliktank kpl.	Hydraulic tank cpl.	Réservoir hydraulique cpl.	98.0
Verstellpumpe	Variable disqlacement pump	Pompe à cylindrèe Variable	99.0
Fahrhydraulik - Verstellpumpe	Hydr.ground drive - var.displ. pump	Propuls.hydr. - pompe d.réglage	100.0
Kühleranlage - Verstellpumpe	Radiator - var. displ. pump	Radiateur - pompe d. réglage	101.0
Fahrhydraulik / Radmotoren - vorne	Hydr.ground drive / Cam lobe mot.- front	Propuls.hydr. / Moteur de roue - avant	102.0
Fahrhydraulik / Radmotoren - hinten	Hydr.ground drive / Cam lobe mot.- back	Propuls.hydr. / Moteur de roue - arrière	103.0
Fahrhydraulik - Steuerölleitung vorne	Hydr.ground drive/pressure oil line	Propuls.hydr./tuyaut.huile sous pression	104.0
Fahrhydraulik - Steuerölleitung hinten	Hydr.ground drive/pressure oil line	Propuls.hydr./tuyaut.huile sous pression	105.0
Arbeitshydraulik - Zahnradpumpe 2 fach	Working hydraulics - Gear pump 2 x	Sys.hydr.de fonct -Pompe à engrenages 2x	106.0
Arbeitshydraulik - Lenkleitung	Working hydr. - hydr.line (steering)	Syst.hydr.de fonct.-Tuyautr.hydr.(direct	107.0
Arbeitshydraulik - Ventilblock	Working hydraulics - Valve block	Syst.hydr.de fonct. - Bloc de soupapes	108.0
Arbeitshydraulik - Anbauteile	Working hydraulics - Mounting parts	Syst.hydr.de fonct. - Piéces de montage	109.0
Hydraulik - Frontmähwerk / Hangausgleich	Hydraulics - front mower / hillside	Système hydraulique - fancheuse du front / stabilisatrice	110.0
Hydraulik - Seitenmähwerke	Hydraulics	Système hydraulique	111.0
Hydraulik - Steuerventil optional	hydraulics Control valve optional	Vanne de commande optional	112.0
Hydraulik - Federentlastung optional	Hydraulic Spring compensation optional	Hydraulique Ressort compensateur optiona	113.0
Hydraulik - Federentlastung optional	Hydraulic Spring compensation optional	Hydraulique Ressort compensateur optiona	114.0
Hydraulik - Schnitthöhe optional	Hydraulics cutting height optional	Hydraulique hauteurde coupe optional	115.0
Hydraulik - Schnitthöhe optional	Hydraulics cutting height optional	Hydraulique hauteurde coupe optional	116.0
Hydraulik Antrieb(Schaltriemen)	Hydraulics	Système hydraulique	117.0
Hydraulische Bremse	Hydraulic brakes	Frein hydraulique	118.0
Feststellbremse	Parking brake	Frein de stationnement	119.0

INHALTSVERZEICHNIS	TABLE OF CONTENTS	TABLE DES MATIERES	TAFEL DIAGRAM DIAGRAMME
Bereifung	Tyres	Pneumatiques	120.0
Kotflügel	Mudguard	Aile	121.0
Batterie	Battery	Batterie	122.0
Kabinenaufhängung / Rundumleuchte / Hupe	Cab suspension / Deacon light / Horn	Suspension cabine / Gyrophare / Klaxon	123.0
Kabine - Dach / Arbeits-Scheinwerfer	Cab	Cabine	124.0
Kabine - Kabelbäume	Cab	Cabine	125.0
Kabine - Verglasung / Frontwischer	Cab - glazing	Cabine - vitrer	126.0
Heckrollo / Seitenrollo	Rear blind / lateral blind	Store d'arrière / store de latérale	127.0
Kabine - Innenverkleidung/Antenne	Cab	Cabine	128.0
Kabine-Dachkonsole	Control panel (roof)	Bloc de commande (toit)	129.0
Kabine - Schalldämmung	Cab - Sound deadening	Cabine - Isonorisation	130.0
Klimaanlage	Air conditioning	Climatisation	131.0
Lenksäule / Bremspedale / Fahrersitz	Steering columm	Colonne de direction	132.0
Verschleißteile - Fahrersitz	Wear parts	Pieces d'usure	133.0
Bedienkonsole	Control box	Boîtier de commande	134.0
Bedienungsschalter	Control switsches	Contacteurs	135.0
Kabel-Steckverbindungen	Terminals and connectors	Cable- connecteurs enfichables	136.0
Kabel-Steckverbindungen	Terminals and connectors	Cable-connecteurs enfichables	137.0
Bedienkonsole - Kabelbaum	Control box - wiring harness	Boîtier de commande - faisceau electrique	138.0
Multifunktionsfahrgeber / Platine-Kabine	Multifunction lever / Circuit board	Levier multifonction / Boite de distrib.	139.0
Fußschalter - Hangausgleich	Pedal - levelling mechanism	Pédale - compensation de dévers	140.0
Kabelbaum 4x5 / Kabelbaum 4x1	Wiring harness 4x5 / Wiring harnes 4x1	Faisceau electr. 4x5/Faisceau elect. 4x1	141.0
Kabelbaum 4x3 / Kabelbaum 4x2	Wiring harness 4x3 / Wiring harnes 4x2	Faisceau electr. 4x3/Faisceau elect. 4x2	142.0
Kabelbaum 1x4 / Kabelbaum 1x6	Wiring harness 1x4 / Wiring harnes 1x6	Faisceau electr. 1x4/Faisceau elect. 1x6	143.0
Kabelbaum 1x7 / Kabelbaum 1x8	Wiring harness 1x7 / Wiring harnes 1x8	Faisceau electr. 1x7/Faisceau elect. 1x8	144.0
Kabelbaum 2x6 / Kabelbaum Verlängerung	Wiring harness 2x6 / Wiring harnes	Faisceau electr. 2x6/Faisceau elect.	145.0
Kabelbaum 2x7 / Kabelbaum 2x8	Wiring harness 2x7 / Wiring harnes 2x8	Faisceau electr. 2x7/Faisceau elect. 2x8	146.0
Kabelbaum 4x4 / Kabelbaum 2x4	Wiring harness 4x4 / Wiring harnes 2x4	Faisceau electr. 4x4/Faisceau elect. 2x4	147.0
Verteiler	Distributor	Distributeur	148.0
Kabelbaum - Federentlastung/Schneckenhau	Wiring Harness	Faisceau electrique	149.0
Kabelbaum - Schnitthöhe	Wiring Harness - cutting height	Faisceau electrique - altitude d'interface	150.0
Kabelbaum - Lüfterumkehr	Wiring Harness	Faisceau electrique	151.0
Autopilot	Automatic pilot	Pilotage automatique	152.0
Lenkachse - Autopilot	Steering axle - automatic pilot	Essieu directeur - pilotage automatique	153.0
Hydraulik - Autopilot	Hydraulics - automatic pilot	Système hydraulique - pilotage automatique	154.0
Kabelbaum - Autopilot	Wiring harness - automatic pilot	Faisceau electrique - pilotage automatique	155.0
Zentralschmierung - optional	Central lubrication	Lubrification centrale	156.0
Feuerlöscher - optional	Fire extinguisher	Extincteur	157.0
Gelenkwelle - Mähholm vorne	P.T.O shafts	Arbre à cardans	158.0
Gelenkwelle - Mähholm vorne	P.T.O shafts	Arbre à cardans	159.0

INHALTSVERZEICHNIS	TABLE OF CONTENTS	TABLE DES MATIERES	TAFEL DIAGRAM DIAGRAMME
Gelenkwelle - Mähholm vorne CRI	P.T.O shafts	Arbre à cardans	160.0
Gelenkwelle - Antrieb	P.T.O shafts	Arbre à cardans	161.0
Hauptgelenkwelle	Main Pto shaft	Arbre à cardans primaire	162.0
Doppelgelenk	Double universal joint	Joint à double cardan	163.0
Doppelgelenk	Double universal joint	Joint à double cardan	164.0
Doppelgelenk	Double universal joint	Joint à double cardan	165.0
Sicherheitsaufkleber	Warning signs	Plaque indicatrices de securite	166.0
Hinweisaufkleber	General information labels	Plaque indicatrices generales	167.0
Aufkleber - Diverse	Label	Plaque	168.0

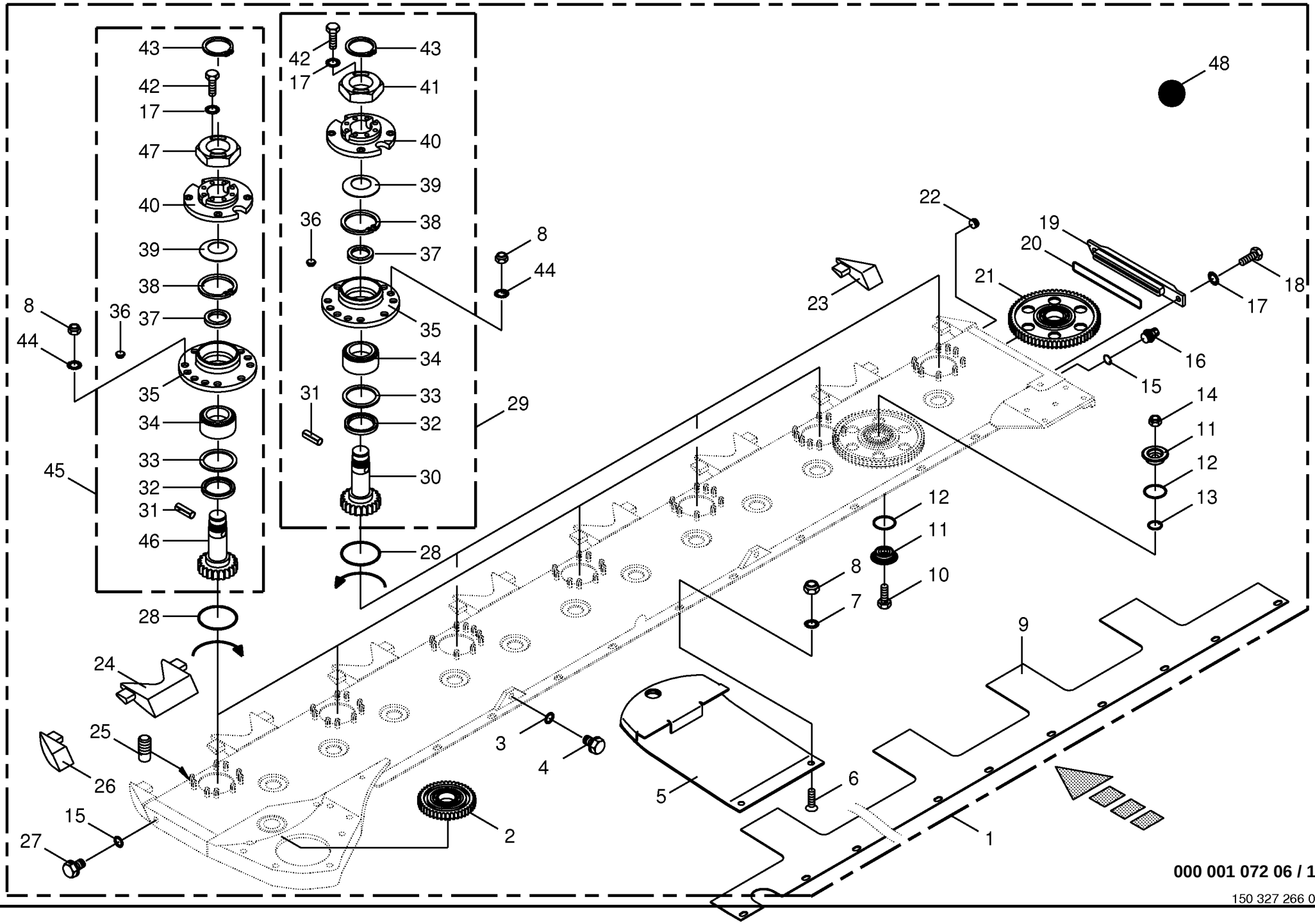

000 001 072 06 / 1.0

150 327 266 01

Mähholm - Schersicherung - vorne -CV Mower beam - shear protection - front Lamier avec - protection des ciseaux - avant					733401 -	CV	CRI					000 001 072 06 150 327 266 1 1.0
Pos.	ID-Nr.	Benennung	Description	Description	Masch.-Nr-							Bemerkung/Remarks/Remarque
1	20 030 825 0	Mähholm -kpl.	Mower bar -cpl.	Lamier -cpl.		x						
2	20 030 377 0	Stirnrad	Spur gear	Roue d'engrenage		1						Z= 35
3	00 937 721 0	Dichtring	Gasket ring	Bague d'étanchéité		x						16 X 22 X 1,5
4	00 906 007 1	Verschlußschraube	Screw plug	Bouchon filete		x						M 16 X 1,5
5	00 253 480 1	Gleitkufe	Skid	Lame		7						
6	00 904 063 1	Senkschraube	Countersunkscrew	Vis à tête fraisée		x						M 12 X 30 -10.9
	00 904 068 2	Senkschraube	Countersunkscrew	Vis à tête fraisée		x						M 12 X 55
7	00 909 910 1	Sperrkantscheibe	Detent edged washer	Disque à bord d'arrêt		x						SKM 12
8	00 908 701 0	Sicherungsmutter	Locknut	Écrou hex		x						M 12
9	00 258 479 1	Verschleissblech	Wearing plate	Tôle d'usure		x						
10	00 900 335 1	6kt-Schraube	Hex head bolt	Boulon tête hex		x						M 16 X 30
11	00 253 020 1	Klemmtopf	Clamping piece	Pièce de serrage		26						Rd. 65 X 18,5
12	00 937 579 0	O-Ring	O-ring	Joint torique		26						50 X 4
13	00 937 578 0	O-Ring	O-ring	Joint torique		13						30 X 4
14	00 909 611 0	Tensirip Mutter	Self-locking nut	Ecrou autobloquant		13						M 16
15	00 937 727 0	Dichtring	Gasket ring	Bague d'étanchéité		x						A 18 X 24 X 1,5
16	00 919 811 1	Belüftungsfilter	Breather	Reniflard		x						M 18 X 1,5
17	00 909 909 1	Sperrkantscheibe	Detent edged washer	Disque à bord d'arrêt		x						SKM 10
18	00 900 634 0	6kt-Schraube	Hex head bolt	Boulon tête hex		x						M 10 X 20
19	00 253 421 4	Deckel	Cover	Couvercle		x						
20	00 937 568 0	O-Ring	O-ring	Joint torique		x						151,99 X 3,53
21	20 030 376 0	Stirnrad	Spur gear	Roue d'engrenage		12						Z= 53
22	00 906 031 0	Verschlussschraube	Screw plug	Vis de calage		x						M 10 X 1
23	00 253 016 3	Stosskante	Sheet edge	Arête du bord à souder		x						
24	00 253 547 0	Stosskante -innen	Sheet edge -inside	Arête du bord à souder - intérieure		6						X= 145
25	00 906 404 0	Schweißbolzen	Weld. pin	Boulon soude		63						M 12 X 25
26	00 253 015 3	Stosskante -links	Sheet edge -left	Arête du bord à souder -gauche		x						
27	00 906 010 1	Verschlussschraube	Screw plug	Vis de calage		x						M 18 X 1,5
28	00 937 576 0	O-Ring	O-ring	Joint torique		7						89 X 4,5
29	20 030 789 0	Lagergehäuse -links	Bearing housing -left	Cage de roulement -gauche		3						
30	20 030 525 0	Stirnradwelle -links	Cylindrical wheel shaft -left	Arbre de roue cylindrique - gauche		x						Z= 17
31	90 000 182 0	Spannstift	Roll pin	Goupille de serrage		x						12 X 45
32	90 000 186 0	Radial-Wellendichtring	Radial-shaft sealing ring	Radial-bague d'étanchéité		x						BS 55 X 70 X 8
33	00 911 002 0	Passscheibe	Shim ring	Cale		x						60 X 75 X 0,3
34	90 000 149 0	Kegelrollenlager	Taper roller bearing	Roulement à rouleaux coniques		x						42 X 76 X 39
35	20 030 796 0	Flanschlagergehäuse	Flange bearing	Palier a bride		x						
36	00 925 010 0	Verschlussstopfen	Sealing plug	Bouchon d'étanchéité		x						14,6/20 X 5,5/7,5
37	90 000 150 0	Stützscheibe	Supporting disc	Rondelle diélectrique		x						S 42 X 52 X 3

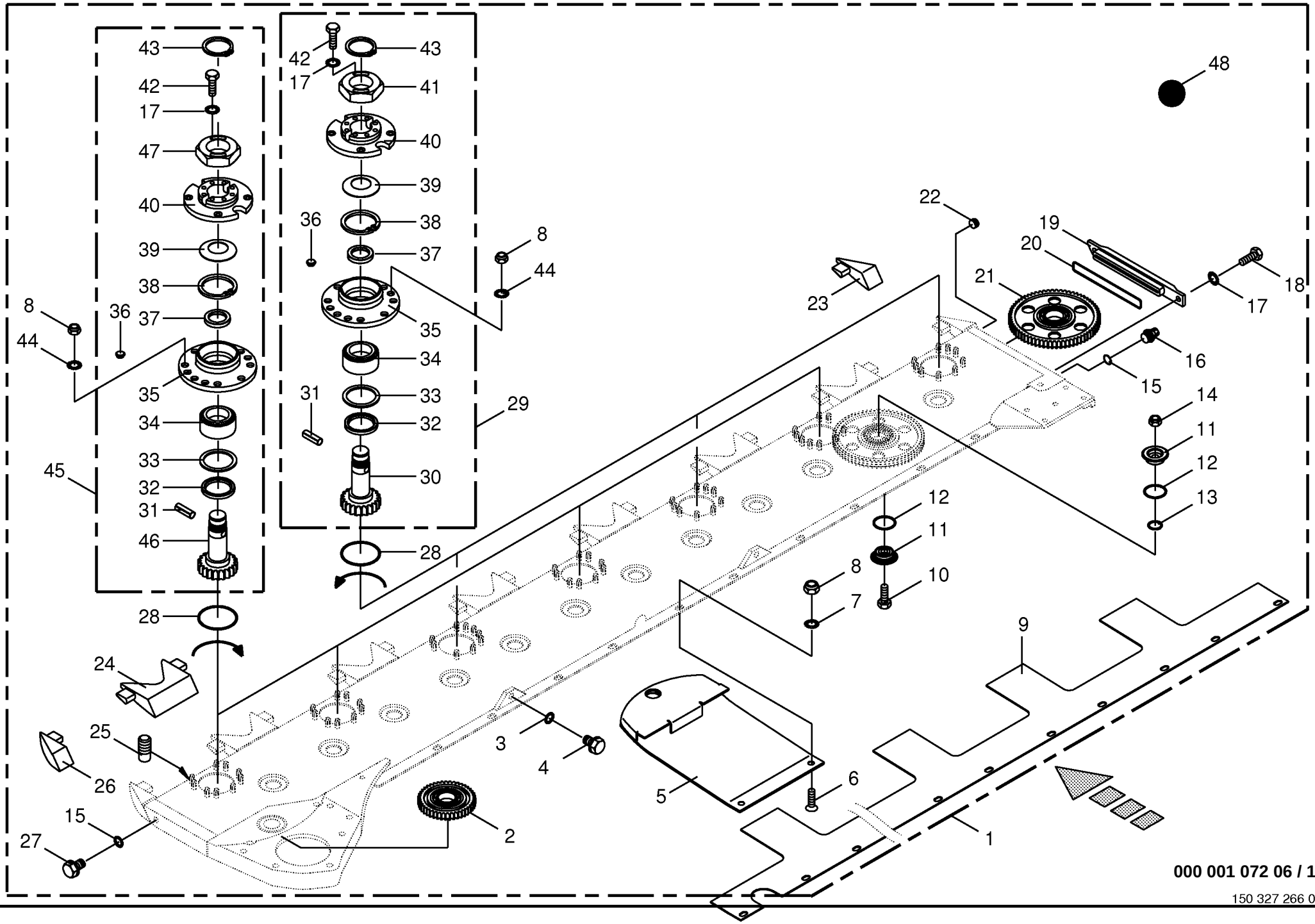

000 001 072 06 / 1.0

150 327 266 01

Mähholm - Schersicherung - vorne -CV Mower beam - shear protection - front Lamier avec - protection des ciseaux - avant					733401 -	CV	CRI					000 001 072 06 150 327 266 1 1.0
Pos.	ID-Nr.	Benennung	Description	Description	Masch.-Nr-							Bemerkung/Remarks/Remarque
38	90 000 146 0	Sicherungsring	Circlip	Circlip		x						I 78 X 2,5
39	20 030 531 0	Tellerfeder	Plate spring	Ressort belleville		x						
40	20 030 794 0	Kreiselnabe	Rotor hub	Moyeu de disque		x						
41	20 030 530 0	6kt-Mutter -Linksgewinde	Hex nut -Left-hand thread	Écrou hex -Filetage à gauche		x						M 39 X 2
42	00 900 634 0	6kt-Schraube	Hex head bolt	Boulon tête hex		x						M 10 X 20
43	00 911 544 0	Sicherungsring	Circlip	Circlip		x						A 36 X 1,75
44	90 000 123 0	Sperrkantscheibe	Detent edged washer	Disque à bord d'arrêt		x						SKK 12
45	20 030 790 0	Lagergehäuse -rechts	Bearing housing -right	Cage de roulement -droite		4						
46	20 030 526 0	Stirnradwelle -rechts	Cylindrical wheel shaft -right	Arbre de roue cylindrique - droite		x						Z= 17
47	20 030 529 0	6kt-Mutter	Hex nut	Écrou hex		x						M 39 X 2
48	00 926 101 0	Getriebeöl -Id.-Nr.= 1ltr	Oil -Id.-no.= 1ltr	Huile -Id.-no.= 1ltr		7						API GL5 SAE 90

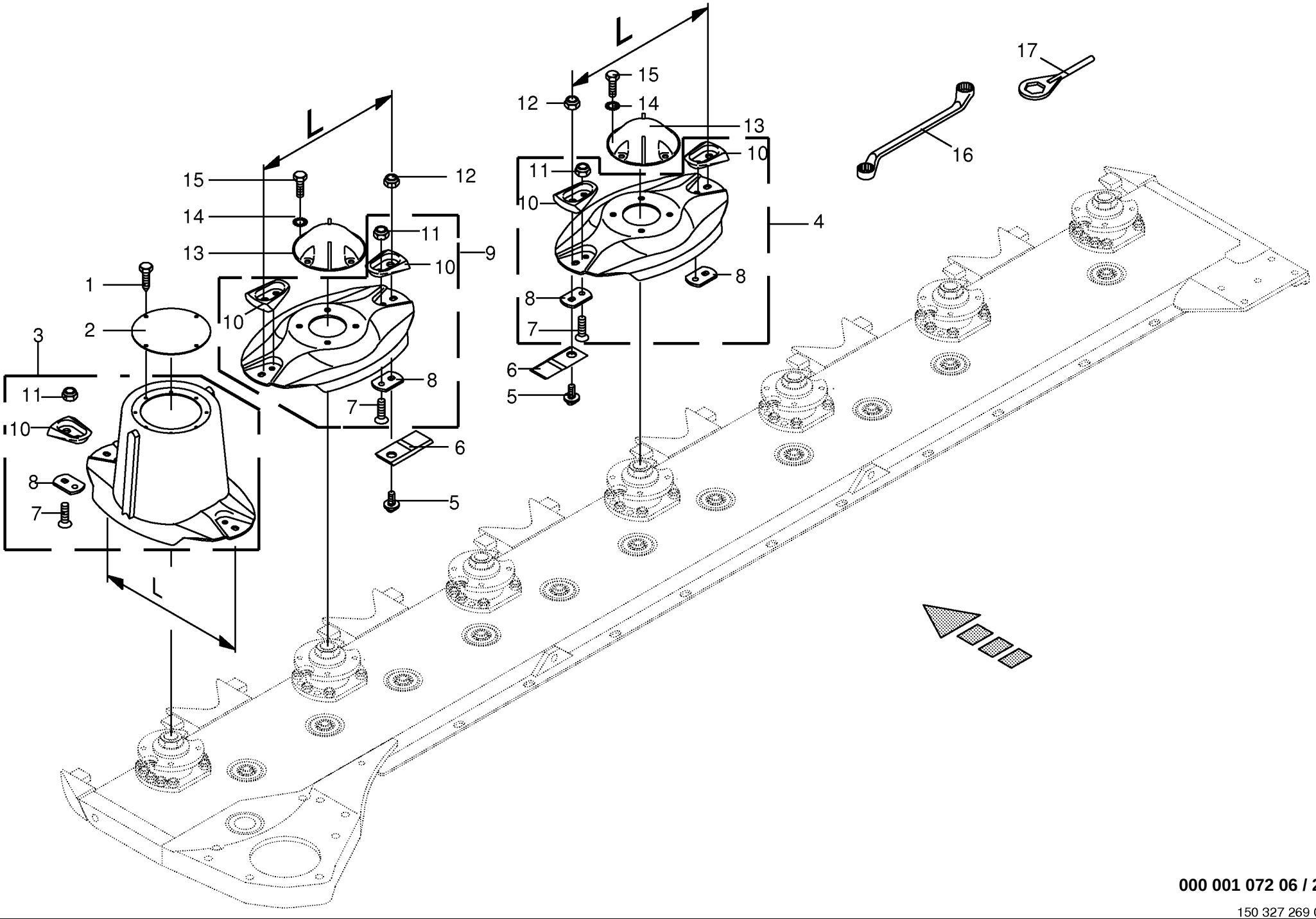

000 001 072 06 / 2.0

150 327 269 02

Messerschraubverschluss - vorne -CV
Blade fastening - front
Fixation de couteaux - avant

733401 -

000 001 072 06

150 327 269 2 **2.0**

Pos.	ID-Nr.	Benennung	Description	Description	Masch.-Nr-	CV	CRI					Bemerkung/Remarks/Remarque
1	00 906 949 0	Blechschraube	Self-tapping screw	Vis autoaraudeuse		x						6,3 X 16
2	00 253 052 1	Deckel	Cover	Couvercle		x						Rd. 155
3	20 030 753 0	Mähtrommel	Mower drum	Tambour de coupe		2						L= 356
4	20 030 752 0	Messerteller	Mower disc	Disque de coupe		1						L= 356
5	00 253 744 0	Messerschraube	Knife screw	Vis couteau		14						M 12 X 29
6	00 139 889 3	Messer -rechts	Knife -right	Couteau -droite		8						Lg.= 112
	00 139 888 3	Messer -links	Knife -left	Couteau -gauche		6						Lg.= 112
7	00 904 045 3	Senkschraube	Countersunkscrew	Vis à tête fraisée		x						M 10 X 25 -10.9
8	00 253 042 3	Messerhalter	Knife support	Support de couteau		14						
9	20 030 751 0	Messerteller	Mower disc	Disque de coupe		4						L= 377
10	00 253 743 0	Schutz	Guard	Protecteur		14						
11	00 908 758 0	Sicherungsmutter	Locknut	Écrou hex		x						M 10
12	00 908 056 0	Tensilokmutter	Self-locking nut	Ecrou autobloquant		x						M 12 Kopfh. 8,7
13	20 030 954 0	Deckel	Cover	Couvercle		5						
14	00 909 909 1	Sperrkantscheibe	Detent edged washer	Disque à bord d'arrêt		x						SKM 10
15	00 900 637 0	6kt-Schraube	Hex head bolt	Boulon tête hex		x						M 10 X 30
16	00 925 303 2	Doppelringschlüssel	Spanner key	Cle		x						SW 17/19
17	20 030 565 0	Schlüssel	Key	Clé		x						Sw 80

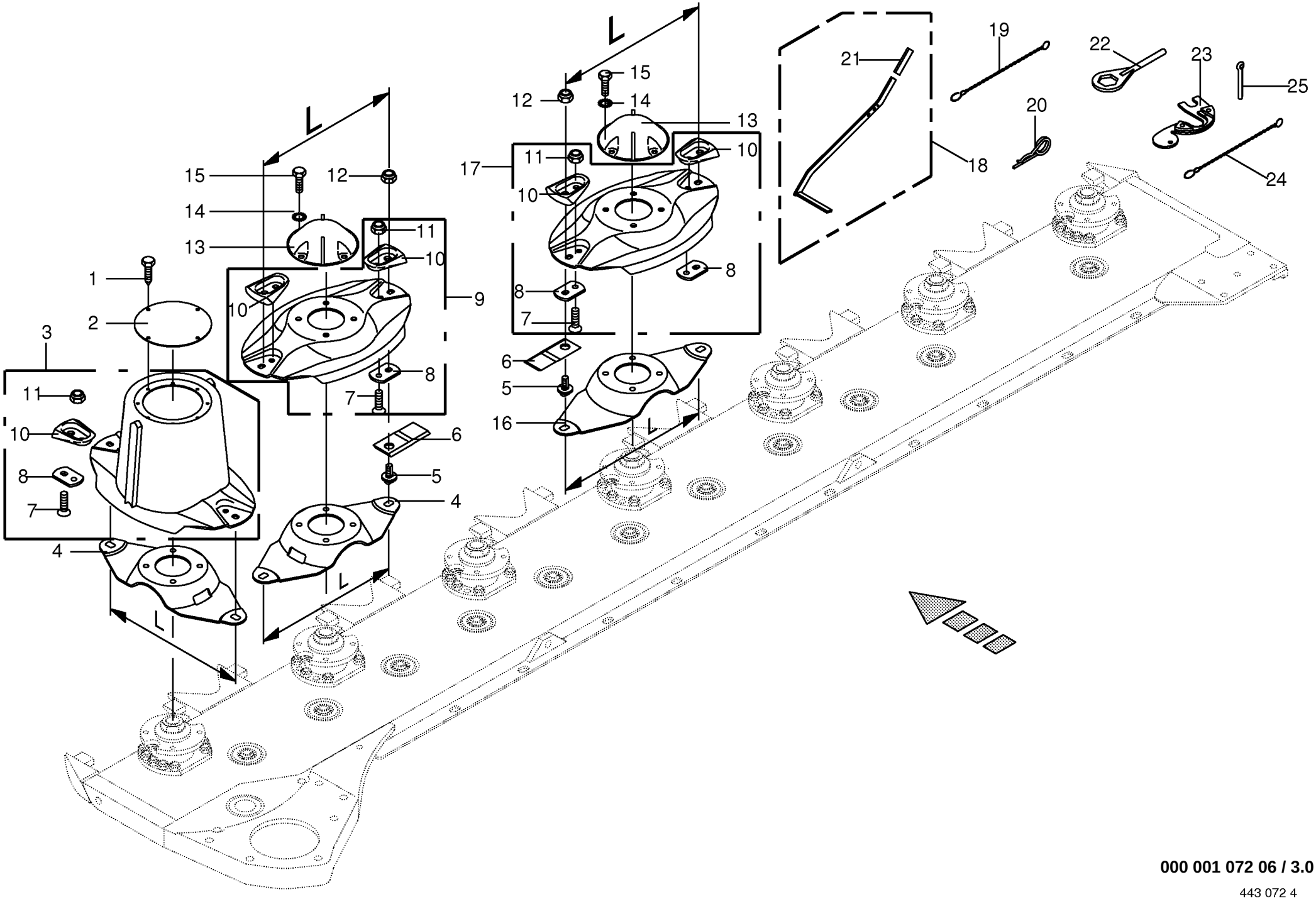

000 001 072 06 / 3.0

443 072 4

Messerschnellverschluss - vorne -CV
Blade quick coupler - front
Bride à fermeture rapide de couteaux - avant

733401 -

000 001 072 06

443 072 4 **3.0**

Pos.	ID-Nr.	Benennung	Description	Description	Masch.-Nr-	CV	CRI					Bemerkung/Remarks/Remarque
1	00 906 949 0	Blechschraube	Self-tapping screw	Vis autoaraudeuse		x						6,3 X 16
2	00 253 052 1	Deckel	Cover	Couvercle		x						Rd. 155
3	20 030 753 0	Mähtrommel	Mower drum	Tambour de coupe		2						L= 356
4	20 030 777 0	Messerträger	Knife support	Support de couteau		3						L= 356
5	00 253 745 0	Messerzapfen	Mower pin	Couteau de teton		14						M 12 X 20 -10.9
6	00 139 889 3	Messer -rechts	Knife -right	Couteau -droite		8						Lg.= 112
	00 139 888 3	Messer -links	Knife -left	Couteau -gauche		6						Lg.= 112
7	00 904 045 3	Senkschraube	Countersunkscrew	Vis à tête fraisée		x						M 10 X 25 -10.9
8	00 253 042 3	Messerhalter	Knife support	Support de couteau		14						
9	20 030 752 0	Messerteller	Mower disc	Disque de coupe		1						L= 356
10	00 253 743 0	Schutz	Guard	Protecteur		14						
11	00 908 758 0	Sicherungsmutter	Locknut	Écrou hex		x						M 10
12	00 908 056 0	Tensilokmutter	Self-locking nut	Ecrou autobloquant		x						M 12 Kopfh. 8,7
13	20 030 954 0	Deckel	Cover	Couvercle		5						
14	00 909 909 1	Sperrkantscheibe	Detent edged washer	Disque à bord d'arrêt		x						SKM 10
15	00 900 637 0	6kt-Schraube	Hex head bolt	Boulon tête hex		x						M 10 X 30
16	20 030 778 0	Messerträger	Knife support	Support de couteau		4						L= 377
17	20 030 751 0	Messerteller	Mower disc	Disque de coupe		4						L= 377
18	00 232 005 1	Messerschlüssel	Special key for blades	Clé spéciale pour couteaux		x						
19	00 922 651 2	Knotenkette	Chain	Chaine		x						Lg.= 215
20	00 917 103 0	Federstecker	Spring clip	Goupille elastique		x						3,2
21	00 925 016 0	Griff	Handle	Poignée		x						
22	20 030 565 0	Schlüssel	Key	Clé		x						Sw 80
23	20 031 007 0	Lehre	Gauge	Gabarit		x						
24	90 000 338 0	Knotenkette	Chain	Chaine		x						Lg.= 125
25	00 912 066 1	Splint	Cotter pin	Goupille fendue		x						4 X 28

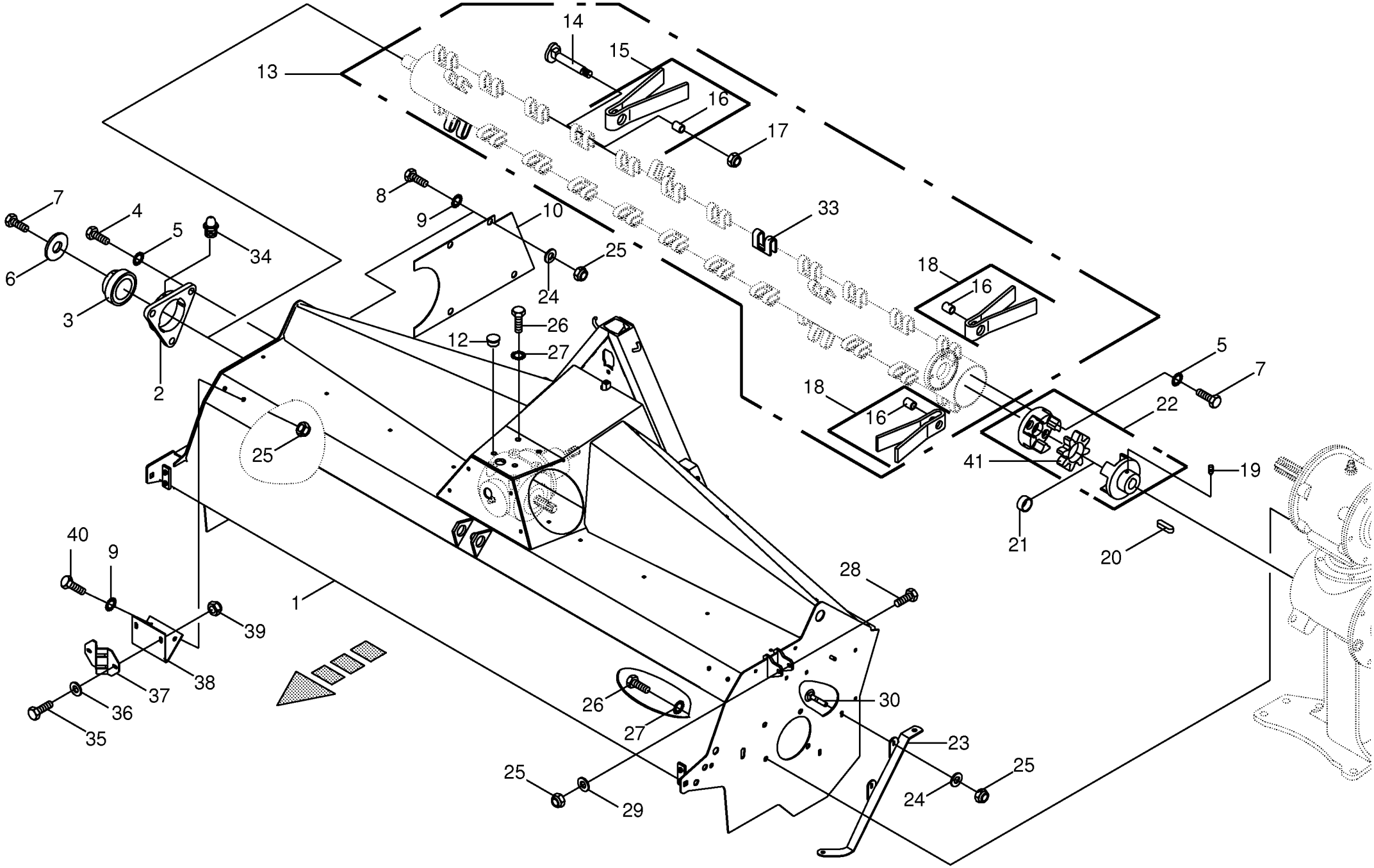

000 001 072 06 / 4.0

443 098 1

Zettergehäuse/Zetterwalze-vorne
Tine conditioner housing/tine conditiner
Bati du conditionneur/rouleau condition.

733401 -

000 001 072 06

443 098 1 **4.0**

Pos.	ID-Nr.	Benennung	Description	Description	Masch.-Nr-	CV	CRI					Bemerkung/Remarks/Remarque
1	00 256 710 0	Zettergehäuse	Tine conditioner housing	Boîte du conditionneur		x						
2	00 934 052 0	Flanschlager kpl.	Flange bearing cpl.	Palier a bride cpl.		x						incl. Pos. 3
3	00 934 608 0	Rillenkugellager	Grooved ball bearing	Roulement à gorge		x						EN 208
4	00 900 658 0	6kt-Schraube	Hex head bolt	Boulon tête hex		x						M 12 X 40
5	00 909 910 1	Sperrkantscheibe	Detent edged washer	Disque à bord d'arrêt		x						SKM 12
6	00 910 642 0	Scheibe	Washer	Rondelle		x						13 X 70 X 6
7	00 900 656 0	6kt-Schraube	Hex head bolt	Boulon tête hex		x						M 12 X 30
8	00 900 636 0	6kt-Schraube	Hex head bolt	Boulon tête hex		x						M 10 X 25
9	00 909 909 1	Sperrkantscheibe	Detent edged washer	Disque à bord d'arrêt		x						SKM 10
10	00 255 286 2	Blech	Plate	Tôle		x						
12	00 925 009 0	Verschlussstopfen	Sealing plug	Bouchon d'étanchéité		x						40,7 / 45 X 15 /18
13	00 255 500 5	Zetterwalze	Tine rotor shaft	Arbre du conditionneur		x						
14	00 250 500 4	Zinkenachse	Tine axle	Axe des dents		46						
15	00 255 744 0	Zinken	Tine	Dent		44						Lg.= 238 / 8
16	00 935 716 0	Einspannbuchse	Clamp bush	Tube eg		46						19/26 X 32
17	00 908 716 1	Sicherungsmutter	Locknut	Écrou hex		46						M 16
18	00 253 471 1	Zinken -aussen	Tine -outside	Dent -extérieur		2						Lg.= 216,5 / 8
19	00 905 755 0	Gewindestift	Threaded pin	Goujon fileté		x						M 10 X 16
20	00 915 016 0	Passfeder	Fit-in key	Clavette		x						C 10 X 8 X 50
21	00 255 501 1	Buchse	Bushing	Douille		x						Rd. 47 X 22
22	00 940 082 2	Rotex-Kupplung	Rotex-clutch	Rotex-accouplement		x						
23	00 256 686 1	Verstärkung	Reinforcement	Renforcement		x						
24	00 910 353 0	Scheibe	Washer	Rondelle		x						11 X 34 X 3
25	00 908 758 0	Sicherungsmutter	Locknut	Écrou hex		x						M 10
26	00 900 673 0	6kt-Schraube	Hex head bolt	Boulon tête hex		x						M 16 X 25
27	00 909 912 1	Sperrkantscheibe	Detent edged washer	Disque à bord d'arrêt		x						SKM 16
28	00 901 438 0	6kt-Schraube	Hex head bolt	Boulon tête hex		x						M 10 X 80
29	00 910 361 1	Scheibe	Washer	Rondelle		x						10,5 X 25 X 4
30	00 904 850 1	Flachrundschraube	Flat round bolt	Vis a tête bombée		x						M 10 X 25
33	00 255 242 2	Zinkenhalter	Tine bar	Porte-dent		x						
34	00 919 105 0	Kegel-Schmiernippel	Cone-grease nipple	Quille-graisseur		x						AM 8 X 1
35	00 900 614 0	6kt-Schraube	Hex head bolt	Boulon tête hex		x						M 8 X 20
36	00 910 603 0	Scheibe	Washer	Rondelle		x						8,4 X 24 X 2
37	00 146 605 2	Beleuchtungshalter -vorne	Illumination support -front	Support d'illumination -devant		x						
38	00 254 168 0	Halter	Support	Cadre support		x						
39	00 908 706 0	Sicherungsmutter	Locknut	Écrou hex		x						M 8
40	00 900 632 0	6kt-Schraube	Hex head bolt	Boulon tête hex		x						M 10 X 16
41	00 940 218 1	Rotex-Kunststoffteil	Rotex plastic part	Rotex partie en plastique		x						

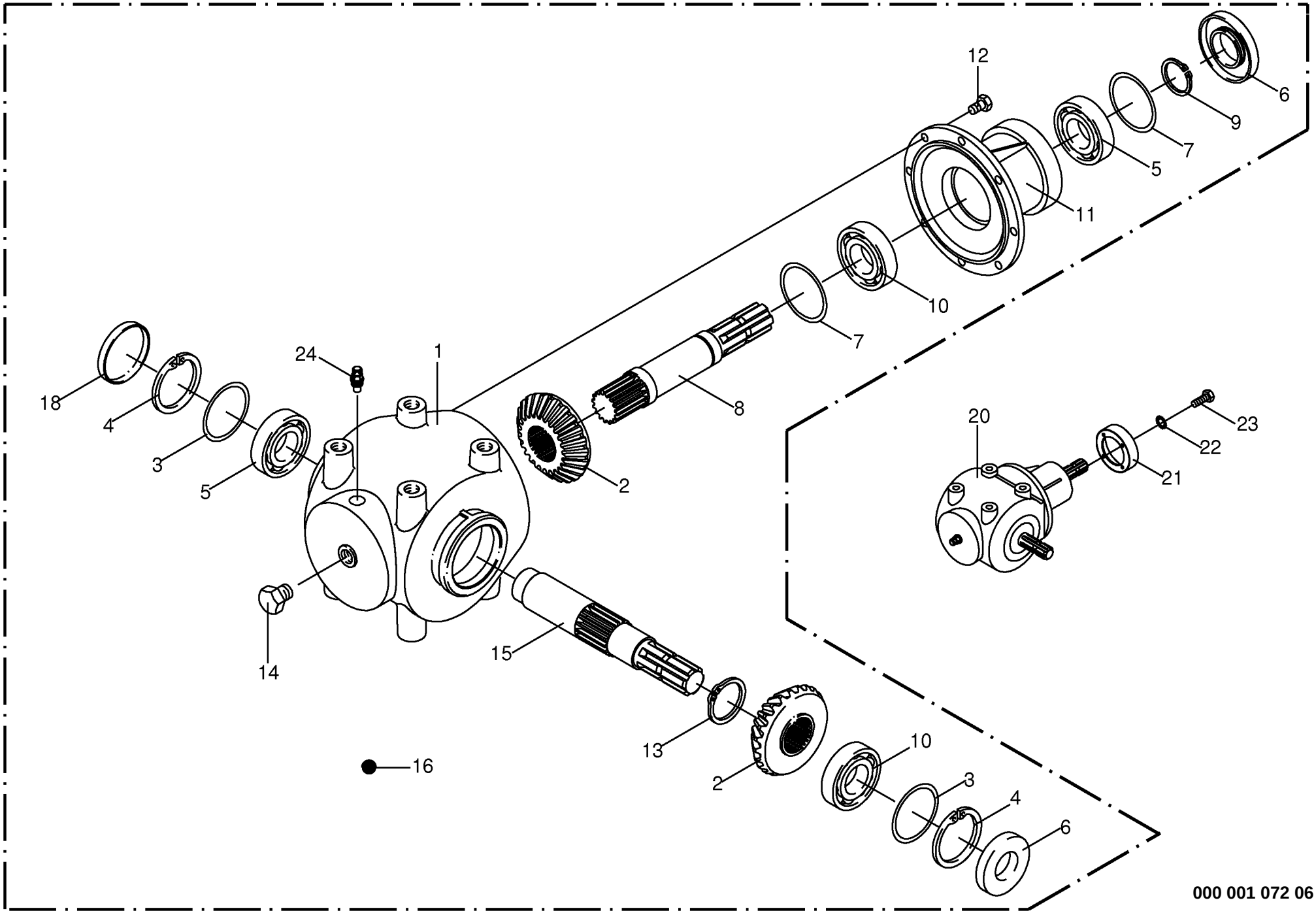

000 001 072 06 / 5.0

Getriebe Comer Gearbox Carter					733401 -	CV	CRI					000 001 072 06 449 937 4 5.0
Pos.	ID-Nr.	Benennung	Description	Description	Masch.-Nr-							Bemerkung/Remarks/Remarque
1	00 955 704 0	Getriebegehäuse	Gearbox housing	Carter du boîte de vitesses		x						
2	00 955 705 0	Kegelrad	Bevel wheel	Pignon conique		x						Z= 20
3	00 910 963 0	Passscheibe	Shim ring	Cale		x						63 X 80 X 0,5
	00 910 964 0	Passscheibe	Shim ring	Cale		x						63 X 80 X 1,0
4	00 911 673 0	Sicherungsring	Circlip	Circlip		x						80 X 2,5
5	00 930 138 0	Rillenkugellager	Grooved ball bearing	Roulement à gorge		x						6208
6	00 936 015 1	Radial-Wellendichtring	Radial-shaft sealing ring	Radial-bague d'étanchéité		x						AS 40 X 80 X 10
7	00 910 890 0	Passscheibe	Shim ring	Cale		x						40 X 50 X 0,5
	00 910 891 0	Passscheibe	Shim ring	Cale		x						40 X 50 X 1,0
8	00 955 706 0	Welle	Shaft	Arbre		x						
9	00 911 545 0	Sicherungsring	Circlip	Circlip		x						A 40 X 1,75
10	00 932 107 0	Kegelrollenlager	Taper roller bearing	Roulement à rouleaux coniques		x						30208 A
11	00 955 707 0	Getriebegehäuse	Gearbox housing	Carter du boîte de vitesses		x						
12	00 900 634 0	6kt-Schraube	Hex head bolt	Boulon tête hex		x						M 10 X 20
13	00 911 549 1	Sicherungsring	Circlip	Circlip		x						A 45 X 1,75
14	00 906 008 0	Verschlussschraube	Screw plug	Vis de calage		x						R 3/8"
15	00 955 709 0	Welle	Shaft	Arbre		x						
16	00 926 101 0	Getriebeöl -Id.-Nr.= 1ltr	Oil -Id.-no.= 1ltr	Huile -Id.-no.= 1ltr		1,5						API GL5 SAE 90
18	00 925 205 2	Verschlußdeckel	Core plug	Bouchon		x						Rd. 80
20	00 256 672 1	Getriebe -kpl.	Gearbox -cpl.	Boîte de vitesses -cpl.		x						
21	00 256 675 3	Adapterflansch	Adapter flange	Bride d'adaptateur		x						
22	00 909 908 1	Sperrkantscheibe	Detent edged washer	Disque à bord d'arrêt		x						SKM 8
23	00 900 253 1	6kt-Schraube	Hex head bolt	Boulon tête hex		x						M 8 X 12
24	00 919 832 0	Belüftungsfilter	Breather	Reniflard		x						R 3/8"

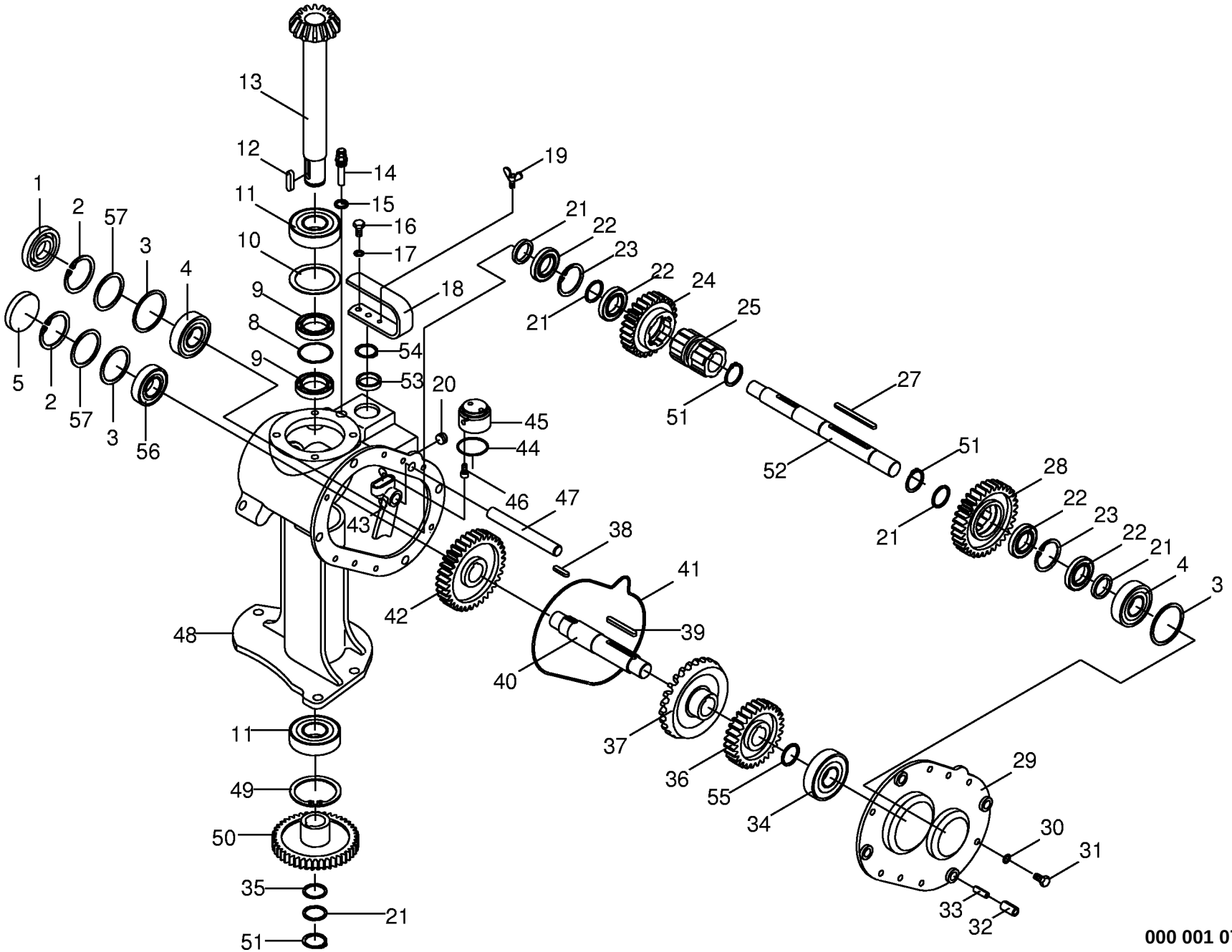

000 001 072 06 / 6.0

449 723 9

Schaltgetriebe Teil I-vorne
Transmission part I-front
Boîte de vitesses partie I-avant

733401 -

000 001 072 06

449 723 9 **6.0**

Pos.	ID-Nr.	Benennung	Description	Description	Masch.-Nr-	CV	CRI					Bemerkung/Remarks/Remarque
1	00 936 339 1	Radial-Wellendichtring	Radial-shaft sealing ring	Radial-bague d'étanchéité		x						A 35 X 80 X 13
2	00 911 673 0	Sicherungsring	Circlip	Circlip		x						80 X 2,5
3	00 911 022 0	Passscheibe	Shim ring	Cale		x						70 X 80 X 0,1
	00 911 023 0	Passscheibe	Shim ring	Cale		x						70 X 80 X 0,3
	00 911 024 1	Passscheibe	Shim ring	Cale		x						70 X 80 X 1,0
4	00 932 136 0	Kegelrollenlager	Tap. roll. bearing	Roulem.roul.con.		x						30307 A
5	00 925 205 2	Verschlußdeckel	Core plug	Bouchon		x						Rd. 80
8	00 911 164 0	Passscheibe	Shim ring	Cale		x						60 X 72 X 1,0
9	00 936 359 0	Radial-Wellendichtring	Radial-shaft sealing ring	Radial-bague d'étanchéité		x						A 40 X 72 X 10
10	00 910 970 0	Passscheibe	Shim ring	Cale		x						70 X 90 X 0,1
	00 910 972 0	Passscheibe	Shim ring	Cale		x						70 X 90 X 0,3
	00 910 973 0	Passscheibe	Shim ring	Cale		x						70 X 90 X 0,5
11	00 930 568 0	Rillenkugellager	Grooved ball bearing	Roulement à gorge		x						6308 2RS
12	00 915 122 0	Passfeder	Fit-in key	Clavette		x						A 10 X 8 X 40
13	00 256 186 5	Ritzelwelle	Pinion shaft	Arbre de pignon		x						Z= 14
14	00 919 829 0	Belüftungsfilter	Breather	Reniflard		x						M 18 X 1,5
15	00 937 727 0	Dichtring	Gasket ring	Bague d'étanchéité		x						A 18 X 24 X 1,5
16	00 900 614 0	6kt-Schraube	Hex head bolt	Boulon tête hex		x						M 8 X 20
17	00 909 908 1	Sperrkantscheibe	Detent edged washer	Disque à bord d'arrêt		x						SKM 8
18	00 256 113 3	Schalthebel	Actuating lever	Levier		x						
19	00 906 132 0	Flügelschraube	Winged screw	Vis à oreilles		x						M 8 X 16
20	00 906 040 1	Verschlussschraube	Screw plug	Bouchon filete		x						M 18 X 1,5
21	00 910 727 1	Stützscheibe	Supporting disc	Rondelle diélectrique		x						S 35 X 45 X 2,5
22	00 930 103 0	Rillenkugellager	Grooved ball bearing	Roulement à gorge		x						160 07
23	00 911 659 0	Sicherungsring	Circlip	Circlip		x						I 62 X 2,0
24	00 256 836 1	Stirnrad	Spur gear	Roue d'engrenage		x						Z= 29
25	00 256 104 6	Schaltmuffe	Shifter collar	Manchon de commande		x						
27	00 915 136 0	Passfeder	Fit-in key	Clavette		x						A 10 X 8 X 100
28	00 256 837 1	Stirnrad	Spur gear	Roue d'engrenage		x						Z= 35
29	20 030 274 0	Getriebedeckel	Gearbox cover	Couvercle du boîte de vitesses		x						
30	00 909 909 1	Sperrkantscheibe	Detent edged washer	Disque à bord d'arrêt		x						SKM 10
31	00 900 637 0	6kt-Schraube	Hex head bolt	Boulon tête hex		x						M 10 X 30
32	00 912 508 1	Spannhülse	Clamping sleeve	Douille de serrage		x						16 X 30
33	00 912 711 0	Spannhülse	Clamping sleeve	Douille de serrage		x						10 X 30
34	00 932 137 0	Kegelrollenlager	Tap. roll. bearing	Roulem.roul.con.		x						30308 A
35	00 911 130 0	Passscheibe	Shim ring	Cale		x						35 X 45 X 0,1
	00 911 132 0	Passscheibe	Shim ring	Cale		x						35 X 45 X 0,3
	00 911 133 0	Passscheibe	Shim ring	Cale		x						35 X 45 X 0,5

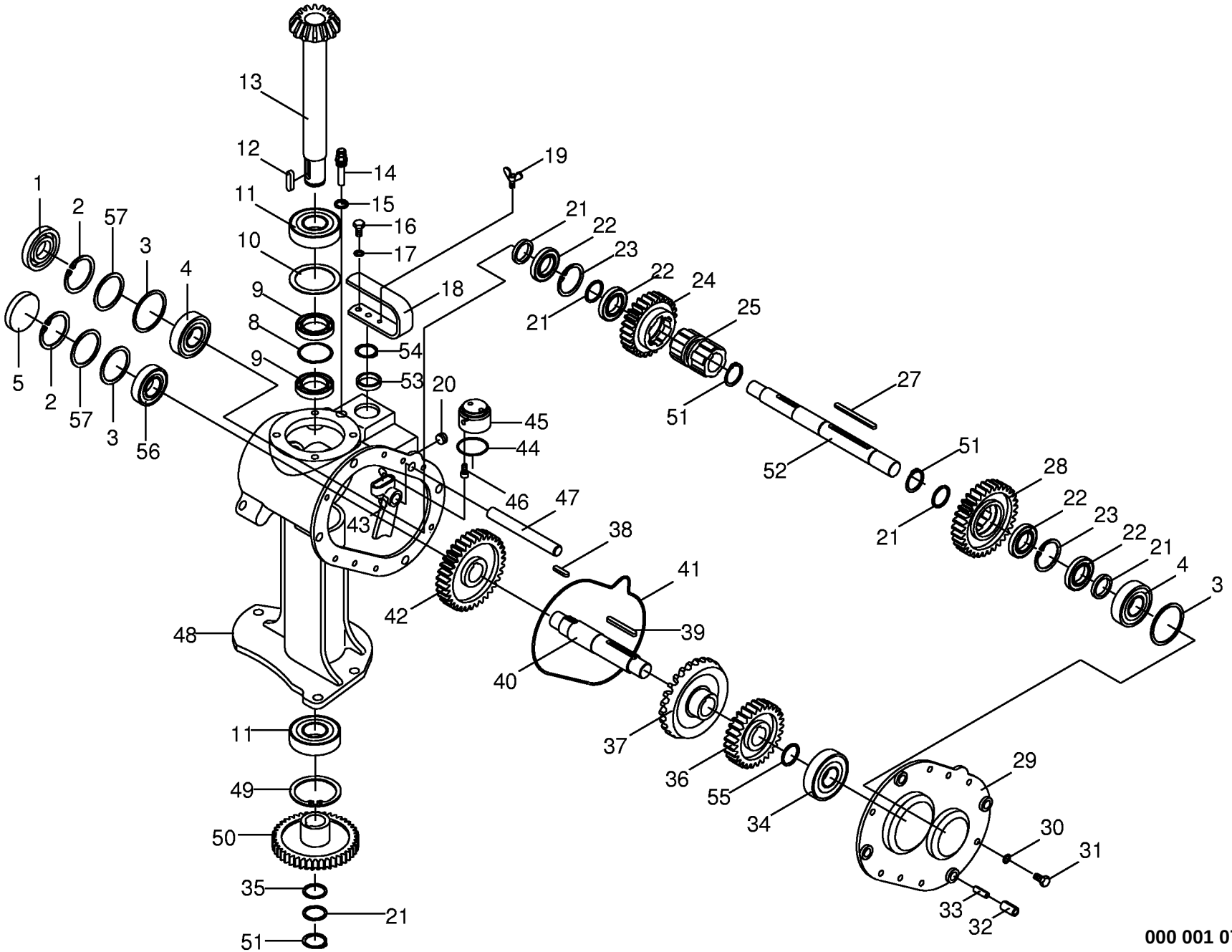

000 001 072 06 / 6.0

449 723 9

Schaltgetriebe Teil I-vorne
Transmission part I-front
Boîte de vitesses partie I-avant

733401 -

000 001 072 06

449 723 9 **6.0**

Pos.	ID-Nr.	Benennung	Description	Description	Masch.-Nr-	CV	CRI					Bemerkung/Remarks/Remarque
	00 911 134 0	Passscheibe	Shim ring	Cale		x						35 X 45 X 1,0
	00 911 136 1	Passscheibe	Shim ring	Cale		x						35 X 45 X 2,0
36	00 256 838 1	Stirnrad	Spur gear	Roue d'engrenage		x						Z= 27
37	00 256 841 1	Tellerrad	Crown wheel	Grande couronne		x						Z= 26
38	00 915 105 0	Passfeder	Fit-in key	Clavette		x						B 10 X 8 X 25
39	00 915 037 0	Passfeder	Fit-in key	Clavette		x						B 10 X 8 X 60
40	20 030 272 0	Getriebewelle	Gearbox shaft	Arbre de boîte de vitesse		x						Lg.= 222
41	00 937 583 0	O-Ring	O-ring	Joint torique		x						258 X 4
42	00 256 839 0	Stirnrad	Spur gear	Roue d'engrenage		x						Z= 33
43	00 256 109 2	Schaltfinger	Shift finger	Doigt de commande		x						
44	00 937 500 0	O-Ring	O-ring	Joint torique		x						55,2 X 3
45	00 256 111 3	Exzenter	Excentric	Excentré		x						
46	00 903 073 1	Zylinderschraube	Allen screw	Vis tête cylindrique		x						M 8 X 16
47	00 256 112 1	Schaltstange	Operation pole	Perche isolante		x						Lg.= 167.5
48	00 256 845 3	Schaltgetriebegehäuse	Indexing gear housing	Carter dechangement de vitesse		x						
49	00 911 680 0	Sicherungsring	Circlip	Circlip		x						90 X 3
50	20 030 139 0	Stirnrad	Spur gear	Roue d'engrenage		x						Z= 36
51	00 911 541 0	Sicherungsring	Circlip	Circlip		x						A 35 X 1,5
52	00 256 413 3	Zetterantriebswelle	Conditioner drive shaft	Arbre d'entraînement de conditinneur		x						Lg.= 355
53	00 936 150 2	Radial-Wellendichtring	Radial-shaft sealing ring	Radial-bague d'étanchéité		x						A 40 X 55 X 7
54	00 911 653 0	Sicherungsring	Circlip	Circlip		x						55 X 2
55	00 910 885 0	Passscheibe	Shim ring	Cale		x						40 X 50 X 2
	00 910 891 0	Passscheibe	Shim ring	Cale		x						40 X 50 X 1,0
	00 910 890 0	Passscheibe	Shim ring	Cale		x						40 X 50 X 0,5
	00 910 889 0	Passscheibe	Shim ring	Cale		x						40 X 50 X 0,3
	00 910 888 0	Passscheibe	Shim ring	Cale		x						40 X 50 X 0,1
56	00 932 107 0	Kegelrollenlager	Taper roller bearing	Roulement à rouleaux coniques		x						30208 A
57	00 910 741 1	Stützscheibe	Supporting disc	Rondelle diélectrique		x						S 63 X 80 X 3

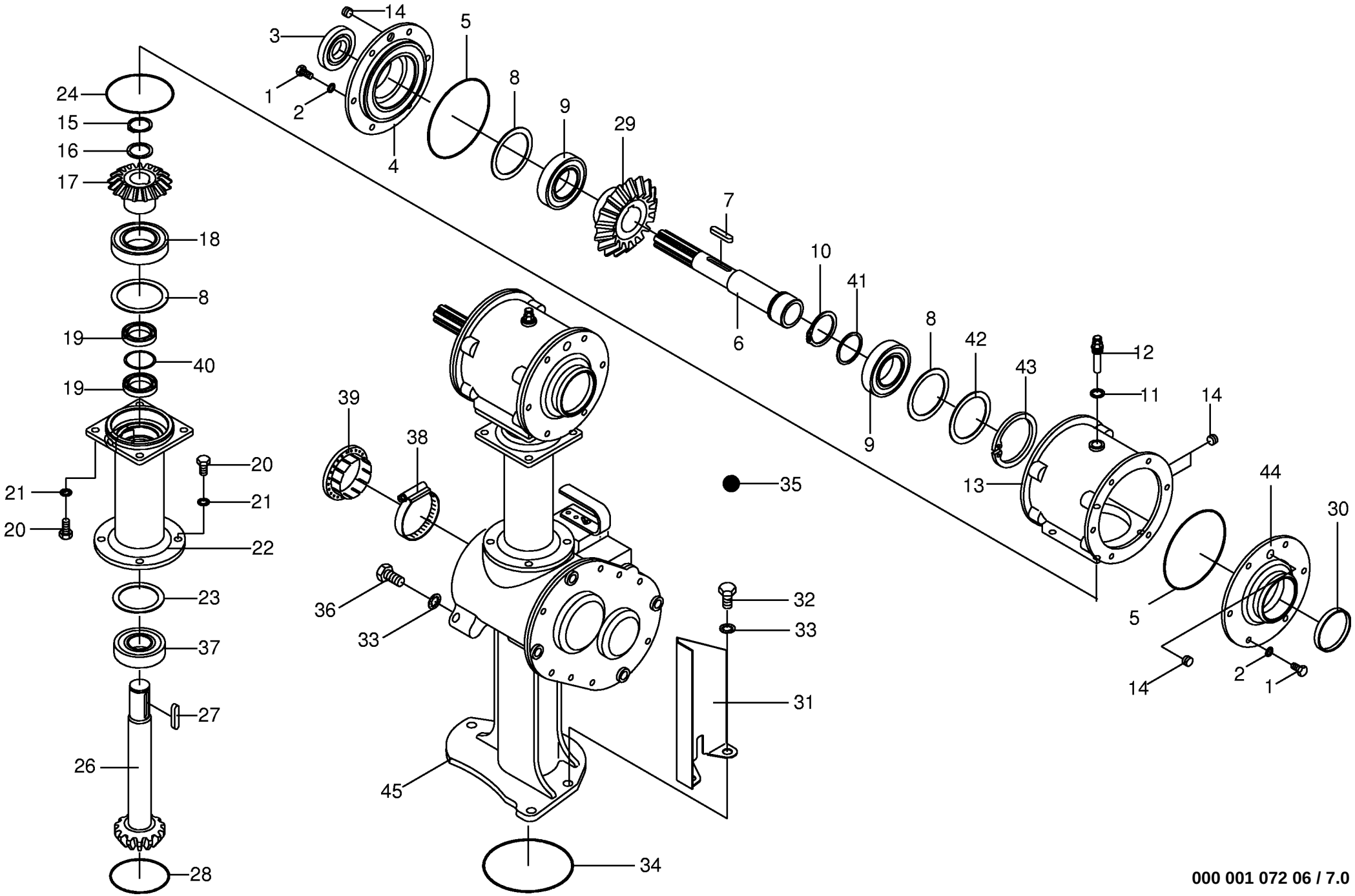

000 001 072 06 / 7.0

150 318 184 02

Schaltgetriebe Teil II-vorne
Transmission part II-front
Boîte de vitesses partie II-avant

733401 -

000 001 072 06

150 318 184 2 **7.0**

Pos.	ID-Nr.	Benennung	Description	Description	Masch.-Nr-	CV	CRI					Bemerkung/Remarks/Remarque
1	00 900 636 0	6kt-Schraube	Hex head bolt	Boulon tête hex		x						M 10 X 25
2	00 909 909 1	Sperrkantscheibe	Detent edged washer	Disque à bord d'arrêt		x						SKM 10
3	00 936 339 1	Radial-Wellendichtring	Radial-shaft sealing ring	Radial-bague d'étanchéité		x						A 35 X 80 X 13
4	00 256 117 1	Getriebedeckel	Gearbox cover	Couvercle du boîte de vitesses		x						
5	00 936 568 0	O-Ring	O-ring	Joint torique		x						154 X 3
6	00 256 116 3	Antriebswelle	Drive shaft	Arbre d'entraînement		x						Lg.= 313
7	00 915 001 0	Passfeder	Fit-in key	Clavette		x						A 10 X 8 X 56
8	00 911 165 0	Passscheibe	Shim ring	Cale		x						90 X 100 X 0,1
	00 911 166 0	Passscheibe	Shim ring	Cale		x						90 X 100 X 0,3
	00 911 168 0	Passscheibe	Shim ring	Cale		x						90 X 100 X 1
	00 910 747 0	Stützscheibe	Supporting disc	Rondelle diélectrique		x						90 X 100 X 3,5
9	00 932 110 0	Kegelrollenlager	Taper roller bearing	Roulement à rouleaux coniques		x						30211 A
10	00 911 557 1	Sicherungsring	Circlip	Circlip		x						A 55 X 2,0
11	00 937 727 0	Dichtring	Gasket ring	Bague d'étanchéité		x						A 18 X 24 X 1,5
12	00 919 829 0	Belüftungsfilter	Breather	Reniflard		x						M 18 X 1,5
13	00 256 115 1	Gehäuse	Housing	Carter		x						
14	00 906 040 1	Verschlussschraube	Screw plug	Bouchon filete		x						M 18 X 1,5
15	00 911 541 0	Sicherungsring	Circlip	Circlip		x						A 35 X 1,5
16	00 911 130 0	Passscheibe	Shim ring	Cale		x						35 X 45 X 0,1
	00 911 132 0	Passscheibe	Shim ring	Cale		x						35 X 45 X 0,3
	00 911 134 0	Passscheibe	Shim ring	Cale		x						35 X 45 X 1,0
	00 911 136 1	Passscheibe	Shim ring	Cale		x						35 X 45 X 2,0
17	20 030 277 0	Kegelrad	Bevel wheel	Pignon conique		x						Z= 17
18	00 930 351 0	Rillenkugellager	Grooved ball bearing	Roulement à gorge		x						6212 2RS
19	00 936 352 3	Radial-Wellendichtring	Radial-shaft sealing ring	Radial-bague d'étanchéité		x						A 40 X 65 X 10
20	00 900 655 0	6kt-Schraube	Hex head bolt	Boulon tête hex		x						M 12 X 25
21	00 909 910 1	Sperrkantscheibe	Detent edged washer	Disque à bord d'arrêt		x						SKM 12
22	20 030 273 0	Zwischengehäuse	Intermediate housing	Boîtier intermédiaire		x						
23	00 910 970 0	Passscheibe	Shim ring	Cale		x						70 X 90 X 0,1
	00 910 972 0	Passscheibe	Shim ring	Cale		x						70 X 90 X 0,3
	00 910 973 0	Passscheibe	Shim ring	Cale		x						70 X 90 X 0,5
	00 910 974 0	Passscheibe	Shim ring	Cale		x						70 X 90 X 1,0
24	00 937 586 0	O-Ring	O-ring	Joint torique		x						119,5 X 3
25	00 930 568 0	Rillenkugellager	Grooved ball bearing	Roulement à gorge		x						6308 2RS
26	00 256 190 5	Ritzelwelle	Pinion shaft	Arbre de pignon		x						Z= 14
27	00 915 127 0	Passfeder	Fit-in key	Clavette		x						B 10 X 8 X 50
28	00 937 564 1	O-Ring	O-ring	Joint torique		x						100 X 4
29	00 256 118 0	Tellerrad	Crown wheel	Grande couronne		x						Z= 24

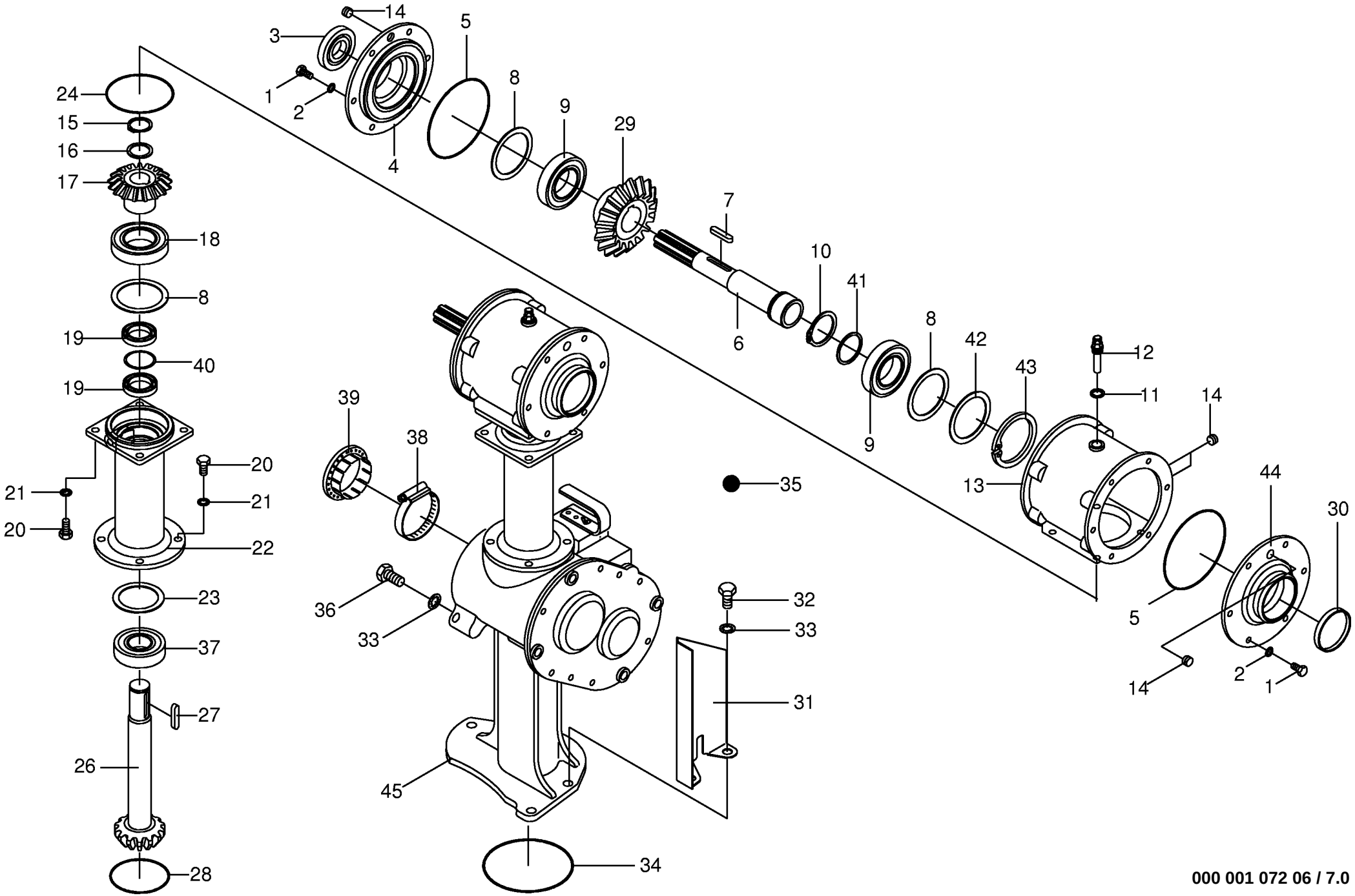

000 001 072 06 / 7.0

150 318 184 02

Schaltgetriebe Teil II-vorne
Transmission part II-front
Boîte de vitesses partie II-avant

733401 -

000 001 072 06

150 318 184 2 **7.0**

Pos.	ID-Nr.	Benennung	Description	Description	Masch.-Nr-	CV	CRI					Bemerkung/Remarks/Remarque
30	00 925 208 1	Verschlußdeckel	Core plug	Bouchon		x						Rd. 100 X 12
31	00 256 694 0	Blech	Plate	Tôle		1						
32	00 900 675 0	6kt-Schraube	Hex head bolt	Boulon tête hex		x						M 16 X 40
33	00 909 912 1	Sperrkantscheibe	Detent edged washer	Disque à bord d'arrêt		x						SKM 16
34	00 937 568 0	O-Ring	O-ring	Joint torique		x						151,99 X 3,53
35	00 926 101 0	Getriebeöl -Id.-Nr.= 1ltr	Oil -Id.-no.= 1ltr	Huile -Id.-no.= 1ltr		2,4						API GL5 SAE 90
36	00 900 673 0	6kt-Schraube	Hex head bolt	Boulon tête hex		x						M 16 X 25
37	00 930 168 0	Rillenkugellager	Grooved ball bearing	Roulement à gorge		x						6308
38	00 924 007 0	Schneckengewindeschelle	Tube clip	Bride		x						90 - 110
39	00 949 842 0	Adapterring	Adapter ring	Bague d'adaptation		x						
40	90 000 097 0	Passscheibe	Shim ring	Cale		x						52 X 65 X 2
41	00 910 703 1	Stützscheibe	Supporting disc	Rondelle diélectrique		x						S 55 X 68 X 3,0
42	00 910 746 0	Stützscheibe	Supporting disc	Rondelle diélectrique		x						S 80 X 100 X 3,5
43	00 911 686 0	Sicherungsring	Circlip	Circlip		x						I 100 X 3,0
44	20 030 291 0	Getriebedeckel	Gearbox cover	Couvercle du boîte de vitesses		x						
45	20 030 795 0	Schaltgetriebe -kpl.	Transmission -cpl.	Boîte de vitesses -cpl.		x						

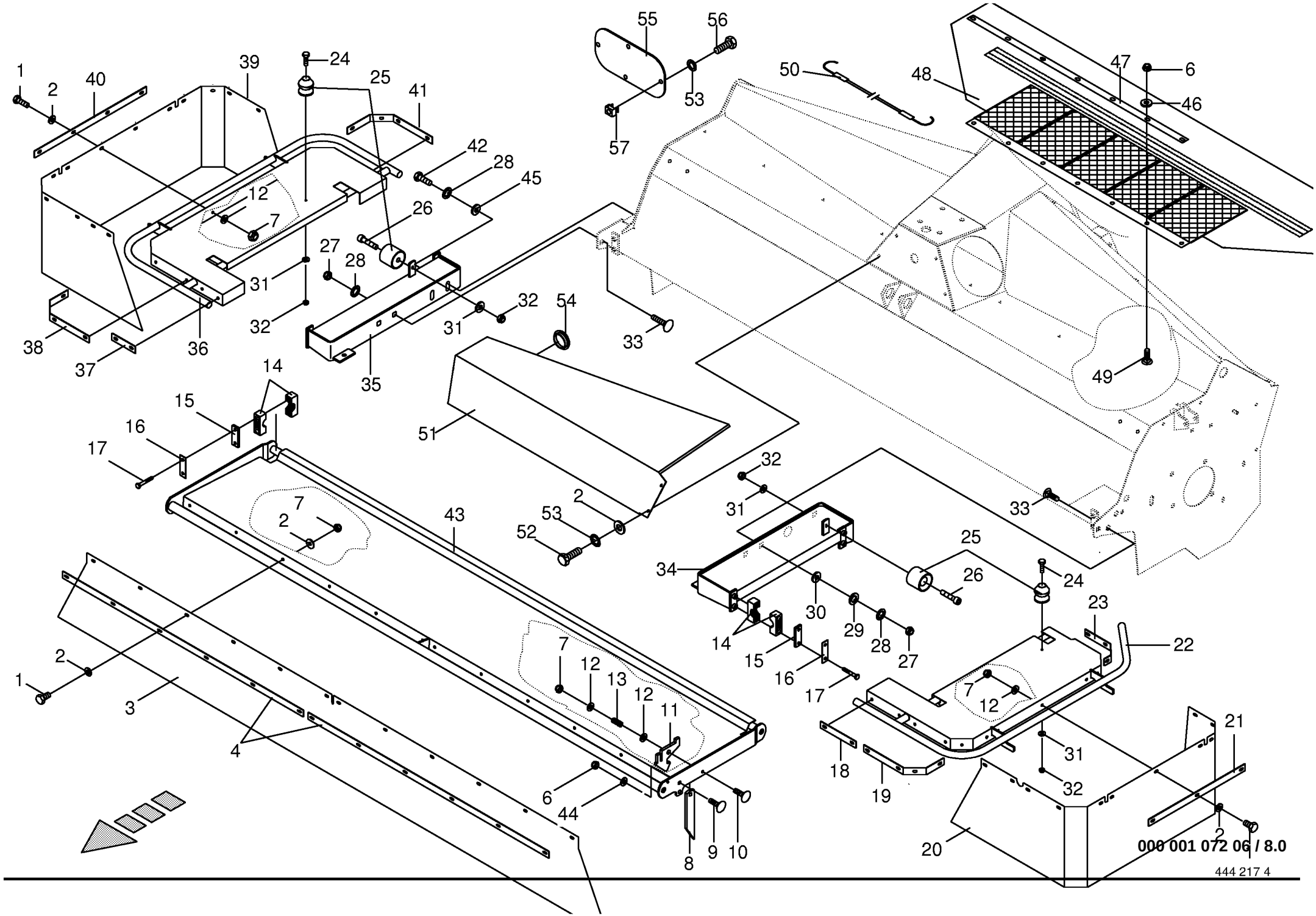
1
2
40
39
24
25
41
42
28
45
12
7
26
27
28
31
32
38
37
36
32
31
32
54
33
35
55
56
53
57
50
48
47
6
46
49
14
15
16
17
51
7
2
43
2
53
52
32
31
33
25
34
26
24
30
29
28
27
23
22
14
15
16
17
7
12
13
12
11
7
12
2
1
3
4
6
44
8
9
10
18
19
31
32
21
20
2
000 001 072 06 / 8.0
444 217 4

Schutze-vorne
Front-guard
Protecteur-avant

733401 -

000 001 072 06

444 217 4 **8.0**

Pos.	ID-Nr.	Benennung	Description	Description	Masch.-Nr-	CV	CRI					Bemerkung/Remarks/Remarque
1	00 900 614 0	6kt-Schraube	Hex head bolt	Boulon tête hex		x						M 8 X 20
2	00 910 603 0	Scheibe	Washer	Rondelle		x						8,4 X 24 X 2
3	00 255 453 2	Kunststofftuch -vorne	Plastic cloth -front	Toile plastique -devant		x						Lg.= 2828
4	00 144 728 2	Klemmband	Clamping strap	Patte de serrage		x						Lg.= 1240
6	00 908 758 0	Sicherungsmutter	Locknut	Écrou hex		x						M 10
7	00 908 706 0	Sicherungsmutter	Locknut	Écrou hex		x						M 8
8	00 251 262 1	Stütze	Support	Support		x						
9	00 904 745 1	Flachrundschraube	Flat round bolt	Vis a tête bombée		x						M 10 X 30
10	00 904 813 1	Flachrundschraube	Flat round bolt	Vis a tête bombée		x						M 8 X 30
11	00 256 354 2	Klinke	Ratchet	Béquille		x						
12	00 910 413 0	Scheibe	Washer	Rondelle		x						8,4 X 17 X 1,6
13	00 274 949 0	Druckfeder	Pressure spring	Ressort de pression		x						1,6 X 13,4 X 40
14	00 925 104 1	Rohrschelle -2 Hälften	Tube clamp -2 halves	Bride -2 moitiés		x						Bo.= 28
15	00 925 130 0	Deckplatte	Cover plate	Plaque de recouvrement		x						
16	00 250 851 0	Sicherungsblech	Locking plate	Frein d'écrou en tôle		x						
17	00 901 435 0	6kt-Schraube	Hex head bolt	Boulon tête hex		x						M 10 X 60
18	00 255 441 1	Klemmband	Clamping strap	Patte de serrage		x						Lg.= 181
19	00 255 442 1	Klemmband	Clamping strap	Patte de serrage		x						Lg.= 381
20	00 255 697 0	Kunststofftuch -links	Plastic cloth -left	Toile plastique -gauche		x						Lg.= 1623
21	00 255 443 1	Klemmband	Clamping strap	Patte de serrage		x						Lg.= 498
22	00 255 650 0	Schutz -links	Guard -left	Protecteur -gauche		x						
23	00 255 698 0	Klemmband	Clamping strap	Patte de serrage		x						Lg.= 205
24	00 901 028 1	6kt-Schraube	Hex head bolt	Boulon tête hex		x						M 6 X 30
25	00 250 831 1	Feststeller und Schnäpper	Clamp and buffer	Touche de blocage et tampon		x						
26	00 903 045 1	Zylinderschraube	Allen screw	Vis tête cylindrique		x						M 6 X 20
27	00 908 716 1	Sicherungsmutter	Locknut	Écrou hex		x						M 16
28	00 909 912 1	Sperrkantscheibe	Detent edged washer	Disque à bord d'arrêt		x						SKM 16
29	00 910 512 2	Scheibe	Washer	Rondelle		x						21 X 37 X 3
30	00 910 331 0	Scheibe	Washer	Rondelle		x						22 X 60 X 4
31	00 910 351 1	Scheibe	Washer	Rondelle		x						6,4 X 18 X 1,6
32	00 908 704 1	Sicherungsmutter	Locknut	Écrou hex		x						M 6
33	00 904 708 0	Flachrundschraube	Flat round bolt	Vis a tête bombée		x						M 16 X 40
34	00 255 306 3	Schutzkonsole -links	Guard console -left	Console de protection -gauche		x						
35	00 255 310 4	Schutzkonsole -rechts	Guard console -right	Console de protection -droite		x						
36	00 255 319 7	Schutz -rechts	Guard -right	Protecteur -droite		x						
37	00 255 440 1	Klemmband	Clamping strap	Patte de serrage		x						Lg.= 120
38	00 255 331 1	Klemmband	Clamping strap	Patte de serrage		x						Lg.= 377
39	00 255 451 3	Kunststofftuch -rechts	Plastic cloth -right	Toile plastique -droite		x						Lg.= 1870

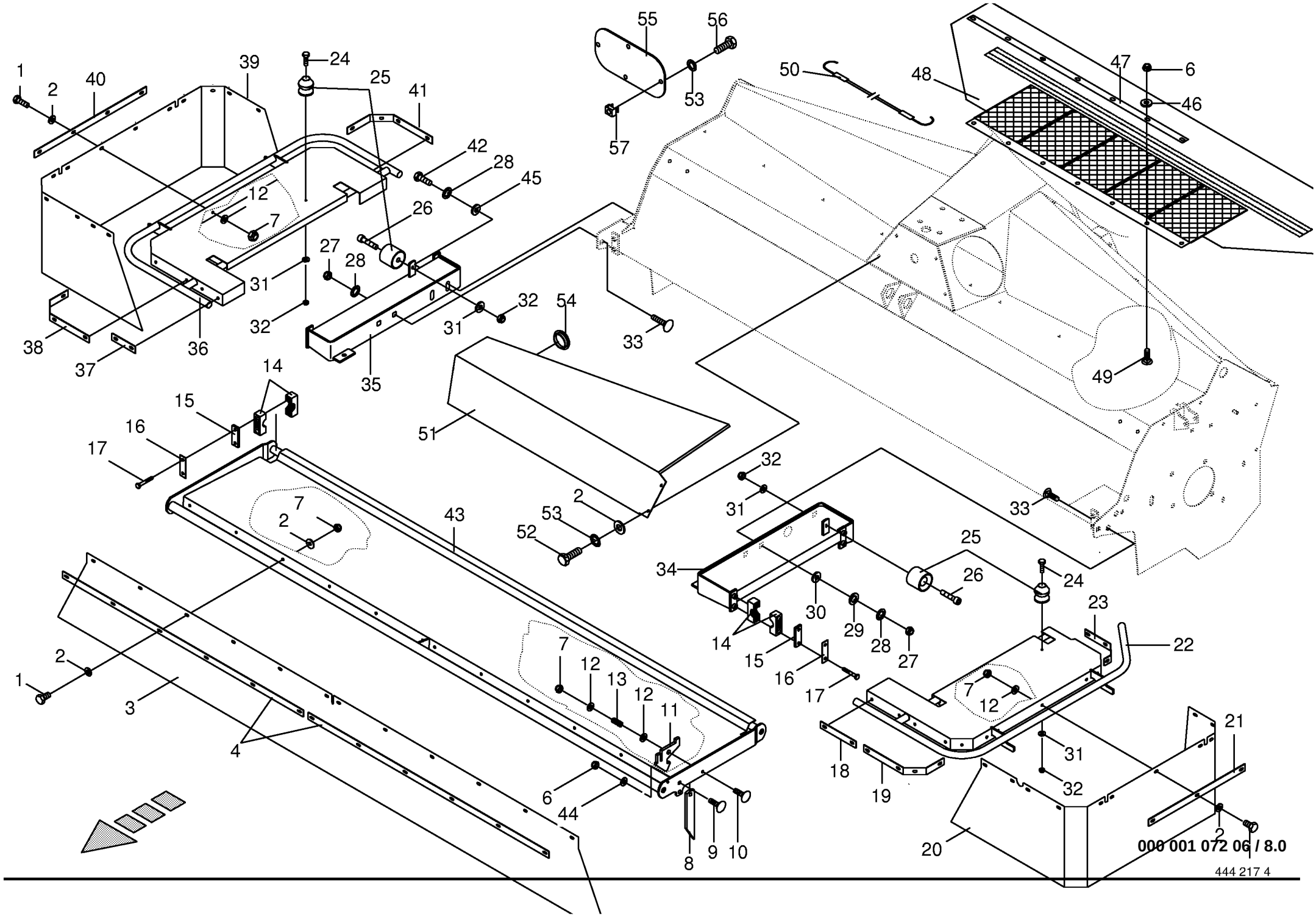
1
2
40
39
24
25
41
42
28
45
12
7
26
27
28
31
32
38
37
36
32
31
32
54
33
35
55
56
53
57
50
48
47
6
46
49
14
15
16
17
51
7
2
43
2
53
52
32
31
33
25
34
26
24
30
29
28
27
23
22
14
15
16
17
7
12
13
12
11
7
12
2
1
3
4
6
44
8
9
10
18
19
31
32
21
20
2
000 001 072 06 / 8.0
444 217 4

Schutze-vorne
Front-guard
Protecteur-avant

733401 -

000 001 072 06

444 217 4 **8.0**

Pos.	ID-Nr.	Benennung	Description	Description	Masch.-Nr-	CV	CRI					Bemerkung/Remarks/Remarque
40	00 255 329 1	Klemmband	Clamping strap	Patte de serrage		x						Lg.= 576
41	00 255 330 2	Klemmband	Clamping strap	Patte de serrage		x						Lg.= 403
42	00 900 673 0	6kt-Schraube	Hex head bolt	Boulon tête hex		x						M 16 X 25
43	00 255 323 4	Schutz -vorne	Guard -front	Protecteur -devant		x						
44	00 910 506 1	Scheibe	Washer	Rondelle		x						13 X 24 X 2,5
45	00 910 362 0	Scheibe	Washer	Rondelle		x						17 X 40 X 6
46	00 910 414 0	Scheibe	Washer	Rondelle		x						10,5 X 21 X 2
47	00 256 660 0	Klemmband	Clamping strap	Patte de serrage		x						Lg.= 1086
48	00 232 023 0	Kunststofftuch hinten kpl.	Plastic cloth back cpl.	Toile plastique arriere cpl.		x						inkl. Pos. 50
49	00 904 751 2	Flachrundschraube	Flat round bolt	Vis a tête bombée		x						M 10 X 20
50	00 256 707 0	Expanderseil	Expander rope	Corde d'extenseur		x						Lg.= 1660
51	00 256 662 2	Schutz -rechts	Guard -right	Protecteur -droite		x						
	00 256 661 4	Schutz -links	Guard -left	Protecteur -gauche		x						
52	00 900 616 0	6kt-Schraube	Hex head bolt	Boulon tête hex		x						M 8 X 25
53	00 909 908 1	Sperrkantscheibe	Detent edged washer	Disque à bord d'arrêt		x						SKM 8
54	00 925 115 0	Verschlussstopfen	Sealing plug	Bouchon d'étanchéité		x						102,5/124 X 18/21,5
55	00 258 453 1	Abdeckplatte	Cover plate	Plaque de recouvrement		x						
56	00 900 612 0	6kt-Schraube	Hex head bolt	Boulon tête hex		x						M 8 X 16
57	00 909 547 0	Käfigmutter	Nut	Ecrou		x						M 8

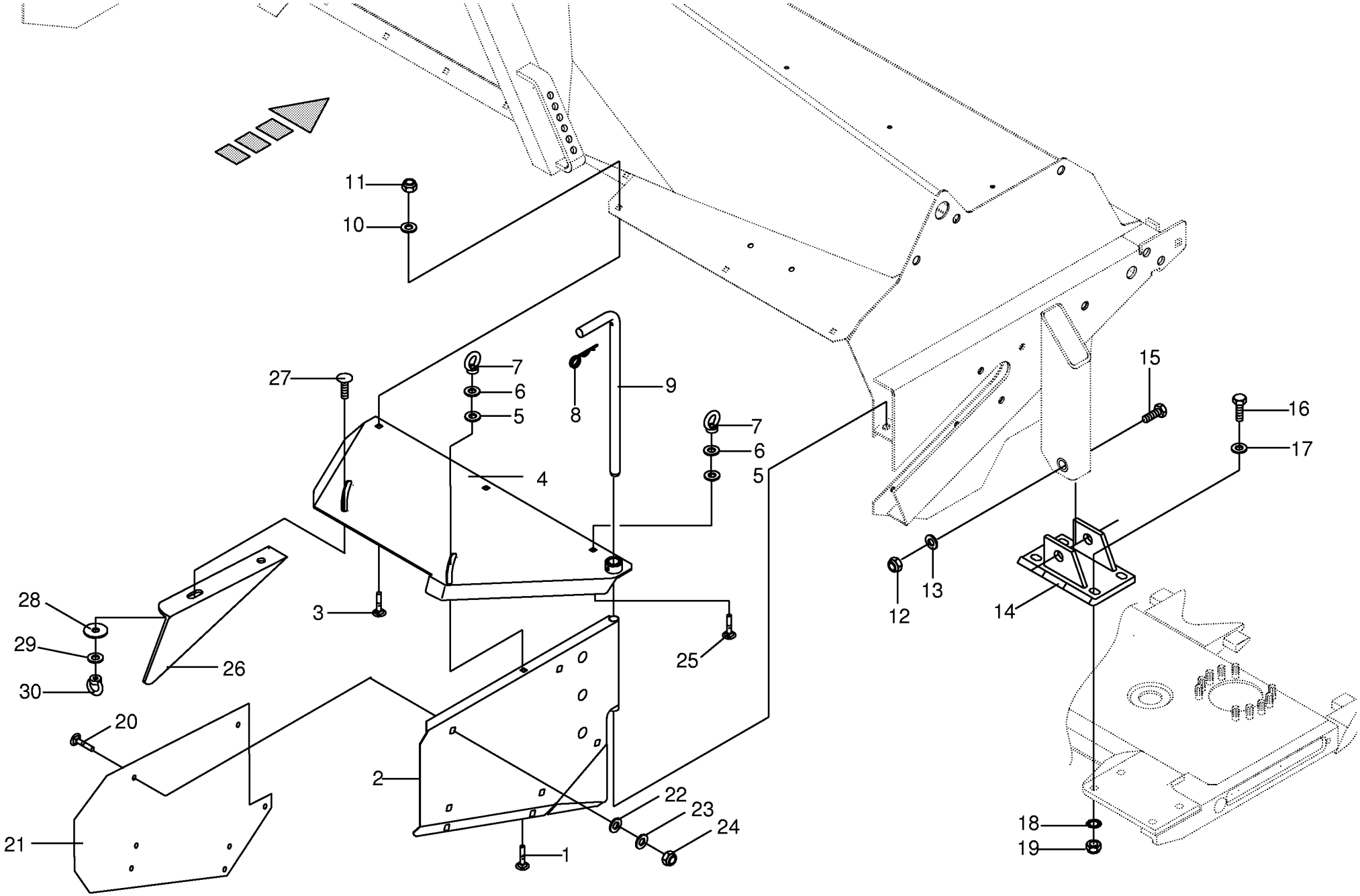

000 001 072 06 / 9.0

449 938 3

Schwadablage Standard-vorne
Swathlaying-front
Dèpose d`andain-avant

733401 -

000 001 072 06

449 938 3 **9.0**

Pos.	ID-Nr.	Benennung	Description	Description	Masch.-Nr-	CV	CRI					Bemerkung/Remarks/Remarque
1	00 904 882 3	Flachrundschraube	Flat round bolt	Vis a tête bombée		x						M 12 X 25
2	00 256 273 0	Schwadklappe -rechts	Swath door -right	Trappe d'andain -droite		x						
	00 256 272 0	Schwadklappe -links	Swath door -left	Trappe d'andain -gauche		x						
3	00 904 850 1	Flachrundschraube	Flat round bolt	Vis a tête bombée		x						M 10 X 25
4	00 232 197 1	Schwadhaube -rechts	Swath cover -right	Capot à andaine -droite		x						
	00 232 196 1	Schwadhaube -links	Swath cover -left	Capot à andaine -gauche		x						
5	00 910 609 0	Scheibe	Washer	Rondelle		x						13 X 37 X 3
6	00 910 347 0	Scheibe	Washer	Rondelle		x						17 X 37 X 3
7	00 909 503 1	Ringmutter	Annular nut	Ecrou a anneau		x						M 12
8	00 917 107 0	Federstecker	Spring clip	Goupille elastique		x						7
9	00 256 671 2	Bolzen	Pin	Boulon		x						Rd. 20 X 470
10	00 910 624 0	Scheibe	Washer	Rondelle		x						13 X 35 X 8
11	00 908 758 0	Sicherungsmutter	Locknut	Écrou hex		x						M 10
12	00 908 721 0	Sicherungsmutter	Locknut	Écrou hex		x						M 20
13	00 910 512 2	Scheibe	Washer	Rondelle		x						21 X 37 X 3
14	00 253 623 0	Platte	Plate	Plaque		x						
15	00 901 512 0	6kt-Schraube	Hex head bolt	Boulon tête hex		x						M 20 X 110
16	00 901 451 0	6kt-Schraube	Hex head bolt	Boulon tête hex		x						M 12 X 45
	00 901 454 0	6kt-Schraube	Hex head bolt	Boulon tête hex		x						M 12 X 55
17	00 910 506 1	Scheibe	Washer	Rondelle		x						13 X 24 X 2,5
18	00 909 910 1	Sperrkantscheibe	Detent edged washer	Disque à bord d'arrêt		x						SKM 12
19	00 908 701 0	Sicherungsmutter	Locknut	Écrou hex		x						M 12
20	00 904 751 2	Flachrundschraube	Flat round bolt	Vis a tête bombée		x						M 10 X 20
21	00 256 276 0	Schwadklappenverlängerung	Extension of swath flaps	Rallonge tôle á andains		2						
22	00 910 510 2	Scheibe	Washer	Rondelle		x						15 X 28 X 2,5
23	00 909 909 1	Sperrkantscheibe	Detent edged washer	Disque à bord d'arrêt		x						SKM 10
24	00 908 758 0	Sicherungsmutter	Locknut	Écrou hex		x						M 10
25	00 904 745 1	Flachrundschraube	Flat round bolt	Vis a tête bombée		x						M 10 X 30
26	00 233 644 0	Leitblech	Guide plate	Déflecteur		x						
	00 233 645 0	Leitblech	Guide plate	Déflecteur		x						
27	00 904 882 3	Flachrundschraube	Flat round bolt	Vis a tête bombée		x						M 12 X 25
28	00 910 347 0	Scheibe	Washer	Rondelle		x						17 X 37 X 3
29	00 910 643 1	Scheibe	Washer	Rondelle		x						13,5 X 44 X 4
30	00 909 503 1	Ringmutter	Annular nut	Ecrou a anneau		x						M 12

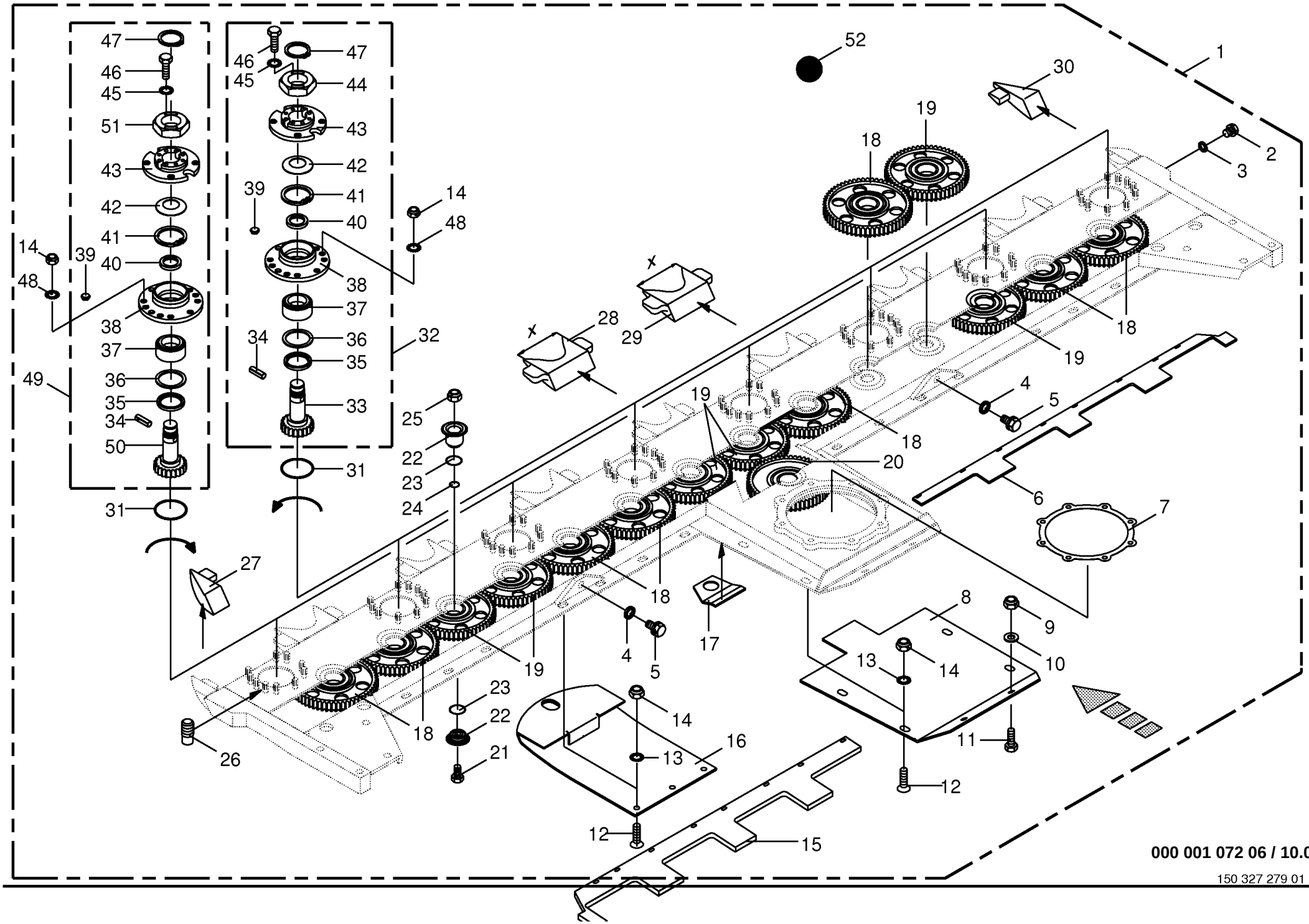
1
2
3
4
5
6
7
8
9
10
11
12
13
14
15
16
17
18
19
20
21
22
23
24
25
26
27
28
29
30
31
32
33
34
35
36
37
38
39
40
41
42
43
44
45
46
47
48
49
50
51
52
000 001 072 06 / 10.0
150 327 279 01

Mähholm - Schersicherung - seitlich -CV Mower beam - shear protection - lateral Lamier avec - protection des ciseaux - latérale					733401 -	CV	CRI					000 001 072 06 150 327 279 1 10.0
Pos.	ID-Nr.	Benennung	Description	Description	Masch.-Nr-							Bemerkung/Remarks/Remarque
1	20 030 826 0	Mähholm -kpl.	Mower bar -cpl.	Lamier -cpl.		x						
2	00 906 010 1	Verschlussschraube	Screw plug	Vis de calage		x						M 18 X 1,5
3	00 937 727 0	Dichtring	Gasket ring	Bague d'étanchéité		x						A 18 X 24 X 1,5
4	00 937 721 0	Dichtring	Gasket ring	Bague d'étanchéité		x						16 X 22 X 1,5
5	00 906 007 1	Verschlußschraube	Screw plug	Bouchon filete		x						M 16 X 1,5
6	00 232 007 0	Verschleißblech -rechts	Wearing plate -right	Tôle d'usure -droite		x						
7	00 254 027 0	Dichtung	Gasket	Joint		x						
8	00 232 062 1	Verschleissblech	Wearing plate	Tôle d'usure		x						
9	00 908 758 0	Sicherungsmutter	Locknut	Écrou hex		x						M 10
10	00 910 353 0	Scheibe	Washer	Rondelle		x						11 X 34 X 3
11	00 900 636 0	6kt-Schraube	Hex head bolt	Boulon tête hex		x						M 10 X 25
12	00 904 063 1	Senkschraube	Countersunkscrew	Vis à tête fraisée		x						M 12 X 30 -10.9
	00 904 068 2	Senkschraube	Countersunkscrew	Vis à tête fraisée		x						M 12 X 55
	00 904 062 2	Senkschraube	Countersunkscrew	Vis à tête fraisée		x						M 12 X 25
13	00 909 910 1	Sperrkantscheibe	Detent edged washer	Disque à bord d'arrêt		x						SKM 12
14	00 908 701 0	Sicherungsmutter	Locknut	Écrou hex		x						M 12
15	00 232 006 0	Verschleißblech -links	Wearing plate -left	Tôle d'usure -gauche		x						
16	00 253 480 1	Gleitkufe	Skid	Lame		x						
17	00 232 060 0	Verschleißblech	Wearing plate	Tôle d'usure		x						5 X 104 X 111
18	20 030 376 0	Stirnrad	Spur gear	Roue d'engrenage		8						Z= 53
19	20 030 375 0	Stirnrad	Spur gear	Roue d'engrenage		6						Z= 50
20	20 030 377 0	Stirnrad	Spur gear	Roue d'engrenage		1						Z= 35
21	00 900 335 1	6kt-Schraube	Hex head bolt	Boulon tête hex		x						M 16 X 30
22	00 253 020 1	Klemmtopf	Clamping piece	Pièce de serrage		30						Rd. 65 X 18,5
23	00 937 579 0	O-Ring	O-ring	Joint torique		30						50 X 4
24	00 937 578 0	O-Ring	O-ring	Joint torique		15						30 X 4
25	00 909 611 0	Tensirip Mutter	Self-locking nut	Ecrou autobloquant		15						M 16
26	00 906 404 0	Schweißbolzen	Weld. pin	Boulon soude		80						M 12 X 25
27	00 253 015 3	Stosskante -links	Sheet edge -left	Arête du bord à souder -gauche		x						
28	00 232 047 1	Stosskante -innen	Sheet edge -inside	Arête du bord à souder - intérieure		3						X= 121
29	00 253 547 0	Stosskante -innen	Sheet edge -inside	Arête du bord à souder - intérieure		4						X= 145
30	00 253 016 3	Stosskante -rechts	Sheet edge -right	Arête du bord à souder -droite		x						
31	00 937 576 0	O-Ring	O-ring	Joint torique		8						89 X 4,5
32	20 030 789 0	Lagergehäuse -links	Bearing housing -left	Cage de roulement -gauche		4						
33	20 030 525 0	Stirnradwelle -links	Cylindrical wheel shaft -left	Arbre de roue cylindrique - gauche		x						Z= 17
34	90 000 182 0	Spannstift	Roll pin	Goupille de serrage		x						12 X 45
35	90 000 186 0	Radial-Wellendichtring	Radial-shaft sealing ring	Radial-bague d'étanchéité		x						BS 55 X 70 X 8
36	00 911 002 0	Passscheibe	Shim ring	Cale		x						60 X 75 X 0,3

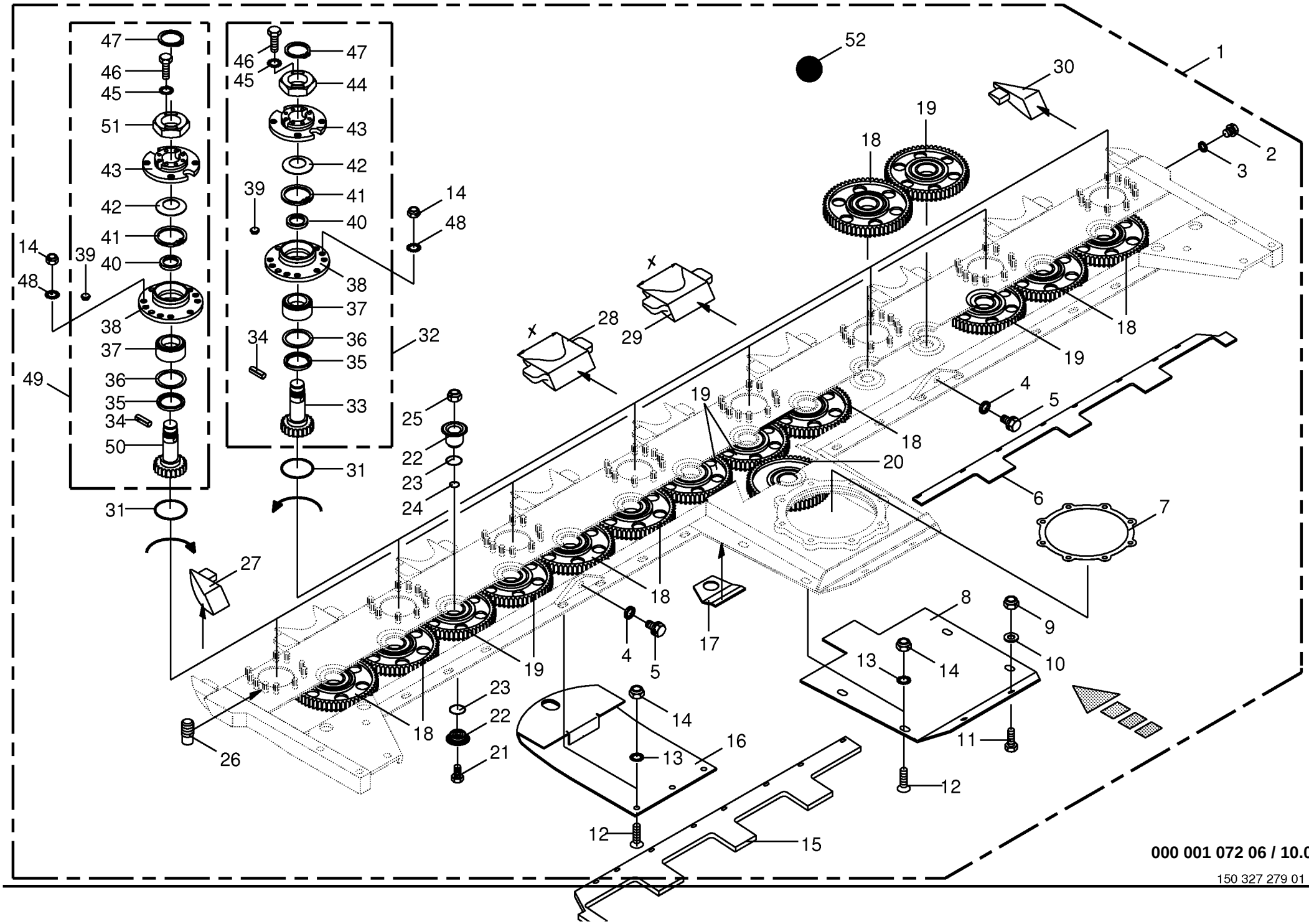
1
2
3
4
5
6
7
8
9
10
11
12
13
14
15
16
17
18
19
20
21
22
23
24
25
26
27
28
29
30
31
32
33
34
35
36
37
38
39
40
41
42
43
44
45
46
47
48
49
50
51
52
000 001 072 06 / 10.0
150 327 279 01

Mähholm - Schersicherung - seitlich -CV
Mower beam - shear protection - lateral
Lamier avec - protection des ciseaux - latérale

733401 -

000 001 072 06

150 327 279 1 **10.0**

Pos.	ID-Nr.	Benennung	Description	Description	Masch.-Nr-	CV	CRI					Bemerkung/Remarks/Remarque
37	90 000 149 0	Kegelrollenlager	Taper roller bearing	Roulement à rouleaux coniques		x						42 X 76 X 39
38	20 030 796 0	Flanschlagergehäuse	Flange bearing	Palier a bride		x						
39	00 925 010 0	Verschlussstopfen	Sealing plug	Bouchon d'étanchéité		x						14,6/20 X 5,5/7,5
40	90 000 150 0	Stützscheibe	Supporting disc	Rondelle diélectrique		x						S 42 X 52 X 3
41	90 000 146 0	Sicherungsring	Circlip	Circlip		x						I 78 X 2,5
42	20 030 531 0	Tellerfeder	Plate spring	Ressort belleville		x						
43	20 030 794 0	Kreiselnabe	Rotor hub	Moyeu de disque		x						
44	20 030 530 0	6kt-Mutter -Linksgewinde	Hex nut -Left-hand thread	Écrou hex -Filetage à gauche		x						M 39 X 2
45	00 909 909 1	Sperrkantscheibe	Detent edged washer	Disque à bord d'arrêt		x						SKM 10
46	00 900 634 0	6kt-Schraube	Hex head bolt	Boulon tête hex		x						M 10 X 20
47	00 911 544 0	Sicherungsring	Circlip	Circlip		x						A 36 X 1,75
48	90 000 123 0	Sperrkantscheibe	Detent edged washer	Disque à bord d'arrêt		x						SKK 12
49	20 030 790 0	Lagergehäuse -rechts	Bearing housing -right	Cage de roulement -droite		4						
50	20 030 526 0	Stirnradwelle -rechts	Cylindrical wheel shaft -right	Arbre de roue cylindrique - droite		x						Z= 17
51	20 030 529 0	6kt-Mutter	Hex nut	Écrou hex		x						M 39 X 2
52	00 926 101 0	Getriebeöl -Id.-Nr.= 1ltr	Oil -Id.-no.= 1ltr	Huile -Id.-no.= 1ltr		8						API GL5 SAE 90

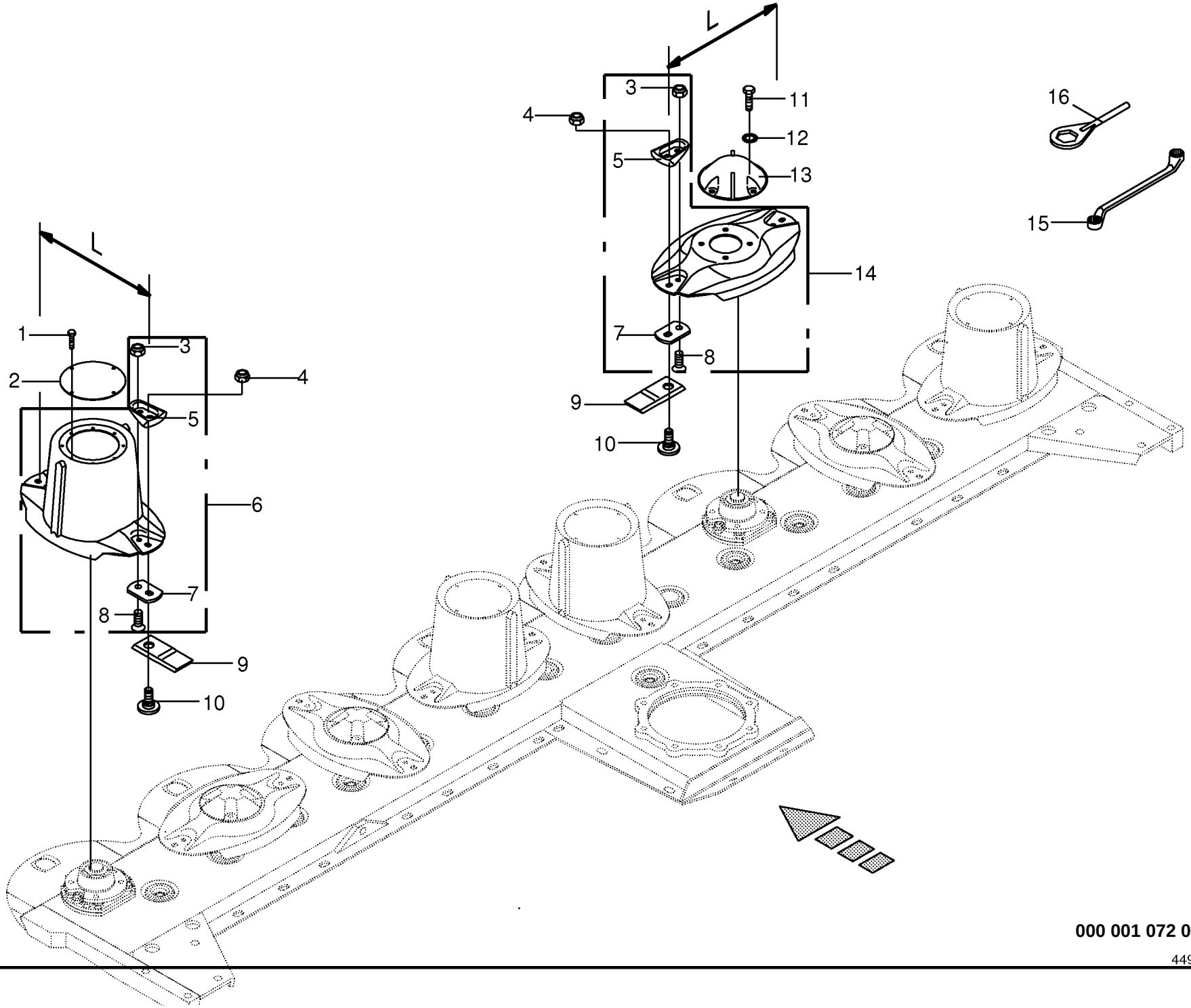

000 001 072 06 / 11.0

449 941 4

Messerschraubverschluss - seitlich -CV
Blade fastening - lateral
Fixation de couteaux - latérale

733401 -

000 001 072 06

449 941 4 **11.0**

Pos.	ID-Nr.	Benennung	Description	Description	Masch.-Nr-	CV	CRI					Bemerkung/Remarks/Remarque
1	00 906 949 0	Blechschraube	Self-tapping screw	Vis autoaraudeuse		x						6,3 X 16
2	00 253 052 1	Deckel	Cover	Couvercle		x						Rd. 155
3	00 908 758 0	Sicherungsmutter	Locknut	Écrou hex		x						M 10
4	00 908 056 0	Tensilokmutter	Self-locking nut	Ecrou autobloquant		x						M 12 Kopfh. 8,7
5	00 253 743 0	Schutz	Guard	Protecteur		x						
6	20 030 750 0	Mähtrommel	Mower drum	Tambour de coupe		4						L= 377
7	00 253 042 3	Messerhalter	Knife support	Support de couteau		x						
8	00 904 045 3	Senkschraube	Countersunkscrew	Vis à tête fraisée		x						M 10 X 25 -10.9
9	00 139 889 3	Messer -rechts	Knife -right	Couteau -droite		8						Lg.= 112
	00 139 888 3	Messer -links	Knife -left	Couteau -gauche		8						Lg.= 112
10	00 253 744 0	Messerschraube	Knife screw	Vis couteau		x						M 12 X 29
11	00 900 637 0	6kt-Schraube	Hex head bolt	Boulon tête hex		x						M 10 X 30
12	00 909 909 1	Sperrkantscheibe	Detent edged washer	Disque à bord d'arrêt		x						SKM 10
13	20 030 954 0	Deckel	Cover	Couvercle		x						
14	20 030 751 0	Messerteller	Mower disc	Disque de coupe		4						L= 377
15	00 925 303 2	Doppelringschlüssel	Spanner key	Cle		x						SW 17/19
16	20 030 565 0	Schlüssel	Key	Clé		x						Sw 80

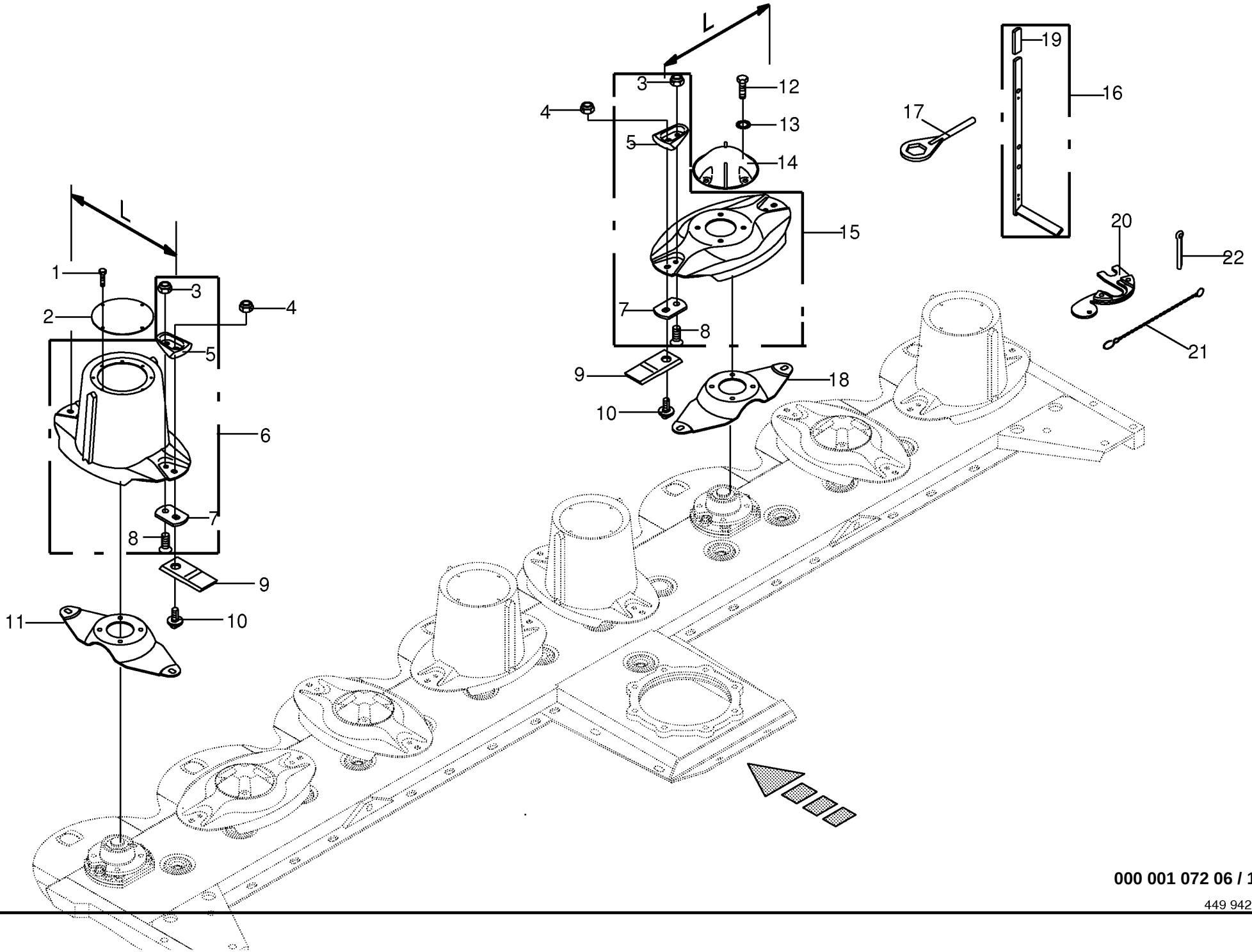

000 001 072 06 / 12.0

449 942 6

Messerschnellverschluss - seitlich -CV
Blade quick coupler - lateral
Bride à fermeture rapide de couteaux - latérale

733401 -

000 001 072 06

449 942 6 **12.0**

Pos.	ID-Nr.	Benennung	Description	Description	Masch.-Nr-	CV	CRI					Bemerkung/Remarks/Remarque
1	00 906 949 0	Blechschraube	Self-tapping screw	Vis autoaraudeuse		x						6,3 X 16
2	00 253 052 1	Deckel	Cover	Couvercle		x						Rd. 155
3	00 908 758 0	Sicherungsmutter	Locknut	Écrou hex		x						M 10
4	00 908 056 0	Tensilokmutter	Self-locking nut	Ecrou autobloquant		x						M 12 Kopfh. 8,7
5	00 253 743 0	Schutz	Guard	Protecteur		x						
6	20 030 750 0	Mähtrommel	Mower drum	Tambour de coupe		4						L= 377
7	00 253 042 3	Messerhalter	Knife support	Support de couteau		x						
8	00 904 045 3	Senkschraube	Countersunkscrew	Vis à tête fraisée		x						M 10 X 25 -10.9
9	00 139 889 3	Messer -rechts	Knife -right	Couteau -droite		8						Lg.= 112
	00 139 888 3	Messer -links	Knife -left	Couteau -gauche		8						Lg.= 112
10	00 253 745 0	Messerzapfen	Mower pin	Couteau de teton		x						M 12 X 20 -10.9
11	20 030 778 0	Messerträger	Knife support	Support de couteau		4						L= 377
12	00 900 637 0	6kt-Schraube	Hex head bolt	Boulon tête hex		x						M 10 X 30
13	00 909 909 1	Sperrkantscheibe	Detent edged washer	Disque à bord d'arrêt		x						SKM 10
14	20 030 954 0	Deckel	Cover	Couvercle		x						
15	20 030 751 0	Messerteller	Mower disc	Disque de coupe		4						L= 377
16	00 253 518 0	Messerschlüssel	Special key for blades	Clé spéciale pour couteaux		x						
17	20 030 565 0	Schlüssel	Key	Clé		x						Sw 80
18	20 030 778 0	Messerträger	Knife support	Support de couteau		4						L= 377
19	00 925 016 0	Griff	Handle	Poignée		x						
20	20 031 007 0	Lehre	Gauge	Gabarit		x						
21	90 000 338 0	Knotenkette	Chain	Chaine		x						Lg.= 125
22	00 912 066 1	Splint	Cotter pin	Goupille fendue		x						4 X 28

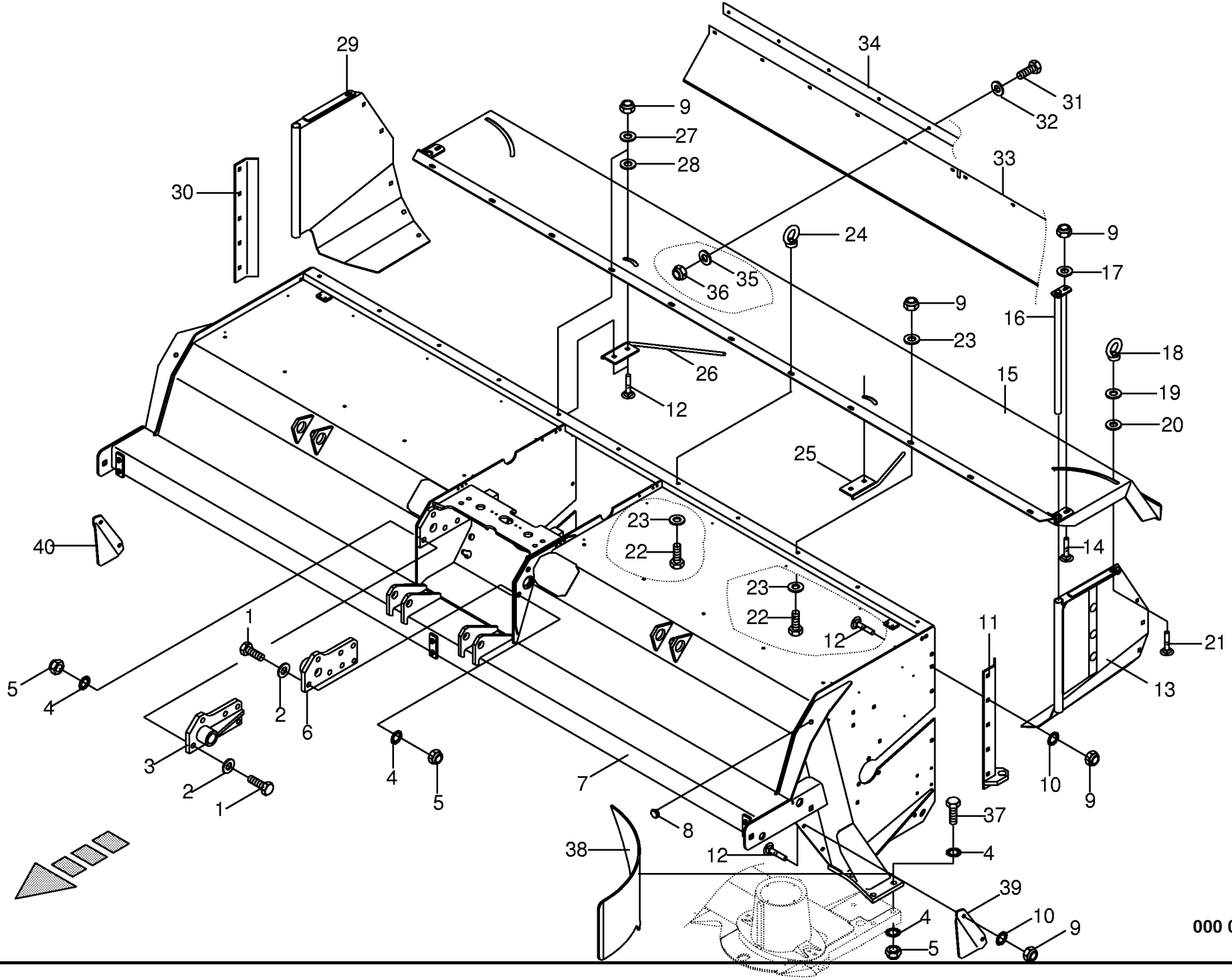

000 001 072 06 / 13.0

449 943 3

Zettergehäuse kpl.-seitlich - CV Tine conditioner housing kpl.-lateral Bati du conditionneur kpl.-laterale					733401 -	CV	CRI					000 001 072 06 449 943 3 13.0
Pos.	ID-Nr.	Benennung	Description	Description	Masch.-Nr-							Bemerkung/Remarks/Remarque
1	00 900 677 0	6kt-Schraube	Hex head bolt	Boulon tête hex		x						M 16 X 50
2	00 910 303 1	Scheibe	Washer	Rondelle		x						17 X 30 X 3
3	00 233 741 1	Befestigungslasche -rechts	Attaching strap -right	Patte de fixation -droite		x						
4	00 909 912 1	Sperrkantscheibe	Detent edged washer	Disque à bord d'arrêt		x						SKM 16
5	00 908 716 1	Sicherungsmutter	Locknut	Écrou hex		x						M 16
6	00 233 740 1	Befestigungslasche -links	Attaching strap -left	Patte de fixation -gauche		x						
7	20 030 013 1	Zettergehäuse	Tine conditioner housing	Boîte du conditionneur		x						
8	00 925 010 0	Verschlussstopfen	Sealing plug	Bouchon d'étanchéité		x						14,6/20 X 5,5/7,5
9	00 908 758 0	Sicherungsmutter	Locknut	Écrou hex		x						M 10
10	00 909 909 1	Sperrkantscheibe	Detent edged washer	Disque à bord d'arrêt		x						SKM 10
11	00 232 121 1	Seitenblech -links hinten	Side plate -back left	Tôle latérale -derrière en gauche		x						
12	00 904 850 1	Flachrundschraube	Flat round bolt	Vis a tête bombée		x						M 10 X 25
13	00 232 111 1	Schwadklappe -links	Swath door -left	Trappe d'andain -gauche		x						
14	00 904 754 2	Flachrundschraube	Flat round bolt	Vis a tête bombée		x						M 10 X 35
15	00 232 104 2	Prallblech	Baffle plate	Tôle de chicane		x						
16	00 232 120 0	Scharnierrohr	Hinged tube	Tube à charnière		x						
17	00 910 414 0	Scheibe	Washer	Rondelle		x						10,5 X 21 X 2
18	00 909 503 1	Ringmutter	Annular nut	Ecrou a anneau		x						M 12
19	00 910 506 1	Scheibe	Washer	Rondelle		x						13 X 24 X 2,5
20	00 910 347 0	Scheibe	Washer	Rondelle		x						17 X 37 X 3
21	00 904 884 2	Flachrundschraube	Flat round bolt	Vis a tête bombée		x						M 12 X 35
22	00 901 433 0	6kt-Schraube	Hex head bolt	Boulon tête hex		x						M 10 X 50
23	00 910 643 1	Scheibe	Washer	Rondelle		x						13,5 X 44 X 4
24	00 909 502 0	Ringmutter	Annular nut	Ecrou a anneau		x						M 10
25	00 232 180 1	Schwadleitstange	Swather guide rod	Tige-guide d'andainage		x						
26	00 232 181 1	Schwadleitstange -rechts	Swather guide rod -right	Tige-guide d'andainage -droite		x						
27	00 910 353 0	Scheibe	Washer	Rondelle		x						11 X 34 X 3
28	00 910 347 0	Scheibe	Washer	Rondelle		x						17 X 37 X 3
29	00 232 112 1	Schwadklappe -rechts	Swath door -right	Trappe d'andain -droite		x						
30	00 232 122 1	Seitenblech -rechts hinten	Side plate -back right	Tôle latérale -derrière à droite		x						
31	00 900 614 0	6kt-Schraube	Hex head bolt	Boulon tête hex		x						M 8 X 20
32	00 910 603 0	Scheibe	Washer	Rondelle		x						8,4 X 24 X 2
33	00 232 173 0	Kunststofftuch	Plastic cloth	Toile plastique		x						Lg.= 3050
34	00 232 174 0	Klemmband	Clamping strap	Patte de serrage		x						Lg.= 2830
35	00 910 413 0	Scheibe	Washer	Rondelle		x						8,4 X 17 X 1,6
36	00 908 706 0	Sicherungsmutter	Locknut	Écrou hex		x						M 8
37	00 900 674 0	6kt-Schraube	Hex head bolt	Boulon tête hex		x						M 16 X 35
	00 900 676 0	6kt-Schraube	Hex head bolt	Boulon tête hex		x						M 16 X 45

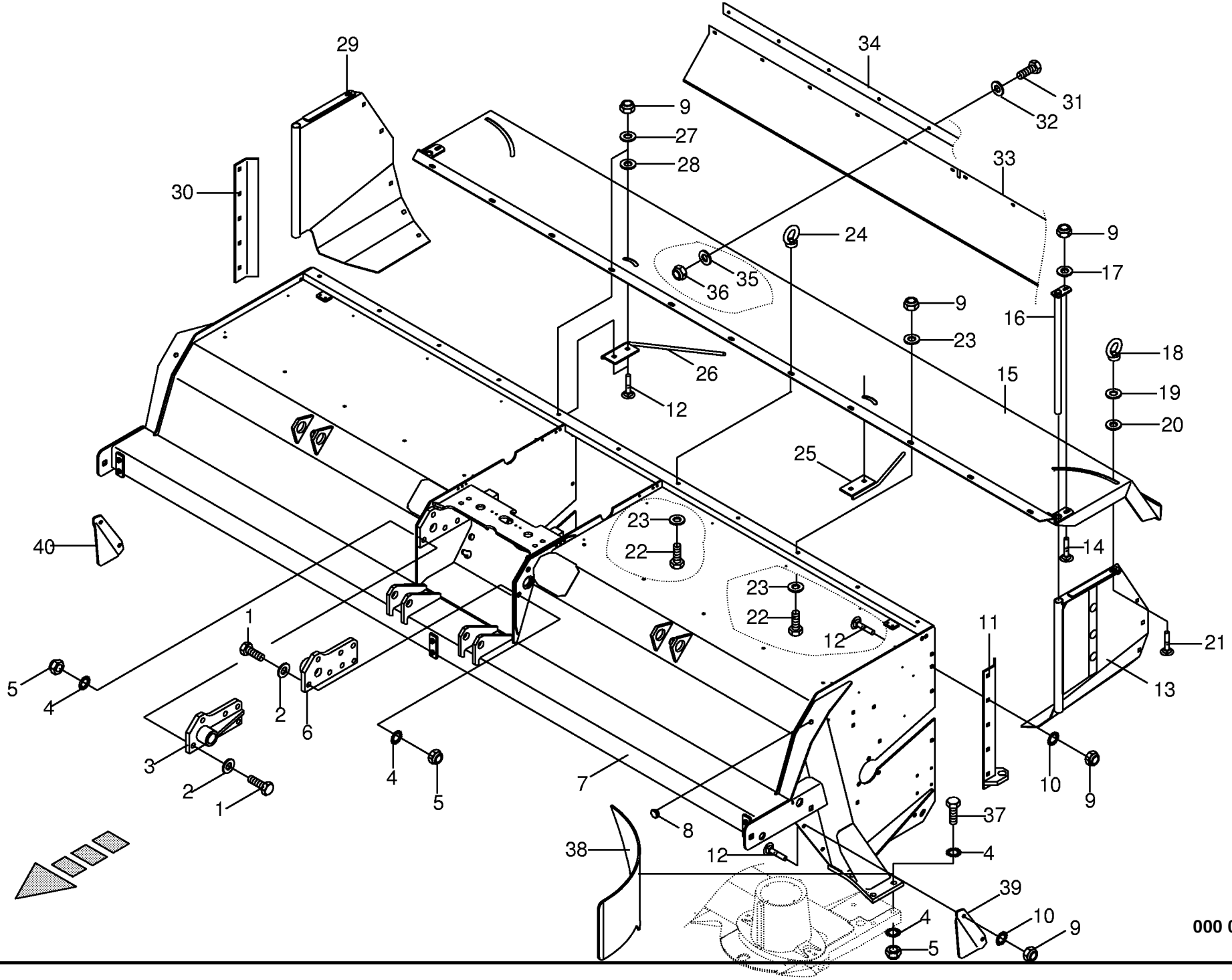

000 001 072 06 / 13.0

449 943 3

Zettergehäuse kpl.-seitlich - CV
Tine conditioner housing kpl.-lateral
Bati du conditionneur kpl.-laterale

733401 -

000 001 072 06

449 943 3 **13.0**

Pos.	ID-Nr.	Benennung	Description	Description	Masch.-Nr-	CV	CRI					Bemerkung/Remarks/Remarque
38	00 232 307 0	Leitblech -links, optional	Guide plate -left, optional	Déflecteur -gauche, optionnel		1						
	00 232 308 0	Leitblech -rechts, optional	Guide plate -right, optional	Déflecteur -droite, optionnel		1						
39	20 030 010 0	Blech -links	Plate -left	Tôle -gauche		x						
40	20 030 009 0	Blech -rechts	Plate -right	Tôle -droite		x						

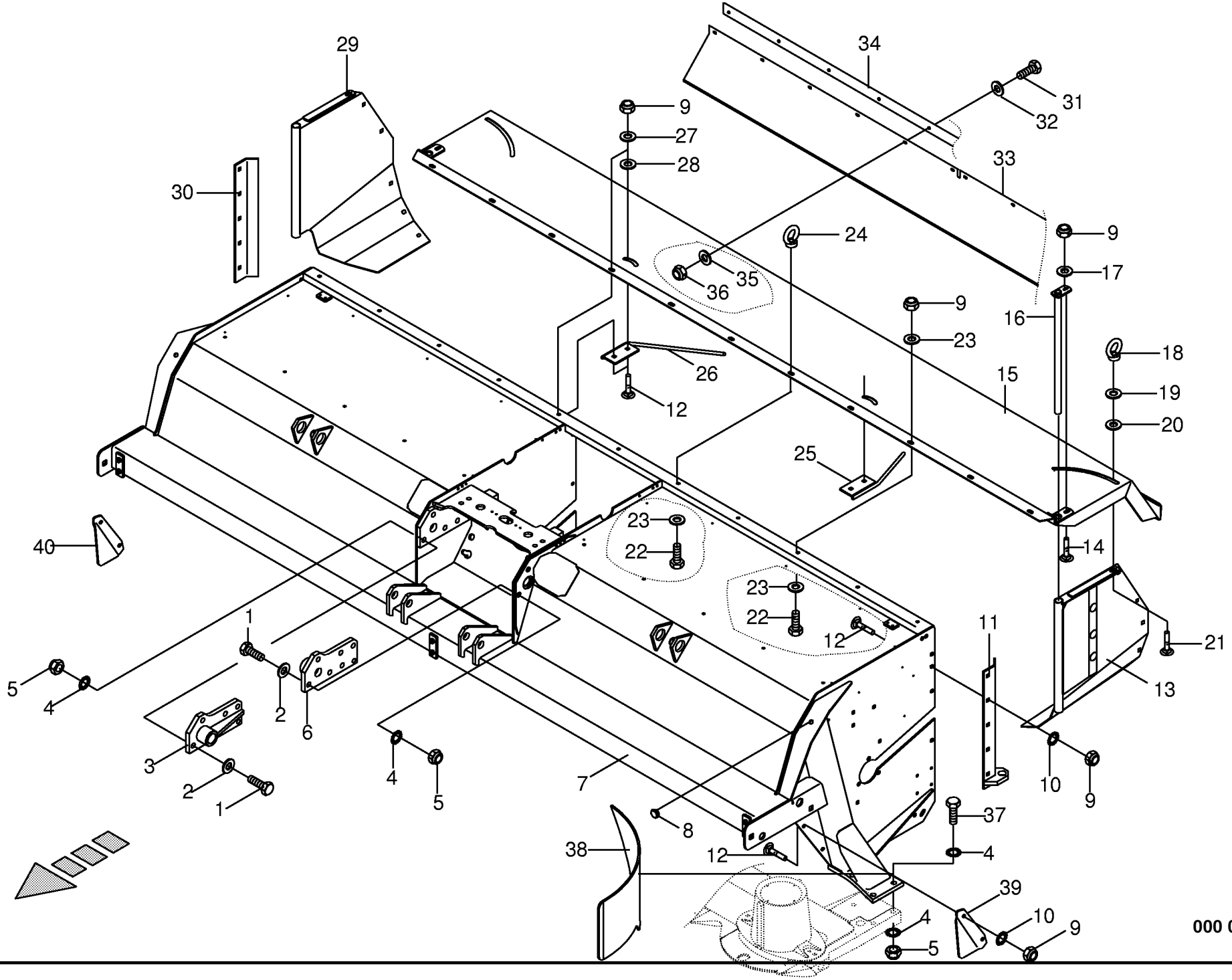

000 001 072 06 / 14.0

449 943 3

Zettergehäuse kpl.-seitlich - CV
Tine conditioner housing kpl.-lateral
Bati du conditionneur kpl.-laterale

733401 -

000 001 072 06

449 943 3 **14.0**

Pos.	ID-Nr.	Benennung	Description	Description	Masch.-Nr-	CV	CRI					Bemerkung/Remarks/Remarque
1	00 900 677 0	6kt-Schraube	Hex head bolt	Boulon tête hex		x						M 16 X 50
2	00 910 303 1	Scheibe	Washer	Rondelle		x						17 X 30 X 3
3	00 233 741 1	Befestigungslasche -rechts	Attaching strap -right	Patte de fixation -droite		x						
4	00 909 912 1	Sperrkantscheibe	Detent edged washer	Disque à bord d'arrêt		x						SKM 16
5	00 908 716 1	Sicherungsmutter	Locknut	Écrou hex		x						M 16
6	00 233 740 1	Befestigungslasche -links	Attaching strap -left	Patte de fixation -gauche		x						
7	20 030 013 1	Zettergehäuse	Tine conditioner housing	Boîte du conditionneur		x						
8	00 925 010 0	Verschlussstopfen	Sealing plug	Bouchon d'étanchéité		x						14,6/20 X 5,5/7,5
9	00 908 758 0	Sicherungsmutter	Locknut	Écrou hex		x						M 10
10	00 909 909 1	Sperrkantscheibe	Detent edged washer	Disque à bord d'arrêt		x						SKM 10
11	00 232 121 1	Seitenblech -links hinten	Side plate -back left	Tôle latérale -derrière en gauche		x						
12	00 904 850 1	Flachrundschraube	Flat round bolt	Vis a tête bombée		x						M 10 X 25
13	00 232 111 1	Schwadklappe -links	Swath door -left	Trappe d'andain -gauche		x						
14	00 904 754 2	Flachrundschraube	Flat round bolt	Vis a tête bombée		x						M 10 X 35
15	00 232 104 2	Prallblech	Baffle plate	Tôle de chicane		x						
16	00 232 120 0	Scharnierrohr	Hinged tube	Tube à charnière		x						
17	00 910 414 0	Scheibe	Washer	Rondelle		x						10,5 X 21 X 2
18	00 909 503 1	Ringmutter	Annular nut	Ecrou a anneau		x						M 12
19	00 910 506 1	Scheibe	Washer	Rondelle		x						13 X 24 X 2,5
20	00 910 347 0	Scheibe	Washer	Rondelle		x						17 X 37 X 3
21	00 904 884 2	Flachrundschraube	Flat round bolt	Vis a tête bombée		x						M 12 X 35
22	00 901 433 0	6kt-Schraube	Hex head bolt	Boulon tête hex		x						M 10 X 50
23	00 910 643 1	Scheibe	Washer	Rondelle		x						13,5 X 44 X 4
24	00 909 502 0	Ringmutter	Annular nut	Ecrou a anneau		x						M 10
25	00 232 180 1	Schwadleitstange	Swather guide rod	Tige-guide d'andainage		x						
26	00 232 181 1	Schwadleitstange -rechts	Swather guide rod -right	Tige-guide d'andainage -droite		x						
27	00 910 353 0	Scheibe	Washer	Rondelle		x						11 X 34 X 3
28	00 910 347 0	Scheibe	Washer	Rondelle		x						17 X 37 X 3
29	00 232 112 1	Schwadklappe -rechts	Swath door -right	Trappe d'andain -droite		x						
30	00 232 122 1	Seitenblech -rechts hinten	Side plate -back right	Tôle latérale -derrière à droite		x						
31	00 900 614 0	6kt-Schraube	Hex head bolt	Boulon tête hex		x						M 8 X 20
32	00 910 603 0	Scheibe	Washer	Rondelle		x						8,4 X 24 X 2
33	00 232 173 0	Kunststofftuch	Plastic cloth	Toile plastique		x						Lg.= 3050
34	00 232 174 0	Klemmband	Clamping strap	Patte de serrage		x						Lg.= 2830
35	00 910 413 0	Scheibe	Washer	Rondelle		x						8,4 X 17 X 1,6
36	00 908 706 0	Sicherungsmutter	Locknut	Écrou hex		x						M 8
37	00 900 674 0	6kt-Schraube	Hex head bolt	Boulon tête hex		x						M 16 X 35
	00 900 676 0	6kt-Schraube	Hex head bolt	Boulon tête hex		x						M 16 X 45

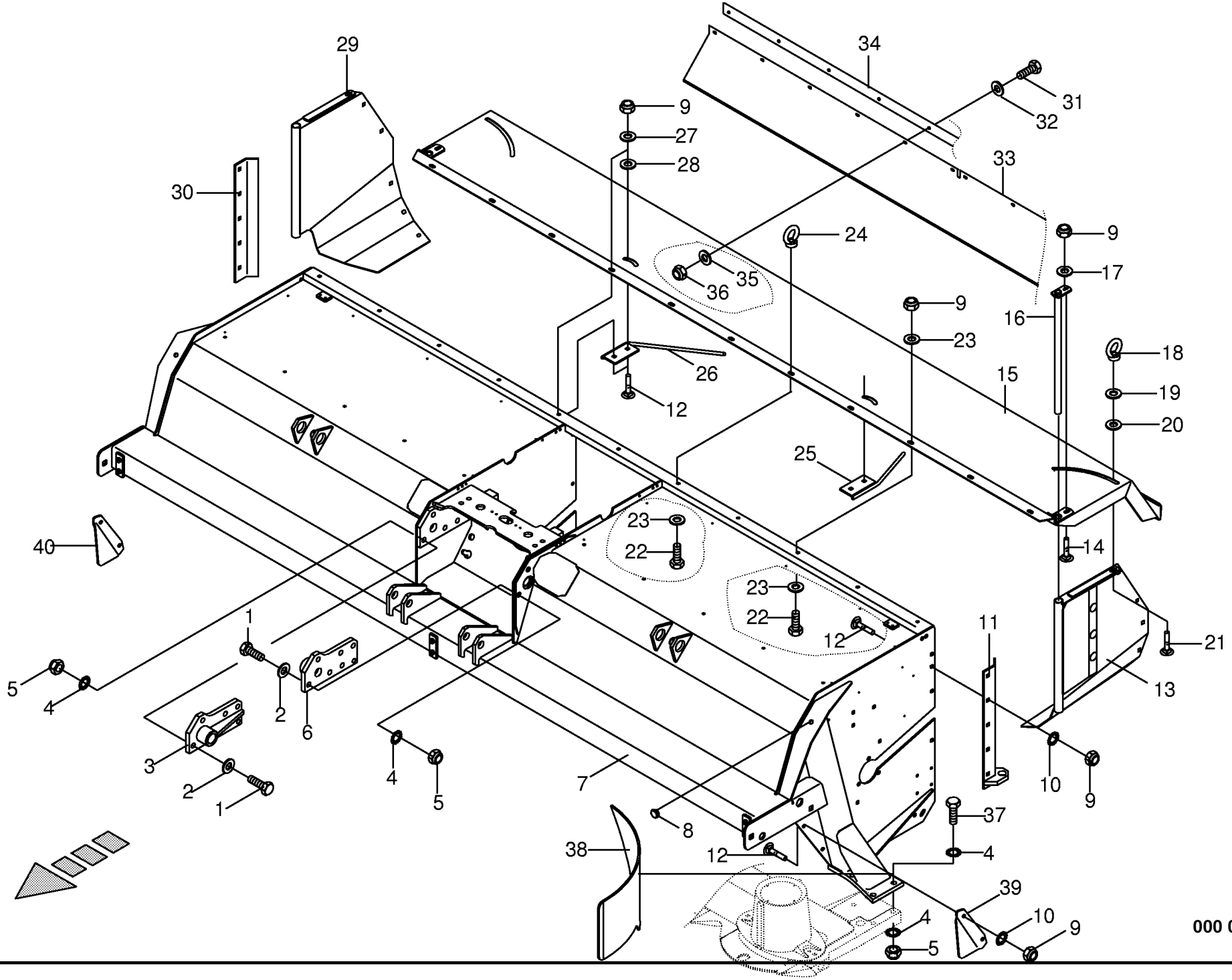

000 001 072 06 / 14.0

449 943 3

Zettergehäuse kpl.-seitlich - CV
Tine conditioner housing kpl.-lateral
Bati du conditionneur kpl.-laterale

733401 -

000 001 072 06

449 943 3 **14.0**

Pos.	ID-Nr.	Benennung	Description	Description	Masch.-Nr-	CV	CRI					Bemerkung/Remarks/Remarque
38	00 232 307 0	Leitblech -links, optional	Guide plate -left, optional	Déflecteur -gauche, optionnel		1						
	00 232 308 0	Leitblech -rechts, optional	Guide plate -right, optional	Déflecteur -droite, optionnel		1						
39	20 030 010 0	Blech -links	Plate -left	Tôle -gauche		x						
40	20 030 009 0	Blech -rechts	Plate -right	Tôle -droite		x						

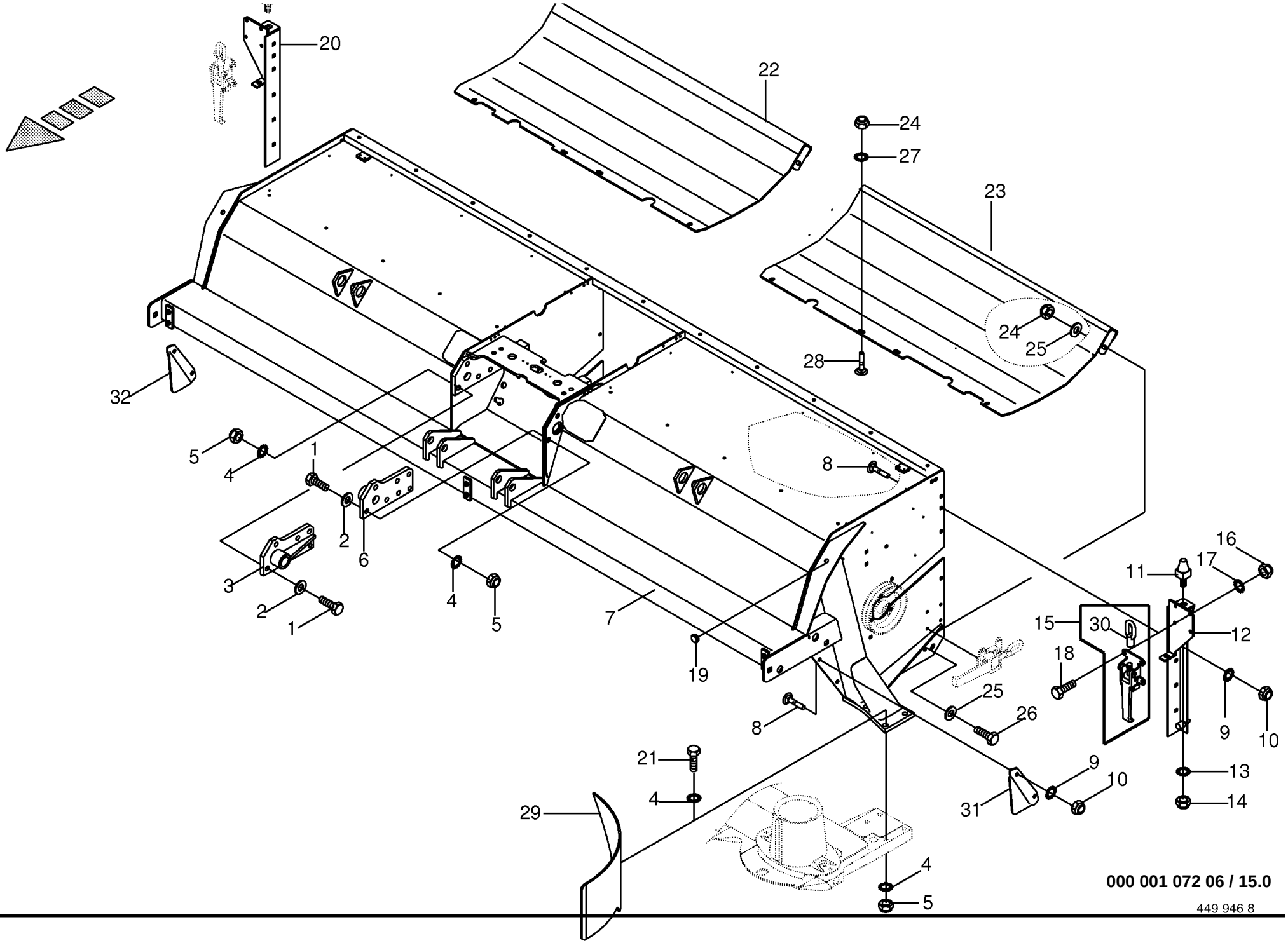

000 001 072 06 / 15.0

449 946 8

Zettergehäuse -seitlich - BSS
Tine conditioner housing -lateral
Bati du conditionneur -laterale

733401 -

000 001 072 06

449 946 8 **15.0**

Pos.	ID-Nr.	Benennung	Description	Description	Masch.-Nr-	CV	CRI					Bemerkung/Remarks/Remarque
1	00 900 677 0	6kt-Schraube	Hex head bolt	Boulon tête hex		x						M 16 X 50
2	00 910 303 1	Scheibe	Washer	Rondelle		x						17 X 30 X 3
3	00 233 741 1	Befestigungslasche -rechts	Attaching strap -right	Patte de fixation -droite		x						
4	00 909 912 1	Sperrkantscheibe	Detent edged washer	Disque à bord d'arrêt		x						SKM 16
5	00 908 716 1	Sicherungsmutter	Locknut	Écrou hex		x						M 16
6	00 233 740 1	Befestigungslasche -links	Attaching strap -left	Patte de fixation -gauche		x						
7	20 030 013 1	Zettergehäuse	Tine conditioner housing	Boîte du conditionneur		x						
8	00 904 850 1	Flachrundschraube	Flat round bolt	Vis a tête bombée		x						M 10 X 25
9	00 909 909 1	Sperrkantscheibe	Detent edged washer	Disque à bord d'arrêt		x						SKM 10
10	00 908 758 0	Sicherungsmutter	Locknut	Écrou hex		x						M 10
11	00 232 261 1	Konuszapfen	Cone-tap	Cône-tapez		x						
12	00 232 254 1	Winkelleiste -links	Angle bar -left	Barre de jarret -gauche		x						
13	00 910 512 2	Scheibe	Washer	Rondelle		x						21 X 37 X 3
14	00 908 712 0	Sicherungsmutter	Locknut	Écrou hex		x						M 18 X 1,5
15	00 923 029 0	Exzenterverschluß	Excentric seal	Scelle excentrique		4						
16	00 908 706 0	Sicherungsmutter	Locknut	Écrou hex		x						M 8
17	00 909 908 1	Sperrkantscheibe	Detent edged washer	Disque à bord d'arrêt		x						SKM 8
18	00 900 614 0	6kt-Schraube	Hex head bolt	Boulon tête hex		x						M 8 X 20
19	00 925 010 0	Verschlussstopfen	Sealing plug	Bouchon d'étanchéité		x						14,6/20 X 5,5/7,5
20	00 232 255 1	Winkelleiste -rechts	Angle bar -right	Barre de jarret -droite		x						
21	00 900 674 0	6kt-Schraube	Hex head bolt	Boulon tête hex		x						M 16 X 35
	00 900 676 0	6kt-Schraube	Hex head bolt	Boulon tête hex		x						M 16 X 45
22	00 233 941 1	Zetterblech -rechts	Conditioner plate -right	Tôle conditionneur -droite		x						
23	00 233 940 1	Zetterblech -links	Conditioner plate -left	Tôle conditionneur -gauche		x						
24	00 908 701 0	Sicherungsmutter	Locknut	Écrou hex		x						M 12
25	00 910 506 1	Scheibe	Washer	Rondelle		x						13 X 24 X 2,5
26	00 900 655 0	6kt-Schraube	Hex head bolt	Boulon tête hex		x						M 12 X 25
27	00 909 910 1	Sperrkantscheibe	Detent edged washer	Disque à bord d'arrêt		x						SKM 12
28	00 904 006 0	Senkschraube	Countersunkscrew	Vis à tête fraisée		x						M 12 X 30
29	00 232 307 0	Leitblech -links, optional	Guide plate -left, optional	Déflecteur -gauche, optionnel		1						
	00 232 308 0	Leitblech -rechts, optional	Guide plate -right, optional	Déflecteur -droite, optionnel		1						
30	00 923 031 0	Korbmutter	Bow nut	Écrou de cage		x						
31	20 030 010 0	Blech -links	Plate -left	Tôle -gauche		x						
32	20 030 009 0	Blech -rechts	Plate -right	Tôle -droite		x						

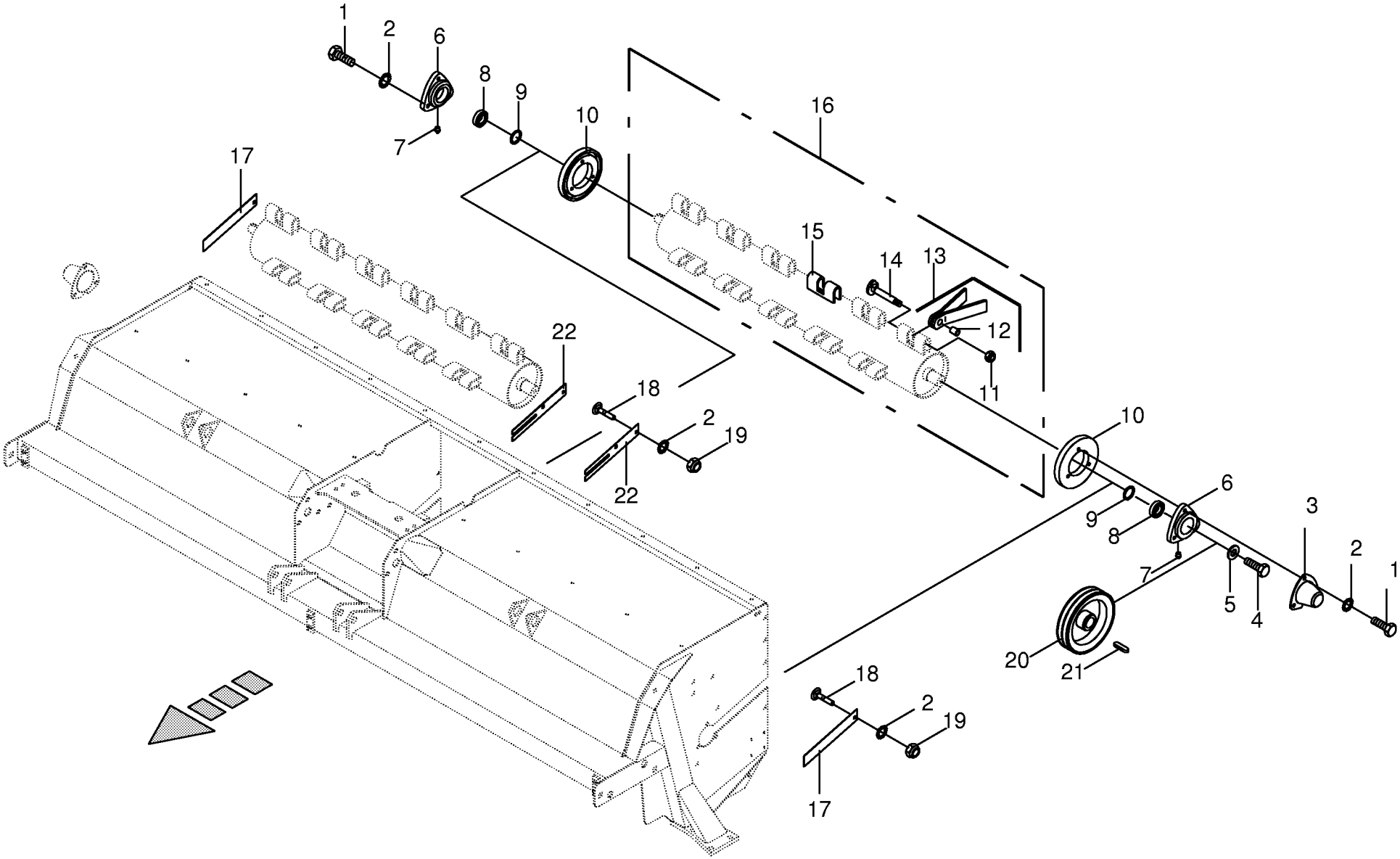

000 001 072 06 / 16.0

449 944 1

Zetterwalze-seitlich
Tine conditioner-lateral
Rouleau conditionneur-laterale

733401 -

000 001 072 06

449 944 1 **16.0**

Pos.	ID-Nr.	Benennung	Description	Description	Masch.-Nr-	CV	CRI					Bemerkung/Remarks/Remarque
1	00 901 061 2	6kt-Schraube	Hex head bolt	Boulon tête hex		x						M 10 X 45 -10.9
2	00 909 909 1	Sperrkantscheibe	Detent edged washer	Disque à bord d'arrêt		x						SKM 10
3	00 230 255 0	Abdeckung -CV	Cover -CV	Couvercle -CV		2						
4	00 900 656 0	6kt-Schraube	Hex head bolt	Boulon tête hex		x						M 12 X 30
5	00 910 643 1	Scheibe	Washer	Rondelle		x						13,5 X 44 X 4
6	00 934 130 0	Flanschlager -inkl. Kugellager, Schmiernippel	Flange bearing -incl. bearing, grease nipple	Palier a bride -incl. roulement à billes, graisseur		4						
7	00 919 105 0	Kegel-Schmiernippel	Cone-grease nipple	Quille-graisseur		x						AM 8 X 1
8	00 934 617 0	Rillenkugellager	Grooved ball bearing	Roulement à gorge		x						GEM 207
9	00 911 136 1	Passscheibe	Shim ring	Cale		x						35 X 45 X 2,0
10	00 229 927 1	Abstreifer	Stripper	Racleur		4						
11	00 908 716 1	Sicherungsmutter	Locknut	Écrou hex		x						M 16
12	00 935 716 0	Einspannbuchse	Clamp bush	Tube eg		24						19/26 X 32
13	00 255 744 0	Zinken	Tine	Dent		24						Lg.= 238 / 8
14	00 250 500 4	Zinkenachse	Tine axle	Axe des dents		24						
15	00 255 242 2	Zinkenhalter	Tine bar	Porte-dent		x						
16	00 232 002 0	Zetterwalze -kpl.	Tine rotor shaft -cpl.	Arbre du conditionneur -cpl.		x						
17	00 229 377 0	Blech	Plate	Tôle		4						
18	00 904 850 1	Flachrundschraube	Flat round bolt	Vis a tête bombée		x						M 10 X 25
19	00 908 758 0	Sicherungsmutter	Locknut	Écrou hex		x						M 10
20	00 233 684 1	Keilriemenscheibe	V-belt pulley	Poulie à gorges		x						Dw 250
21	00 915 116 0	Passfeder	Fit-in key	Clavette		x						A 10 X 8 X 36
22	00 231 300 0	Blech	Plate	Tôle		x						

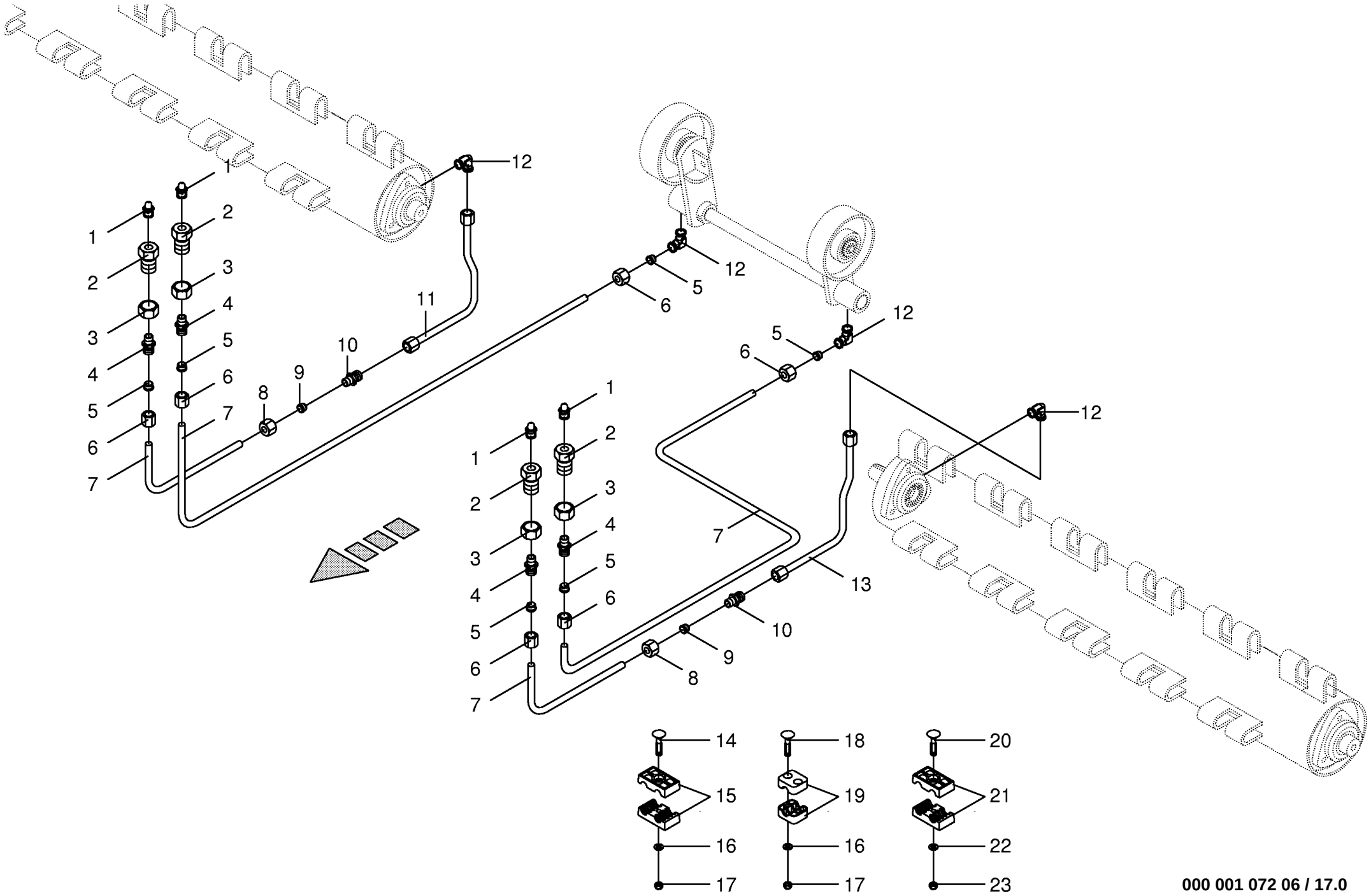

000 001 072 06 / 17.0

443 343 0

Zetterwalze Schmierleitungen CV
Tine conditioner Lubricating line CV
Rouleau conditionneur graissage CV

733401 -

000 001 072 06

443 343 0 **17.0**

Pos.	ID-Nr.	Benennung	Description	Description	Masch.-Nr-	CV	CRI					Bemerkung/Remarks/Remarque
1	00 919 105 0	Kegel-Schmiernippel	Cone-grease nipple	Quille-graisseur		x						AM 8 X 1
2	00 938 515 0	Rohrverbinder	Tube union	Tubulure		x						M 14 X 1,5
3	00 908 019 1	6kt-Mutter	Hex nut	Écrou hex		x						M 14 X 1,5
4	00 920 920 1	Einschraubstutzen	Male connector	Raccord filet		x						LL M 8 X 1 Keg.
5	00 920 916 0	Schneidring	Cutting ring	Baque coupante		x						LL 6
6	00 920 905 0	Überwurfmutter	Nozzle disc cap	Écrou de buse-pastille		x						ALL 6
7	00 938 933 0	Kunststoffrohr mit Fett gefüllt	Plastic tube filled with grease	Tube plastique farci avec graisse		x						6 X 1,5
		-Id.-Nr.= 1m	-Id.-no.= 1m	-Id.-no.= 1m								
8	00 921 039 1	Überwurfmutter	Nozzle disc cap	Écrou de buse-pastille		x						AL 6
9	00 921 045 1	Schneidring	Cutting ring	Baque coupante		x						L 6
10	00 921 049 1	Verbindungsstutzen	Connector	Raccord		x						L 6
11	00 233 937 0	Schmierleitung -rechts	Lubrication line -right	Tuyau de lubrification -droite		x						
12	00 920 921 1	Winkel-Verbindungsstutzen	L-connector	L-coude		x						LL M 8 X 1 Keg.
13	00 233 936 0	Schmierleitung -links	Lubrication line -left	Tuyau de lubrification -gauche		x						
14	00 904 715 1	Flachrundschraube	Flat round bolt	Vis a tête bombée		x						M 6 X 40
15	00 925 138 0	Schelle	Clamp	Collier de serrage		x						Bo.= 6 / 6
16	00 910 351 1	Scheibe	Washer	Rondelle		x						6,4 X 18 X 1,6
17	00 908 704 1	Sicherungsmutter	Locknut	Écrou hex		x						M 6
18	00 904 715 1	Flachrundschraube	Flat round bolt	Vis a tête bombée		x						M 6 X 40
19	00 925 123 0	Schelle -2 Hälften	Clamp -2 halves	Collier de serrage -2 moitiés		x						Bo.= 6
20	00 904 816 1	Flachrundschraube	Flat round bolt	Vis a tête bombée		x						M 8 X 45
21	00 925 105 0	Schelle -2 Hälften	Clamp -2 halves	Collier de serrage -2 moitiés		x						Bo.= 12/12
22	00 910 413 0	Scheibe	Washer	Rondelle		x						8,4 X 17 X 1,6
23	00 908 706 0	Sicherungsmutter	Locknut	Écrou hex		x						M 8

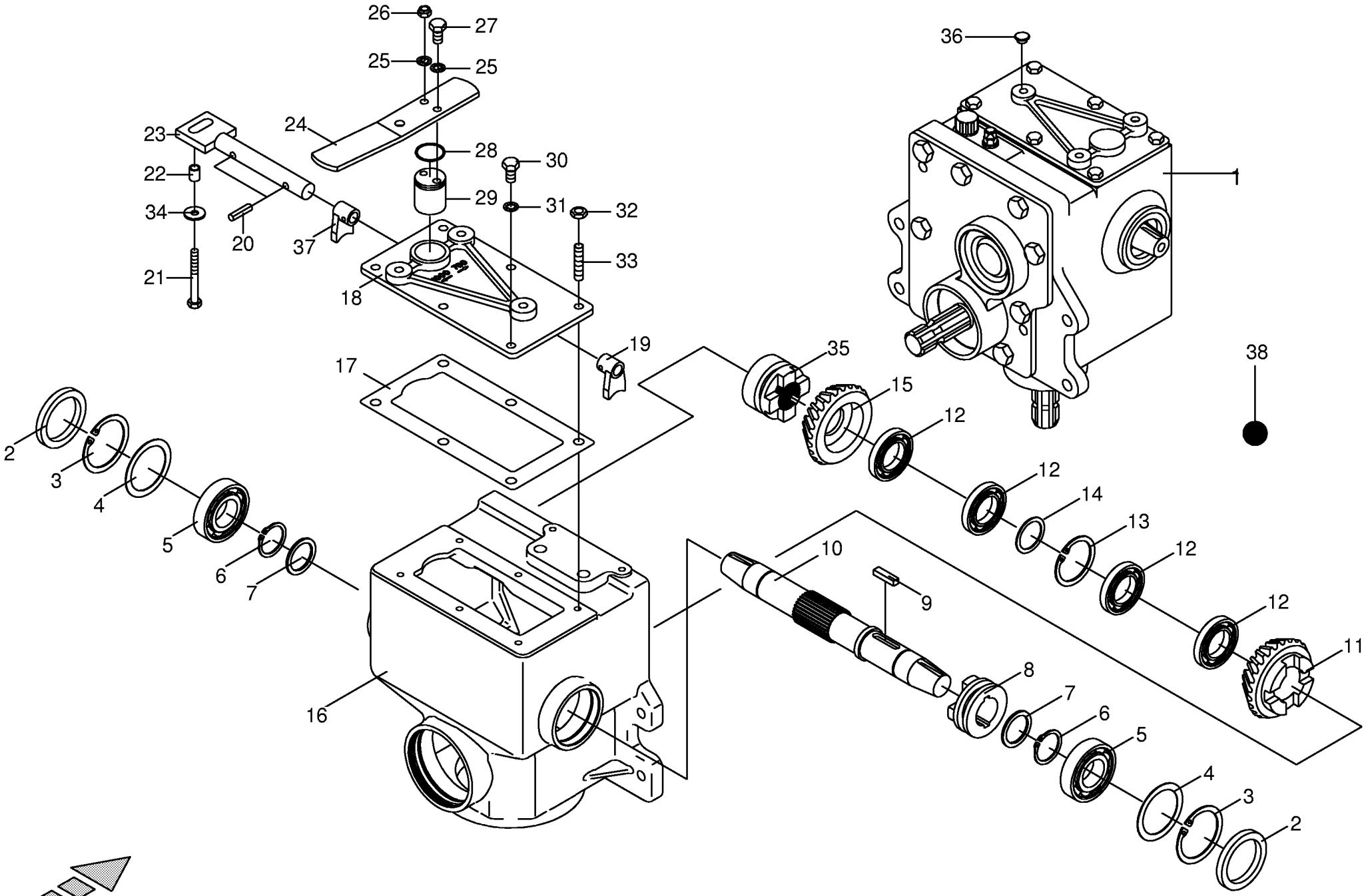

000 001 072 06 / 18.0

443 341 1

Deckel für Hauptgetriebe - seitlich
Cover for main gear box - lateral
Couvercle pour carter principal-laterale

733401 -

000 001 072 06

443 341 1 **18.0**

Pos.	ID-Nr.	Benennung	Description	Description	Masch.-Nr-	CV	CRI					Bemerkung/Remarks/Remarque
1	00 230 390 1	Hauptgetriebe -kpl.	Main gearbox -cpl.	Boîte de vitesses principal - cpl.		x						
2	00 936 088 0	Radial-Wellendichtring	Radial-shaft sealing ring	Radial-bague d'étanchéité		x						As 60 X 80 X 8
3	00 911 673 0	Sicherungsring	Circlip	Circlip		x						80 X 2,5
4	00 910 965 0	Passscheibe	Shim ring	Cale		x						63 X 80 X 2,0
	00 910 964 0	Passscheibe	Shim ring	Cale		x						63 X 80 X 1,0
	00 910 963 0	Passscheibe	Shim ring	Cale		x						63 X 80 X 0,5
	00 910 962 0	Passscheibe	Shim ring	Cale		x						63 X 80 X 0,3
5	00 930 138 0	Rillenkugellager	Grooved ball bearing	Roulement à gorge		x						6208
6	00 911 545 0	Sicherungsring	Circlip	Circlip		x						A 40 X 1,75
7	00 910 885 0	Passscheibe	Shim ring	Cale		x						40 X 50 X 2
8	00 230 471 0	Schaltklaue	Control dog	Griffe de commande		x						
9	00 915 003 0	Passfeder	Fit-in key	Clavette		x						B 14 X 9 X 36
10	00 230 467 0	Abtriebswelle	Drive shaft	Arbre d'entraînement		x						Rd. 55 X 392
11	00 230 469 0	Kegelrad	Bevel wheel	Pignon conique		x						Z= 20
12	00 930 308 1	Rillenkugellager	Grooved ball bearing	Roulement à gorge		x						16009
13	00 911 664 0	Sicherungsring	Circlip	Circlip		x						I 68 X 2,5
14	00 910 877 0	Passscheibe	Shim ring	Cale		x						45 X 55 X 2,0
15	00 230 468 0	Kegelrad	Bevel wheel	Pignon conique		x						Z= 23
16	00 230 379 2	Getriebegehäuse	Gearbox housing	Carter du boîte de vitesses		x						
17	00 229 159 1	Dichtung	Gasket	Joint		x						
18	00 229 144 2	Getriebedeckel	Gearbox cover	Couvercle du boîte de vitesses		x						
19	00 139 451 2	Schaltfinger	Shift finger	Doigt de commande		x						
20	00 912 671 2	Spannhülse	Clamping sleeve	Douille de serrage		x						8 X 30
21	00 901 008 1	6kt-Schraube	Hex head bolt	Boulon tête hex		x						M 8 X 80
22	00 275 853 0	Distanzrohr	Spacer tube	Tube d'entretoisement		x						Lg.= 18
23	00 230 472 0	Schaltstange	Operation pole	Perche isolante		x						
24	00 229 155 1	Schalthebel	Actuating lever	Levier		x						
25	00 909 908 1	Sperrkantscheibe	Detent edged washer	Disque à bord d'arrêt		x						SKM 8
26	00 908 706 0	Sicherungsmutter	Locknut	Écrou hex		x						M 8
27	00 900 614 0	6kt-Schraube	Hex head bolt	Boulon tête hex		x						M 8 X 20
28	00 937 525 0	O-Ring	O-ring	Joint torique		x						30 X 2
29	00 229 154 4	Exzenter	Excentric	Excentré		x						Rd. 35 X 42
30	00 900 634 0	6kt-Schraube	Hex head bolt	Boulon tête hex		x						M 10 X 20
31	00 909 909 1	Sperrkantscheibe	Detent edged washer	Disque à bord d'arrêt		x						SKM 10
32	00 908 212 0	6kt-Mutter	Hex nut	Écrou hex		x						M 10
33	00 905 700 2	Gewindestift	Threaded pin	Goujon fileté		x						M 10 X 45
34	00 910 603 0	Scheibe	Washer	Rondelle		x						8,4 X 24 X 2
35	00 230 470 0	Kegelrad	Bevel wheel	Pignon conique		x						

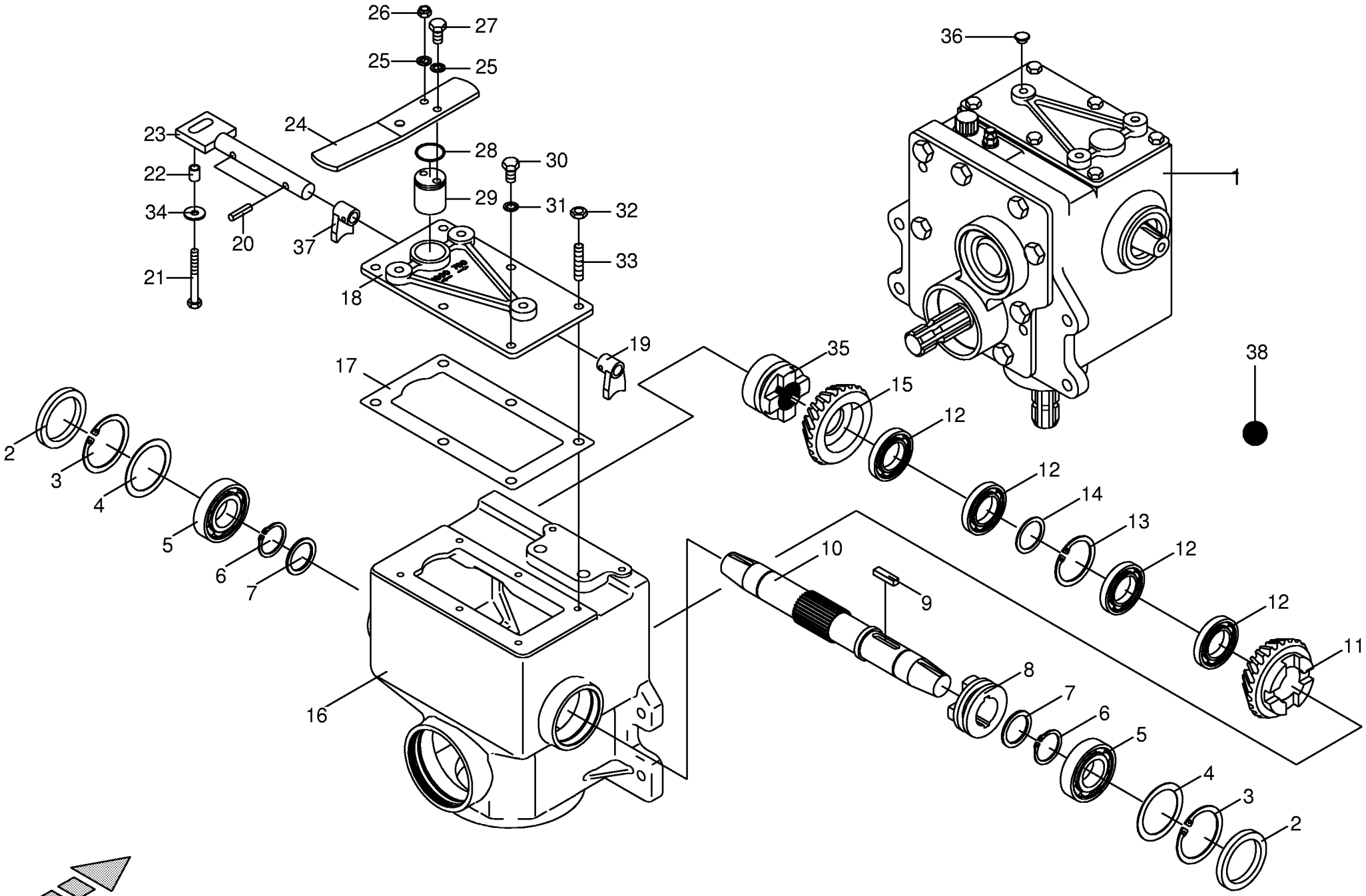

000 001 072 06 / 18.0

443 341 1

Deckel für Hauptgetriebe - seitlich
Cover for main gear box - lateral
Couvercle pour carter principal-laterale

733401 -

000 001 072 06

443 341 1 **18.0**

Pos.	ID-Nr.	Benennung	Description	Description	Masch.-Nr-	CV	CRI					Bemerkung/Remarks/Remarque
36	00 925 006 0	Verschlussstopfen	Sealing plug	Bouchon d'étanchéité		x						9,4 / 14 X 4,5 / 6,5
37	00 230 420 1	Schaltfinger	Shift finger	Doigt de commande		x						
38	00 926 101 0	Getriebeöl -Id.-Nr.= 1ltr	Oil -Id.-no.= 1ltr	Huile -Id.-no.= 1ltr		2,1						API GL5 SAE 90

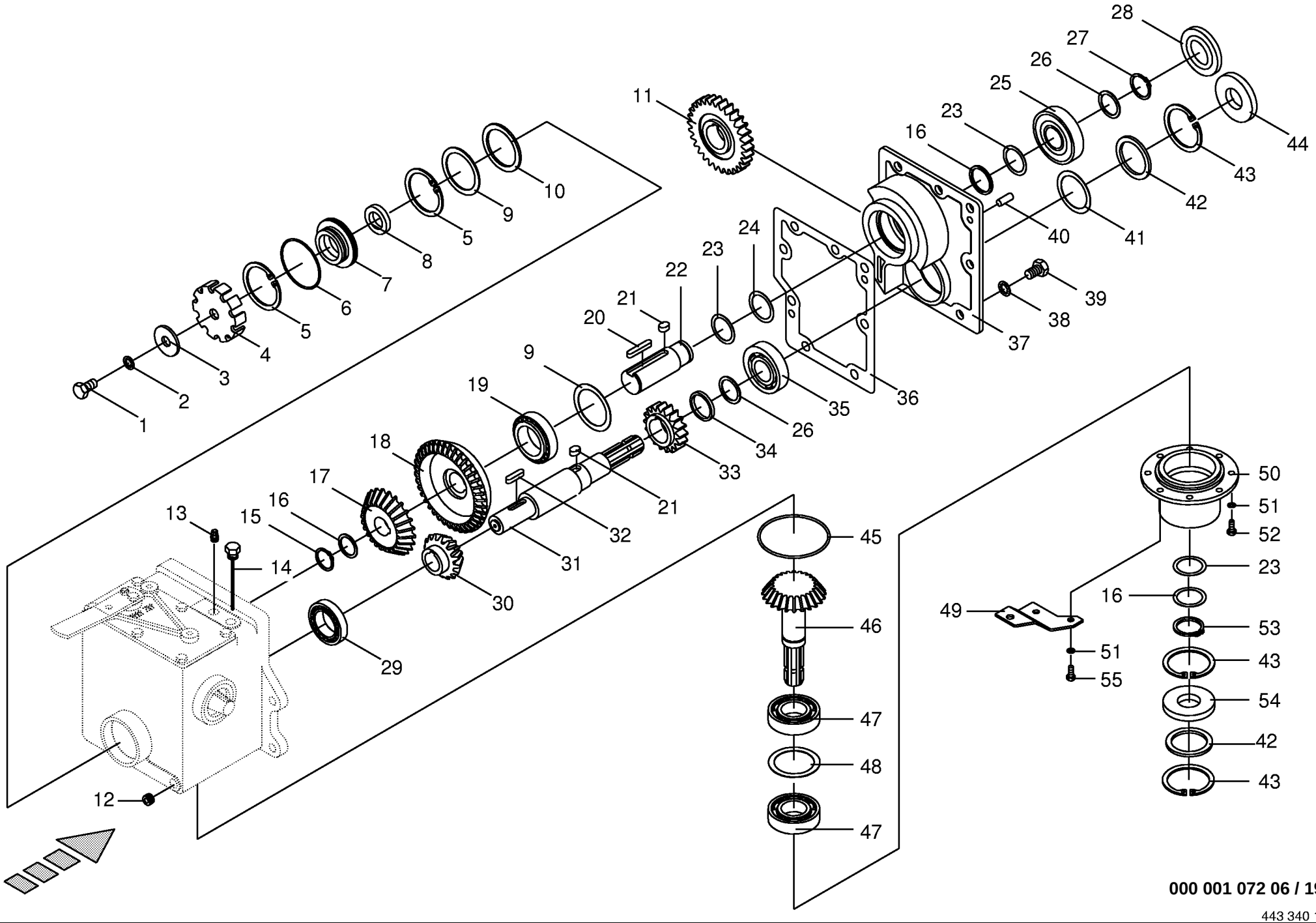

000 001 072 06 / 19.0

443 340 1

Hauptgetriebe mit Antriebswelle-seitlich
Main gearbox and driving shaft-lateral
Carter principal avec arbre de transm.

733401 -

000 001 072 06

443 340 1 **19.0**

Pos.	ID-Nr.	Benennung	Description	Description	Masch.-Nr-	CV	CRI					Bemerkung/Remarks/Remarque
1	00 900 655 0	6kt-Schraube	Hex head bolt	Boulon tête hex		x						M 12 X 25
2	00 909 910 1	Sperrkantscheibe	Detent edged washer	Disque à bord d'arrêt		x						SKM 12
3	00 910 643 1	Scheibe	Washer	Rondelle		x						13,5 X 44 X 4
4	00 230 454 0	Taktscheibe	Timing disc	Disque de synchronisation		x						
5	00 911 691 0	Sicherungsring	Circlip	Circlip		x						I 110 X 4,0
6	00 937 611 1	O-Ring	O-ring	Joint torique		x						101,34 X 1,78
7	00 230 377 1	Adapter	Adapter	Adaptation		x						
8	00 936 352 3	Radial-Wellendichtring	Radial-shaft sealing ring	Radial-bague d'étanchéité		x						A 40 X 65 X 10
9	00 910 848 0	Passscheibe	Shim ring	Cale		x						90 X 110 X 1
	00 910 849 0	Passscheibe	Shim ring	Cale		x						90 X 110 X 0,5
	00 910 851 1	Passscheibe	Shim ring	Cale		x						90 X 110 X 0,1
10	00 910 716 0	Stützscheibe	Supporting disc	Rondelle diélectrique		x						S 90 X 110 X 3,5
11	00 230 394 1	Stirnrad	Spur gear	Roue d'engrenage		x						Z= 27
12	00 906 040 1	Verschlussschraube	Screw plug	Bouchon filete		x						M 18 X 1,5
13	00 919 811 1	Belüftungsfilter	Breather	Reniflard		x						M 18 X 1,5
14	00 230 474 1	Ölmessstab	Oil level dipstick	Jauge de niveau d'huile		x						M 18 X 1,5 Lg.= 277,5
15	00 911 553 0	Sicherungsring	Circlip	Circlip		x						A 50 X 2,0
16	00 910 735 3	Stützscheibe	Supporting disc	Rondelle diélectrique		x						S 50 X 62 X 3,0
17	00 230 395 0	Kegelrad	Bevel wheel	Pignon conique		x						Z= 25
18	00 230 397 0	Kegelrad	Bevel wheel	Pignon conique		x						Z= 32
19	00 932 181 0	Kegelrollenlager	Tap. roll. bearing	Roulem.roul.con.		x						32014
20	00 915 010 0	Passfeder	Fit-in key	Clavette		x						B 14 X 9 X 70
21	00 915 035 0	Passfeder	Fit-in key	Clavette		x						B 14 X 9 X 32
22	00 230 384 1	Getriebewelle	Gearbox shaft	Arbre de boîte de vitesse		x						Rd. 55 X 154
23	00 910 905 1	Passscheibe	Shim ring	Cale		x						50 X 62 X 2,0
	00 910 904 0	Passscheibe	Shim ring	Cale		x						50 X 62 X 1,0
	00 910 903 0	Passscheibe	Shim ring	Cale		x						50 X 62 X 0,5
	00 910 902 0	Passscheibe	Shim ring	Cale		x						50 X 62 X 0,3
	00 910 900 0	Passscheibe	Shim ring	Cale		x						50 X 62 X 0,1
24	00 910 915 0	Passscheibe	Shim ring	Cale		x						56 X 72 X 2,0
25	00 930 569 0	Rillenkugellager	Grooved ball bearing	Roulement à gorge		x						6309 2 RS
26	00 910 899 0	Passscheibe	Shim ring	Cale		x						45 X 55 X 1
	00 910 898 0	Passscheibe	Shim ring	Cale		x						45 X 55 X 0,5
	00 910 894 0	Passscheibe	Shim ring	Cale		x						45 X 55 X 0,3
27	00 911 549 1	Sicherungsring	Circlip	Circlip		x						A 45 X 1,75
28	00 925 208 1	Verschlußdeckel	Core plug	Bouchon		x						Rd. 100 X 12
29	00 932 111 0	Kegelrollenlager	Tap. roll. bearing	Roulem.roul.con.		x						30212 A
30	00 230 392 0	Kegelrad	Bevel wheel	Pignon conique		x						Z= 20

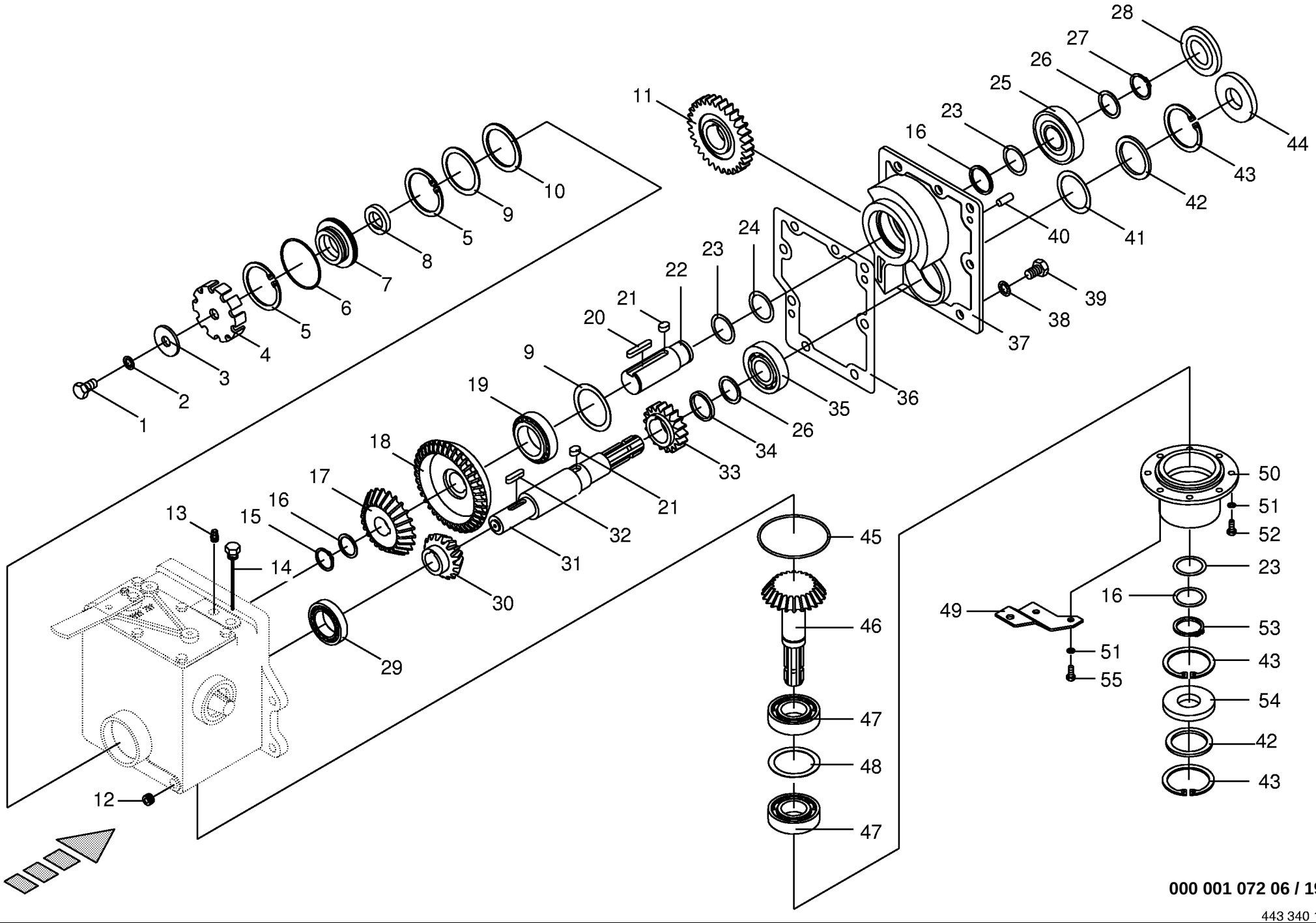

000 001 072 06 / 19.0

443 340 1

Hauptgetriebe mit Antriebswelle-seitlich
Main gearbox and driving shaft-lateral
Carter principal avec arbre de transm.

733401 -

000 001 072 06

443 340 1 **19.0**

Pos.	ID-Nr.	Benennung	Description	Description	Masch.-Nr-	CV	CRI					Bemerkung/Remarks/Remarque
31	00 230 386 0	Antriebswelle	Drive shaft	Arbre d'entraînement		x						Rd. 55 X 393
32	00 915 356 0	Passfeder	Fit-in key	Clavette		x						A 12 X 8 X 56
33	00 230 393 0	Stirnrad	Spur gear	Roue d'engrenage		x						Z= 16
34	00 910 732 1	Stützscheibe	Supporting disc	Rondelle diélectrique		x						S 45 X 55 X 3,0
35	00 930 168 0	Rillenkugellager	Grooved ball bearing	Roulement à gorge		x						6308
36	00 230 399 1	Dichtung	Gasket	Joint		x						
37	00 230 378 2	Getriebedeckel	Gearbox cover	Couvercle du boîte de vitesses		x						
38	00 909 912 1	Sperrkantscheibe	Detent edged washer	Disque à bord d'arrêt		x						SKM 16
39	00 900 335 1	6kt-Schraube	Hex head bolt	Boulon tête hex		x						M 16 X 30
	00 900 674 0	6kt-Schraube	Hex head bolt	Boulon tête hex		x						M 16 X 35
40	00 915 700 0	Zylinderstift	Cyl. pin	Goupille cyl.		x						12 M 6 X 28
41	00 910 974 0	Passscheibe	Shim ring	Cale		x						70 X 90 X 1,0
	00 910 973 0	Passscheibe	Shim ring	Cale		x						70 X 90 X 0,5
	00 910 972 0	Passscheibe	Shim ring	Cale		x						70 X 90 X 0,3
42	00 910 744 0	Stützscheibe	Supporting disc	Rondelle diélectrique		x						S 70 X 90 X 3,5
43	00 911 680 0	Sicherungsring	Circlip	Circlip		x						90 X 3
44	00 936 365 1	Radial-Wellendichtring	Radial-shaft sealing ring	Radial-bague d'étanchéité		x						A 40 X 90 X 12
45	00 937 590 0	O-Ring	O-ring	Joint torique		x						144,5 X 3
46	00 230 391 0	Ritzelwelle	Pinion shaft	Arbre de pignon		x						Z= 23
47	00 932 109 0	Kegelrollenlager	Tap. roll. bearing	Roulem.roul.con.		x						30210 A
48	00 910 947 0	Passscheibe	Shim ring	Cale		x						80 X 90 X 1,0
	00 910 946 0	Passscheibe	Shim ring	Cale		x						80 X 90 X 0,5
	00 910 945 0	Passscheibe	Shim ring	Cale		x						80 X 90 X 0,3
	00 910 944 0	Passscheibe	Shim ring	Cale		x						80 X 90 X 0,1
49	00 230 457 0	Sensorhalter	Sensor support	Support de capteur		x						
50	00 230 387 0	Getriebedeckel	Gearbox cover	Couvercle du boîte de vitesses		x						
51	00 909 909 1	Sperrkantscheibe	Detent edged washer	Disque à bord d'arrêt		x						SKM 10
52	00 900 634 0	6kt-Schraube	Hex head bolt	Boulon tête hex		x						M 10 X 20
53	00 911 554 0	Sicherungsring	Circlip	Circlip		x						A 50 X 3,0
54	00 936 078 0	Radial-Wellendichtring	Radial-shaft sealing ring	Radial-bague d'étanchéité		x						AS 50 X 90 X 10
55	00 900 636 0	6kt-Schraube	Hex head bolt	Boulon tête hex		x						M 10 X 25

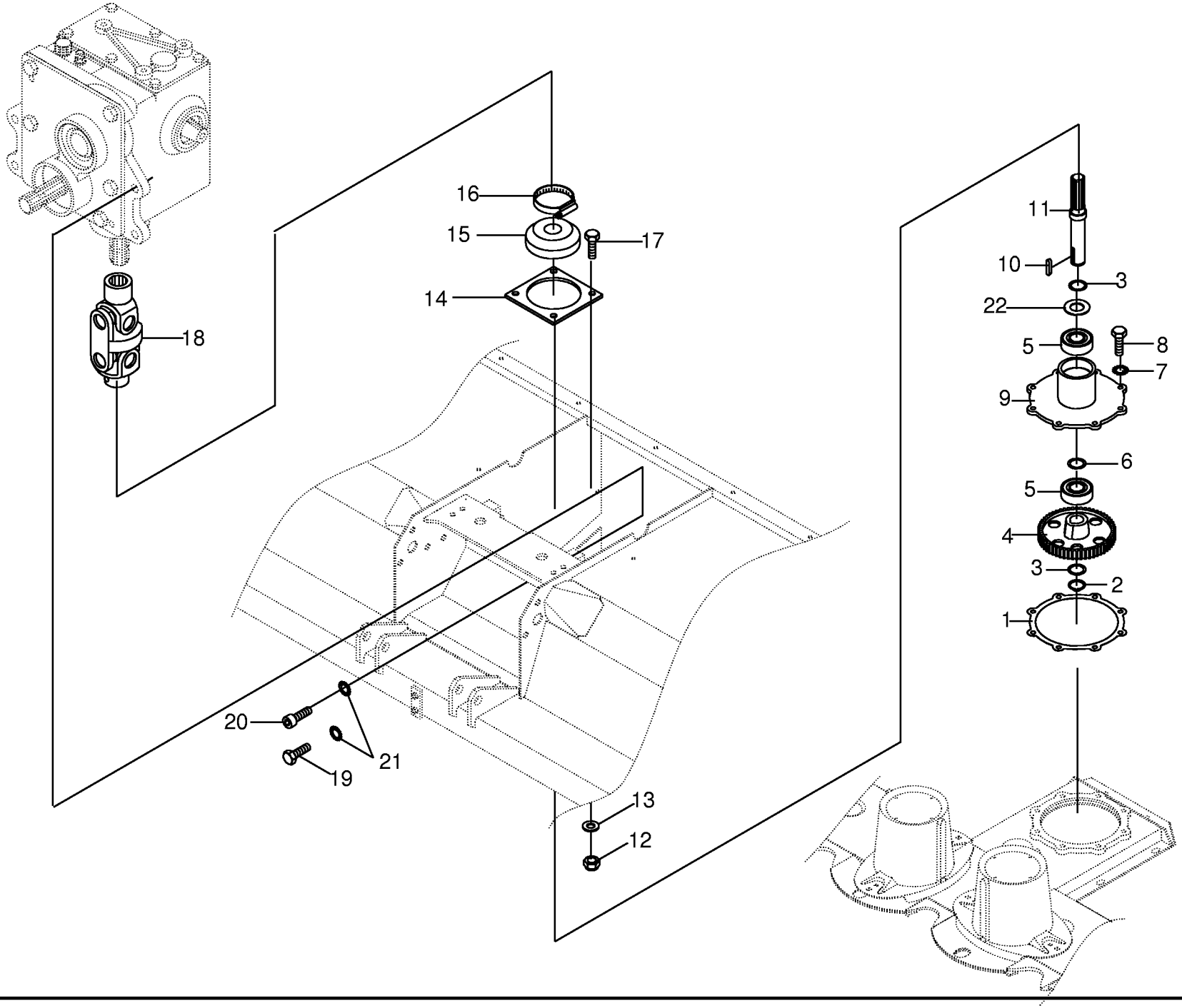

000 001 072 06 / 20.0

449 961 1

Hauptgetriebe / Mähholm - seitlich
Main gearbox / mower bar - lateral
Carter principal / lamier - laterale

733401 -

000 001 072 06

449 961 1 **20.0**

Pos.	ID-Nr.	Benennung	Description	Description	Masch.-Nr-	CV	CRI					Bemerkung/Remarks/Remarque
1	00 254 027 0	Dichtung	Gasket	Joint		x						
2	00 911 541 0	Sicherungsring	Circlip	Circlip		x						A 35 X 1,5
3	00 911 130 0	Passscheibe	Shim ring	Cale		x						35 X 45 X 0,1
	00 911 132 0	Passscheibe	Shim ring	Cale		x						35 X 45 X 0,3
	00 911 133 0	Passscheibe	Shim ring	Cale		x						35 X 45 X 0,5
	00 911 134 0	Passscheibe	Shim ring	Cale		x						35 X 45 X 1,0
	00 911 136 1	Passscheibe	Shim ring	Cale		x						35 X 45 X 2,0
4	20 030 140 0	Stirnrad	Spur gear	Roue d'engrenage		x						Z= 56
5	00 930 567 0	Rillenkugellager	Grooved ball bearing	Roulement à gorge		x						6307 2RS
6	00 911 136 1	Passscheibe	Shim ring	Cale		x						35 X 45 X 2,0
7	00 909 910 1	Sperrkantscheibe	Detent edged washer	Disque à bord d'arrêt		x						SKM 12
8	00 900 655 0	6kt-Schraube	Hex head bolt	Boulon tête hex		x						M 12 X 25
9	00 232 040 1	Flansch	Flange	Bride		x						
10	00 915 124 1	Passfeder	Fit-in key	Clavette		x						A 10 X 8 X 45
11	00 229 325 1	Antriebswelle	Drive shaft	Arbre d'entraînement		x						Rd. 42 X 257
12	00 908 758 0	Sicherungsmutter	Locknut	Écrou hex		x						M 10
13	00 910 353 0	Scheibe	Washer	Rondelle		x						11 X 34 X 3
14	00 229 949 0	Gummiplatte	Rubber plate	Plaque en caoutchouc		x						
15	00 230 013 2	Schutzring	Guard ring	Anneau protecteur		x						
16	00 924 002 0	Schneckengewindeschelle	Tube clip	Bride		x						La 32 - 50
17	00 900 636 0	6kt-Schraube	Hex head bolt	Boulon tête hex		x						M 10 X 25
18	00 955 914 0	Doppelgelenk	Double universal joint	Joint à double cardan		x						1 3/8" Z=6
19	00 901 132 1	6kt-Schraube	Hex head bolt	Boulon tête hex		x						M 16 X 55
20	00 903 214 0	Zylinderschraube	Allen screw	Vis tête cylindrique		x						M 16 X 60
21	00 909 912 1	Sperrkantscheibe	Detent edged washer	Disque à bord d'arrêt		x						SKM 16
22	00 153 516 1	Abdeckscheibe	Cover disc	Rondelle de recouvrement		x						35,5 X 70 X 1

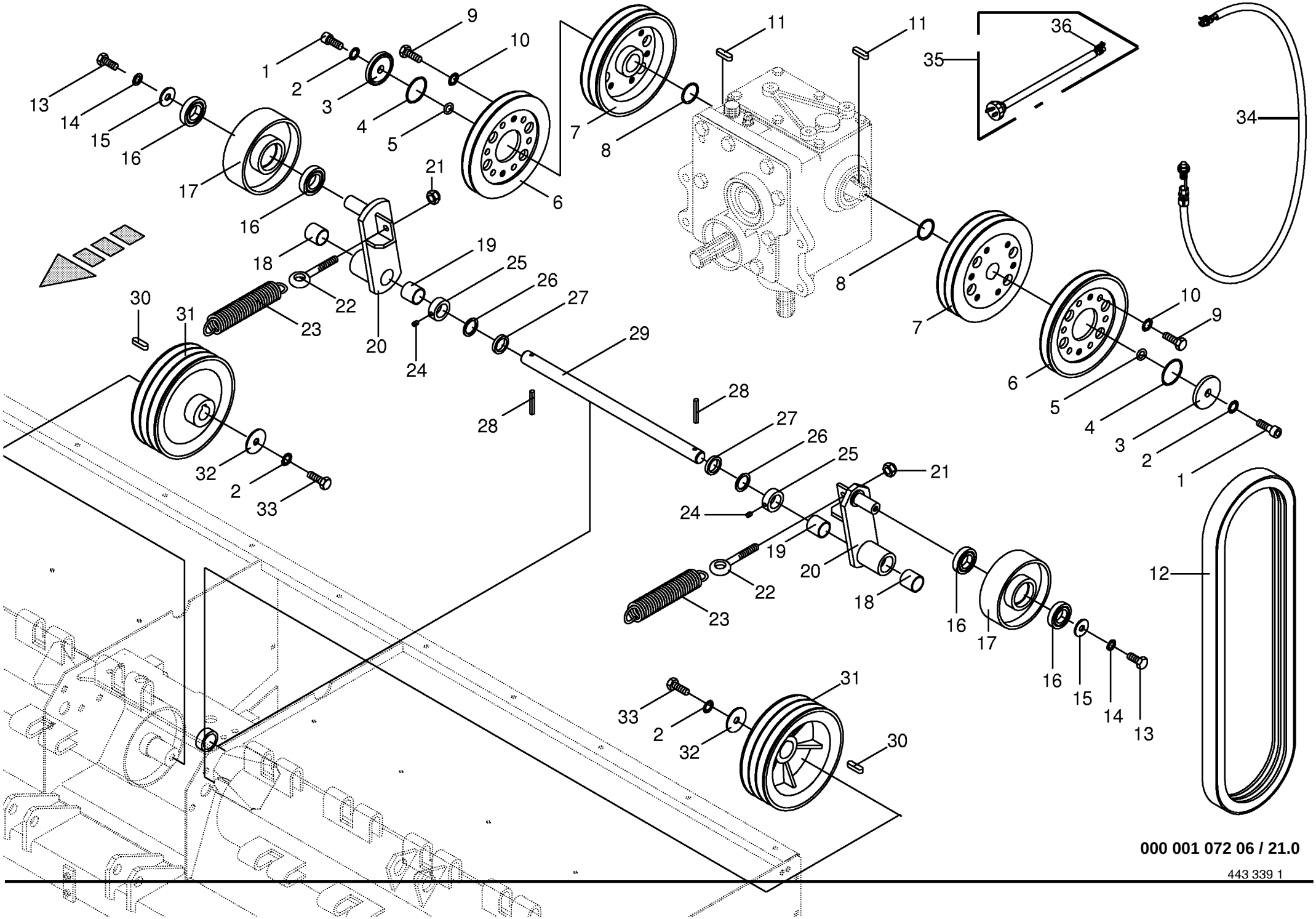

000 001 072 06 / 21.0

443 339 1

Zetterantrieb -seitlich
Tine conditioner drive - lateral
Entraînement du conditionneur à doigts

733401 -

000 001 072 06

443 339 1 **21.0**

Pos.	ID-Nr.	Benennung	Description	Description	Masch.-Nr-	CV	CRI					Bemerkung/Remarks/Remarque
1	00 903 139 1	Zylinderschraube	Allen screw	Vis tête cylindrique		x						M 12 X 35
2	00 909 800 1	Sperrkantscheibe	Detent edged washer	Disque à bord d'arrêt		x						SKB 12
3	00 230 067 0	Dichtscheibe	Grommet	Rondelle d'étanchéité		x						Rd. 55 X 6
4	00 937 540 0	O-Ring	O-ring	Joint torique		x						45,2 X 3
5	00 937 603 0	O-Ring	O-ring	Joint torique		x						12 X 4
6	00 233 946 0	Keilriemenscheibe -1-rillig	V-belt pulley -1 rills	Poulie à gorges -1 rainures		x						Dw 190
7	00 233 945 0	Keilriemenscheibe -2-rillig	V-belt pulley -2 rills	Poulie à gorges -2 rainures		x						Dw 190
8	00 937 606 0	O-Ring	O-ring	Joint torique		x						40 X 3,55
9	00 900 634 0	6kt-Schraube	Hex head bolt	Boulon tête hex		x						M 10 X 20
10	00 909 909 1	Sperrkantscheibe	Detent edged washer	Disque à bord d'arrêt		x						SKM 10
11	00 915 145 0	Passfeder	Fit-in key	Clavette		x						B 12 X 8 X 26
12	00 921 558 0	Keilriemen	V-belt	Courroie trapézoïdale		x						3 HB 1560 LA
13	00 900 655 0	6kt-Schraube	Hex head bolt	Boulon tête hex		x						M 12 X 25
14	00 909 910 1	Sperrkantscheibe	Detent edged washer	Disque à bord d'arrêt		x						SKM 12
15	00 910 609 0	Scheibe	Washer	Rondelle		x						13 X 37 X 3
16	00 930 506 0	Rillenkugellager	Grooved ball bearing	Roulement à gorge		x						6006 2RS
17	00 230 146 4	Spannrolle	Jockey pulley	Galet tendeur		x						
18	00 934 919 0	Lagerbuchse	Bearing bush	Coussinet		x						MB 3015 DU
19	00 934 920 0	Lagerbuchse	Bearing bush	Coussinet		x						30 X 34 X 30
20	00 232 152 0	Riemenspanner -inkl. Buchse	Belt tensioner -incl. bushing	Tendeur de courroie -incl. douille		x						
21	00 908 701 0	Sicherungsmutter	Locknut	Écrou hex		x						M 12
22	00 918 300 1	Ringschraube	Eyebolt	Piton		x						M 12 X 95
23	00 281 806 1	Zugfeder	Tension spring	Ressort tendeur		x						5 X 32 X 190
24	00 905 922 1	Gewindestift	Threaded pin	Goujon fileté		x						M 8 X 10
25	00 911 319 1	Stellring	Collar	Bague d'arrêt		x						A= 30
26	00 910 865 1	Passscheibe	Washer	Rondelle		x						30 X 42 X 2,0
27	00 230 822 0	Distanzring	Spacer ring	Bague d'écartement		x						44,5 X 8,8 X 9
28	00 912 672 1	Spannhülse	Clamping sleeve	Douille de serrage		x						8 X 50
29	00 232 155 1	Achse	Axle	Essieu		x						Rd. 30 X 455
30	00 915 116 0	Passfeder	Fit-in key	Clavette		x						A 10 X 8 X 36
31	00 233 947 0	Keilriemenscheibe -3-rillig	V-belt pulley -3 rills	Poulie à gorges -3 rainures		x						Dw 200
32	00 910 359 0	Scheibe	Washer	Rondelle		x						14 X 58 X 6
33	00 900 657 0	6kt-Schraube	Hex head bolt	Boulon tête hex		x						M 12 X 35
34	00 302 214 3	Verbindungskabel	Connection cable	Cable de raccordement		x						
35	00 302 164 3	Namursensor	Namursensor	Namurcapteur		x						M 12 X 1
36	00 302 356 0	Kupplungsdose -2-polig	Female coupling -2-pole	Connecteur femelle -2-pôle		x						

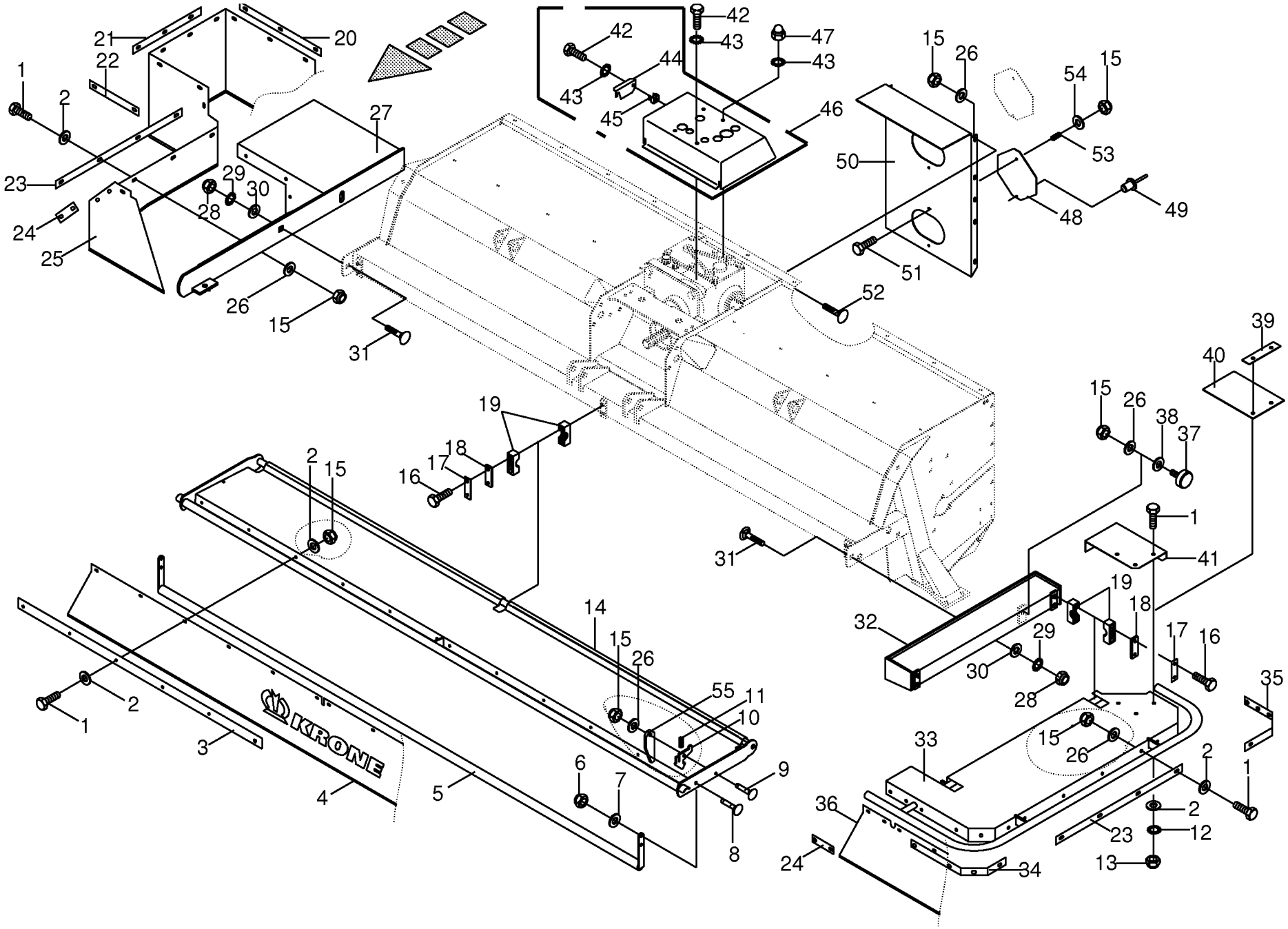

000 001 072 06 / 22.0

449 945 4

Schutze für Mähholm kpl.- links / rechts Guard for mower beam cpl.-left / right Protecteur pour lamier cpl.-gauche/droit					733401 -	CV	CRI					000 001 072 06 449 945 4 22.0
Pos.	ID-Nr.	Benennung	Description	Description	Masch.-Nr-							Bemerkung/Remarks/Remarque
1	00 900 614 0	6kt-Schraube	Hex head bolt	Boulon tête hex		x						M 8 X 20
2	00 910 603 0	Scheibe	Washer	Rondelle		x						8,4 X 24 X 2
3	00 232 147 0	Klemmband	Clamping strap	Patte de serrage		x						Lg.= 1455
4	00 232 161 2	Kunststofftuch	Plastic cloth	Toile plastique		x						Lg.= 3220
5	00 232 177 1	Pendelrohr	Swing tube	Tube pendulaire		x						
6	00 908 758 0	Sicherungsmutter	Locknut	Écrou hex		x						M 10
7	00 910 506 1	Scheibe	Washer	Rondelle		x						13 X 24 X 2,5
8	00 904 745 1	Flachrundschraube	Flat round bolt	Vis a tête bombée		x						M 10 X 30
9	00 904 813 1	Flachrundschraube	Flat round bolt	Vis a tête bombée		x						M 8 X 30
10	00 256 354 2	Klinke	Ratchet	Béquille		x						
11	00 274 949 0	Druckfeder	Pressure spring	Ressort de pression		x						1,6 X 13,4 X 40
12	00 909 908 1	Sperrkantscheibe	Detent edged washer	Disque à bord d'arrêt		x						SKM 8
13	00 908 210 0	6kt-Mutter	Hex nut	Écrou hex		x						M 8
14	00 232 141 2	Schutz -vorne	Guard -front	Protecteur -devant		x						
15	00 908 706 0	Sicherungsmutter	Locknut	Écrou hex		x						M 8
16	00 901 435 0	6kt-Schraube	Hex head bolt	Boulon tête hex		x						M 10 X 60
17	00 250 851 0	Sicherungsblech	Locking plate	Frein d'écrou en tôle		x						
18	00 925 130 0	Deckplatte	Cover plate	Plaque de recouvrement		x						
19	00 925 104 1	Rohrschelle -2 Hälften	Tube clamp -2 halves	Bride -2 moitiés		x						Bo.= 28
20	00 251 477 0	Klemmband	Clamping strap	Patte de serrage		x						Lg.= 370
21	00 151 888 1	Klemmband	Clamping strap	Patte de serrage		x						Lg.= 310
22	00 253 671 0	Klemmband	Clamping strap	Patte de serrage		x						Lg.= 250
23	00 255 329 1	Klemmband	Clamping strap	Patte de serrage		x						Lg.= 576
24	00 255 440 1	Klemmband	Clamping strap	Patte de serrage		x						Lg.= 120
25	00 232 163 3	Kunststofftuch -links innen	Plastic cloth -inside left	Toile plastique -intérieur en gauche		x						Lg.= 1864
	00 232 164 3	Kunststofftuch -rechts innen	Plastic cloth -inside right	Toile plastique -intérieur à droite		x						Lg.= 1864
26	00 910 413 0	Scheibe	Washer	Rondelle		x						8,4 X 17 X 1,6
27	00 232 166 3	Schutz -links innen	Guard -inside left	Protecteur -intérieur en gauche		x						
	00 232 167 3	Schutz -rechts innen	Guard -inside right	Protecteur -intérieur à droite		x						
28	00 908 716 1	Sicherungsmutter	Locknut	Écrou hex		x						M 16
29	00 909 912 1	Sperrkantscheibe	Detent edged washer	Disque à bord d'arrêt		x						SKM 16
30	00 910 512 2	Scheibe	Washer	Rondelle		x						21 X 37 X 3
31	00 904 708 0	Flachrundschraube	Flat round bolt	Vis a tête bombée		x						M 16 X 40
32	00 232 130 2	Schutzkonsole -links aussen	Guard console -outside left	Console de protection - extérieur en gauche		x						
	00 255 310 4	Schutzkonsole -rechts aussen	Guard console -outside right	Console de protection - extérieur à droite		x						

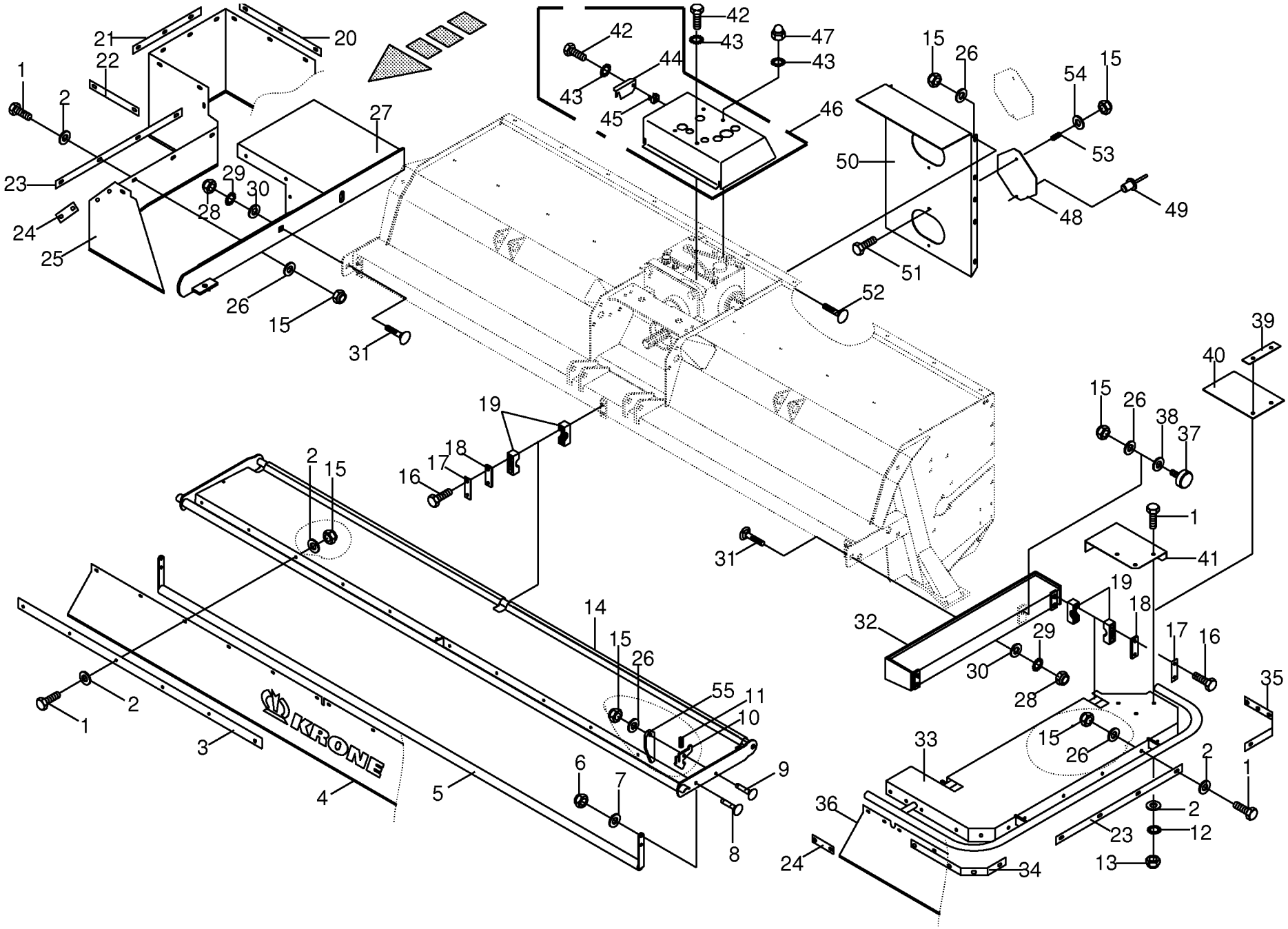

000 001 072 06 / 22.0

449 945 4

Schutze für Mähholm kpl.- links / rechts
Guard for mower beam cpl.-left / right
Protecteur pour lamier cpl.-gauche/droit

733401 -

000 001 072 06

449 945 4 **22.0**

Pos.	ID-Nr.	Benennung	Description	Description	Masch.-Nr-	CV	CRI					Bemerkung/Remarks/Remarque
33	00 232 136 5	Schutz -links aussen	Guard -outside left	Protecteur -extérieur en gauche		x						
	00 232 190 4	Schutz -rechts aussen	Guard -outside right	Protecteur -extérieur à droite		x						
34	00 255 331 1	Klemmband	Clamping strap	Patte de serrage		x						Lg.= 377
35	00 255 330 2	Klemmband	Clamping strap	Patte de serrage		x						Lg.= 403
36	00 232 162 3	Kunststofftuch -links aussen	Plastic cloth -outside left	Toile plastique -extérieur en gauche		x						Lg.= 1880
	00 255 451 3	Kunststofftuch -rechts/aussen	Plastic cloth -outside/right	Toile plastique -extérieur/ droite		x						Lg.= 1870
37	00 924 263 0	Gummipuffer	Rubber pad	Tampon en caoutchouc		x						Rd. 40 X 28 / M 8
38	00 910 604 0	Scheibe	Washer	Rondelle		x						9 X 36 X 2,5
39	00 255 440 1	Klemmband -BSS	Clamping strap -BSS	Patte de serrage -BSS		x						Lg.= 120
40	00 232 291 2	Gummiplatte -BSS	Rubber plate -BSS	Plaque en caoutchouc -BSS		x						4 X 137 X 313
41	00 232 188 2	Schutz -links, CV	Guard -left, CV	Protecteur -gauche, CV		x						
	00 232 189 2	Schutz -rechts, CV	Guard -right, CV	Protecteur -droite, CV		x						
42	00 900 634 0	6kt-Schraube	Hex head bolt	Boulon tête hex		x						M 10 X 20
43	00 909 909 1	Sperrkantscheibe	Detent edged washer	Disque à bord d'arrêt		x						SKM 10
44	00 230 044 1	Schutzklappe	Protective lid	Clapet de protection		x						
45	00 909 548 0	Käfigmutter	Nut	Ecrou		x						M 10
46	00 232 165 1	Abdeckung -kpl.	Cover -cpl.	Couvercle -cpl.		x						
47	00 909 100 0	Hutmutter	Nut	Ecrou		x						M 10
48	00 232 148 0	Klappe	Flap	Clapet		x						
49	00 914 138 0	Blindniet	Blind rivet	Rivet aveugle		x						4,8 X 14,5
50	00 232 127 0	Abdeckung -hinten	Cover -back	Couvercle -derrière		x						
51	00 900 214 0	6kt-Schraube	Hex head bolt	Boulon tête hex		x						M 8 X 55
52	00 904 731 2	Flachrundschraube	Flat round bolt	Vis a tête bombée		x						M 8 X 20
53	00 015 296 2	Druckfeder	Pressure spring	Ressort de pression		x						2 X 11 X 45
54	00 910 603 0	Scheibe	Washer	Rondelle		x						8,4 X 24 X 2
55	00 232 134 0	Stütze	Support	Support		x						

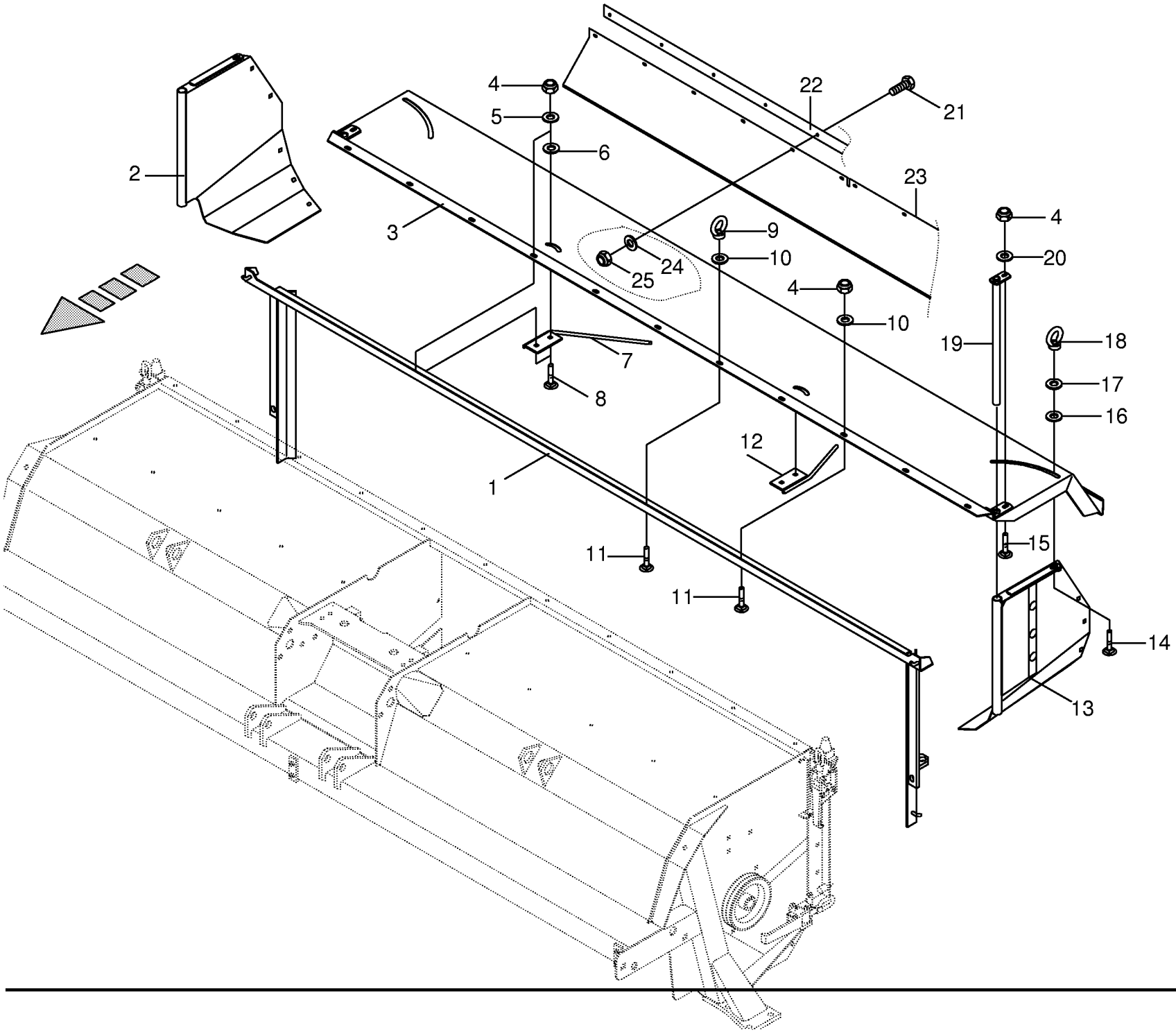

000 001 072 06 / 23.0

449 947 2

Prallblech -seitlich BSS
Baffle plate
Séparateur en chicanes

733401 -

000 001 072 06

449 947 2 **23.0**

Pos.	ID-Nr.	Benennung	Description	Description	Masch.-Nr-	CV	CRI					Bemerkung/Remarks/Remarque
1	00 232 280 1	Rahmen für Prallbleche	Frame for buffle plates	Cadre pour chicanes		x						
2	00 232 112 1	Schwadklappe -rechts	Swath door -right	Trappe d'andain -droite		x						
3	00 232 104 2	Prallblech	Baffle plate	Tôle de chicane		x						
4	00 908 758 0	Sicherungsmutter	Locknut	Écrou hex		x						M 10
5	00 910 353 0	Scheibe	Washer	Rondelle		x						11 X 34 X 3
6	00 910 347 0	Scheibe	Washer	Rondelle		x						17 X 37 X 3
7	00 232 181 1	Schwadleitstange -rechts	Swather guide rod -right	Tige-guide d'andainage -droite		x						
8	00 904 850 1	Flachrundschraube	Flat round bolt	Vis a tête bombée		x						M 10 X 25
9	00 909 502 0	Ringmutter	Annular nut	Ecrou a anneau		x						M 10
10	00 910 643 1	Scheibe	Washer	Rondelle		x						13,5 X 44 X 4
11	00 904 045 3	Senkschraube	Countersunkscrew	Vis à tête fraisée		x						M 10 X 25 -10.9
12	00 232 180 1	Schwadleitstange	Swather guide rod	Tige-guide d'andainage		x						
13	00 232 111 1	Schwadklappe -links	Swath door -left	Trappe d'andain -gauche		x						
14	00 904 884 2	Flachrundschraube	Flat round bolt	Vis a tête bombée		x						M 12 X 35
15	00 904 754 2	Flachrundschraube	Flat round bolt	Vis a tête bombée		x						M 10 X 35
16	00 910 347 0	Scheibe	Washer	Rondelle		x						17 X 37 X 3
17	00 910 609 0	Scheibe	Washer	Rondelle		x						13 X 37 X 3
18	00 909 503 1	Ringmutter	Annular nut	Ecrou a anneau		x						M 12
19	00 232 120 0	Scharnierrohr	Hinged tube	Tube à charnière		x						
20	00 910 414 0	Scheibe	Washer	Rondelle		x						10,5 X 21 X 2
21	00 900 614 0	6kt-Schraube	Hex head bolt	Boulon tête hex		x						M 8 X 20
22	00 232 174 0	Klemmband	Clamping strap	Patte de serrage		x						Lg.= 2830
23	00 232 173 0	Kunststofftuch	Plastic cloth	Toile plastique		x						Lg.= 3050
24	00 910 413 0	Scheibe	Washer	Rondelle		x						8,4 X 17 X 1,6
25	00 908 706 0	Sicherungsmutter	Locknut	Écrou hex		x						M 8

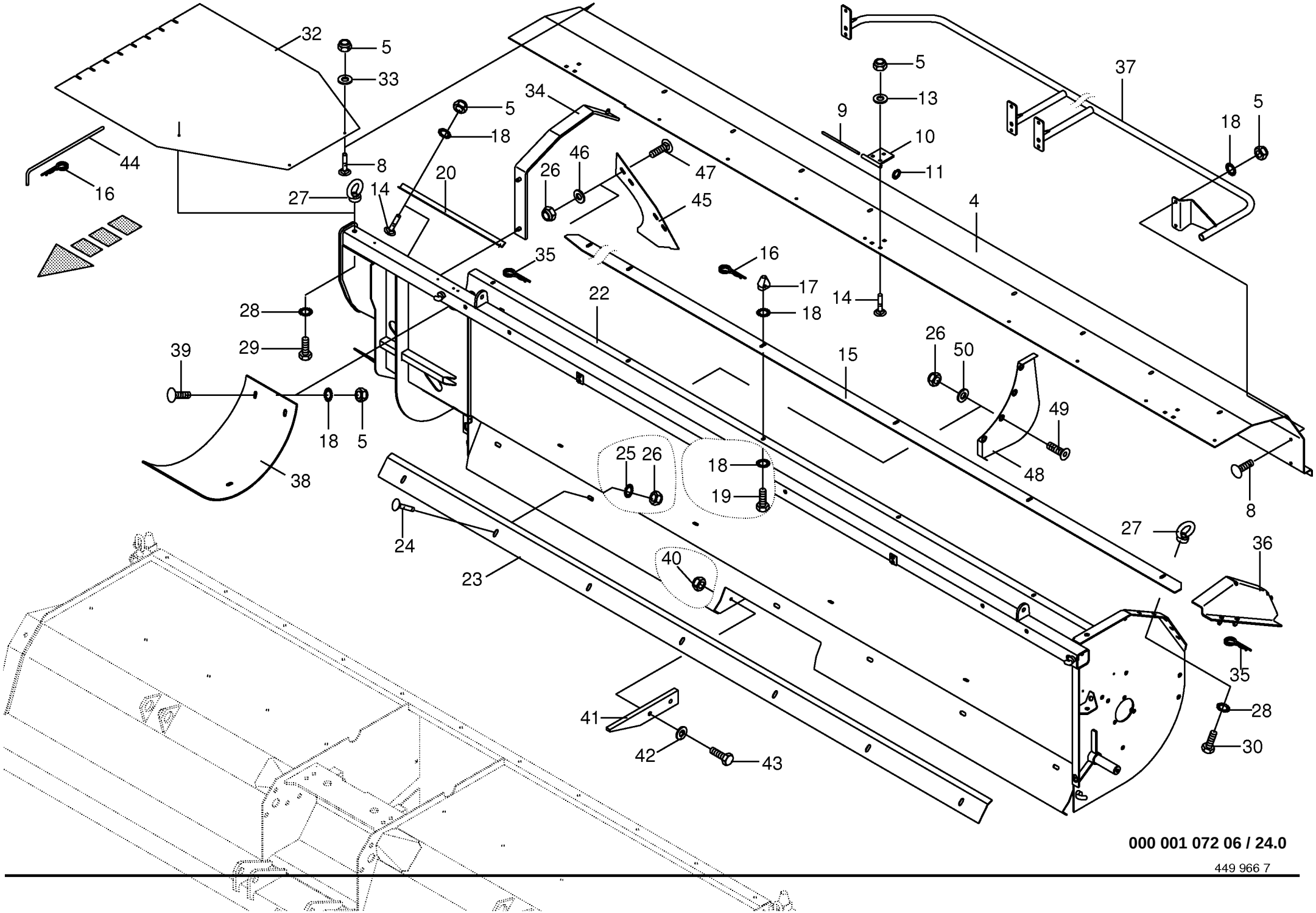

000 001 072 06 / 24.0

449 966 7

Schneckenwanne/Schneckenhaube- li. / re. Auger trough/auger hood - left/right Auget de vis sans fin/cabochon-gau./droi					733401 -	CV	CRI					000 001 072 06 449 966 7 24.0
Pos.	ID-Nr.	Benennung	Description	Description	Masch.-Nr-							Bemerkung/Remarks/Remarque
4	00 232 252 6	Schneckenhaube -links	Auger hood -left	Cabochon -gauche		x						
	00 232 253 6	Schneckenhaube -rechts	Auger hood -right	Cabochon -droite		x						
5	00 908 706 0	Sicherungsmutter	Locknut	Écrou hex		x						M 8
8	00 904 951 2	Flachrundschraube	Flat round bolt	Vis a tête bombée		x						M 8 X 20
9	00 282 029 2	Scharnierbolzen	Hinge pin	Boulon de charnière		x						Rd. 8 X 214
10	00 231 325 0	Scharnierplatte	Hinge plate	Plaque a charnière		x						
11	00 911 590 0	Sicherungsscheibe	Lock washer	Rondelle de protection		x						
13	00 910 413 0	Scheibe	Washer	Rondelle		x						8,4 X 17 X 1,6
14	00 904 731 2	Flachrundschraube	Flat round bolt	Vis a tête bombée		x						M 8 X 20
15	00 233 616 2	Abstreifblech -mitte oben	Scraper plate -middle top	Tôle racleuse -centre en haut		x						
16	00 917 104 1	Federstecker	Spring clip	Goupille elastique		x						4
17	00 231 338 1	Konusmutter	Tapered nut	Écrou conique		x						M 8
18	00 909 908 1	Sperrkantscheibe	Detent edged washer	Disque à bord d'arrêt		x						SKM 8
19	00 900 614 0	6kt-Schraube	Hex head bolt	Boulon tête hex		x						M 8 X 20
20	20 010 144 0	Winkelblech -links	Angle plate -left	Tôle de jarret -gauche		x						
	20 010 145 0	Winkelblech -rechts	Angle plate -right	Tôle de jarret -droite		x						
22	20 010 305 0	Schneckenwanne -links	Auger trough -left	Auget de vis sans fin -gauche		x						
	20 010 306 0	Schneckenwanne -rechts	Auger trough -right	Auget de vis sans fin -droite		x						
23	00 233 618 1	Abstreifblech -unten	Scraper plate -below	Tôle racleuse -en bas		x						
24	00 904 751 2	Flachrundschraube	Flat round bolt	Vis a tête bombée		x						M 10 X 20
25	00 909 909 1	Sperrkantscheibe	Detent edged washer	Disque à bord d'arrêt		x						SKM 10
26	00 908 758 0	Sicherungsmutter	Locknut	Écrou hex		x						M 10
27	00 909 503 1	Ringmutter	Annular nut	Ecrou a anneau		x						M 12
28	00 909 910 1	Sperrkantscheibe	Detent edged washer	Disque à bord d'arrêt		x						SKM 12
29	00 901 455 0	6kt-Schraube	Hex head bolt	Boulon tête hex		x						M 12 X 75
30	00 900 653 0	6kt-Schraube	Hex head bolt	Boulon tête hex		x						M 12 X 20
32	00 233 782 1	Pralltuch -links	Stout cloth -left	Toile deflectrice -gauche		x						
	00 233 783 1	Pralltuch -rechts	Stout cloth -right	Toile deflectrice -droite		x						
33	00 910 604 0	Scheibe	Washer	Rondelle		x						9 X 36 X 2,5
34	00 232 301 2	Konsole	Panel	Console		x						
35	00 917 103 0	Federstecker	Spring clip	Goupille elastique		x						3,2
36	00 232 305 0	Stützblech -links	Support plate -left	Tôle de support -gauche		x						
	00 232 303 0	Stützblech -rechts	Support plate -right	Tôle de support -droite		x						
37	00 233 299 0	Schutz -links	Guard -left	Protecteur -gauche		x						
	00 233 308 0	Schutz -rechts	Guard -right	Protecteur -droite		x						
38	20 010 445 0	Verlängerung -links	Extension -left	Rallonge -gauche		x						
	20 010 446 0	Verlängerung -rechts	Extension -right	Rallonge -droite		x						
39	00 904 731 2	Flachrundschraube	Flat round bolt	Vis a tête bombée		x						M 8 X 20

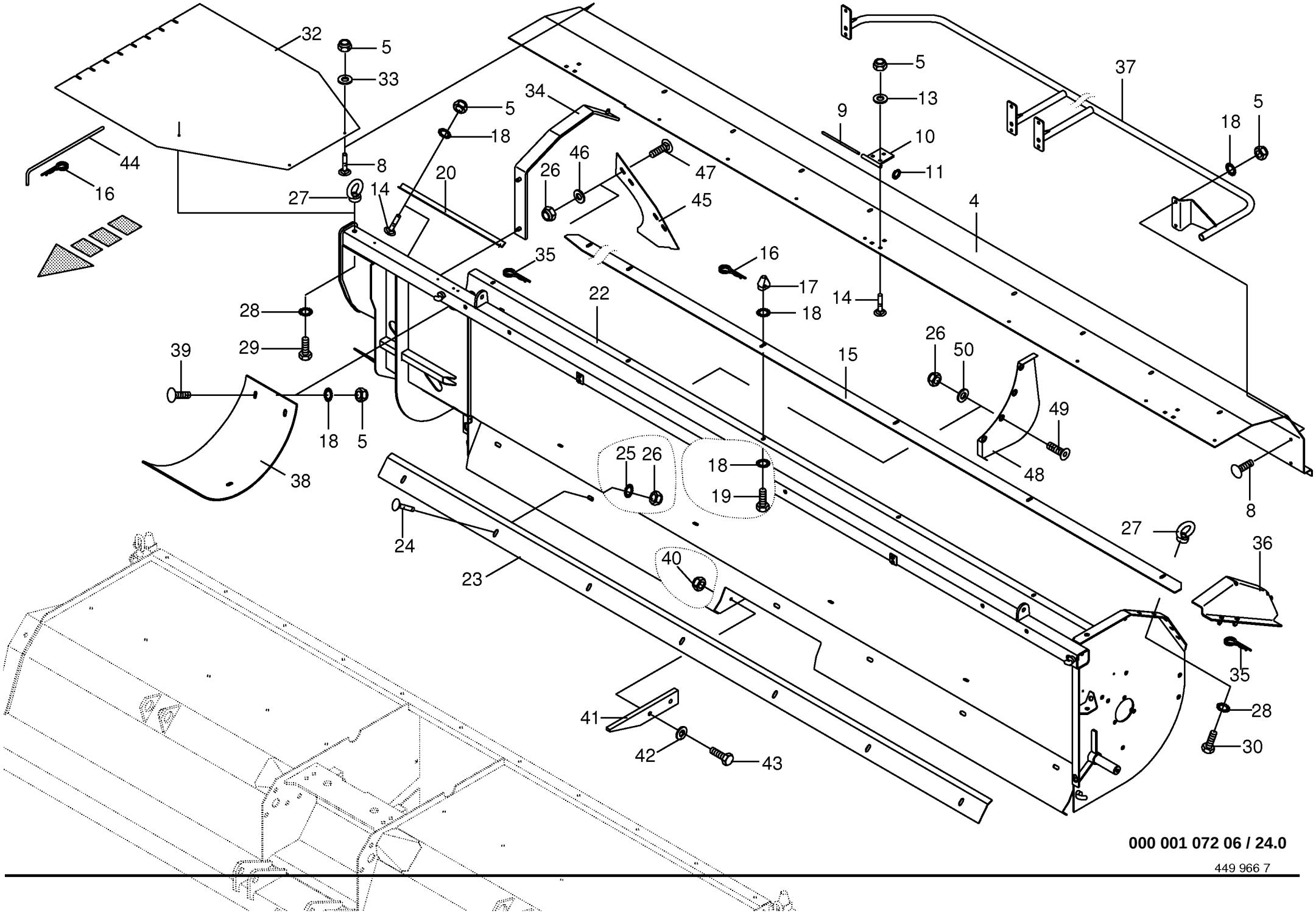

000 001 072 06 / 24.0

449 966 7

Schneckenwanne/Schneckenhaube- li. / re.
Auger trough/auger hood - left/right
Auget de vis sans fin/cabochon-gau./droi

733401 -

000 001 072 06

449 966 7 **24.0**

Pos.	ID-Nr.	Benennung	Description	Description	Masch.-Nr-	CV	CRI					Bemerkung/Remarks/Remarque
40	00 908 706 0	Sicherungsmutter	Locknut	Écrou hex		x						M 8
41	00 233 649 0	Anschlag	Limit stop	Butée		x						
42	00 909 908 1	Sperrkantscheibe	Detent edged washer	Disque à bord d'arrêt		x						SKM 8
43	00 900 616 0	6kt-Schraube	Hex head bolt	Boulon tête hex		x						M 8 X 25
44	00 233 779 0	Haltestange	Grip bar	Barre de soutien		x						Rd. 12 X 1204
45	20 010 441 0	Abstreifer	Stripper	Racleur		x						
46	00 910 361 1	Scheibe	Washer	Rondelle		x						10,5 X 25 X 4
47	00 904 850 1	Flachrundschraube	Flat round bolt	Vis a tête bombée		x						M 10 X 25
48	20 011 847 0	Stufe -links	Step -left	Gradin -gauche		x						
49	00 904 049 0	Senkschraube	Countersunkscrew	Vis à tête fraisée		x						M 10 X 30
50	00 910 414 0	Scheibe	Washer	Rondelle		x						10,5 X 21 X 2

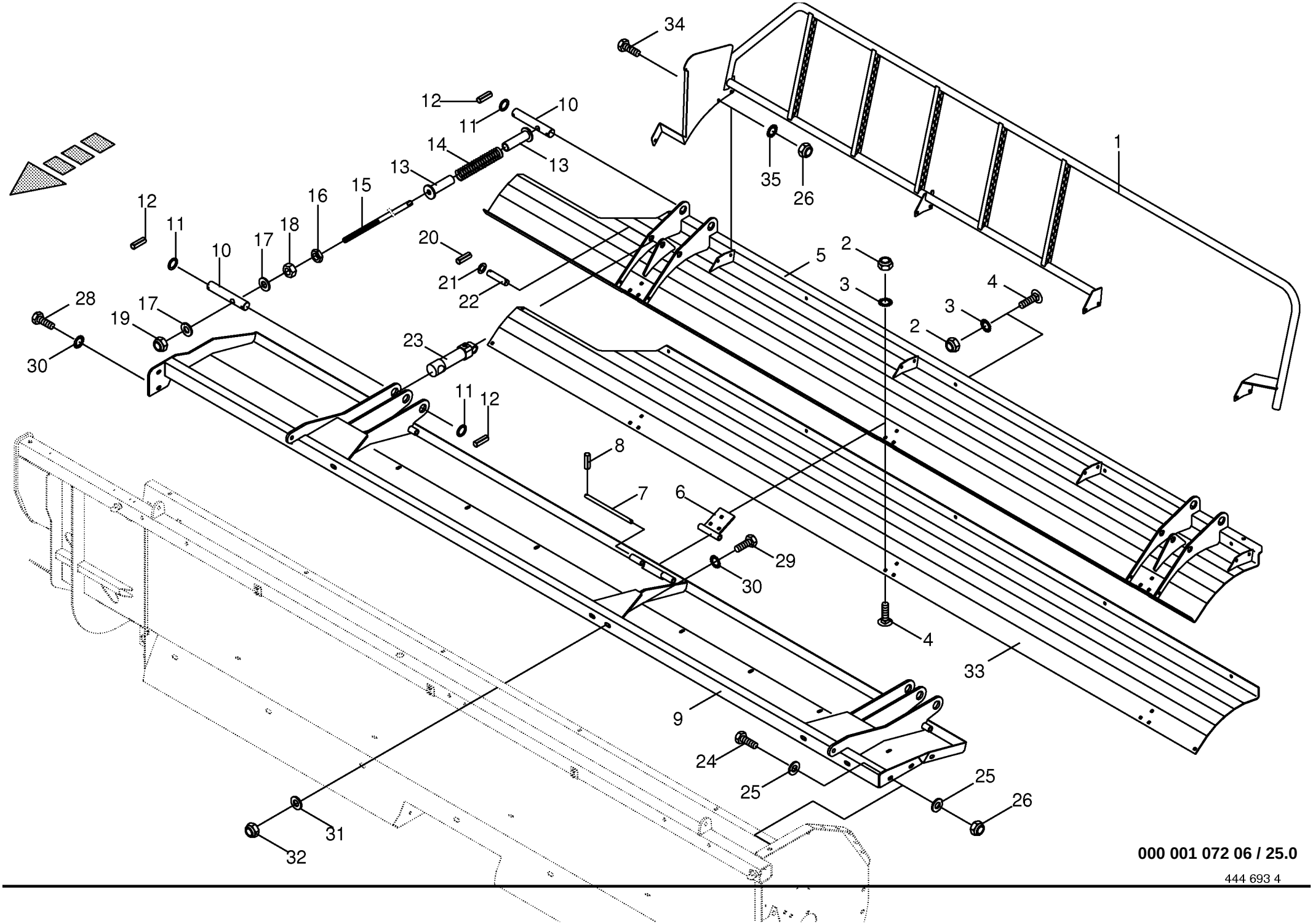

000 001 072 06 / 25.0

444 693 4

Hydraulische Schneckenhaube - optional
Hydraulic auger hood
Cabochon hydraulique

733401 -

000 001 072 06

444 693 4 **25.0**

Pos.	ID-Nr.	Benennung	Description	Description	Masch.-Nr-	CV	CRI					Bemerkung/Remarks/Remarque
1	20 010 319 0	Schutzbügel -links	Guard bow -left	Arceau de protection -gauche		x						
	20 010 320 0	Schutzbügel -rechts	Guard bow -right	Arceau de protection -droite		x						
2	00 908 706 0	Sicherungsmutter	Locknut	Écrou hex		x						M 8
3	00 909 908 1	Sperrkantscheibe	Detent edged washer	Disque à bord d'arrêt		x						SKM 8
4	00 904 731 2	Flachrundschraube	Flat round bolt	Vis a tête bombée		x						M 8 X 20
	00 904 732 2	Flachrundschraube	Flat round bolt	Vis a tête bombée		x						M 8 X 25
5	20 010 313 0	Haube -links	Hood -left	Capot -gauche		x						
	20 010 314 0	Haube -rechts	Hood -right	Capot -droite		x						
6	00 232 380 0	Scharnierplatte	Hinge plate	Plaque a charnière		x						
7	00 232 383 0	Bolzen	Pin	Boulon		x						Rd. 12 X 220
8	00 912 608 2	Spannhülse	Clamping sleeve	Douille de serrage		x						5 X 20
9	20 010 315 0	Haubenkonsole -links	Hood console -left	Console capot -gauche		x						
	20 010 316 0	Haubenkonsole -rechts	Hood console -right	Console capot -droite		x						
10	00 232 379 0	Bolzen	Pin	Boulon		x						Rd. 30 X 174
11	00 910 702 1	Stützscheibe	Supporting disc	Rondelle diélectrique		x						S 30 X 42 X 2,5
12	00 912 670 1	Spannstift	Roll pin	Goupille de serrage		x						8 X 40
13	00 232 381 0	Zentrierhülse	Centering sleeve	Douille à centrer		x						
14	00 230 120 0	Druckfeder	Pressure spring	Ressort de pression		x						Rd. 9 X 345
15	00 232 378 1	Führungsstange	Guide rod	Barre de guidage		x						Rd. 16 X 475
16	00 908 620 0	6kt-Mutter -niedrige Form	Hex nut -low form	Écrou hex -Forme basse		x						M 16
17	00 910 303 1	Scheibe	Washer	Rondelle		x						17 X 30 X 3
18	00 908 220 0	6kt-Mutter	Hex nut	Écrou hex		x						M 16
19	00 908 716 1	Sicherungsmutter	Locknut	Écrou hex		x						M 16
20	00 912 613 2	Spannhülse	Clamping sleeve	Douille de serrage		x						5 X 30
21	00 910 512 2	Scheibe	Washer	Rondelle		x						21 X 37 X 3
22	00 143 482 2	Bolzen	Pin	Boulon		x						Rd. 20 X 85
23	00 918 505 0	Hydraulikzylinder	Hydraulic cylinder	Vérin hydraulique		x						Zz 20/32 X 70/202
	00 918 805 0	Dichtungssatz	Sealing set	Jeu de joints		x						Zz 20/32
24	00 900 637 0	6kt-Schraube	Hex head bolt	Boulon tête hex		x						M 10 X 30
25	00 910 361 1	Scheibe	Washer	Rondelle		x						10,5 X 25 X 4
26	00 908 758 0	Sicherungsmutter	Locknut	Écrou hex		x						M 10
27	00 900 289 1	6kt-Schraube	Hex head bolt	Boulon tête hex		x						M 10 X 80
28	00 900 657 0	6kt-Schraube	Hex head bolt	Boulon tête hex		x						M 12 X 35
29	00 900 362 0	6kt-Schraube	Hex head bolt	Boulon tête hex		x						M 12 X 90 -10.9
30	00 909 910 1	Sperrkantscheibe	Detent edged washer	Disque à bord d'arrêt		x						SKM 12
31	00 910 320 0	Scheibe	Washer	Rondelle		x						13 X 30 X 6
32	00 908 701 0	Sicherungsmutter	Locknut	Écrou hex		x						M 12
33	20 010 443 0	Verschleißblech -links	Wearing plate -left	Tôle d'usure -gauche		x						

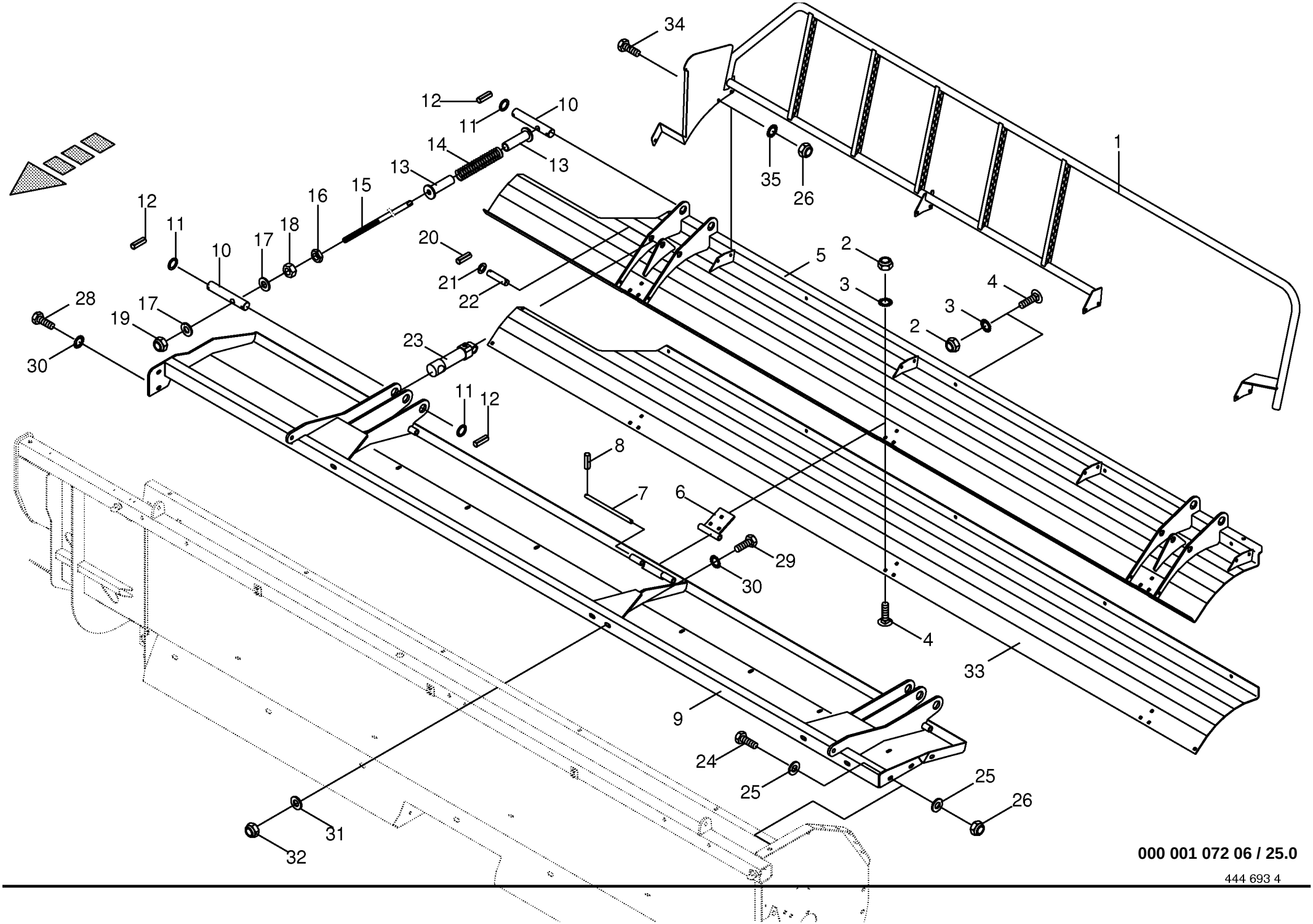

000 001 072 06 / 25.0

444 693 4

Hydraulische Schneckenhaube - optional
Hydraulic auger hood
Cabochon hydraulique

733401 -

000 001 072 06

444 693 4 **25.0**

Pos.	ID-Nr.	Benennung	Description	Description	Masch.-Nr-	CV	CRI					Bemerkung/Remarks/Remarque
	20 010 444 0	Verschleißblech -rechts	Wearing plate -right	Tôle d'usure -droite		x						
34	00 900 637 0	6kt-Schraube	Hex head bolt	Boulon tête hex		x						M 10 X 30
35	00 909 909 1	Sperrkantscheibe	Detent edged washer	Disque à bord d'arrêt		x						SKM 10

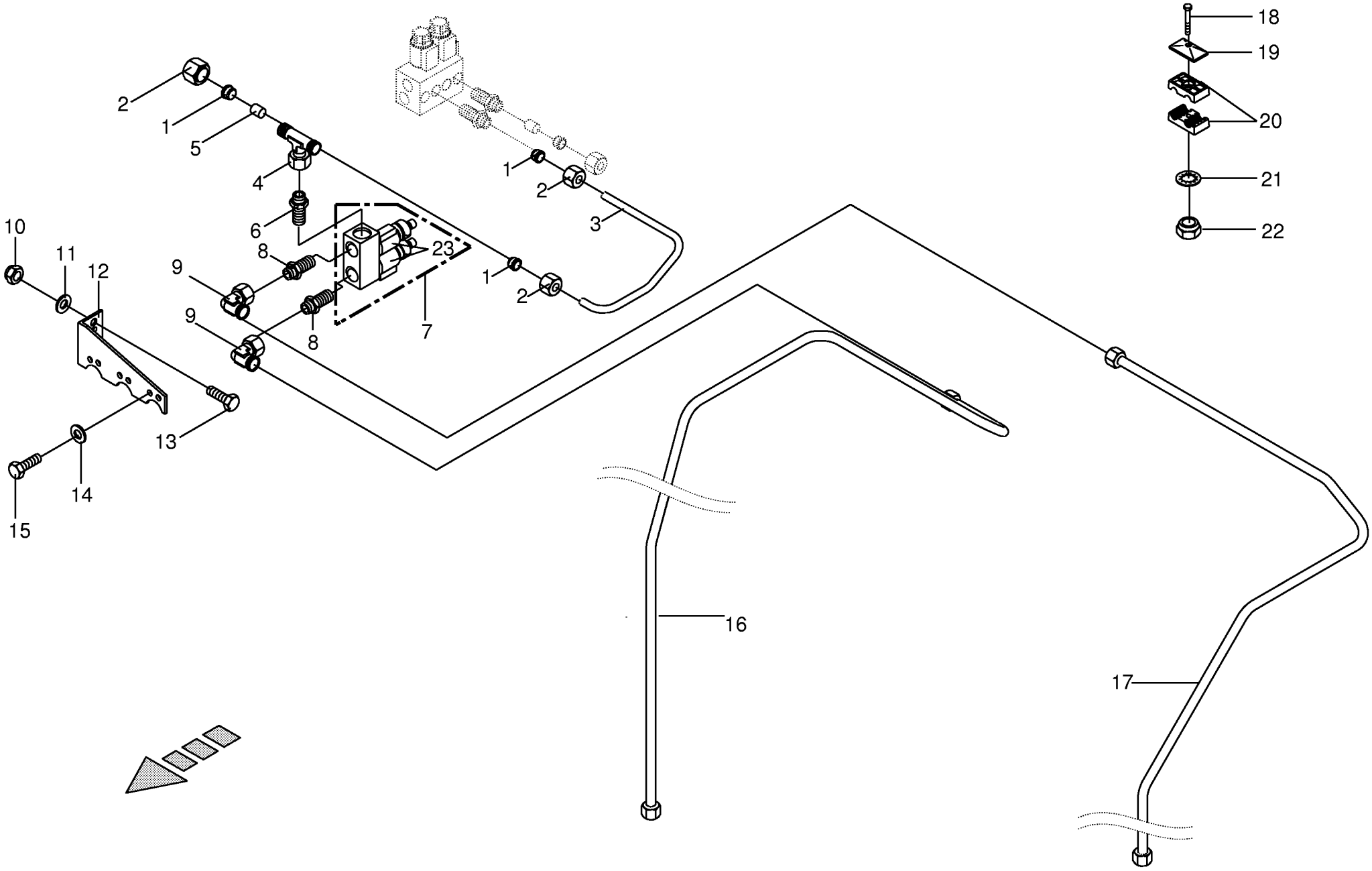

000 001 072 06 / 26.0

444 862 2

Hydraulik - Schneckenhaube optional
Hydraulic Auger Hood optional
Cabochon Hydraulique optional

733401 -

000 001 072 06

444 862 2 **26.0**

Pos.	ID-Nr.	Benennung	Description	Description	Masch.-Nr-	CV	CRI					Bemerkung/Remarks/Remarque
1	00 921 046 1	Schneidring	Cutting ring	Baque coupante		x						L 12
2	00 921 206 0	Überwurfmutter	Nozzle disc cap	Écrou de buse-pastille		x						AL 12
3	00 233 378 2	Hydraulikleitung	Hydraulic line	Ligne hydraulique		x						12 X 1,5
4	00 921 077 1	T-Stutzen	T connector	Raccord T reglable		x						M 18 X 1,5
5	00 280 411 1	Stopfen	Plug	Bouchon		x						Rd. 12 X 20
6	00 920 901 1	Einschraubstutzen	Male connector	Raccord filet		x						M 18 X 1,5
7	00 919 001 0	Steuerblock	Control bloc	Bloc de commande		x						
8	00 921 060 2	Einschraubstutzen	Male connector	Raccord filet		x						L 12 MB
9	00 921 067 1	Stutzen	Lug	Tubulure		x						M 18 X 1,5
10	00 908 758 0	Sicherungsmutter	Locknut	Écrou hex		x						M 10
11	00 910 414 0	Scheibe	Washer	Rondelle		x						10,5 X 21 X 2
12	00 233 386 1	Winkel -optional	Angle -optional	Angle -optionnel		x						
13	00 900 637 0	6kt-Schraube	Hex head bolt	Boulon tête hex		x						M 10 X 30
14	00 910 413 0	Scheibe	Washer	Rondelle		x						8,4 X 17 X 1,6
15	00 900 614 0	6kt-Schraube	Hex head bolt	Boulon tête hex		x						M 8 X 20
16	00 233 431 1	Hydraulikleitung -inkl.	Hydraulic line -incl. nozzle disc	Ligne hydraulique -incl. écrou de		x						12 X 1,5
		Überwurfmutter, Schneidring	cap, cutting ring	buse-pastille, baque coupante								
17	00 233 681 0	Hydraulikleitung -inkl.	Hydraulic line -incl. nozzle disc	Ligne hydraulique -incl. écrou de		x						12 X 1,5
		Überwurfmutter, Schneidring	cap, cutting ring	buse-pastille, baque coupante								
18	00 901 425 0	6kt-Schraube	Hex head bolt	Boulon tête hex		x						M 8 X 60
19	00 925 134 0	Deckplatte	Cover plate	Plaque de recouvrement		x						
20	00 925 105 0	Schelle -2 Hälften	Clamp -2 halves	Collier de serrage -2 moitiés		x						Bo.= 12/12
21	00 909 908 1	Sperrkantscheibe	Detent edged washer	Disque à bord d'arrêt		x						SKM 8
22	00 908 706 0	Sicherungsmutter	Locknut	Écrou hex		x						M 8
23	00 919 069 0	2/2 Wegeventil	2/2 directional control valve	Valve 2/2 avec accumul. d'pres		x						12 V
	00 919 070 0	Magnetspule	Solenoid coil	Bobine d'electro-aimant		x						12 V

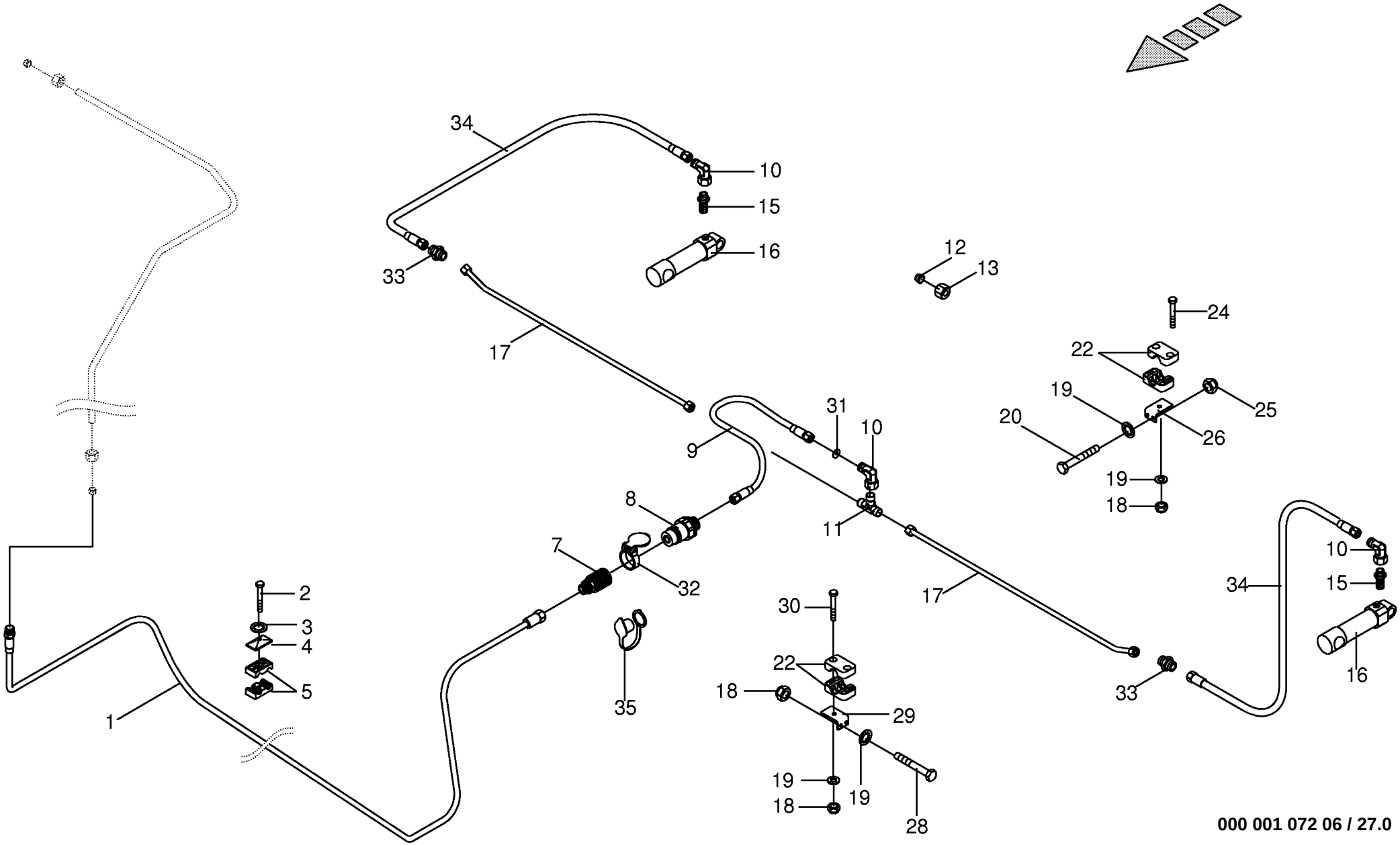

000 001 072 06 / 27.0

444 863 3

Hydraulik - Schneckenhaube optional
Hydraulic Auger Hood optional
Cabochon Hydraulique optional

733401 -

000 001 072 06

444 863 3 **27.0**

Pos.	ID-Nr.	Benennung	Description	Description	Masch.-Nr-	CV	CRI					Bemerkung/Remarks/Remarque
1	00 920 065 2	Hochdruckschlauchleitung	High pressure hose line	Conduite de tuyau haute pression		x						Lg.= 4320
2	00 900 244 0	6kt-Schraube	Hex head bolt	Boulon tête hex		x						M 6 X 50
3	00 909 908 1	Sperrkantscheibe	Detent edged washer	Disque à bord d'arrêt		x						SKM 8
4	00 925 134 0	Deckplatte	Cover plate	Plaque de recouvrement		x						
5	00 925 108 0	Schelle -2 Hälften	Clamp -2 halves	Collier de serrage -2 moitiés		x						Bo.= 15/15
7	00 919 323 0	Kupplungsmuffe	Sleeve	Cache poussiere		x						M 18 X 1,5
8	00 921 145 0	Kupplungsstecker	Plug	Coupleur male		x						M 18 X 1,5
9	00 920 002 0	Hochdruckschlauchleitung	High pressure hose line	Conduite de tuyau haute pression		x						Lg.= 780
10	00 921 067 1	Stutzen	Lug	Tubulure		x						M 18 X 1,5
11	00 921 077 1	T-Stutzen	T connector	Raccord T reglable		x						M 18 X 1,5
12	00 921 046 1	Schneidring	Cutting ring	Baque coupante		x						L 12
13	00 921 206 0	Überwurfmutter	Nozzle disc cap	Écrou de buse-pastille		x						AL 12
15	00 919 630 0	Einschraubstutzen	Male connector	Raccord filet		x						L 12/G 1/4"
16	00 918 505 0	Hydraulikzylinder	Hydraulic cylinder	Vérin hydraulique		x						Zz 20/32 X 70/202
	00 918 805 0	Dichtungssatz	Sealing set	Jeu de joints		x						Zz 20/32
17	00 233 599 1	Hydraulikleitung -inkl.	Hydraulic line -incl. nozzle disc	Ligne hydraulique -incl. écrou de		x						12 X 1,5
		Überwurfmutter, Schneidring	cap, cutting ring	buse-pastille, baque coupante								
18	00 908 704 1	Sicherungsmutter	Locknut	Écrou hex		x						M 6
19	00 910 411 1	Scheibe	Washer	Rondelle		x						6,4 X 12,5 X 1,6
20	00 901 005 0	6kt-Schraube	Hex head bolt	Boulon tête hex		x						M 6 X 80
22	00 925 107 1	Schelle -2 Hälften	Clamp -2 halves	Collier de serrage -2 moitiés		x						Bo.= 12
24	00 901 028 1	6kt-Schraube	Hex head bolt	Boulon tête hex		x						M 6 X 30
25	00 908 704 1	Sicherungsmutter	Locknut	Écrou hex		x						M 6
26	00 233 376 0	Halter	Support	Cadre support		x						3 X 39 X 90
28	00 900 608 0	6kt-Schraube	Hex head bolt	Boulon tête hex		x						M 6 X 20
29	00 233 381 2	Halter	Support	Cadre support		x						3 X 39 X 110
30	00 900 608 0	6kt-Schraube	Hex head bolt	Boulon tête hex		x						M 6 X 20
	00 900 244 0	6kt-Schraube	Hex head bolt	Boulon tête hex		x						M 6 X 50
31	00 340 687 2	Drosselscheibe	Throttling disc	Disque d'etranglement		x						1,0 X 11 X 1,5
32	00 921 171 1	Staubmuffe -rot	Dust cap -red	Manchon anti-poussiere -rouge		x						
33	00 921 054 1	Verbindungsstutzen	Connector	Raccord		x						M 18 X 1,5
34	00 920 971 0	Hochdruckschlauch	High pressure hose	Flexible		x						Lg.= 900
35	00 921 176 0	Staubstecker -rot	Dust cap -red	Manchon anti-poussiere -rouge		x						

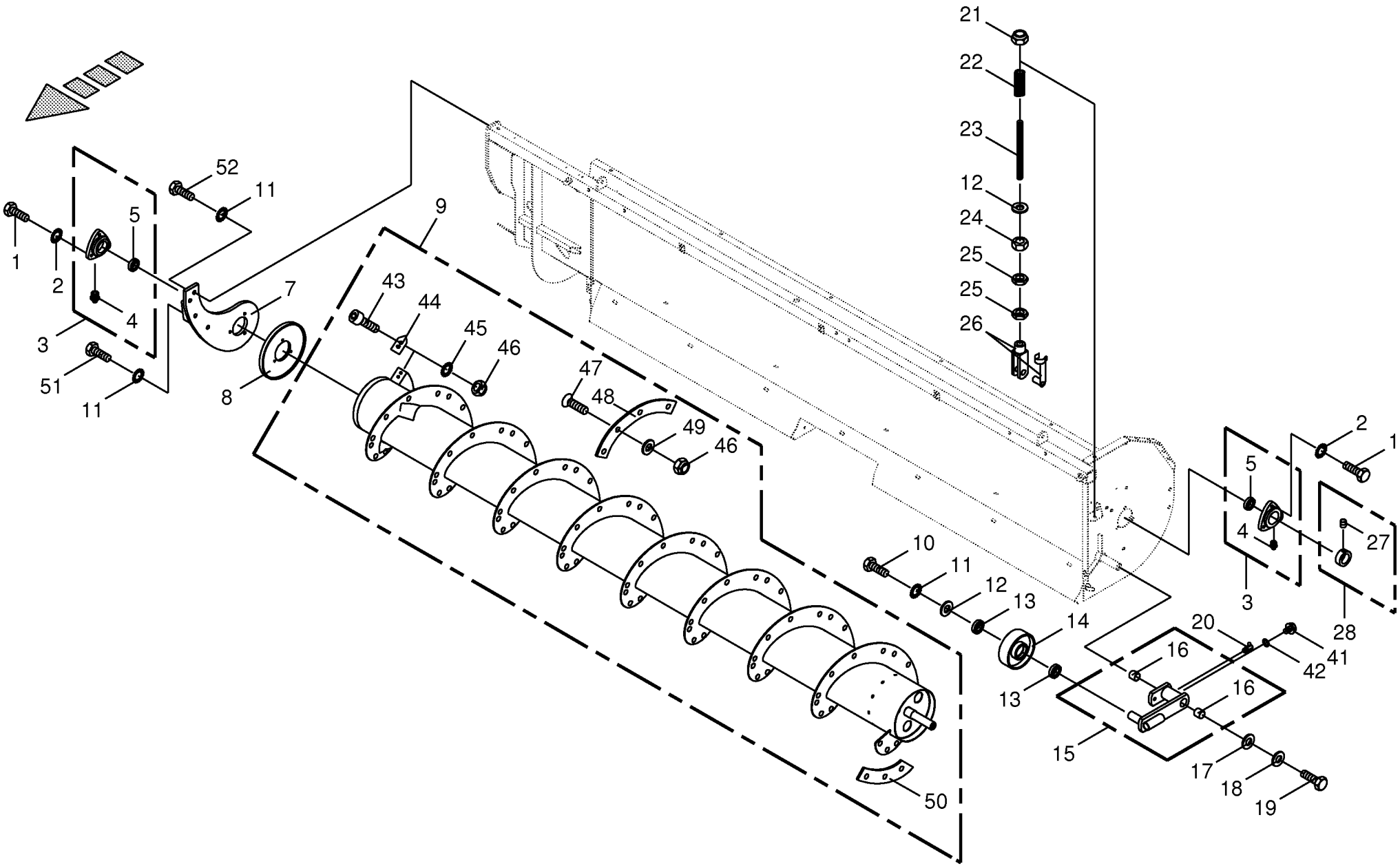

000 001 072 06 / 28.0

449 968 6

Schnecke - links und rechts
Auger - left and right
Vis d`amenee - gauche et droite

733401 -

000 001 072 06

449 968 6 **28.0**

Pos.	ID-Nr.	Benennung	Description	Description	Masch.-Nr-	CV	CRI					Bemerkung/Remarks/Remarque
1	00 900 636 0	6kt-Schraube	Hex head bolt	Boulon tête hex		x						M 10 X 25
	00 900 637 0	6kt-Schraube	Hex head bolt	Boulon tête hex		x						M 10 X 30
2	00 909 909 1	Sperrkantscheibe	Detent edged washer	Disque à bord d'arrêt		x						SKM 10
3	00 934 130 0	Flanschlager	Flange bearing	Palier a bride		x						
4	00 919 105 0	Kegel-Schmiernippel	Cone-grease nipple	Quille-graisseur		x						AM 8 X 1
5	00 934 617 0	Rillenkugellager	Grooved ball bearing	Roulement à gorge		x						GEM 207
6	00 908 758 0	Sicherungsmutter	Locknut	Écrou hex		x						M 10
7	20 010 325 0	Lagerhalter -links	Bearing support -left	Support de palier -gauche		x						
	20 010 326 0	Lagerhalter -rechts	Bearing support -right	Support de palier -droite		x						
8	00 232 285 2	Abstreifer	Stripper	Racleur		x						
9	20 010 215 0	Schnecke -links	Auger -left	Vis d'amenée -gauche		x						
	20 010 216 0	Schnecke -rechts	Auger -right	Vis d'amenée -droite		x						
10	00 900 655 0	6kt-Schraube	Hex head bolt	Boulon tête hex		x						M 12 X 25
11	00 909 910 1	Sperrkantscheibe	Detent edged washer	Disque à bord d'arrêt		x						SKM 12
12	00 910 609 0	Scheibe	Washer	Rondelle		x						13 X 37 X 3
13	00 930 506 0	Rillenkugellager	Grooved ball bearing	Roulement à gorge		x						6006 2RS
14	00 229 942 2	Spannrolle	Jockey pulley	Galet tendeur		x						Rd. 153 X 50
15	00 231 305 0	Riemenspanner	Belt tensioner	Tendeur de courroie		x						
16	00 934 920 0	Lagerbuchse	Bearing bush	Coussinet		x						30 X 34 X 30
17	00 910 702 1	Stützscheibe	Supporting disc	Rondelle diélectrique		x						S 30 X 42 X 2,5
18	00 910 643 1	Scheibe	Washer	Rondelle		x						13,5 X 44 X 4
19	00 900 653 0	6kt-Schraube	Hex head bolt	Boulon tête hex		x						M 12 X 20
20	00 919 106 0	Kegel-Schmiernippel	Cone-grease nipple	Quille-graisseur		x						BM 8 X 1
21	00 908 701 0	Sicherungsmutter	Locknut	Écrou hex		x						M 12
22	00 231 444 1	Gewindebolzen	Threaded bolt	Boulon fileté		x						Rd. 12 X 170
23	00 232 294 0	Druckfeder	Pressure spring	Ressort de pression		x						6,3 X 28,7 X 110
24	00 908 215 0	6kt-Mutter	Hex nut	Écrou hex		x						M 12
25	00 908 515 1	6kt-Mutter	Hex nut	Écrou hex		x						M 12
26	00 927 101 1	Gabelkopf kpl.	Clevis cpl.	Chape cpl.		x						G 12 X 48
27	00 905 922 1	Gewindestift	Threaded pin	Goujon fileté		x						M 8 X 10
28	00 911 320 1	Stellring	Collar	Bague d'arrêt		x						35 X 56 X 16
41	00 906 003 1	Verschlussschraube	Screw plug	Vis de calage		x						M 8 X 1
42	00 937 708 0	Dichtring	Gasket ring	Bague d'étanchéité		x						A 8 X 11,5 X 1
43	00 903 077 1	Zylinderschraube	Allen screw	Vis tête cylindrique		x						M 8 X 25
44	20 010 143 0	Räumer	Stripper	Deflecteur		x						
45	00 909 908 1	Sperrkantscheibe	Detent edged washer	Disque à bord d'arrêt		x						SKM 8
46	00 908 706 0	Sicherungsmutter	Locknut	Écrou hex		x						M 8
47	00 904 024 1	Senkschraube	Countersunkscrew	Vis à tête fraisée		x						M 8 X 20

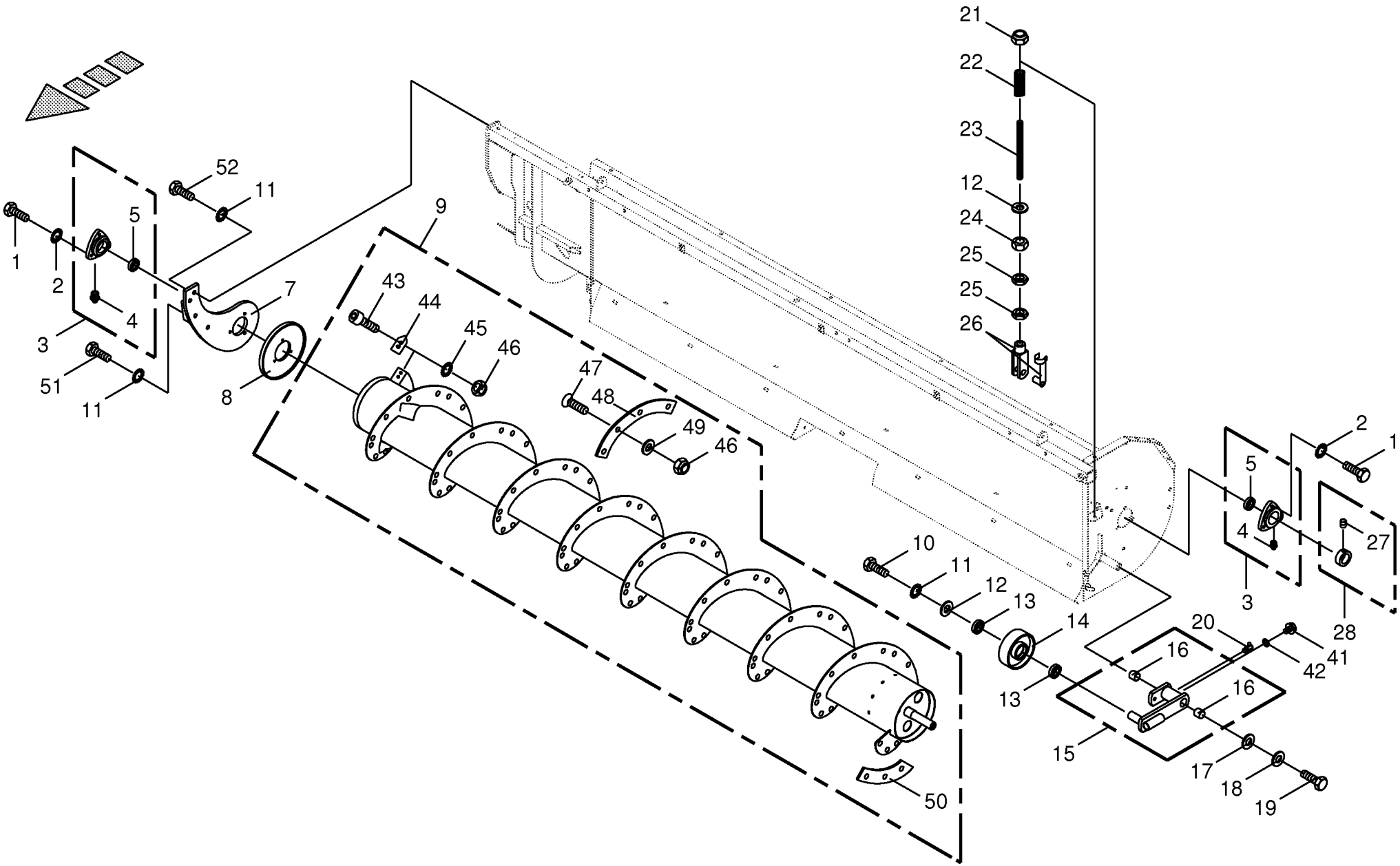

000 001 072 06 / 28.0

449 968 6

Schnecke - links und rechts
Auger - left and right
Vis d`amenee - gauche et droite

733401 -

000 001 072 06

449 968 6 **28.0**

Pos.	ID-Nr.	Benennung	Description	Description	Masch.-Nr-	CV	CRI					Bemerkung/Remarks/Remarque
48	20 010 074 0	Verschleißblech -links	Wearing plate -left	Tôle d'usure -gauche		23						
	20 010 075 0	Verschleißblech -rechts	Wearing plate -right	Tôle d'usure -droite		23						
49	00 910 603 0	Scheibe	Washer	Rondelle		x						8,4 X 24 X 2
50	20 010 221 0	Verschleißblech -links	Wearing plate -left	Tôle d'usure -gauche		1						
	20 010 217 0	Verschleißblech -rechts	Wearing plate -right	Tôle d'usure -droite		1						
51	00 900 657 0	6kt-Schraube	Hex head bolt	Boulon tête hex		x						M 12 X 35
52	00 901 122 0	6kt-Schraube	Hex head bolt	Boulon tête hex		x						M 12 X 70

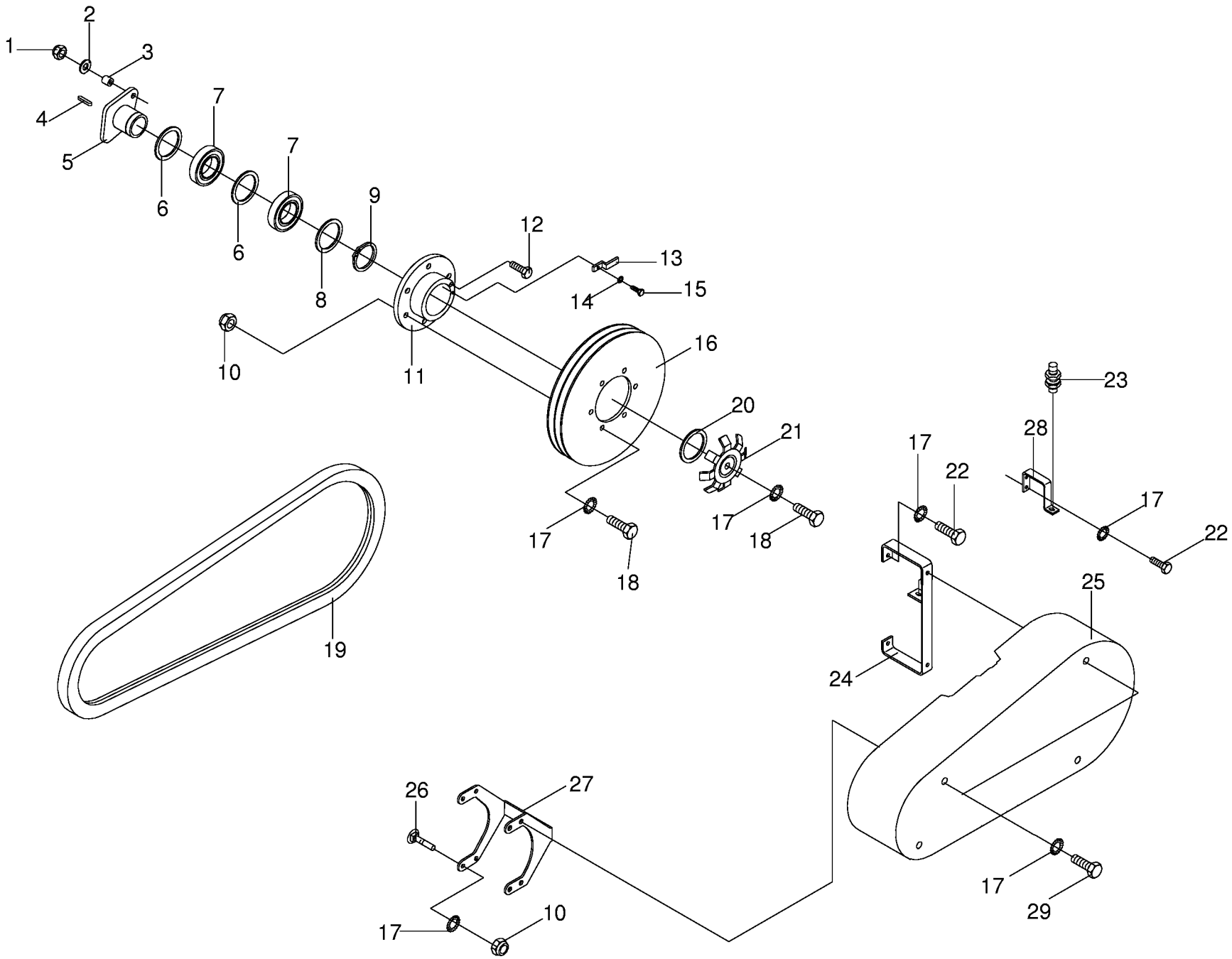

000 001 072 06 / 29.0

443 016 3

Schneckenantrieb
Auger gear
Vis d´amenee entraînement

733401 -

000 001 072 06

443 016 3 **29.0**

Pos.	ID-Nr.	Benennung	Description	Description	Masch.-Nr-	CV	CRI					Bemerkung/Remarks/Remarque
1	00 908 706 0	Sicherungsmutter	Locknut	Écrou hex		x						M 8
2	00 910 603 0	Scheibe	Washer	Rondelle		x						8,4 X 24 X 2
3	00 912 555 0	Buchse	Bushing	Douille		x						A 8,0 X 10
4	00 915 040 0	Passfeder	Fit-in key	Clavette		x						A 10 X 6 X 56
5	00 233 657 0	Mitnehmer	Tappet	Douille d'accouplement		x						
6	00 910 904 0	Passscheibe	Shim ring	Cale		x						50 X 62 X 1,0
7	00 930 152 0	Rillenkugellager	Grooved ball bearing	Roulement à gorge		x						6010 2RS
8	00 910 735 3	Stützscheibe	Supporting disc	Rondelle diélectrique		x						S 50 X 62 X 3,0
9	00 911 553 0	Sicherungsring	Circlip	Circlip		x						A 50 X 2,0
10	00 908 758 0	Sicherungsmutter	Locknut	Écrou hex		x						M 10
11	00 233 635 0	Nabenflansch	Hub flange	Bride à moyeu		x						
12	00 901 049 1	6kt-Schraube	Hex head bolt	Boulon tête hex		x						M 8 X 70
13	00 233 668 0	Sicherungsblech	Locking plate	Tôle de sécurité		x						
14	00 909 908 1	Sperrkantscheibe	Detent edged washer	Disque à bord d'arrêt		x						SKM 8
15	00 900 614 0	6kt-Schraube	Hex head bolt	Boulon tête hex		x						M 8 X 20
16	00 233 685 0	Keilriemenscheibe	V-belt pulley	Poulie à gorges		x						Dw 250
17	00 909 909 1	Sperrkantscheibe	Detent edged washer	Disque à bord d'arrêt		x						SKM 10
18	00 900 636 0	6kt-Schraube	Hex head bolt	Boulon tête hex		x						M 10 X 25
19	00 921 554 0	Keilriemen -2-rillig	V-belt -2 rills	Courroie trapézoïdale -2 rainures		x						Lg.= 2062
20	00 910 727 1	Stützscheibe	Supporting disc	Rondelle diélectrique		x						S 35 X 45 X 2,5
21	00 279 595 0	Signalscheibe	Indicator disc	Disque de signalisation		x						Rd. 108
22	00 900 634 0	6kt-Schraube	Hex head bolt	Boulon tête hex		x						M 10 X 20
23	00 302 409 1	Namursensor -inkl. Stecker	Namursensor -incl. Plug	Namurcapteur -incl. Connecteur		x						M 12 X 1
24	00 233 680 0	Schutzträger	Guard support	Support de protecteur		x						
25	00 233 686 2	Riemenschutz -links	Belt guard -left	Protecteur de courroie -gauche		x						
	00 233 687 2	Riemenschutz -rechts	Belt guard -right	Protecteur de courroie -droite		x						
26	00 904 751 2	Flachrundschraube	Flat round bolt	Vis a tête bombée		x						M 10 X 20
27	00 233 697 0	Schutzhalter	Guard support	Support de protecteur		x						
28	00 232 293 2	Sensorhalter	Sensor support	Support de capteur		x						
29	00 900 632 0	6kt-Schraube	Hex head bolt	Boulon tête hex		x						M 10 X 16

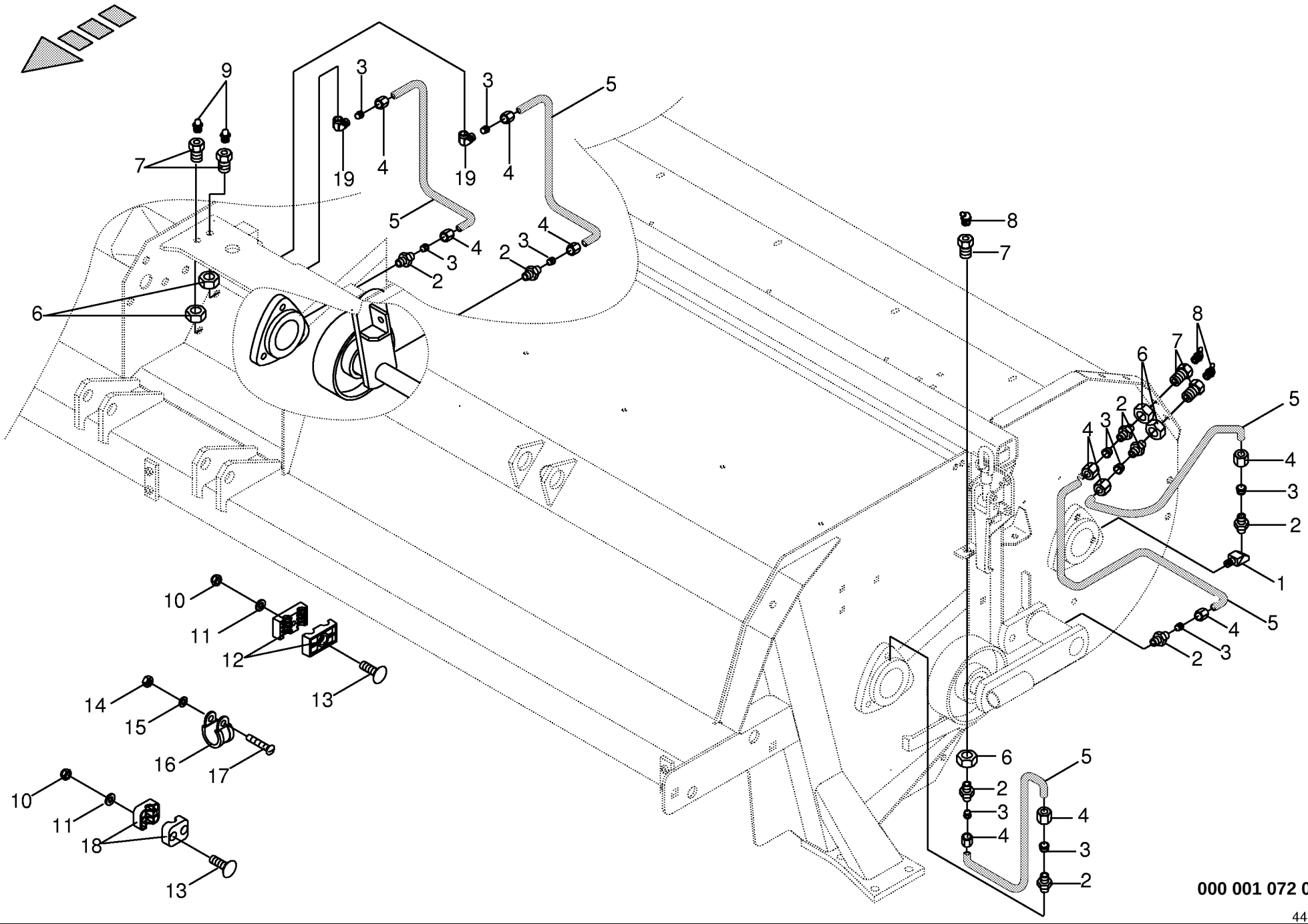

000 001 072 06 / 30.0

449 969 1

Schmierleitungen / Fett - seitlich
Lubricating line / grease - lateral
Tuyauterie de graissage/graisse-laterale

733401 -

000 001 072 06

449 969 1 **30.0**

Pos.	ID-Nr.	Benennung	Description	Description	Masch.-Nr-	CV	CRI					Bemerkung/Remarks/Remarque
1	00 940 097 0	Einschraubnippel	Screw-in nipple	Raccord de graissage vissé		x						M 8 X 1
2	00 920 920 1	Einschraubstutzen	Male connector	Raccord filet		x						LL M 8 X 1 Keg.
3	00 920 916 0	Schneidring	Cutting ring	Baque coupante		x						LL 6
4	00 920 905 0	Überwurfmutter	Nozzle disc cap	Écrou de buse-pastille		x						ALL 6
5	00 938 933 0	Kunststoffrohr mit Fett gefüllt	Plastic tube filled with grease	Tube plastique farci avec graisse		x						6 X 1,5
		-Id.-Nr.= 1m	-Id.-no.= 1m	-Id.-no.= 1m								
6	00 908 019 1	6kt-Mutter	Hex nut	Écrou hex		x						M 14 X 1,5
7	00 938 515 0	Rohrverbinder	Tube union	Tubulure		x						M 14 X 1,5
8	00 919 106 0	Kegel-Schmiernippel	Cone-grease nipple	Quille-graisseur		x						BM 8 X 1
9	00 919 105 0	Kegel-Schmiernippel	Cone-grease nipple	Quille-graisseur		x						AM 8 X 1
10	00 908 704 1	Sicherungsmutter	Locknut	Écrou hex		x						M 6
11	00 910 351 1	Scheibe	Washer	Rondelle		x						6,4 X 18 X 1,6
12	00 925 138 0	Schelle	Clamp	Collier de serrage		x						Bo.= 6 / 6
13	00 904 715 1	Flachrundschraube	Flat round bolt	Vis a tête bombée		x						M 6 X 40
14	00 908 207 1	6kt-Mutter	Hex nut	Écrou hex		x						M 5
15	00 910 031 0	Federring	Spring washer	Rondelle elastique		x						B 5
16	00 924 010 0	Rohrschelle mit Gummiprofil	Tube clip w. rubber	Bride		x						Rd. 12
17	00 903 745 0	Zylinderschraube	Allen screw	Vis tête cylindrique		x						AM 5 X 16
18	00 925 105 0	Schelle -2 Hälften	Clamp -2 halves	Collier de serrage -2 moitiés		x						Bo.= 12/12
19	00 920 921 1	Winkel-Verbindungsstutzen	L-connector	L-coude		x						LL M 8 X 1 Keg.

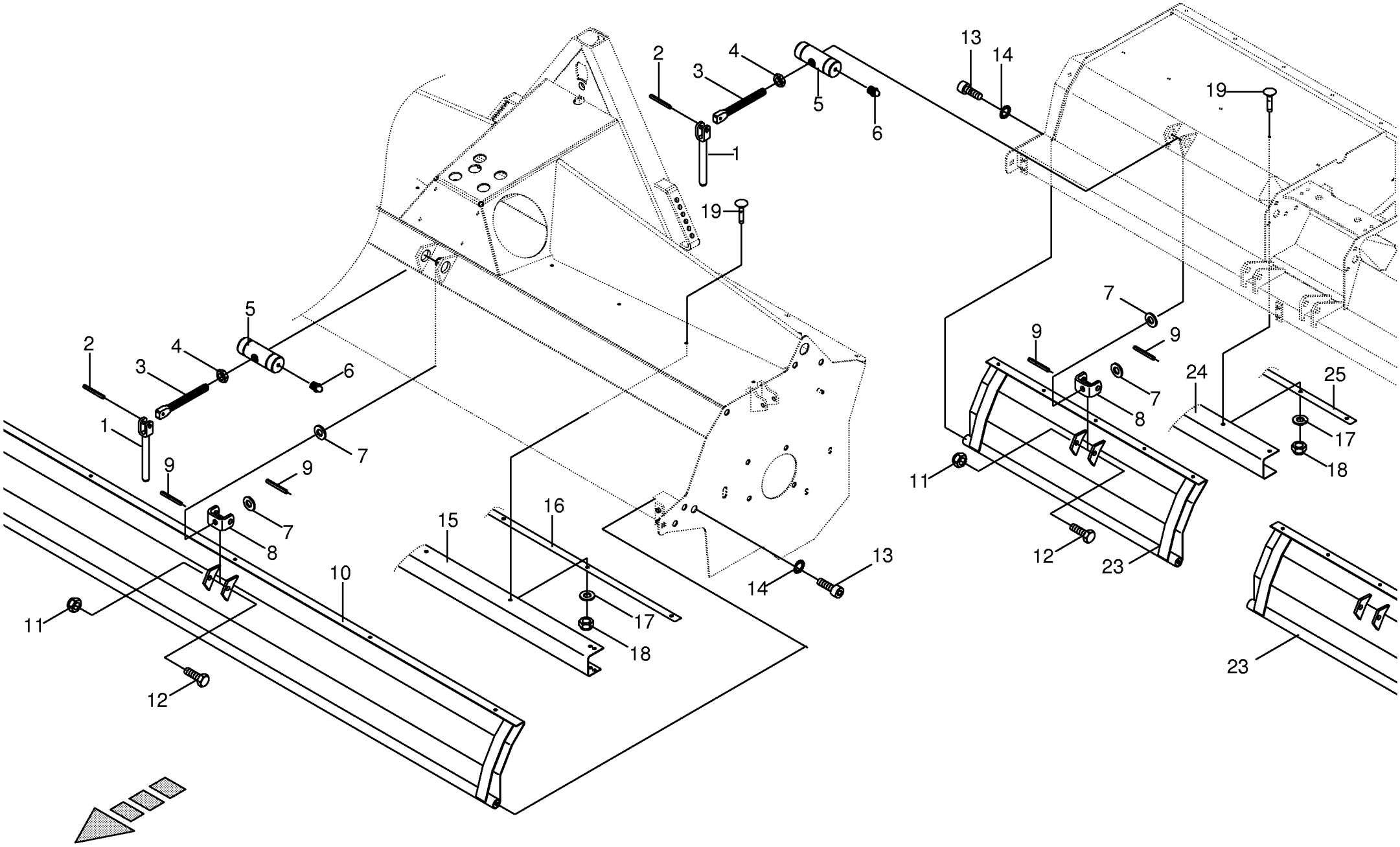

000 001 072 06 / 31.0

449 936 3

Riffelblech-vorne / seitlich
Chequered plate-front / lateral
Tôle gaufrée-avant / laterale

733401 -

000 001 072 06

449 936 3 **31.0**

Pos.	ID-Nr.	Benennung	Description	Description	Masch.-Nr-	CV	CRI					Bemerkung/Remarks/Remarque
1	00 062 057 3	Griff	Handle	Poignée		x						
2	00 912 671 2	Spannhülse	Clamping sleeve	Douille de serrage		x						8 X 30
3	00 253 516 1	Spindel	Spindle	Fuseau		x						Lg.= 205
4	00 908 525 1	6kt-Mutter -niedrige Form	Hex nut -low form	Écrou hex -Forme basse		x						M 20
5	00 250 373 2	Mutterstück	Coupling female	Pièce écrou		x						Rd. 40 X 110
6	00 919 105 0	Kegel-Schmiernippel	Cone-grease nipple	Quille-graisseur		x						AM 8 X 1
7	00 910 512 2	Scheibe	Washer	Rondelle		x						21 X 37 X 3
8	00 253 515 1	U-Bügel	U-bow	U-branchon		x						
9	00 912 670 1	Spannstift	Roll pin	Goupille de serrage		x						8 X 40
10	00 253 423 3	Riffelblech	Chequered plate	Tôle gaufrée		1						
11	00 908 716 1	Sicherungsmutter	Locknut	Écrou hex		x						M 16
12	00 900 349 1	6kt-Schraube	Hex head bolt	Boulon tête hex		x						M 16 X 110
13	00 903 205 1	Zylinderschraube	Allen screw	Vis tête cylindrique		x						M 16 X 20
14	00 909 904 1	Sperrkantscheibe	Detent edged washer	Disque à bord d'arrêt		x						SKZ 16
15	00 256 221 2	Kunststofftuch	Plastic cloth	Toile plastique		1						Lg.= 2488
16	00 256 222 1	Klemmband	Clamping strap	Patte de serrage		1						Lg.= 2488
17	00 910 603 0	Scheibe	Washer	Rondelle		x						8,4 X 24 X 2
18	00 908 706 0	Sicherungsmutter	Locknut	Écrou hex		x						M 8
19	00 904 951 2	Flachrundschraube	Flat round bolt	Vis a tête bombée		x						M 8 X 20
23	00 232 065 3	Riffelblech -seitlich	Chequered plate -lateral	Tôle gaufrée -latérale		2						
24	00 232 068 1	Kunststofftuch	Plastic cloth	Toile plastique		2						Lg.= 1196
25	00 232 069 0	Klemmband	Clamping strap	Patte de serrage		2						Lg.= 1196

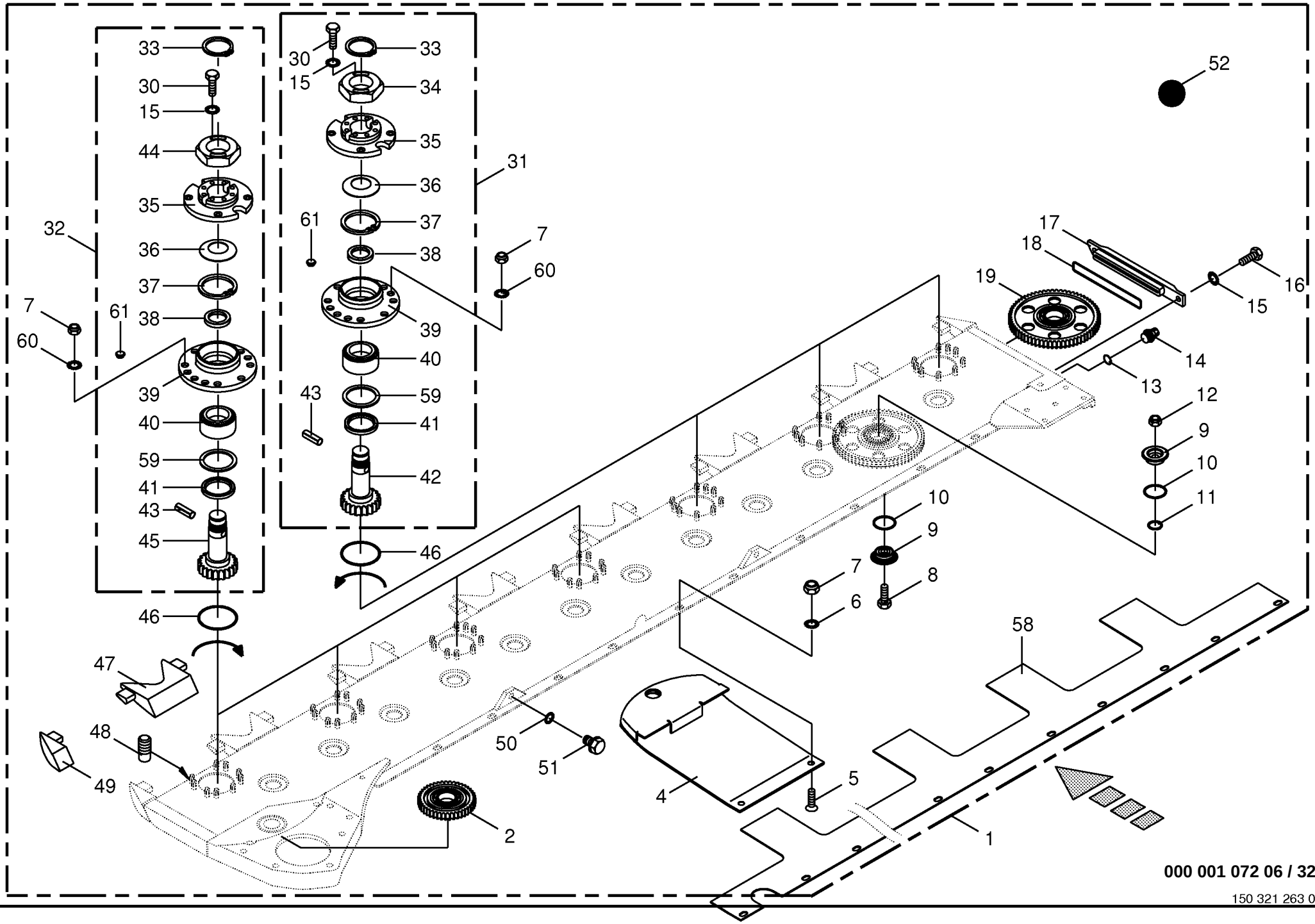

000 001 072 06 / 32.0

150 321 263 04

Mähholm - Schersicherung - vorne/seitlich -CRI Mower beam - shear protection - front/lateral Lamier avec - protection des ciseaux - avant/latérale					733401 -	CV	CRI					000 001 072 06 150 321 263 4 32.0
Pos.	ID-Nr.	Benennung	Description	Description	Masch.-Nr-							Bemerkung/Remarks/Remarque
1	20 030 362 1	Mähholm -kpl.	Mower bar -cpl.	Lamier -cpl.			x					
2	20 030 377 0	Stirnrad	Spur gear	Roue d'engrenage			1					Z= 35
4	00 253 480 1	Gleitkufe	Skid	Lame			7					
5	00 904 063 1	Senkschraube	Countersunkscrew	Vis à tête fraisée			x					M 12 X 30 -10.9
	00 904 068 2	Senkschraube	Countersunkscrew	Vis à tête fraisée			x					M 12 X 55
6	00 909 910 1	Sperrkantscheibe	Detent edged washer	Disque à bord d'arrêt			x					SKM 12
7	00 908 701 0	Sicherungsmutter	Locknut	Écrou hex			x					M 12
8	00 900 335 1	6kt-Schraube	Hex head bolt	Boulon tête hex			x					M 16 X 30
9	00 253 020 1	Klemmtopf	Clamping piece	Pièce de serrage			26					Rd. 65 X 18,5
10	00 937 579 0	O-Ring	O-ring	Joint torique			26					50 X 4
11	00 937 578 0	O-Ring	O-ring	Joint torique			13					30 X 4
12	00 909 611 0	Tensirip Mutter	Self-locking nut	Ecrou autobloquant			13					M 16
13	00 937 727 0	Dichtring	Gasket ring	Bague d'étanchéité			x					A 18 X 24 X 1,5
14	00 919 811 1	Belüftungsfilter	Breather	Reniflard			x					M 18 X 1,5
15	00 909 909 1	Sperrkantscheibe	Detent edged washer	Disque à bord d'arrêt			x					SKM 10
16	00 900 634 0	6kt-Schraube	Hex head bolt	Boulon tête hex			x					M 10 X 20
17	00 253 421 4	Deckel	Cover	Couvercle			x					
18	00 937 568 0	O-Ring	O-ring	Joint torique			x					151,99 X 3,53
19	20 030 376 0	Stirnrad	Spur gear	Roue d'engrenage			12					Z= 53
20	00 253 016 3	Stosskante	Sheet edge	Arête du bord à souder			x					
30	00 900 634 0	6kt-Schraube	Hex head bolt	Boulon tête hex			x					M 10 X 20
31	20 030 787 0	Lagergehäuse -links	Bearing housing -left	Cage de roulement -gauche			3					
32	20 030 788 0	Lagergehäuse -rechts	Bearing housing -right	Cage de roulement -droite			4					
33	00 911 544 0	Sicherungsring	Circlip	Circlip			x					A 36 X 1,75
34	20 030 530 0	6kt-Mutter -Linksgewinde	Hex nut -Left-hand thread	Écrou hex -Filetage à gauche			x					M 39 X 2
35	20 030 794 0	Kreiselnabe	Rotor hub	Moyeu de disque			x					
36	20 030 531 0	Tellerfeder	Plate spring	Ressort belleville			x					
37	90 000 146 0	Sicherungsring	Circlip	Circlip			x					I 78 X 2,5
38	90 000 150 0	Stützscheibe	Supporting disc	Rondelle diélectrique			x					S 42 X 52 X 3
39	20 030 796 0	Flanschlagergehäuse	Flange bearing	Palier a bride			x					
40	90 000 149 0	Kegelrollenlager	Taper roller bearing	Roulement à rouleaux coniques			x					42 X 76 X 39
41	90 000 186 0	Radial-Wellendichtring	Radial-shaft sealing ring	Radial-bague d'étanchéité			x					BS 55 X 70 X 8
42	20 030 525 0	Stirnradwelle -links	Cylindrical wheel shaft -left	Arbre de roue cylindrique - gauche			x					Z= 17
43	90 000 182 0	Spannstift	Roll pin	Goupille de serrage			x					12 X 45
44	20 030 529 0	6kt-Mutter	Hex nut	Écrou hex			x					M 39 X 2
45	20 030 526 0	Stirnradwelle -rechts	Cylindrical wheel shaft -right	Arbre de roue cylindrique - droite			x					Z= 17
46	00 937 576 0	O-Ring	O-ring	Joint torique			7					89 X 4,5
47	00 253 547 0	Stosskante -innen	Sheet edge -inside	Arête du bord à souder - intérieure			6					X= 145

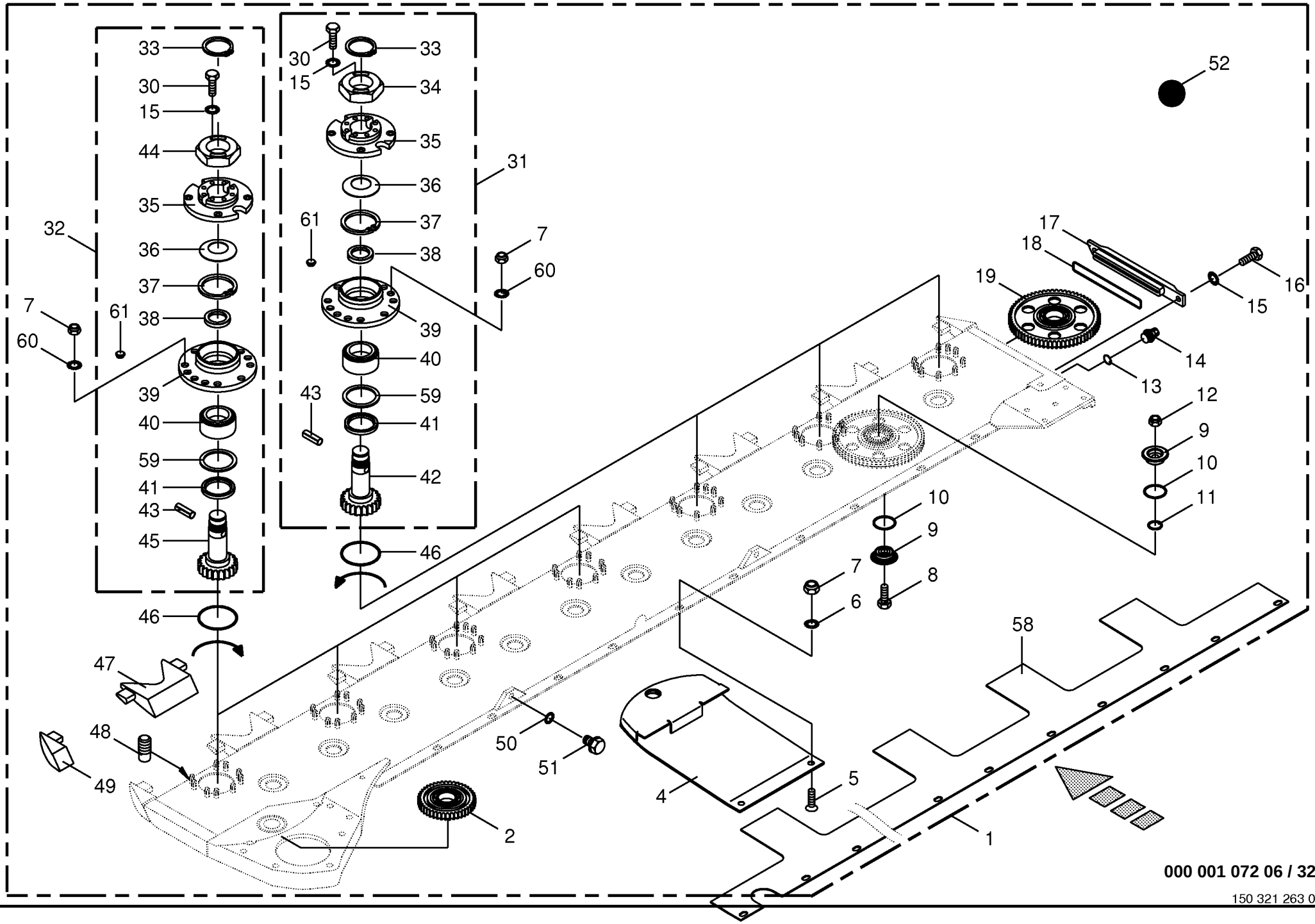

000 001 072 06 / 32.0

150 321 263 04

Mähholm - Schersicherung - vorne/seitlich -CRI Mower beam - shear protection - front/lateral Lamier avec - protection des ciseaux - avant/latérale					733401 -	CV	CRI					000 001 072 06 150 321 263 4 32.0
Pos.	ID-Nr.	Benennung	Description	Description	Masch.-Nr-							Bemerkung/Remarks/Remarque
48	00 906 404 0	Schweißbolzen	Weld. pin	Boulon soude			63					M 12 X 25
49	00 253 015 3	Stosskante -links	Sheet edge -left	Arête du bord à souder -gauche			x					
50	00 937 721 0	Dichtring	Gasket ring	Bague d'étanchéité			x					16 X 22 X 1,5
51	00 906 007 1	Verschlußschraube	Screw plug	Bouchon filete			x					M 16 X 1,5
52	00 926 101 0	Getriebeöl -Id.-Nr.= 1ltr	Oil -Id.-no.= 1ltr	Huile -Id.-no.= 1ltr			7					API GL5 SAE 90
58	00 258 479 1	Verschleissblech	Wearing plate	Tôle d'usure			x					
59	00 911 002 0	Passscheibe	Shim ring	Cale			x					60 X 75 X 0,3
60	90 000 123 0	Sperrkantscheibe	Detent edged washer	Disque à bord d'arrêt			x					SKK 12
61	00 925 010 0	Verschlussstopfen	Sealing plug	Bouchon d'étanchéité			x					14,6/20 X 5,5/7,5

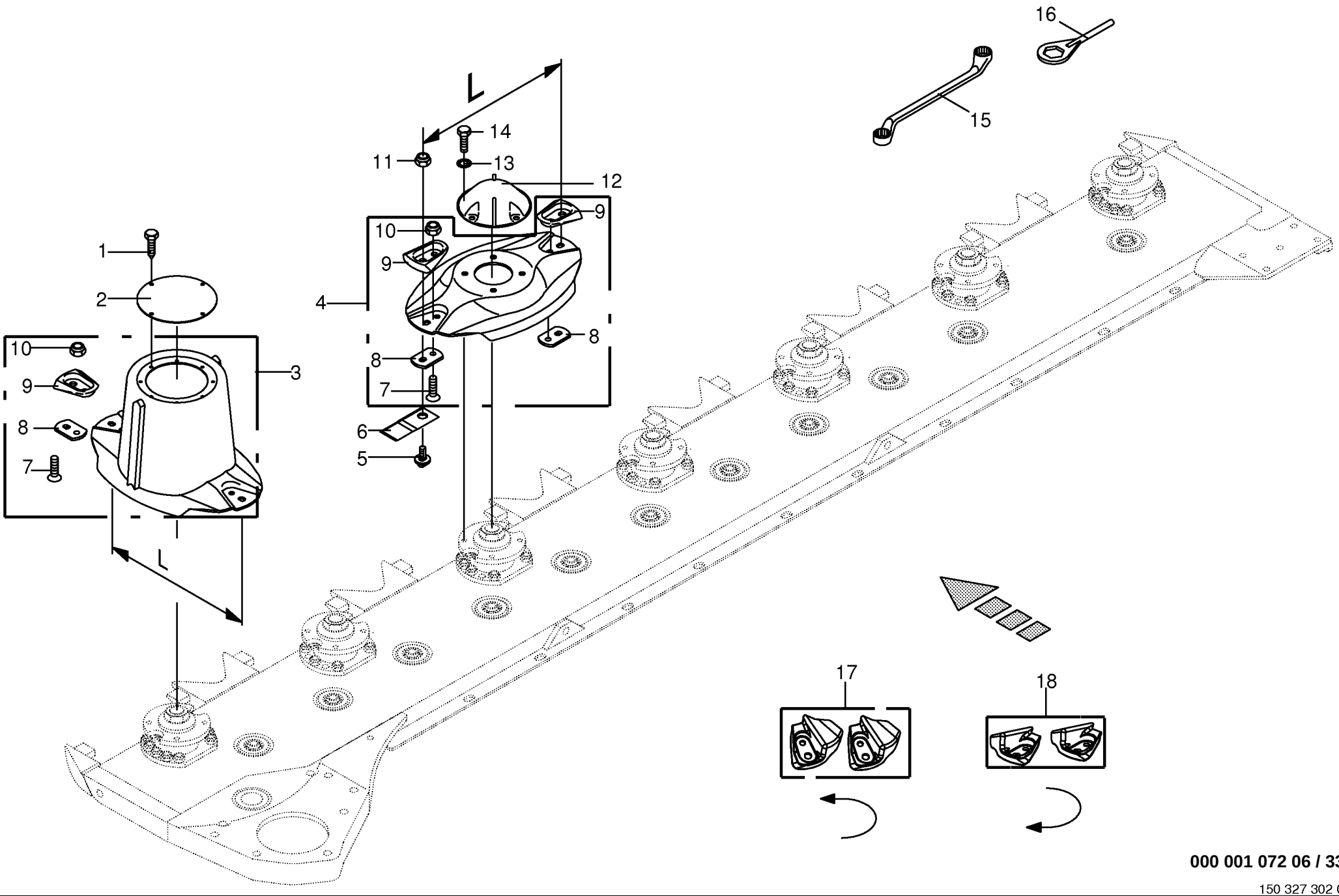

000 001 072 06 / 33.0

150 327 302 02

Messerschraubverschluss - vorne / seitlich -CRI
Blade fastening - front / lateral
Fixation de couteaux - avant / latérale

733401 -

000 001 072 06

150 327 302 2 **33.0**

Pos.	ID-Nr.	Benennung	Description	Description	Masch.-Nr-	CV	CRI					Bemerkung/Remarks/Remarque
1	00 906 949 0	Blechschraube	Self-tapping screw	Vis autoaraudeuse			x					6,3 X 16
2	00 253 052 1	Deckel	Cover	Couvercle			x					Rd. 155
3	20 030 753 0	Mähtrommel	Mower drum	Tambour de coupe			2					L= 356
4	20 030 752 0	Messerteller	Mower disc	Disque de coupe			5					L= 356
5	00 253 744 0	Messerschraube	Knife screw	Vis couteau			x					M 12 X 29
6	00 139 889 3	Messer -rechts	Knife -right	Couteau -droite			8					Lg.= 112
	00 139 888 3	Messer -links	Knife -left	Couteau -gauche			6					Lg.= 112
7	00 904 045 3	Senkschraube	Countersunkscrew	Vis à tête fraisée			x					M 10 X 25 -10.9
8	00 253 042 3	Messerhalter	Knife support	Support de couteau			14					
9	00 253 743 0	Schutz	Guard	Protecteur			14					
10	00 908 758 0	Sicherungsmutter	Locknut	Écrou hex			x					M 10
11	00 908 056 0	Tensilokmutter	Self-locking nut	Ecrou autobloquant			x					M 12 Kopfh. 8,7
12	20 030 954 0	Deckel	Cover	Couvercle			5					
13	00 909 909 1	Sperrkantscheibe	Detent edged washer	Disque à bord d'arrêt			x					SKM 10
14	00 900 637 0	6kt-Schraube	Hex head bolt	Boulon tête hex			x					M 10 X 30
15	00 925 303 2	Doppelringschlüssel	Spanner key	Cle			x					SW 17/19
16	20 030 565 0	Schlüssel	Key	Clé			x					Sw 80
17	20 030 959 0	Crop-Lifter -links, optional	Crop-Lifter -left, optional	Crop-Lifter -gauche, optionnel			x					
18	20 030 960 0	Crop-Lifter -rechts, optional	Crop-Lifter -right, optional	Crop-Lifter -droite, optionnel			x					

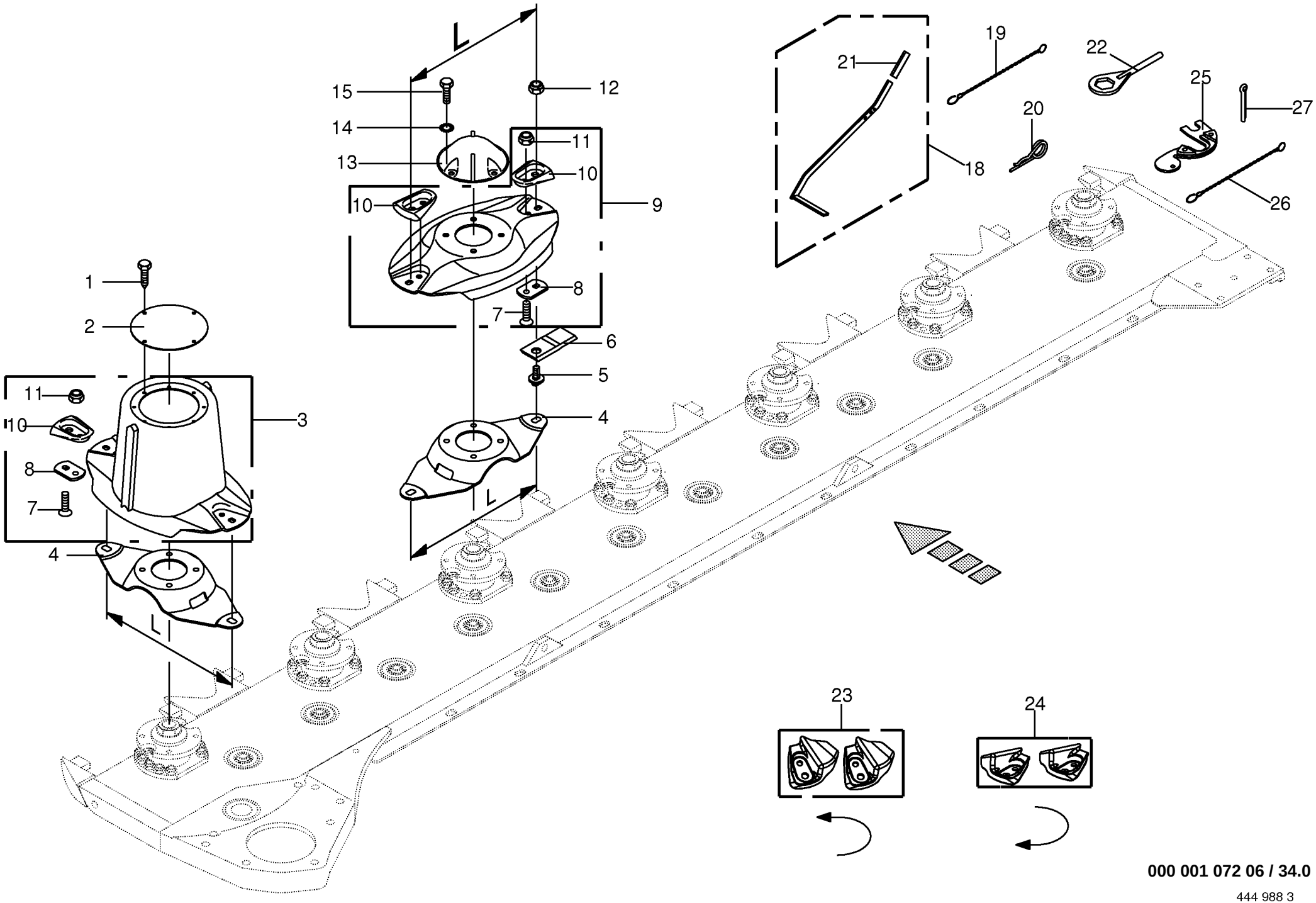

000 001 072 06 / 34.0

444 988 3

Messerschnellverschluss - vorne / seitlich -CRI
Blade quick coupler - front / lateral
Bride à fermeture rapide de couteaux - avant / latérale

733401 -

000 001 072 06

444 988 3 **34.0**

Pos.	ID-Nr.	Benennung	Description	Description	Masch.-Nr-	CV	CRI					Bemerkung/Remarks/Remarque
1	00 906 949 0	Blechschraube	Self-tapping screw	Vis autoaraudeuse			x					6,3 X 16
2	00 253 052 1	Deckel	Cover	Couvercle			x					Rd. 155
3	20 030 753 0	Mähtrommel	Mower drum	Tambour de coupe			2					L= 356
4	20 030 777 0	Messerträger	Knife support	Support de couteau			7					L= 356
5	00 253 745 0	Messerzapfen	Mower pin	Couteau de teton			14					M 12 X 20 -10.9
6	00 139 889 3	Messer -rechts	Knife -right	Couteau -droite			8					Lg.= 112
	00 139 888 3	Messer -links	Knife -left	Couteau -gauche			6					Lg.= 112
7	00 904 045 3	Senkschraube	Countersunkscrew	Vis à tête fraisée			x					M 10 X 25 -10.9
8	00 253 042 3	Messerhalter	Knife support	Support de couteau			14					
9	20 030 752 0	Messerteller	Mower disc	Disque de coupe			5					L= 356
10	00 253 743 0	Schutz	Guard	Protecteur			14					
11	00 908 758 0	Sicherungsmutter	Locknut	Écrou hex			x					M 10
12	00 908 056 0	Tensilokmutter	Self-locking nut	Ecrou autobloquant			x					M 12 Kopfh. 8,7
13	20 030 954 0	Deckel	Cover	Couvercle			5					
14	00 909 909 1	Sperrkantscheibe	Detent edged washer	Disque à bord d'arrêt			x					SKM 10
15	00 900 637 0	6kt-Schraube	Hex head bolt	Boulon tête hex			x					M 10 X 30
18	00 232 005 1	Messerschlüssel -inkl. Griff	Special key for blades -incl. handle	Clé spéciale pour couteaux - incl. poignée			x					
19	00 922 651 2	Knotenkette	Chain	Chaine			x					Lg.= 215
20	00 917 103 0	Federstecker	Spring clip	Goupille elastique			x					3,2
21	00 925 016 0	Griff	Handle	Poignée			x					
22	20 030 565 0	Schlüssel	Key	Clé			x					Sw 80
23	20 030 959 0	Crop-Lifter -links, optional	Crop-Lifter -left, optional	Crop-Lifter -gauche, optionnel			x					
24	20 030 960 0	Crop-Lifter -rechts, optional	Crop-Lifter -right, optional	Crop-Lifter -droite, optionnel			x					
25	20 031 007 0	Lehre	Gauge	Gabarit			x					
26	90 000 338 0	Knotenkette	Chain	Chaine			x					Lg.= 125
27	00 912 066 1	Splint	Cotter pin	Goupille fendue			x					4 X 28

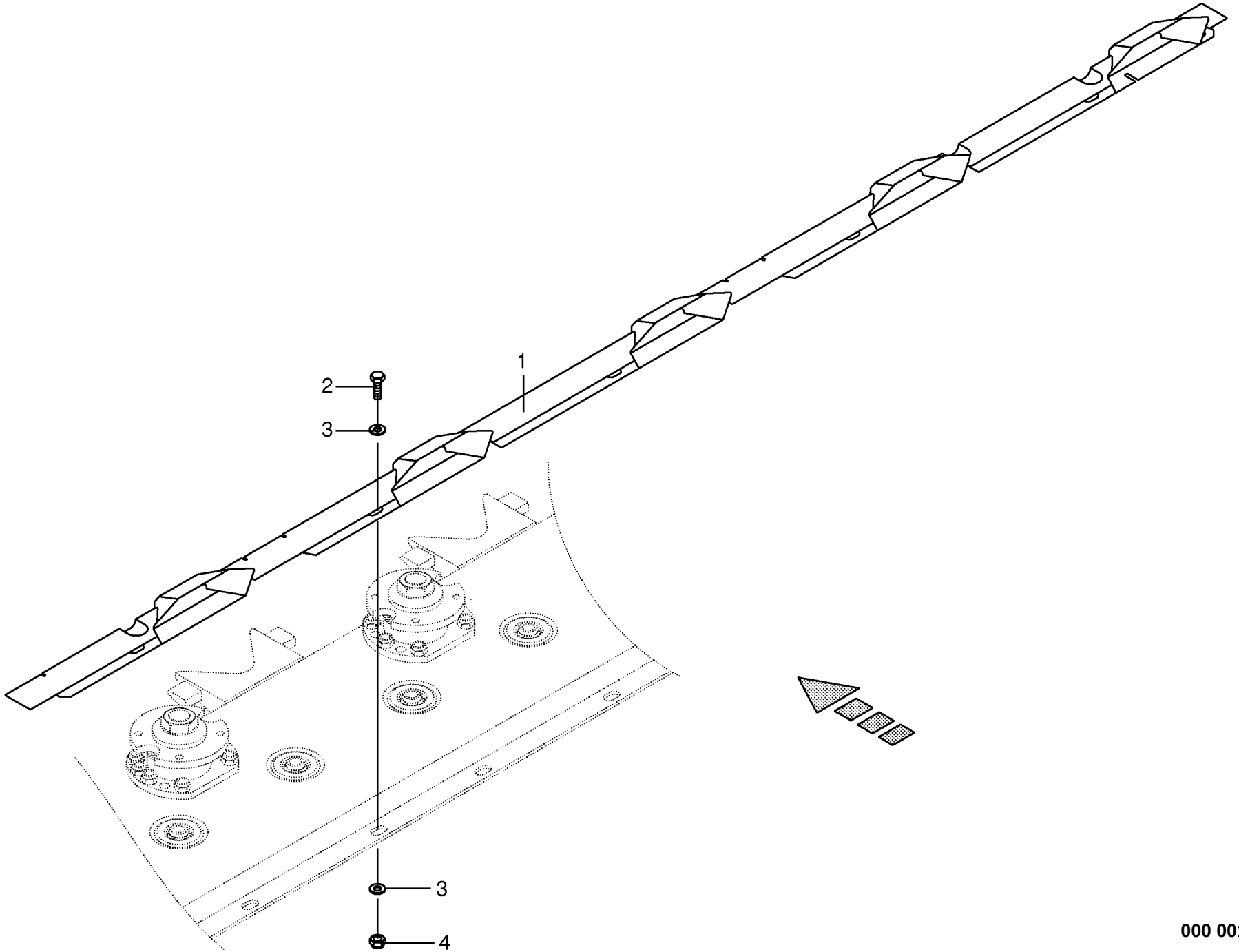

000 001 072 06 / 35.0

150 327 309 02

Einweisblech CRI
Trashboard
Tôle d'alimentation

733401 -

000 001 072 06

150 327 309 2 **35.0**

Pos.	ID-Nr.	Benennung	Description	Description	Masch.-Nr-	CV	CRI					Bemerkung/Remarks/Remarque
1	20 011 198 0	Einweisblech	Trashboard	Tôle d'alimentation			1					
2	00 900 658 0	6kt-Schraube	Hex head bolt	Boulon tête hex			x					M 12 X 40
3	00 910 320 0	Scheibe	Washer	Rondelle			x					13 X 30 X 6
4	00 908 701 0	Sicherungsmutter	Locknut	Écrou hex			x					M 12

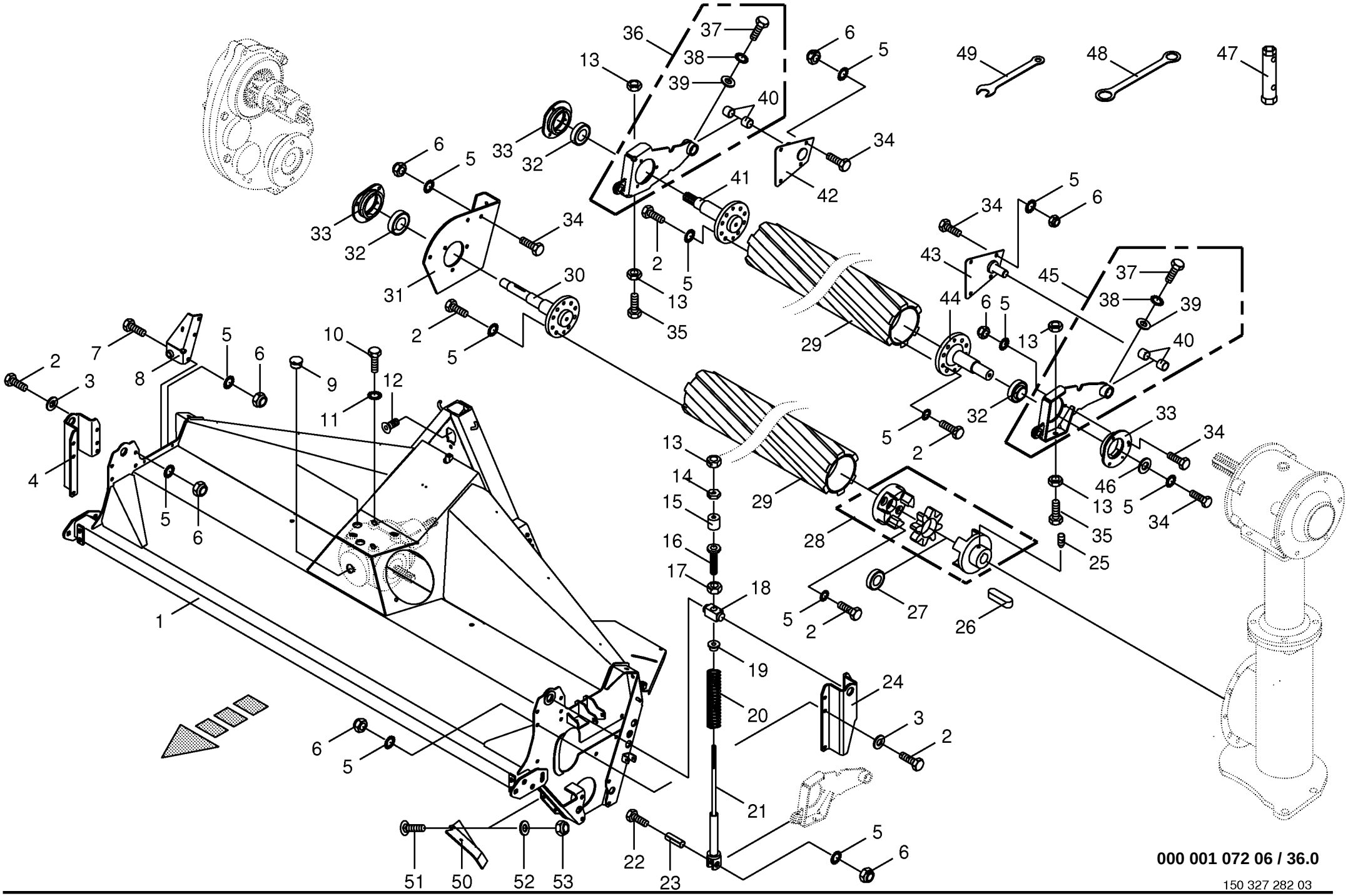

000 001 072 06 / 36.0

150 327 282 03

Conditionergehäuse / Walze - vorne CRI Roller cond. housing / Roller - front CRI Carter du conditioneur / Roleau - devant CRI					733401 -	CV	CRI					000 001 072 06 150 327 282 3 36.0
Pos.	ID-Nr.	Benennung	Description	Description	Masch.-Nr-							Bemerkung/Remarks/Remarque
1	20 030 389 0	Conditionergehäuse -vorne	Roller conditioner housing - front	Carter du conditionneur - devant			x					
2	00 900 656 0	6kt-Schraube	Hex head bolt	Boulon tête hex			x					M 12 X 30
3	00 910 506 1	Scheibe	Washer	Rondelle			x					13 X 24 X 2,5
4	20 030 417 0	Lagerkonsole -rechts	Bearing bracket -right	Console de palier -droite			x					
5	00 909 910 1	Sperrkantscheibe	Detent edged washer	Disque à bord d'arrêt			x					SKM 12
6	00 908 701 0	Sicherungsmutter	Locknut	Écrou hex			x					M 12
7	00 900 657 0	6kt-Schraube	Hex head bolt	Boulon tête hex			x					M 12 X 35
8	00 258 172 2	Halter -rechts	Support -right	Cadre support -droite			x					
9	00 925 008 0	Verschlussstopfen	Sealing plug	Bouchon d'étanchéité			x					35,5/42 X 15/18
10	00 900 637 0	6kt-Schraube	Hex head bolt	Boulon tête hex			x					M 10 X 30
11	00 909 912 1	Sperrkantscheibe	Detent edged washer	Disque à bord d'arrêt			x					SKM 16
12	00 904 006 0	Senkschraube	Countersunkscrew	Vis à tête fraisée			x					M 12 X 30
13	00 908 220 0	6kt-Mutter	Hex nut	Écrou hex			x					M 16
14	00 252 084 0	Mutter	Nut	Écrou			x					
15	00 250 308 0	Puffer	Buffer	Tampon			x					Rd. 50 X 17 X 50
16	00 252 088 0	Gewindestück	Threaded piece	Pièce filetée			x					
17	00 908 017 0	6kt-Mutter	Hex nut	Écrou hex			x					M 27
18	00 230 181 1	Federhalter	Spring support	Support de ressort			x					
19	00 230 182 0	Aufnahmebutzen	Retainer scrap	Pinceau enregistrement			x					
20	20 030 437 0	Druckfeder	Pressure spring	Ressort de pression			x					10,5 X 48 X 335
21	20 030 411 0	Anschlagstange	Limit stop bar	Barrette de butée			x					Lg.= 605
22	00 901 454 0	6kt-Schraube	Hex head bolt	Boulon tête hex			x					M 12 X 55
23	00 912 528 0	Spannhülse	Clamping sleeve	Douille de serrage			x					21 X 40
24	20 030 418 0	Lagerkonsole -links	Bearing bracket -left	Console de palier -gauche			x					
25	00 905 755 0	Gewindestift	Threaded pin	Goujon fileté			x					M 10 X 16
26	00 915 039 0	Passfeder	Fit-in key	Clavette			x					C 10 X 8 X 45
27	90 000 139 0	Radial-Gelenklager	Radial bearing	Palier radial			x					GEG 30 ET - 2RS
28	27 001 100 0	Rotex-Kupplung	Rotex-clutch	Rotex-accouplement			x					
29	00 258 201 0	CRI-Walze	CRI-Roller	CRI-Rouleau			x					Lg.= 3200
30	20 030 465 0	Antriebszapfen	Drive spigot	Maneton entrainement			x					Lg.= 304
31	20 030 234 0	Lagerkonsole	Bearing bracket	Console de palier			x					
32	90 000 060 0	Rillenkugellager	Grooved ball bearing	Roulement à gorge			x					40
33	20 030 159 0	Pendellagergehäuse	Self-aligning bearing housing	Cage de roulement a rotule			x					Rd. 160
34	00 900 655 0	6kt-Schraube	Hex head bolt	Boulon tête hex			x					M 12 X 25
35	00 900 677 0	6kt-Schraube	Hex head bolt	Boulon tête hex			x					M 16 X 50
36	20 030 420 0	Schwinge -rechts	Rocker -right	Aile -droite			x					
37	00 900 272 2	6kt-Schraube	Hex head bolt	Boulon tête hex			x					M 10 X 12
38	00 909 909 1	Sperrkantscheibe	Detent edged washer	Disque à bord d'arrêt			x					SKM 10

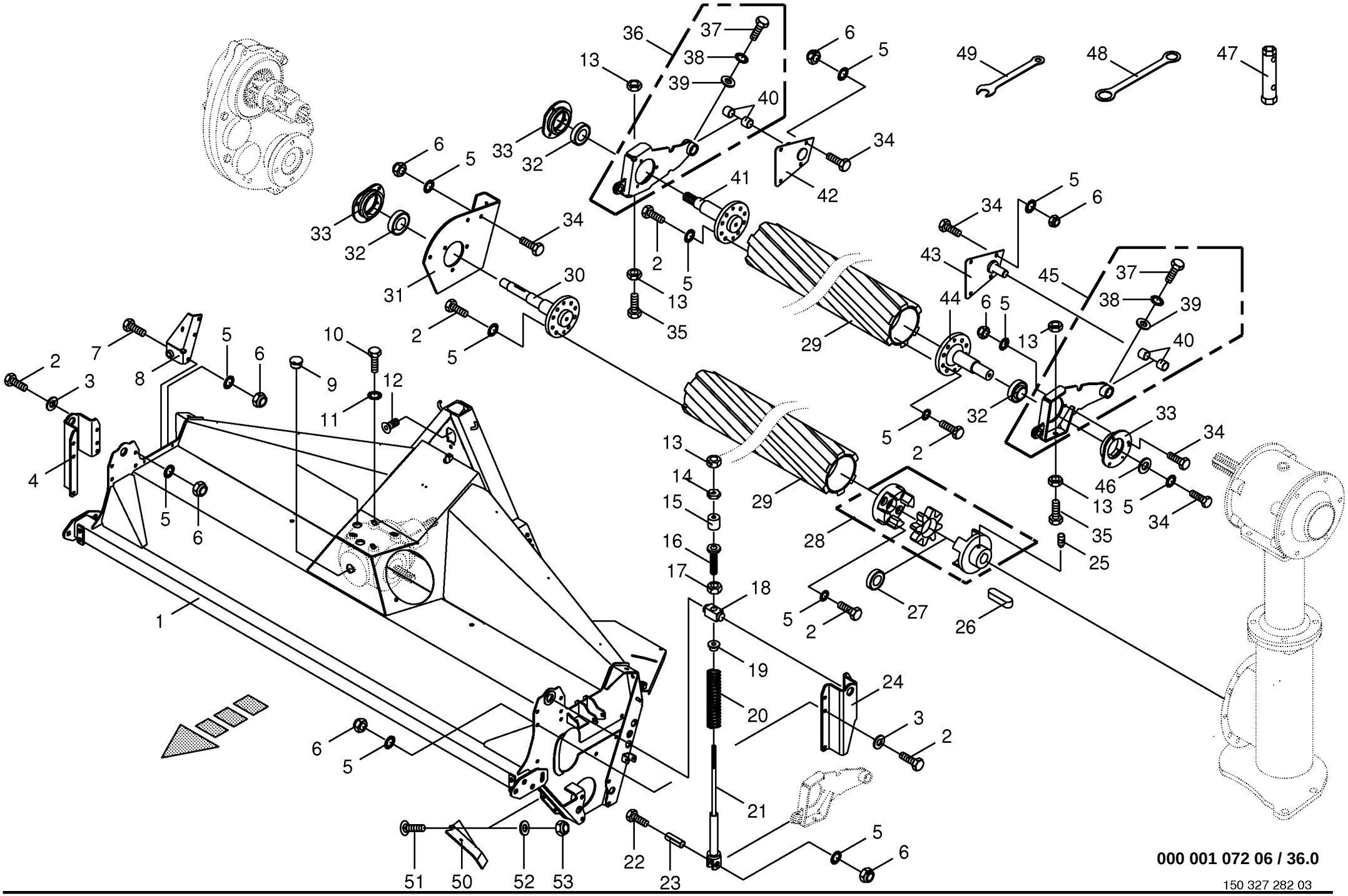

000 001 072 06 / 36.0

150 327 282 03

Conditionergehäuse / Walze - vorne CRI Roller cond. housing / Roller - front CRI Carter du conditioneur / Roleau - devant CRI					733401 -	CV	CRI					000 001 072 06 150 327 282 3 36.0
Pos.	ID-Nr.	Benennung	Description	Description	Masch.-Nr-							Bemerkung/Remarks/Remarque
39	00 910 803 0	Passscheibe	Washer	Rondelle			x					12 X 18 X 1,0
40	00 934 946 0	Lagerbuchse	Bearing bush	Coussinet			x					35 X 39 X 20
41	20 030 466 0	Antriebszapfen	Drive spigot	Maneton entrainement			x					Lg.= 220
42	00 258 164 0	Schwingenlagerung -rechts	Rocker bearing -right	Palier d'aile -droite			x					
43	00 258 162 0	Schwingenlagerung -links	Rocker bearing -left	Palier d'aile -gauche			x					
44	00 258 189 3	Lagerzapfen	Bearing bolt	Tourillon			x					Lg.= 175
45	20 030 421 0	Schwinge -links	Rocker -left	Aile -gauche			x					
46	00 910 643 1	Scheibe	Washer	Rondelle			x					13,5 X 44 X 4
47	00 252 199 1	Schlüssel	Key	Clé			x					SW 46/56
48	20 030 853 0	Doppelringschlüssel	Spanner key	Cle			x					SW 46/55
49	20 030 830 0	Maulschlüssel	Jaw wrench	Clé à molette			x					SW 41/24
50	20 030 836 0	Leitblech -links	Guide plate -left	Déflecteur -gauche			x					
	20 030 888 0	Leitblech -rechts	Guide plate -right	Déflecteur -droite			x					
51	00 904 745 1	Flachrundschraube	Flat round bolt	Vis a tête bombée			x					M 10 X 30
52	00 910 414 0	Scheibe	Washer	Rondelle			x					10,5 X 21 X 2
53	00 908 758 0	Sicherungsmutter	Locknut	Écrou hex			x					M 10

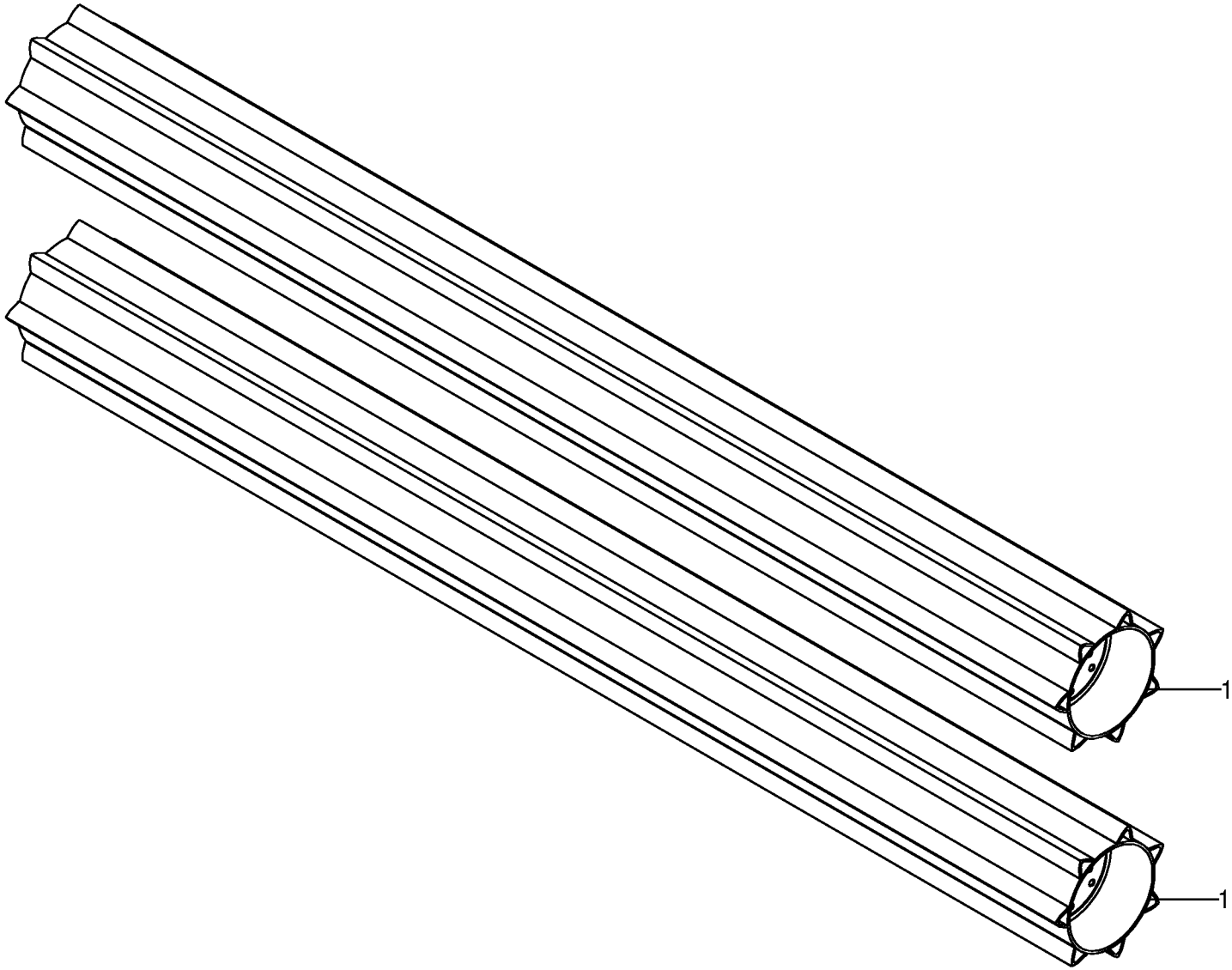

000 001 072 06 / 37.0

150 311 273 01

CRI-Walze -optional CRI-Roller CRI-Rouleau					733401 -	CV	CRI					000 001 072 06 150 311 273 1 37.0
Pos.	ID-Nr.	Benennung	Description	Description	Masch.-Nr-							Bemerkung/Remarks/Remarque
1	20 010 012 0	CRI-Walze -Stahl	CRI-Roller -steel	CRI-Rouleau -acier			x					

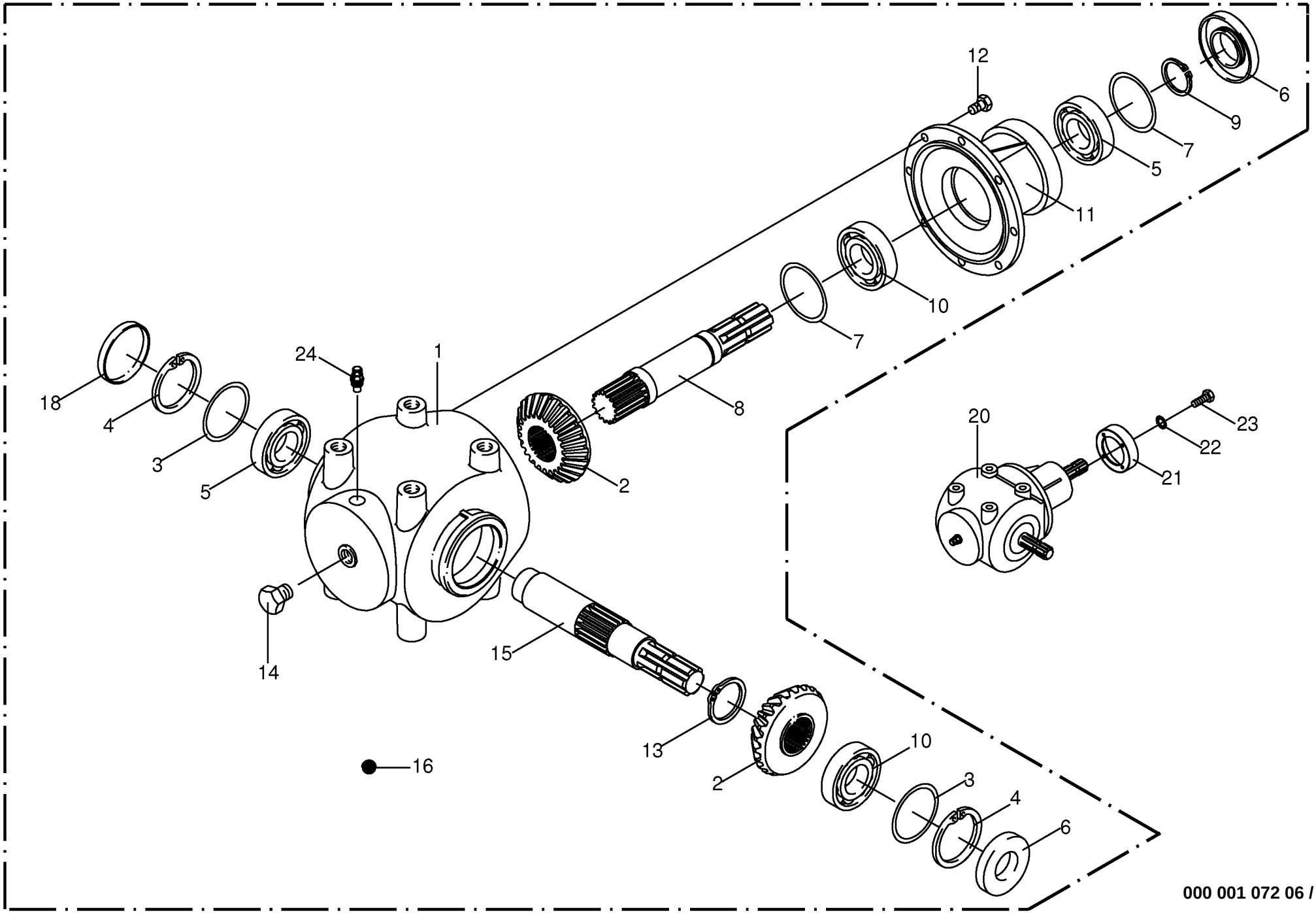

000 001 072 06 / 38.0

Hauptgetriebe - vorne CRI Comer
Main gearbox - front CRI
Carter principal - avant CRI

733401 -

000 001 072 06

449 937 4 **38.0**

Pos.	ID-Nr.	Benennung	Description	Description	Masch.-Nr-	CV	CRI					Bemerkung/Remarks/Remarque
1	00 955 704 0	Getriebegehäuse	Gearbox housing	Carter du boîte de vitesses			x					
2	00 955 705 0	Kegelrad	Bevel wheel	Pignon conique			x					Z= 20
3	00 910 963 0	Passscheibe	Shim ring	Cale			x					63 X 80 X 0,5
	00 910 964 0	Passscheibe	Shim ring	Cale			x					63 X 80 X 1,0
4	00 911 673 0	Sicherungsring	Circlip	Circlip			x					80 X 2,5
5	00 930 138 0	Rillenkugellager	Grooved ball bearing	Roulement à gorge			x					6208
6	00 936 015 1	Radial-Wellendichtring	Radial-shaft sealing ring	Radial-bague d'étanchéité			x					AS 40 X 80 X 10
7	00 910 890 0	Passscheibe	Shim ring	Cale			x					40 X 50 X 0,5
	00 910 891 0	Passscheibe	Shim ring	Cale			x					40 X 50 X 1,0
8	00 955 706 0	Welle	Shaft	Arbre			x					
9	00 911 545 0	Sicherungsring	Circlip	Circlip			x					A 40 X 1,75
10	00 932 107 0	Kegelrollenlager	Taper roller bearing	Roulement à rouleaux coniques			x					30208 A
11	00 955 707 0	Getriebegehäuse	Gearbox housing	Carter du boîte de vitesses			x					
12	00 900 634 0	6kt-Schraube	Hex head bolt	Boulon tête hex			x					M 10 X 20
13	00 911 549 1	Sicherungsring	Circlip	Circlip			x					A 45 X 1,75
14	00 906 008 0	Verschlussschraube	Screw plug	Vis de calage			x					R 3/8"
15	00 955 709 0	Welle	Shaft	Arbre			x					
16	00 926 101 0	Getriebeöl -Id.-Nr.= 1ltr	Oil -Id.-no.= 1ltr	Huile -Id.-no.= 1ltr			1,5					API GL5 SAE 90
18	00 925 205 2	Verschlußdeckel	Core plug	Bouchon			x					Rd. 80
20	00 256 672 1	Getriebe -kpl.	Gearbox -cpl.	Boîte de vitesses -cpl.			x					
21	00 256 675 3	Adapterflansch	Adapter flange	Bride d'adaptateur			x					
22	00 909 908 1	Sperrkantscheibe	Detent edged washer	Disque à bord d'arrêt			x					SKM 8
23	00 900 253 1	6kt-Schraube	Hex head bolt	Boulon tête hex			x					M 8 X 12
24	00 919 832 0	Belüftungsfilter	Breather	Reniflard			x					R 3/8"

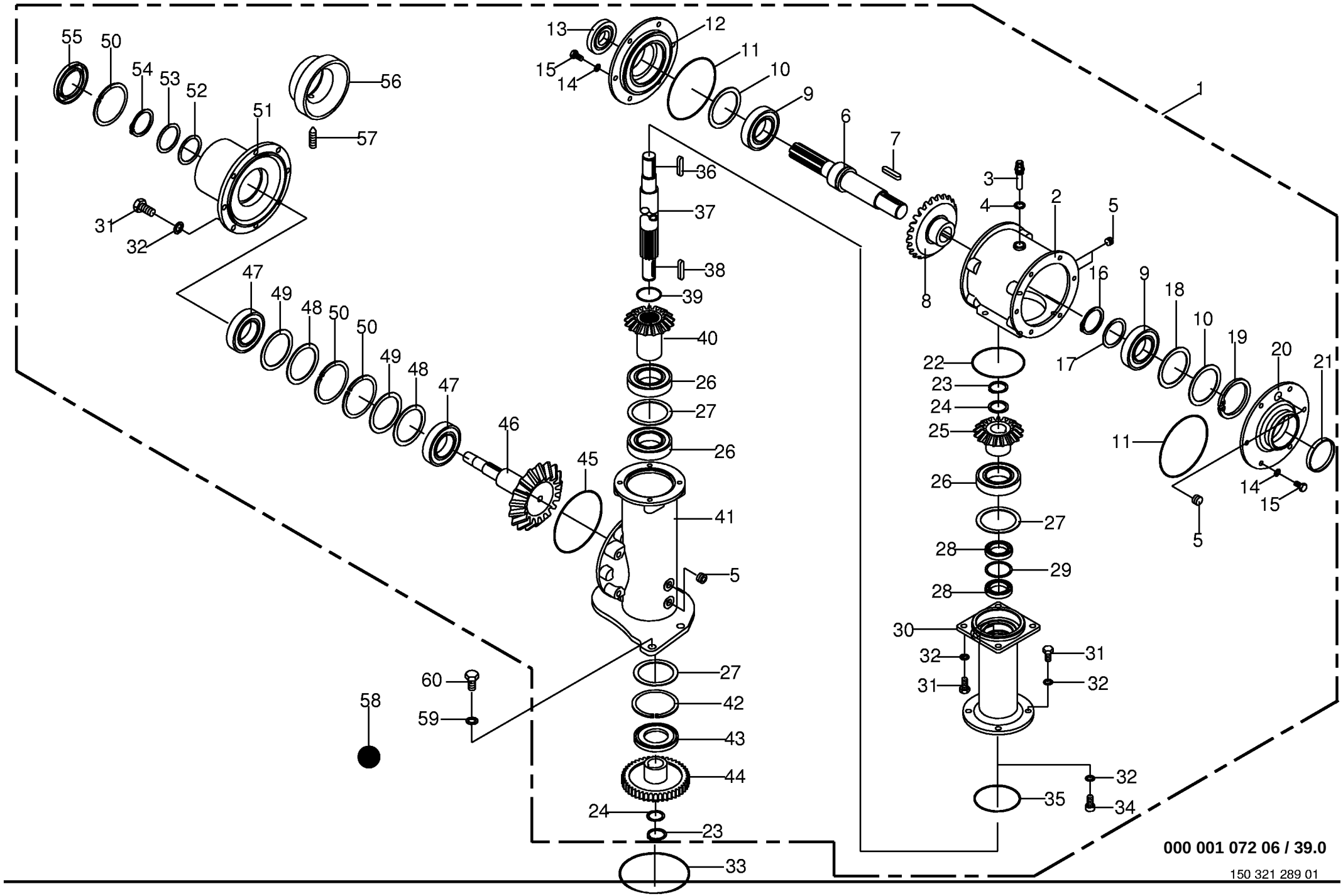

000 001 072 06 / 39.0

150 321 289 01

Getriebe - vorne CRI Gearbox - front CRI Carter - avant CRI					733401 -	CV	CRI					000 001 072 06 150 321 289 1 39.0
Pos.	ID-Nr.	Benennung	Description	Description	Masch.-Nr-							Bemerkung/Remarks/Remarque
1	20 030 462 0	Hauptgetriebe -kpl.	Main gearbox -cpl.	Boîte de vitesses principal - cpl.			x					
2	00 256 115 1	Gehäuse	Housing	Carter			x					
3	00 919 829 0	Belüftungsfilter	Breather	Reniflard			x					M 18 X 1,5
4	00 937 727 0	Dichtring	Gasket ring	Bague d'étanchéité			x					A 18 X 24 X 1,5
5	00 906 040 1	Verschlussschraube	Screw plug	Bouchon filete			x					M 18 X 1,5
6	00 256 120 2	Antriebswelle	Drive shaft	Arbre d'entraînement			x					Rd. 60 X 320
7	00 915 338 1	Passfeder	Fit-in key	Clavette			x					A 10 X 8 X 56
8	00 256 118 2	Tellerrad	Crown wheel	Grande couronne			x					Z= 24
9	00 932 110 0	Kegelrollenlager	Taper roller bearing	Roulement à rouleaux coniques			x					30211 A
10	00 910 991 0	Passscheibe	Shim ring	Cale			x					80 X 100 X 0,1
	00 910 992 0	Passscheibe	Shim ring	Cale			x					80 X 100 X 0,3
	00 910 993 0	Passscheibe	Shim ring	Cale			x					80 X 100 X 0,5
	00 910 994 0	Passscheibe	Shim ring	Cale			x					80 X 100 X 1,0
11	00 936 568 0	O-Ring	O-ring	Joint torique			x					154 X 3
12	00 256 117 1	Getriebedeckel	Gearbox cover	Couvercle du boîte de vitesses			x					
13	00 936 377 1	Radial-Wellendichtring	Radial-shaft sealing ring	Radial-bague d'étanchéité			x					A 45 X 80 X 13
14	00 909 909 1	Sperrkantscheibe	Detent edged washer	Disque à bord d'arrêt			x					SKM 10
15	00 900 636 0	6kt-Schraube	Hex head bolt	Boulon tête hex			x					M 10 X 25
16	00 911 557 1	Sicherungsring	Circlip	Circlip			x					A 55 X 2,0
17	00 910 703 1	Stützscheibe	Supporting disc	Rondelle diélectrique			x					S 55 X 68 X 3,0
18	00 910 746 0	Stützscheibe	Supporting disc	Rondelle diélectrique			x					S 80 X 100 X 3,5
19	00 911 686 0	Sicherungsring	Circlip	Circlip			x					I 100 X 3,0
20	20 030 291 0	Getriebedeckel	Gearbox cover	Couvercle du boîte de vitesses			x					
21	00 925 208 1	Verschlußdeckel	Core plug	Bouchon			x					Rd. 100 X 12
22	00 937 586 0	O-Ring	O-ring	Joint torique			x					119,5 X 3
23	00 911 541 0	Sicherungsring	Circlip	Circlip			x					A 35 X 1,5
24	00 911 130 0	Passscheibe	Shim ring	Cale			x					35 X 45 X 0,1
	00 911 132 0	Passscheibe	Shim ring	Cale			x					35 X 45 X 0,3
	00 911 134 0	Passscheibe	Shim ring	Cale			x					35 X 45 X 1,0
	00 911 136 1	Passscheibe	Shim ring	Cale			x					35 X 45 X 2,0
25	20 030 277 0	Kegelrad	Bevel wheel	Pignon conique			x					Z= 17
26	00 930 351 0	Rillenkugellager	Grooved ball bearing	Roulement à gorge			x					6212 2RS
27	00 910 851 1	Passscheibe	Shim ring	Cale			x					90 X 110 X 0,1
	00 910 849 0	Passscheibe	Shim ring	Cale			x					90 X 110 X 0,5
	00 910 848 0	Passscheibe	Shim ring	Cale			x					90 X 110 X 1
28	00 936 352 3	Radial-Wellendichtring	Radial-shaft sealing ring	Radial-bague d'étanchéité			x					A 40 X 65 X 10
29	90 000 097 0	Passscheibe	Shim ring	Cale			x					52 X 65 X 2
30	20 030 273 0	Zwischengehäuse	Intermediate housing	Boîtier intermédiaire			x					

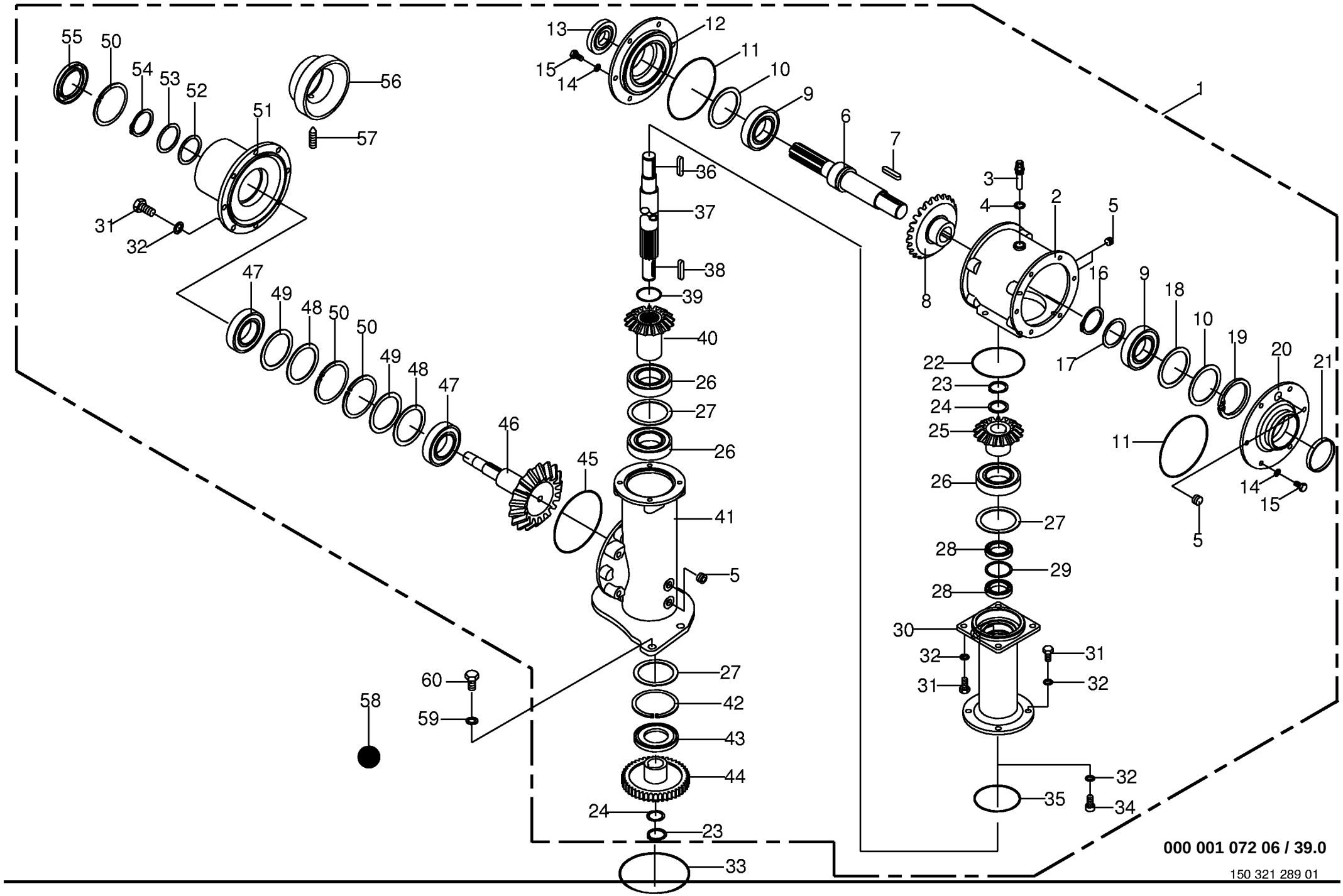

000 001 072 06 / 39.0

150 321 289 01

Getriebe - vorne CRI Gearbox - front CRI Carter - avant CRI					733401 -	CV	CRI					000 001 072 06 150 321 289 1 39.0
Pos.	ID-Nr.	Benennung	Description	Description	Masch.-Nr-							Bemerkung/Remarks/Remarque
31	00 900 655 0	6kt-Schraube	Hex head bolt	Boulon tête hex			x					M 12 X 25
32	00 909 910 1	Sperrkantscheibe	Detent edged washer	Disque à bord d'arrêt			x					SKM 12
33	00 937 568 0	O-Ring	O-ring	Joint torique			x					151,99 X 3,53
34	00 903 137 1	Zylinderschraube	Allen screw	Vis tête cylindrique			x					M 12 X 25
35	00 937 564 1	O-Ring	O-ring	Joint torique			x					100 X 4
36	00 915 127 0	Passfeder	Fit-in key	Clavette			x					B 10 X 8 X 50
37	00 258 123 2	Antriebswelle	Drive shaft	Arbre motrice			x					Rd. 42 X 680
38	00 915 122 0	Passfeder	Fit-in key	Clavette			x					A 10 X 8 X 40
39	90 000 227 0	O-Ring	O-ring	Joint torique			x					33 X 4
40	20 030 295 0	Kegelrad	Bevel wheel	Pignon conique			x					Z= 14
41	00 258 121 2	Getriebegehäuse	Gearbox housing	Carter du boîte de vitesses			x					
42	00 911 691 0	Sicherungsring	Circlip	Circlip			x					I 110 X 4,0
43	90 000 117 0	Radial-Wellendichtring	Radial-shaft sealing ring	Radial-bague d'étanchéité			x					AS 60 X 110 X 10
44	20 030 139 0	Stirnrad	Spur gear	Roue d'engrenage			x					Z= 36
45	00 937 621 0	O-Ring	O-ring	Joint torique			x					155 X 4
46	20 030 464 0	Kegelradwelle	Bevel wheel shaft	Arbre de pignion conique			x					Z= 26
47	00 932 109 0	Kegelrollenlager	Tap. roll. bearing	Roulem.roul.con.			x					30210 A
48	00 910 944 0	Passscheibe	Shim ring	Cale			x					80 X 90 X 0,1
	00 910 945 0	Passscheibe	Shim ring	Cale			x					80 X 90 X 0,3
	00 910 946 0	Passscheibe	Shim ring	Cale			x					80 X 90 X 0,5
	00 910 947 0	Passscheibe	Shim ring	Cale			x					80 X 90 X 1,0
49	00 910 744 0	Stützscheibe	Supporting disc	Rondelle diélectrique			x					S 70 X 90 X 3,5
50	00 911 680 0	Sicherungsring	Circlip	Circlip			x					90 X 3
51	00 258 122 1	Deckel	Cover	Couvercle			x					
52	00 910 900 0	Passscheibe	Shim ring	Cale			x					50 X 62 X 0,1
	00 910 902 0	Passscheibe	Shim ring	Cale			x					50 X 62 X 0,3
	00 910 903 0	Passscheibe	Shim ring	Cale			x					50 X 62 X 0,5
	00 910 904 0	Passscheibe	Shim ring	Cale			x					50 X 62 X 1,0
53	00 910 735 3	Stützscheibe	Supporting disc	Rondelle diélectrique			x					S 50 X 62 X 3,0
54	00 911 554 0	Sicherungsring	Circlip	Circlip			x					A 50 X 3,0
55	00 936 393 2	Radial-Wellendichtring	Radial-shaft sealing ring	Radial-bague d'étanchéité			x					B2 50 X 90 X 13
56	20 030 336 0	Schutzabdeckung	Protective cover	Écran			x					
57	90 000 133 0	Gewindestift	Threaded pin	Goujon fileté			x					M 10 X 25
58	00 926 101 0	Getriebeöl -Id.-Nr.= 1ltr	Oil -Id.-no.= 1ltr	Huile -Id.-no.= 1ltr			1,6					API GL5 SAE 90
59	00 909 912 1	Sperrkantscheibe	Detent edged washer	Disque à bord d'arrêt			x					SKM 16
60	00 900 675 0	6kt-Schraube	Hex head bolt	Boulon tête hex			x					M 16 X 40

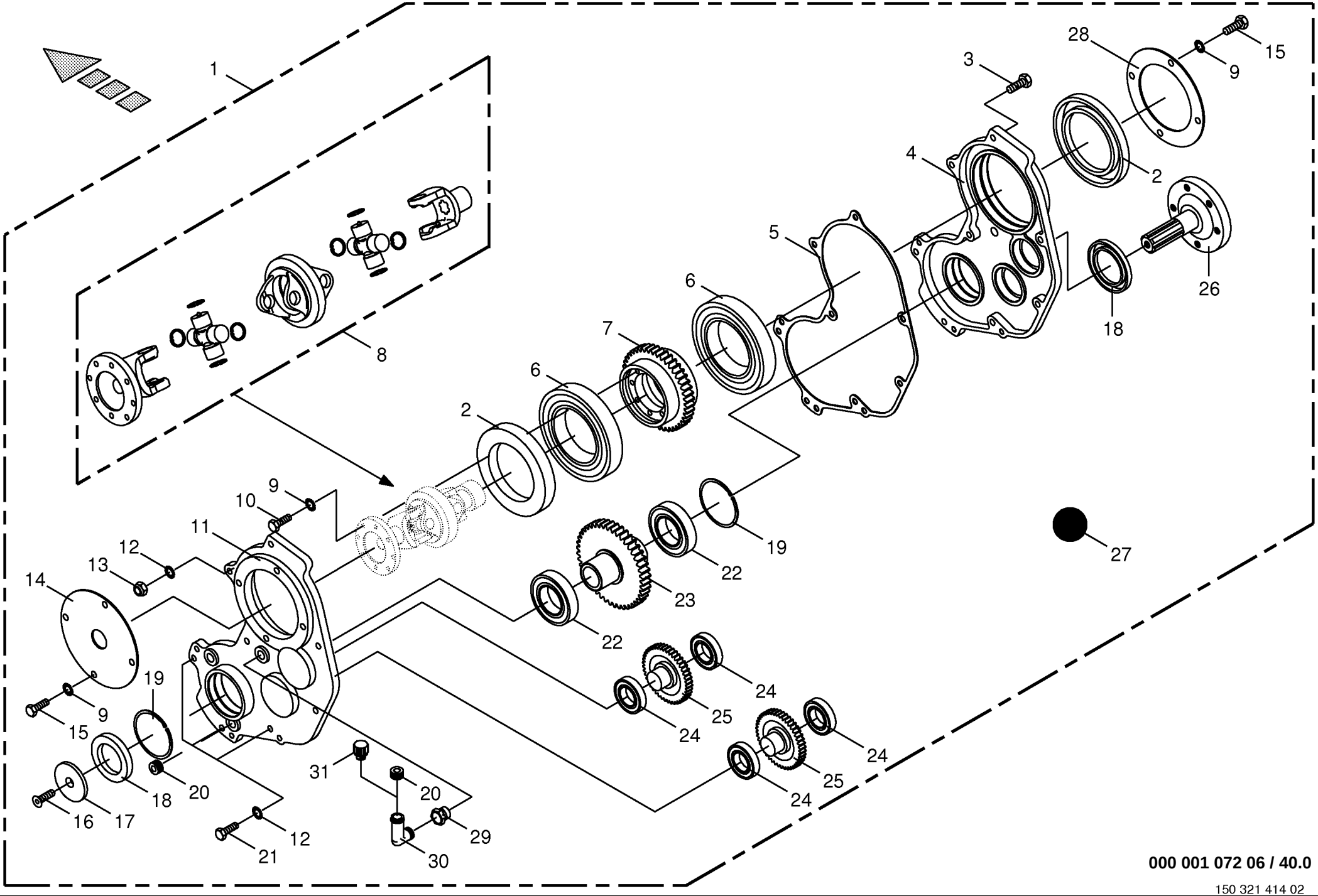

000 001 072 06 / 40.0

150 321 414 02

Zusatzgetriebe - vorne/seitlich CRI
Gearbox - front/lateral CRI
Carter - avant/laterale CRI

733401 -

000 001 072 06

150 321 414 2 **40.0**

Pos.	ID-Nr.	Benennung	Description	Description	Masch.-Nr-	CV	CRI					Bemerkung/Remarks/Remarque
1	20 030 805 0	Getriebe -kpl.	Gearbox -cpl.	Boîte de vitesses -cpl.			x					
2	00 936 012 1	Radial-Wellendichtring	Radial-shaft sealing ring	Radial-bague d'étanchéité			x					AS 120 X 150 X 12
3	00 900 285 1	6kt-Schraube	Hex head bolt	Boulon tête hex			x					M 10 X 60
4	20 030 802 0	Getriebehälfte -links	Gearbox half -left	Demi-carter -gauche			x					
5	20 030 455 0	Dichtung	Gasket	Joint			x					
6	90 000 138 0	Rillenkugellager	Grooved ball bearing	Roulement à gorge			x					16024
7	20 030 450 0	Stirnrad	Spur gear	Roue d'engrenage			x					Z= 45
8	27 001 099 0	Doppelgelenk	Double universal joint	Joint à double cardan			x					
9	00 909 908 1	Sperrkantscheibe	Detent edged washer	Disque à bord d'arrêt			x					SKM 8
10	00 900 612 0	6kt-Schraube	Hex head bolt	Boulon tête hex			x					M 8 X 16
11	20 030 803 0	Getriebehälfte -rechts	Gearbox half -right	Demi-carter -droite			x					
12	00 909 909 1	Sperrkantscheibe	Detent edged washer	Disque à bord d'arrêt			x					SKM 10
13	00 908 758 0	Sicherungsmutter	Locknut	Écrou hex			x					M 10
14	20 030 459 0	Deckel -rechts	Cover -right	Couvercle -droite			x					
15	00 900 253 1	6kt-Schraube	Hex head bolt	Boulon tête hex			x					M 8 X 12
16	00 904 006 0	Senkschraube	Countersunkscrew	Vis à tête fraisée			x					M 12 X 30
17	00 231 040 0	Scheibe	Washer	Rondelle			x					23 X 48 X 5
18	00 936 300 2	Radial-Wellendichtring	Radial-shaft sealing ring	Radial-bague d'étanchéité			x					AS 50 X 80 X 8
19	00 911 673 0	Sicherungsring	Circlip	Circlip			x					80 X 2,5
20	00 906 040 1	Verschlussschraube	Screw plug	Bouchon filete			x					M 18 X 1,5
21	00 900 639 0	6kt-Schraube	Hex head bolt	Boulon tête hex			x					M 10 X 40
22	00 930 152 0	Rillenkugellager	Grooved ball bearing	Roulement à gorge			x					6010 2RS
23	00 258 135 0	Stirnrad	Spur gear	Roue d'engrenage			x					Z= 45
24	00 930 536 1	Rillenkugellager	Grooved ball bearing	Roulement à gorge			x					6206 2RS
25	20 030 451 0	Stirnrad	Spur gear	Roue d'engrenage			x					Z= 34
26	00 258 129 0	Profilwelle	Profile shaft	Arbre profile			x					Rd. 130 X 104
27	00 926 101 0	Getriebeöl -Id.-Nr.= 1ltr	Oil -Id.-no.= 1ltr	Huile -Id.-no.= 1ltr			0,3					API GL5 SAE 90
28	20 030 804 0	Deckel -links	Cover -left	Couvercle -gauche			x					
29	00 925 901 0	Winkel	Angle	Angle			x					1/4"
30	00 920 931 0	Gewindereduzierstutzen	Threaded reducing adapter	Raccord reducteur filete			x					M 18 X 1,5 - R 1/4"
31	00 919 821 2	Belüftungsfilter	Breather	Reniflard			x					R 1/4"

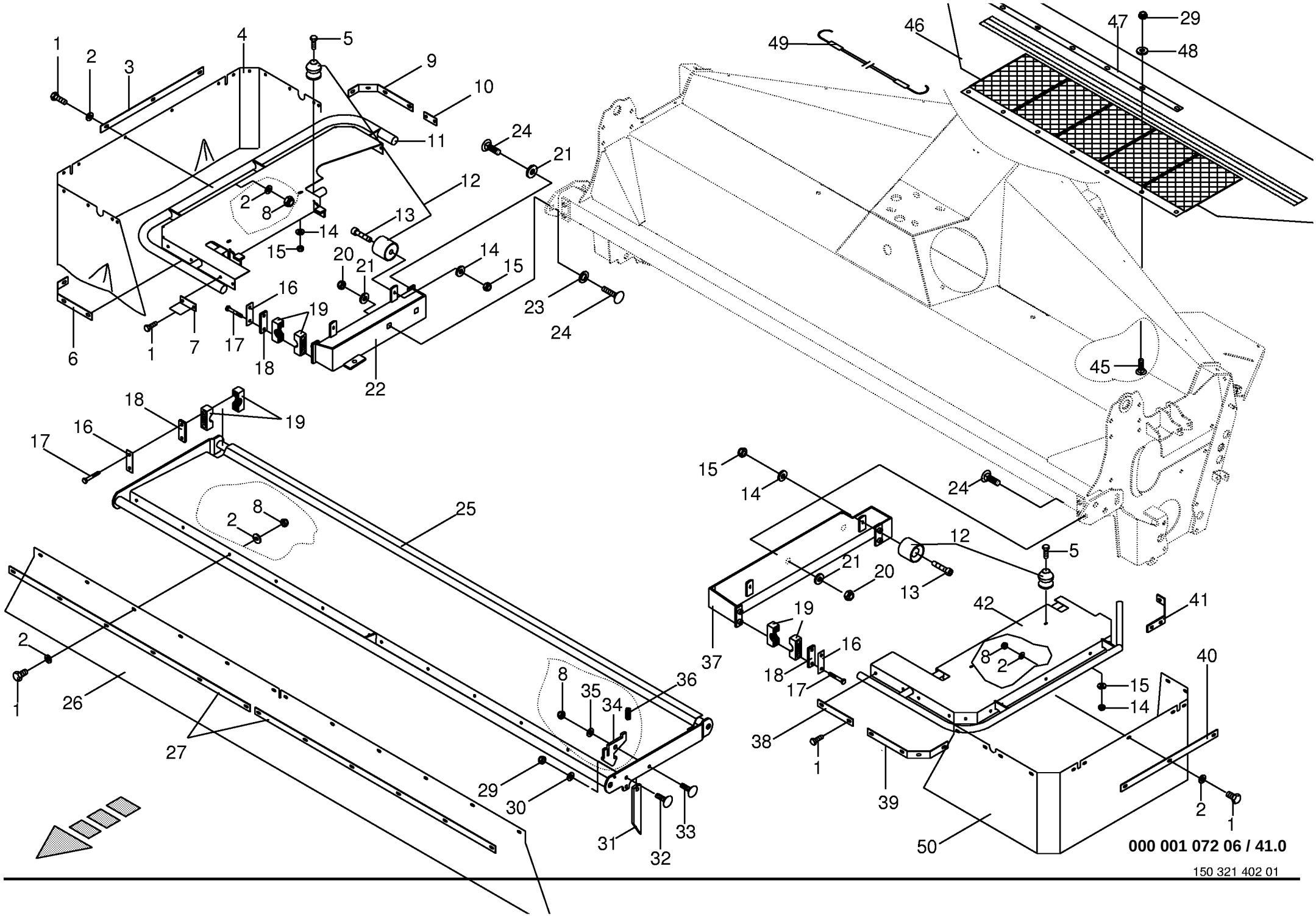

150 321 402 01

Schutze kpl. - vorne CRI Guard cpl. - front CRI Protecteurs cpl. - avant CRI					733401 -	CV	CRI					000 001 072 06 150 321 402 1 41.0
Pos.	ID-Nr.	Benennung	Description	Description	Masch.-Nr-							Bemerkung/Remarks/Remarque
1	00 900 614 0	6kt-Schraube	Hex head bolt	Boulon tête hex			x					M 8 X 20
2	00 910 603 0	Scheibe	Washer	Rondelle			x					8,4 X 24 X 2
3	00 258 194 0	Klemmband	Clamping strap	Patte de serrage			x					Lg.= 437
4	00 258 622 1	Kunststofftuch -rechts	Plastic cloth -right	Toile plastique -droite			x					Lg.= 1788
5	00 901 028 1	6kt-Schraube	Hex head bolt	Boulon tête hex			x					M 6 X 30
6	00 255 331 1	Klemmband	Clamping strap	Patte de serrage			x					Lg.= 377
7	00 255 440 1	Klemmband	Clamping strap	Patte de serrage			x					Lg.= 120
8	00 908 706 0	Sicherungsmutter	Locknut	Écrou hex			x					M 8
9	00 258 197 0	Klemmband	Clamping strap	Patte de serrage			x					Lg.= 91
10	00 258 195 0	Klemmband	Clamping strap	Patte de serrage			x					Lg.= 427
11	20 030 519 0	Schutz -rechts	Guard -right	Tole de protection -droite			x					
12	00 250 831 1	Feststeller und Schnäpper	Clamp and buffer	Touche de blocage et tampon			x					
13	00 903 045 1	Zylinderschraube	Allen screw	Vis tête cylindrique			x					M 6 X 20
14	00 910 351 1	Scheibe	Washer	Rondelle			x					6,4 X 18 X 1,6
15	00 908 704 1	Sicherungsmutter	Locknut	Écrou hex			x					M 6
16	00 250 851 0	Sicherungsblech	Locking plate	Frein d'écrou en tôle			x					
17	00 901 435 0	6kt-Schraube	Hex head bolt	Boulon tête hex			x					M 10 X 60
18	00 925 130 0	Deckplatte	Cover plate	Plaque de recouvrement			x					
19	00 925 104 1	Rohrschelle -2 Hälften	Tube clamp -2 halves	Bride -2 moitiés			x					Bo.= 28
20	00 908 716 1	Sicherungsmutter	Locknut	Écrou hex			x					M 16
21	00 910 362 0	Scheibe	Washer	Rondelle			x					17 X 40 X 6
22	20 030 514 0	Schutzkonsole -rechts	Guard console -right	Console de protection -droite			x					
23	00 910 512 2	Scheibe	Washer	Rondelle			x					21 X 37 X 3
24	00 904 708 0	Flachrundschraube	Flat round bolt	Vis a tête bombée			x					M 16 X 40
25	00 255 323 4	Schutz -vorne	Guard -front	Protecteur -devant			x					
26	00 255 453 2	Kunststofftuch -vorne	Plastic cloth -front	Toile plastique -devant			x					Lg.= 2828
27	00 144 728 2	Klemmband	Clamping strap	Patte de serrage			x					Lg.= 1240
29	00 908 758 0	Sicherungsmutter	Locknut	Écrou hex			x					M 10
30	00 910 506 1	Scheibe	Washer	Rondelle			x					13 X 24 X 2,5
31	00 251 262 1	Stütze	Support	Support			x					
32	00 904 745 1	Flachrundschraube	Flat round bolt	Vis a tête bombée			x					M 10 X 30
33	00 904 813 1	Flachrundschraube	Flat round bolt	Vis a tête bombée			x					M 8 X 30
34	00 256 354 2	Klinke	Ratchet	Béquille			x					
35	00 910 413 0	Scheibe	Washer	Rondelle			x					8,4 X 17 X 1,6
36	00 274 949 0	Druckfeder	Pressure spring	Ressort de pression			x					1,6 X 13,4 X 40
37	00 258 236 1	Schutzkonsole -links	Guard console -left	Console de protection -gauche			x					
38	00 255 441 1	Klemmband	Clamping strap	Patte de serrage			x					Lg.= 181
39	00 255 331 1	Klemmband	Clamping strap	Patte de serrage			x					Lg.= 377

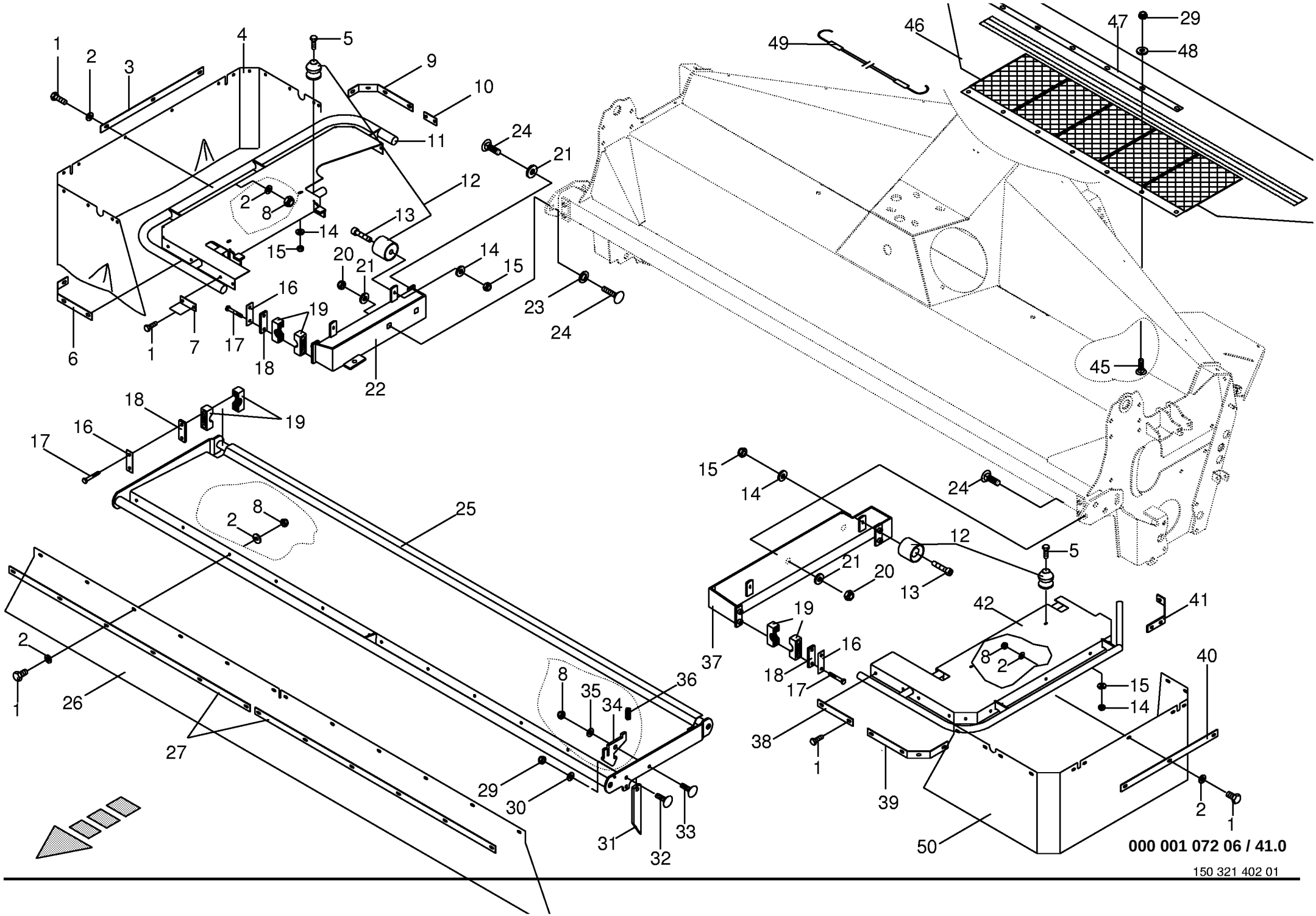

150 321 402 01

Schutze kpl. - vorne CRI Guard cpl. - front CRI Protecteurs cpl. - avant CRI					733401 -	CV	CRI					000 001 072 06 150 321 402 1 41.0
Pos.	ID-Nr.	Benennung	Description	Description	Masch.-Nr-							Bemerkung/Remarks/Remarque
40	00 255 443 0	Klemmband	Clamping strap	Patte de serrage			x					Lg.= 498
41	00 255 698 0	Klemmband	Clamping strap	Patte de serrage			x					Lg.= 205
42	00 255 650 0	Schutz -links	Guard -left	Protecteur -gauche			x					
45	00 904 751 2	Flachrundschraube	Flat round bolt	Vis a tête bombée			x					M 10 X 20
46	00 258 040 1	Kunststofftuch hinten kpl.	Plastic cloth back cpl.	Toile plastique arriere cpl.			x					lg.= 1800 inkl. Pos. 49
47	00 258 041 0	Klemmband	Clamping strap	Patte de serrage			x					Lg.= 920
48	00 910 414 0	Scheibe	Washer	Rondelle			x					10,5 X 21 X 2
49	00 256 709 0	Expanderseil	Expander rope	Corde d'extenseur			x					Lg.= 1510
50	00 255 697 0	Kunststofftuch -links	Plastic cloth -left	Toile plastique -gauche			x					Lg.= 1623

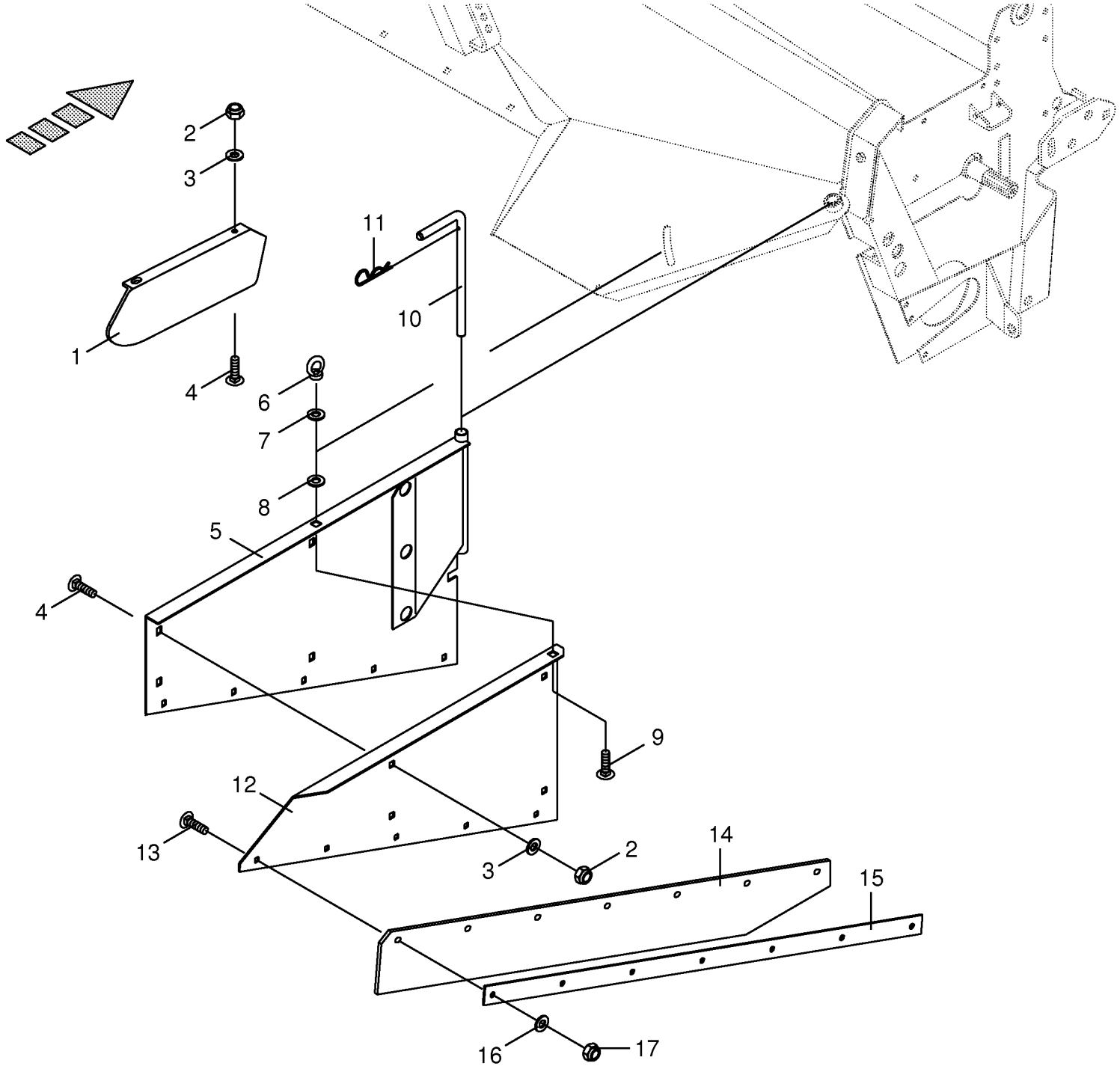

000 001 072 06 / 42.0

150 327 289 01

Schwadablage - vorne CRI Swathlaying - front CRI Dèpose d`andain - avant CRI					733401 -	CV	CRI					000 001 072 06 150 327 289 1 42.0
Pos.	ID-Nr.	Benennung	Description	Description	Masch.-Nr-							Bemerkung/Remarks/Remarque
1	00 258 632 0	Leitblech -rechts mitte	Guide plate -right middle	Déflecteur -droite centre			x					
	00 258 631 0	Leitblech -links mitte	Guide plate -left middle	Déflecteur -gauche centre			x					
2	00 908 758 0	Sicherungsmutter	Locknut	Écrou hex			x					M 10
3	00 910 353 0	Scheibe	Washer	Rondelle			x					11 X 34 X 3
4	00 904 751 2	Flachrundschraube	Flat round bolt	Vis a tête bombée			x					M 10 X 20
5	20 010 643 0	Schwadklappe -rechts	Swath door -right	Trappe d'andain -droite			x					
	20 010 642 0	Schwadklappe -links	Swath door -left	Trappe d'andain -gauche			x					
6	00 909 503 1	Ringmutter	Annular nut	Ecrou a anneau			x					M 12
7	00 910 643 1	Scheibe	Washer	Rondelle			x					13,5 X 44 X 4
8	00 910 347 0	Scheibe	Washer	Rondelle			x					17 X 37 X 3
9	00 904 882 3	Flachrundschraube	Flat round bolt	Vis a tête bombée			x					M 12 X 25
10	00 256 671 2	Bolzen	Pin	Boulon			x					Rd. 20 X 470
11	00 917 107 0	Federstecker	Spring clip	Goupille elastique			x					7
12	20 010 649 0	Schwadklappenverlängerung - rechts	Extension of swath flaps - right	Rallonge tôle á andains - droite			x					
	20 010 648 0	Schwadklappenverlängerung - links	Extension of swath flaps -left	Rallonge tôle á andains - gauche			x					
13	00 904 813 1	Flachrundschraube	Flat round bolt	Vis a tête bombée			x					M 8 X 30
14	20 010 651 0	Gummilappen	Rubber cloth	Chiffon en caoutchouc			x					
15	20 010 650 0	Klemmleiste	Clamping strap	Plaque de serrage			x					
16	00 910 353 0	Scheibe	Washer	Rondelle			x					11 X 34 X 3
17	00 908 706 0	Sicherungsmutter	Locknut	Écrou hex			x					M 8

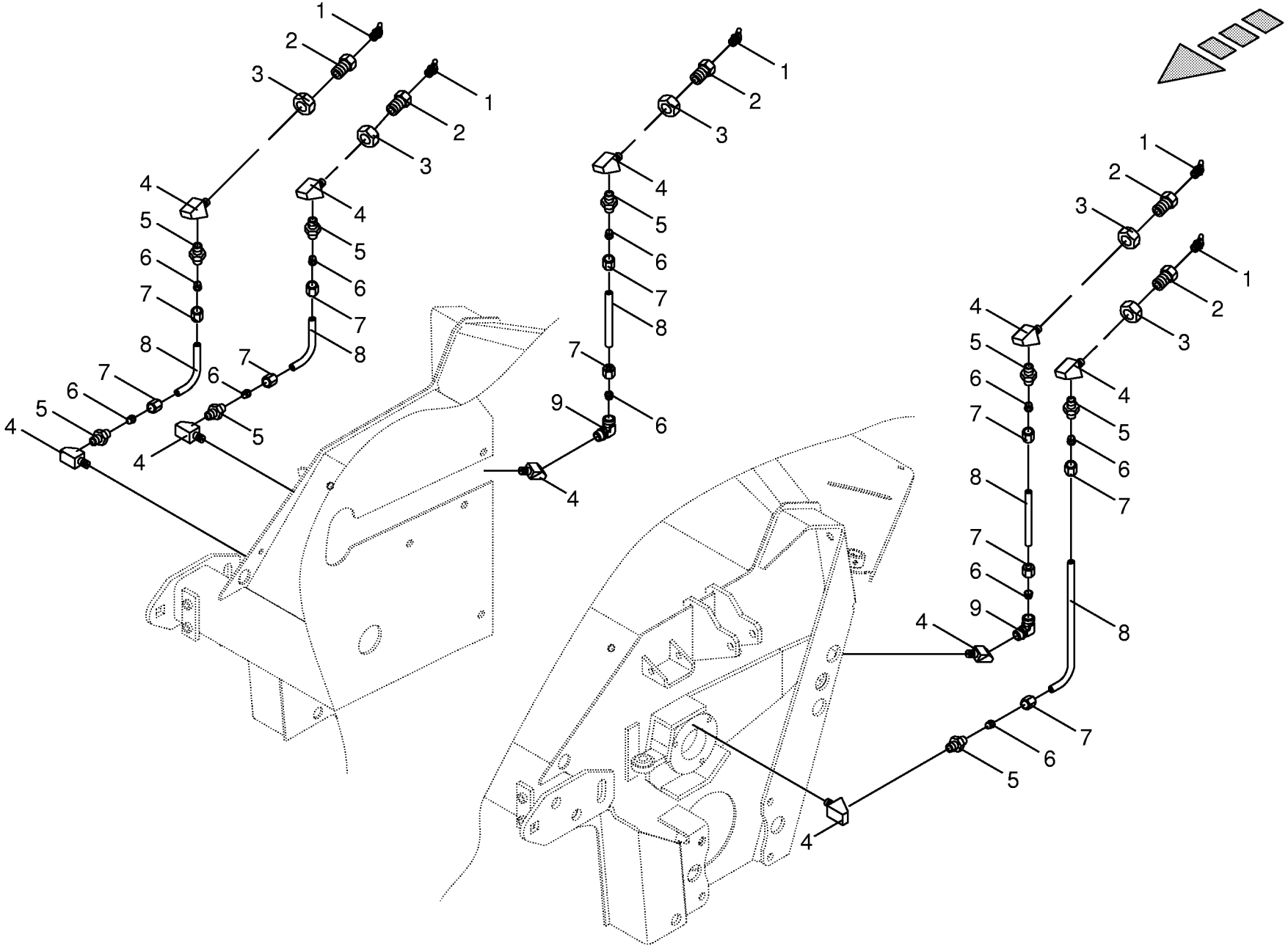

10

000 001 072 06 / 43.0

443 191 1

Schmierleitungen - vorne CRI
Lubricating line - front CRI
Tuyauterie de graissage - avant CRI

733401 -

000 001 072 06

443 191 1 **43.0**

Pos.	ID-Nr.	Benennung	Description	Description	Masch.-Nr-	CV	CRI					Bemerkung/Remarks/Remarque
1	00 919 106 0	Kegel-Schmiernippel	Cone-grease nipple	Quille-graisseur			x					BM 8 X 1
2	00 938 515 0	Rohrverbinder	Tube union	Tubulure			x					M 14 X 1,5
3	00 908 019 1	6kt-Mutter	Hex nut	Écrou hex			x					M 14 X 1,5
4	00 940 097 0	Einschraubnippel	Screw-in nipple	Raccord de graissage vissé			x					M 8 X 1
5	00 920 920 1	Einschraubstutzen	Male connector	Raccord filet			x					LL M 8 X 1 Keg.
6	00 920 916 0	Schneidring	Cutting ring	Baque coupante			x					LL 6
7	00 920 905 0	Überwurfmutter	Nozzle disc cap	Écrou de buse-pastille			x					ALL 6
8	00 938 933 0	Kunststoffrohr mit Fett gefüllt	Plastic tube filled with grease	Tube plastique farci avec graisse			x					6 X 1,5
		-Id.-Nr.= 1m	-Id.-no.= 1m	-Id.-no.= 1m								
9	00 920 921 1	Winkel-Verbindungsstutzen	L-connector	L-coude			x					LL M 8 X 1 Keg.
10	00 922 671 1	Kabelbinder	Cable band	Collier de serrage			x					Lg. = 285

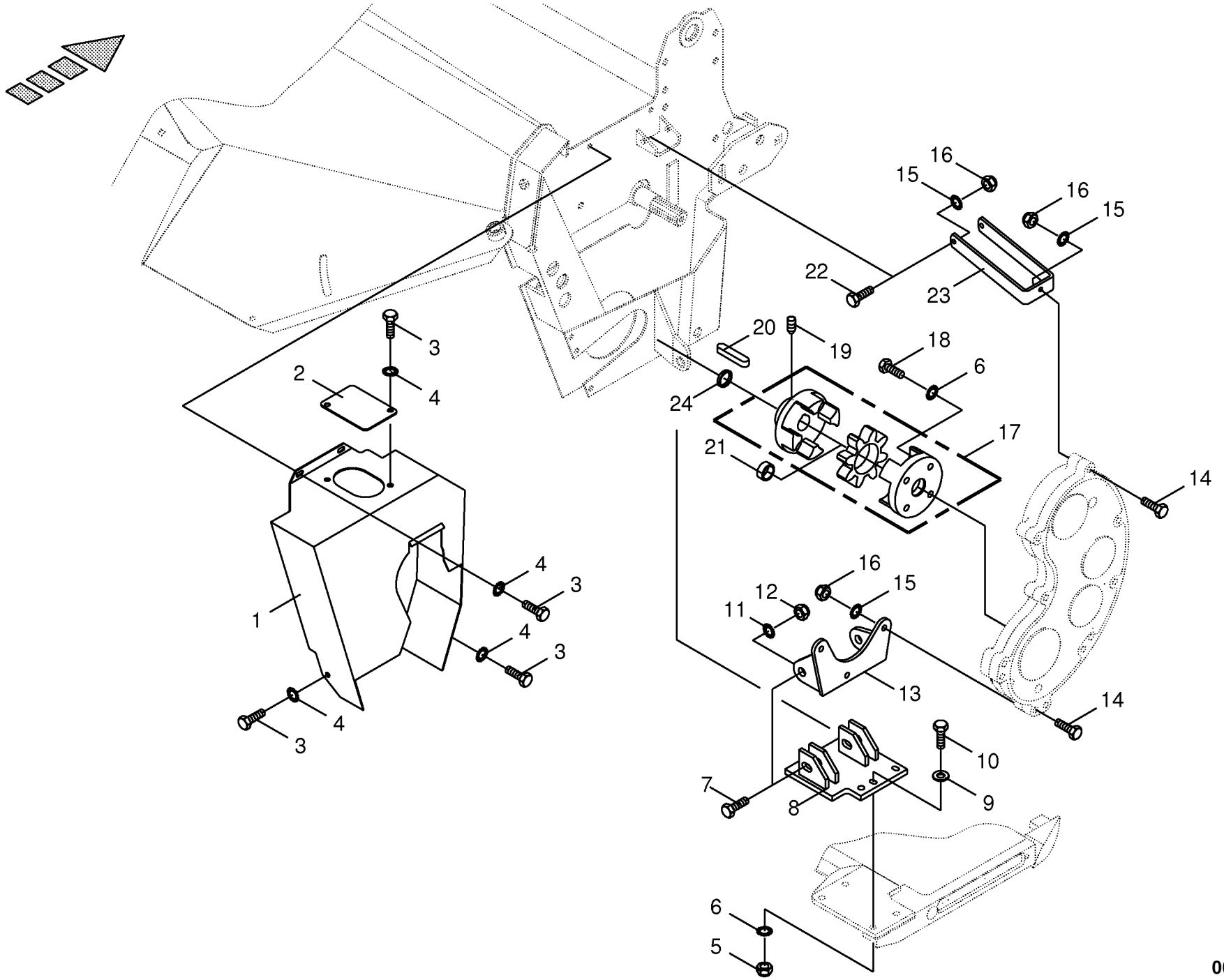

000 001 072 06 / 44.0

150 321 412 03

Zubehör - Zusatzgetriebe - vorne CRI
Accessories - front CRI
Accessoires - avant CRI

733401 -

000 001 072 06

150 321 412 3 **44.0**

Pos.	ID-Nr.	Benennung	Description	Description	Masch.-Nr-	CV	CRI					Bemerkung/Remarks/Remarque
1	20 030 521 0	Schutz -rechts	Guard -right	Tole de protection -droite			x					
2	20 030 238 0	Schutzdeckel	Cover cpl	Couvercle			x					
3	00 900 253 1	6kt-Schraube	Hex head bolt	Boulon tête hex			x					M 8 X 12
	00 900 612 0	6kt-Schraube	Hex head bolt	Boulon tête hex			x					M 8 X 16
	00 900 614 0	6kt-Schraube	Hex head bolt	Boulon tête hex			x					M 8 X 20
4	00 909 908 1	Sperrkantscheibe	Detent edged washer	Disque à bord d'arrêt			x					SKM 8
5	00 908 701 0	Sicherungsmutter	Locknut	Écrou hex			x					M 12
6	00 909 910 1	Sperrkantscheibe	Detent edged washer	Disque à bord d'arrêt			x					SKM 12
7	00 901 507 0	6kt-Schraube	Hex head bolt	Boulon tête hex			x					M 20 X 80
8	20 030 261 0	Halter	Support	Cadre support			x					
9	00 910 506 1	Scheibe	Washer	Rondelle			x					13 X 24 X 2,5
10	00 901 122 0	6kt-Schraube	Hex head bolt	Boulon tête hex			x					M 12 X 70
11	00 909 913 1	Sperrkantscheibe	Detent edged washer	Disque à bord d'arrêt			x					SKM 20
12	00 908 721 0	Sicherungsmutter	Locknut	Écrou hex			x					M 20
13	20 030 259 0	Halter	Support	Cadre support			x					
14	00 901 436 0	6kt-Schraube	Hex head bolt	Boulon tête hex			x					M 10 X 65
15	00 909 909 1	Sperrkantscheibe	Detent edged washer	Disque à bord d'arrêt			x					SKM 10
16	00 908 758 0	Sicherungsmutter	Locknut	Écrou hex			x					M 10
17	27 001 100 0	Rotex-Kupplung	Rotex-clutch	Rotex-accouplement			x					
18	00 900 656 0	6kt-Schraube	Hex head bolt	Boulon tête hex			x					M 12 X 30
19	00 905 755 0	Gewindestift	Threaded pin	Goujon fileté			x					M 10 X 16
20	00 915 039 0	Passfeder	Fit-in key	Clavette			x					C 10 X 8 X 45
21	90 000 139 0	Radial-Gelenklager	Radial bearing	Palier radial			x					GEG 30 ET - 2RS
22	00 900 637 0	6kt-Schraube	Hex head bolt	Boulon tête hex			x					M 10 X 30
23	20 030 265 1	Getriebehalter	Gearbox support	Support de boîte de vitesse			x					
24	20 030 801 0	Distanzscheibe	Spacing washer	Rondelle entretoise			x					35 X 51 X 5

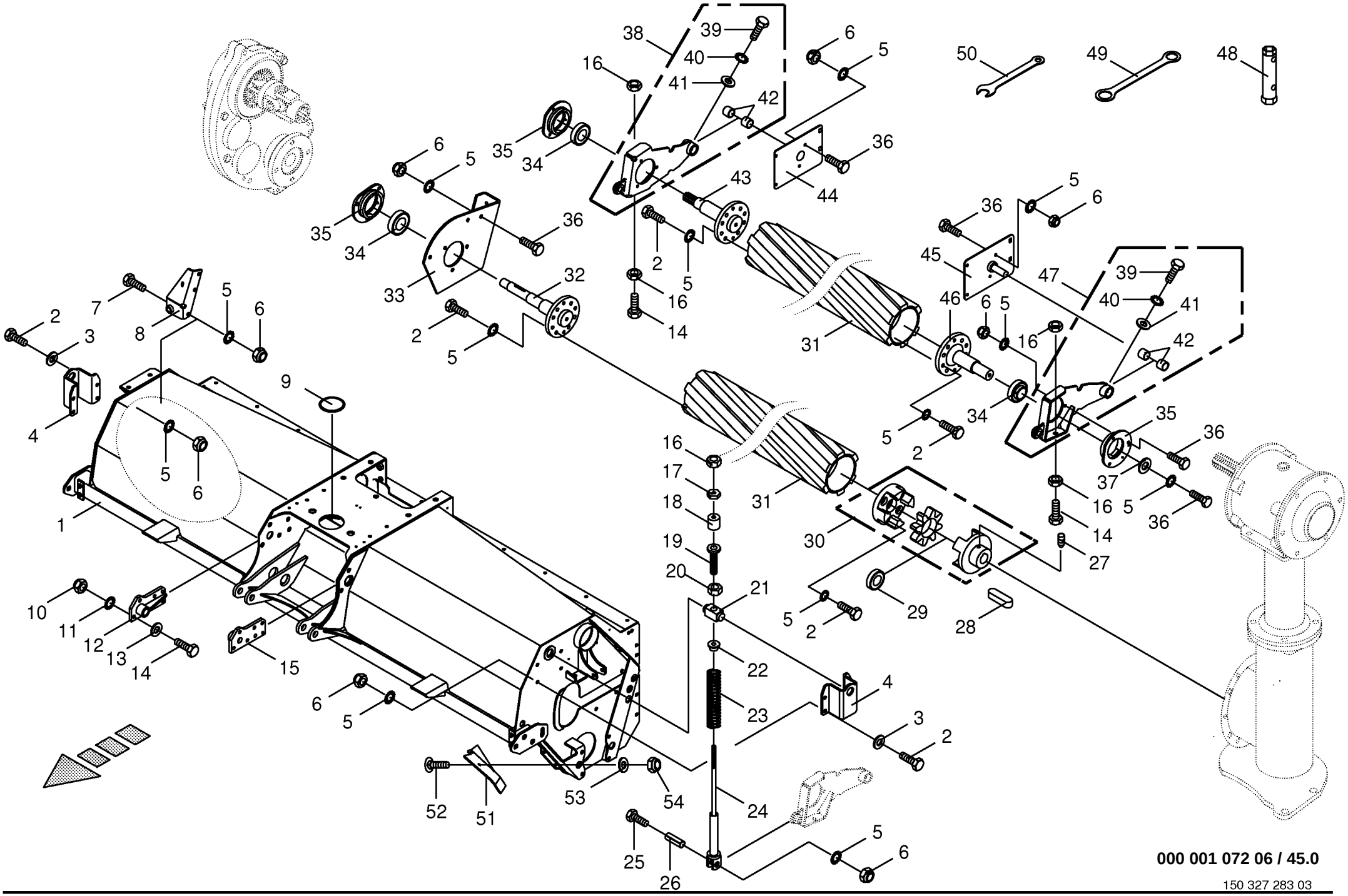

000 001 072 06 / 45.0

150 327 283 03

Conditionergehäuse / Walze - seitlich CRI Roller cond. housing / Roller - lateral CRI Carter du conditioneur / Roleau - latérale CRI					733401 -	CV	CRI					000 001 072 06 150 327 283 3 45.0
Pos.	ID-Nr.	Benennung	Description	Description	Masch.-Nr-							Bemerkung/Remarks/Remarque
1	20 030 384 0	Conditionergehäuse -seitlich	Roller conditioner housing - lateral	Carter du conditionneur - latérale			x					
2	00 900 656 0	6kt-Schraube	Hex head bolt	Boulon tête hex			x					M 12 X 30
3	00 910 506 1	Scheibe	Washer	Rondelle			x					13 X 24 X 2,5
4	20 030 419 0	Lagerkonsole -seitlich	Bearing bracket -lateral	Console de palier -latérale			x					
5	00 909 910 1	Sperrkantscheibe	Detent edged washer	Disque à bord d'arrêt			x					SKM 12
6	00 908 701 0	Sicherungsmutter	Locknut	Écrou hex			x					M 12
7	00 900 657 0	6kt-Schraube	Hex head bolt	Boulon tête hex			x					M 12 X 35
8	00 258 172 2	Halter -rechts	Support -right	Cadre support -droite			x					
9	00 925 115 0	Verschlussstopfen	Sealing plug	Bouchon d'étanchéité			x					102,5/124 X 18/21,5
10	00 908 716 1	Sicherungsmutter	Locknut	Écrou hex			x					M 16
11	00 909 912 1	Sperrkantscheibe	Detent edged washer	Disque à bord d'arrêt			x					SKM 16
12	00 233 741 1	Befestigungslasche -rechts	Attaching strap -right	Patte de fixation -droite			x					
13	00 910 303 1	Scheibe	Washer	Rondelle			x					17 X 30 X 3
14	00 900 677 0	6kt-Schraube	Hex head bolt	Boulon tête hex			x					M 16 X 50
15	00 233 740 1	Befestigungslasche -links	Attaching strap -left	Patte de fixation -gauche			x					
16	00 908 220 0	6kt-Mutter	Hex nut	Écrou hex			x					M 16
17	00 252 084 0	Mutter	Nut	Écrou			x					
18	00 250 308 0	Puffer	Buffer	Tampon			x					Rd. 50 X 17 X 50
19	00 252 088 0	Gewindestück	Threaded piece	Pièce filetée			x					
20	00 908 017 0	6kt-Mutter	Hex nut	Écrou hex			x					M 27
21	00 230 181 1	Federhalter	Spring support	Support de ressort			x					
22	00 230 182 0	Aufnahmebutzen	Retainer scrap	Pinceau enregistrement			x					
23	20 030 437 0	Druckfeder	Pressure spring	Ressort de pression			x					10,5 X 48 X 335
24	20 030 411 0	Anschlagstange	Limit stop bar	Barrette de butée			x					Lg.= 605
25	00 901 454 0	6kt-Schraube	Hex head bolt	Boulon tête hex			x					M 12 X 55
26	00 912 528 0	Spannhülse	Clamping sleeve	Douille de serrage			x					21 X 40
27	00 905 755 0	Gewindestift	Threaded pin	Goujon fileté			x					M 10 X 16
28	00 915 039 0	Passfeder	Fit-in key	Clavette			x					C 10 X 8 X 45
29	90 000 139 0	Radial-Gelenklager	Radial bearing	Palier radial			x					GEG 30 ET - 2RS
30	27 001 100 0	Rotex-Kupplung	Rotex-clutch	Rotex-accouplement			x					
31	00 258 201 0	CRI-Walze	CRI-Roller	CRI-Rouleau			x					Lg.= 3200
32	20 030 465 0	Antriebszapfen	Drive spigot	Maneton entrainement			x					Lg.= 304
33	20 030 234 0	Lagerkonsole	Bearing bracket	Console de palier			x					
34	90 000 060 0	Rillenkugellager	Grooved ball bearing	Roulement à gorge			x					40
35	20 030 159 0	Pendellagergehäuse	Self-aligning bearing housing	Cage de roulement a rotule			x					Rd. 160
36	00 900 655 0	6kt-Schraube	Hex head bolt	Boulon tête hex			x					M 12 X 25
37	00 910 643 1	Scheibe	Washer	Rondelle			x					13,5 X 44 X 4
38	20 030 420 0	Schwinge -rechts	Rocker -right	Aile -droite			x					

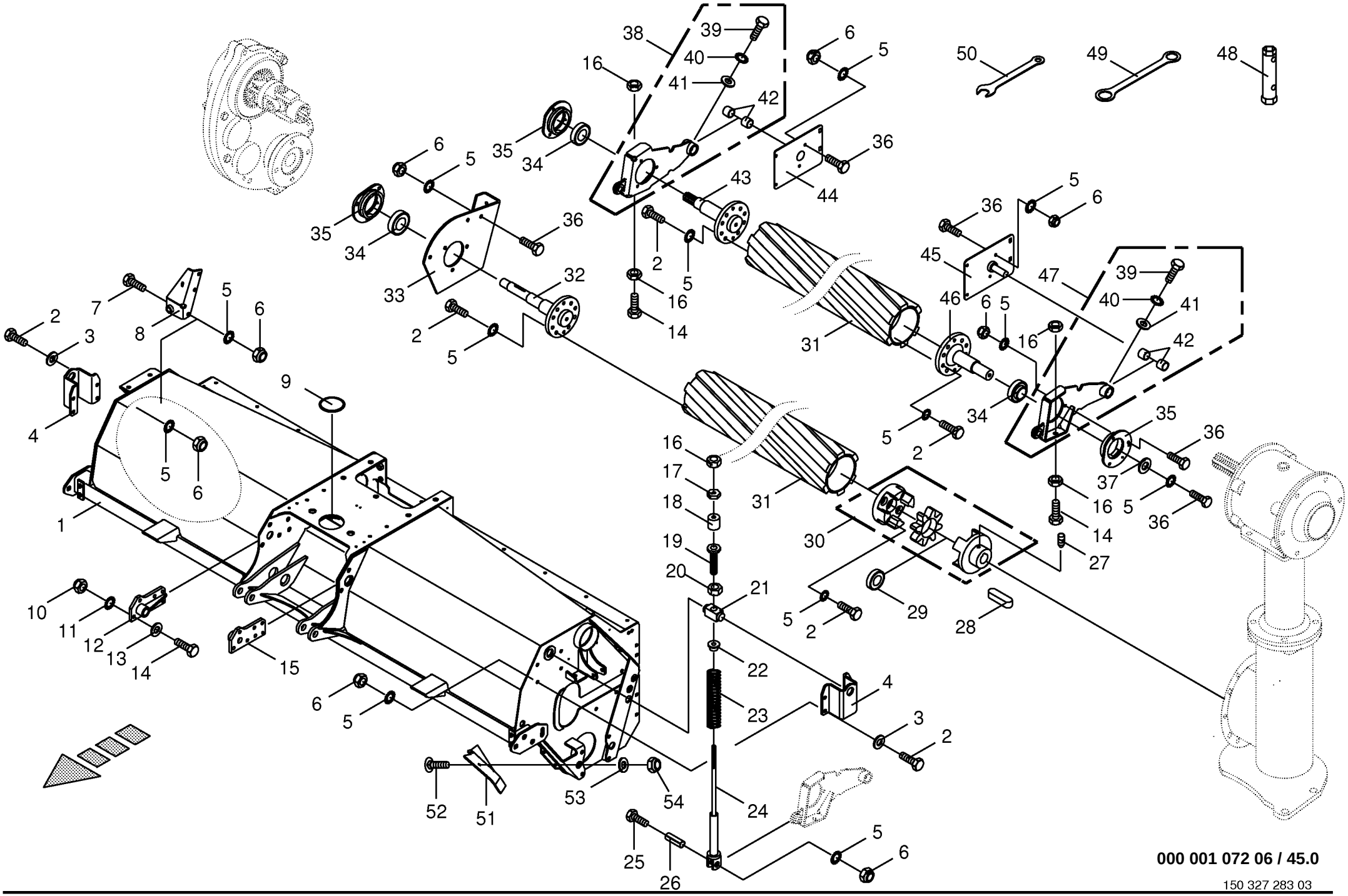

000 001 072 06 / 45.0

150 327 283 03

Conditionergehäuse / Walze - seitlich CRI Roller cond. housing / Roller - lateral CRI Carter du conditioneur / Roleau - latérale CRI					733401 -	CV	CRI					000 001 072 06 150 327 283 3 45.0
Pos.	ID-Nr.	Benennung	Description	Description	Masch.-Nr-							Bemerkung/Remarks/Remarque
39	00 900 272 2	6kt-Schraube	Hex head bolt	Boulon tête hex			x					M 10 X 12
40	00 909 909 1	Sperrkantscheibe	Detent edged washer	Disque à bord d'arrêt			x					SKM 10
41	00 910 803 0	Passscheibe	Washer	Rondelle			x					12 X 18 X 1,0
42	00 934 946 0	Lagerbuchse	Bearing bush	Coussinet			x					35 X 39 X 20
43	20 030 466 0	Antriebszapfen	Drive spigot	Maneton entrainement			x					Lg.= 220
44	00 258 455 1	Schwingenlagerung -rechts	Rocker bearing -right	Palier d'aile -droite			x					
45	00 258 454 1	Schwingenlagerung -links	Rocker bearing -left	Palier d'aile -gauche			x					
46	00 258 189 3	Lagerzapfen	Bearing bolt	Tourillon			x					Lg.= 175
47	20 030 421 0	Schwinge -links	Rocker -left	Aile -gauche			x					
48	00 252 199 1	Schlüssel	Key	Clé			x					SW 46/56
49	20 030 853 0	Doppelringschlüssel	Spanner key	Cle			x					SW 46/55
50	20 030 830 0	Maulschlüssel	Jaw wrench	Clé à molette			x					SW 41/24
51	20 030 836 0	Leitblech -links	Guide plate -left	Déflecteur -gauche			x					
	20 030 888 0	Leitblech -rechts	Guide plate -right	Déflecteur -droite			x					
52	00 904 745 1	Flachrundschraube	Flat round bolt	Vis a tête bombée			x					M 10 X 30
53	00 910 414 0	Scheibe	Washer	Rondelle			x					10,5 X 21 X 2
54	00 908 758 0	Sicherungsmutter	Locknut	Écrou hex			x					M 10

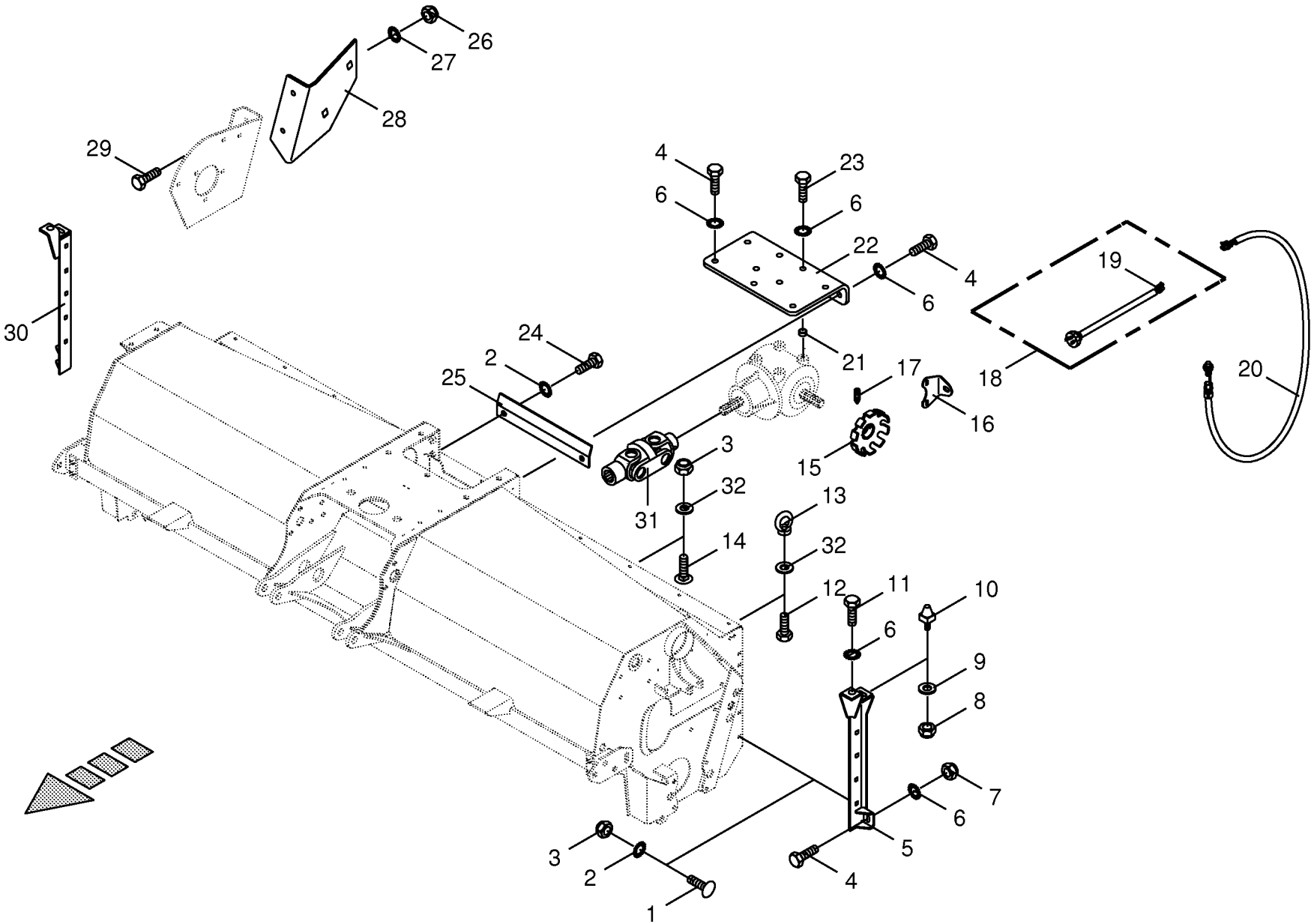

000 001 072 06 / 46.0

150 321 471 02

Anbauteile Conditionergehäuse - seitlich CRI
Anbauteile roller cond. housing - lateral CRI
Pièces de montage carter du conditioneur - latérale CRI

733401 -

000 001 072 06

150 321 471 2 **46.0**

Pos.	ID-Nr.	Benennung	Description	Description	Masch.-Nr-	CV	CRI					Bemerkung/Remarks/Remarque
1	00 904 850 1	Flachrundschraube	Flat round bolt	Vis a tête bombée			x					M 10 X 25
2	00 909 909 1	Sperrkantscheibe	Detent edged washer	Disque à bord d'arrêt			x					SKM 10
3	00 908 758 0	Sicherungsmutter	Locknut	Écrou hex			x					M 10
4	00 900 675 0	6kt-Schraube	Hex head bolt	Boulon tête hex			x					M 16 X 40
5	00 258 554 1	Winkelleiste -links	Angle bar -left	Barre de jarret -gauche			x					
6	00 909 912 1	Sperrkantscheibe	Detent edged washer	Disque à bord d'arrêt			x					SKM 16
7	00 908 716 1	Sicherungsmutter	Locknut	Écrou hex			x					M 16
8	00 908 712 0	Sicherungsmutter	Locknut	Écrou hex			x					M 18 X 1,5
9	00 910 512 2	Scheibe	Washer	Rondelle			x					21 X 37 X 3
10	00 232 261 1	Konuszapfen	Cone-tap	Cône-tapez			x					
11	00 900 674 0	6kt-Schraube	Hex head bolt	Boulon tête hex			x					M 16 X 35
12	00 900 632 0	6kt-Schraube	Hex head bolt	Boulon tête hex			x					M 10 X 16
13	00 909 502 0	Ringmutter	Annular nut	Ecrou a anneau			x					M 10
14	00 904 751 2	Flachrundschraube	Flat round bolt	Vis a tête bombée			x					M 10 X 20
15	00 232 941 3	Taktscheibe	Timing disc	Disque de synchronisation			x					
16	00 258 490 0	Sensorhalter	Sensor support	Support de capteur			x					
17	00 905 922 1	Gewindestift	Threaded pin	Goujon fileté			x					M 8 X 10
18	00 302 164 3	Namursensor	Namursensor	Namurcapteur			x					M 12 X 1
19	00 302 356 0	Kupplungsdose -2-polig	Female coupling -2-pole	Connecteur femelle -2-pôle			x					
20	00 302 214 3	Verbindungskabel	Connection cable	Cable de raccordement			x					
21	00 287 856 0	Buchse	Bushing	Douille			x					25 X 3.6 X 26
22	20 010 167 0	Konsole -für Getriebe	Panel -for gearbox	Console -pour carter			x					
23	00 901 132 1	6kt-Schraube	Hex head bolt	Boulon tête hex			x					M 16 X 55
24	00 900 636 0	6kt-Schraube	Hex head bolt	Boulon tête hex			x					M 10 X 25
25	20 010 168 0	Deckel	Cover	Couvercle			x					
26	00 908 701 0	Sicherungsmutter	Locknut	Écrou hex			x					M 12
27	00 909 910 1	Sperrkantscheibe	Detent edged washer	Disque à bord d'arrêt			x					SKM 12
28	00 258 438 1	Stützblech	Support plate	Tôle de support			x					
29	00 900 655 0	6kt-Schraube	Hex head bolt	Boulon tête hex			x					M 12 X 25
30	00 258 555 1	Winkelleiste -rechts	Angle bar -right	Barre de jarret -droite			x					
31	27 001 050 0	Doppelgelenk	Double universal joint	Joint à double cardan			x					1 3/8" Z= 6
32	00 910 643 1	Scheibe	Washer	Rondelle			x					13,5 X 44 X 4

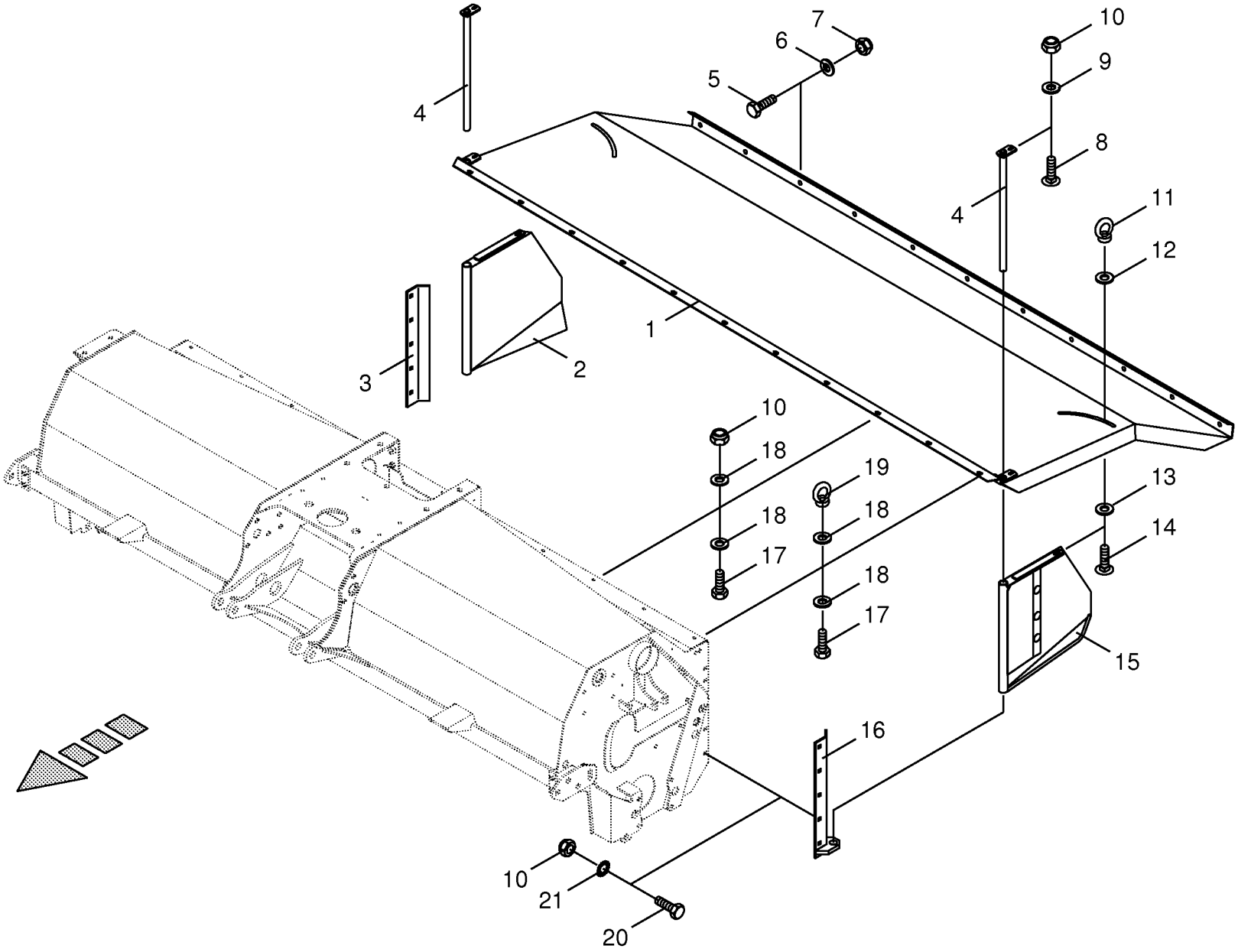

000 001 072 06 / 47.0

150 327 285 01

Schwadklappen - seitlich
Swath doors - lateral
Trappe d'andains - latérale

733401 -

000 001 072 06

150 327 285 1 **47.0**

Pos.	ID-Nr.	Benennung	Description	Description	Masch.-Nr-	CV	CRI					Bemerkung/Remarks/Remarque
1	00 258 435 1	Prallblech	Baffle plate	Tôle de chicane			x					
2	00 258 440 1	Schwadklappe	Swath door	Trappe d'andain			x					
3	00 232 120 0	Scharnierrohr	Hinged tube	Tube à charnière			x					
4	00 232 122 1	Seitenblech	Side plate	Tôle latérale			x					
5	00 900 614 0	6kt-Schraube	Hex head bolt	Boulon tête hex			x					M 8 X 20
6	00 910 603 0	Scheibe	Washer	Rondelle			x					8,4 X 24 X 2
7	00 908 706 0	Sicherungsmutter	Locknut	Écrou hex			x					M 8
8	00 904 754 2	Flachrundschraube	Flat round bolt	Vis a tête bombée			x					M 10 X 35
9	00 910 414 0	Scheibe	Washer	Rondelle			x					10,5 X 21 X 2
10	00 908 758 0	Sicherungsmutter	Locknut	Écrou hex			x					M 10
11	00 909 503 1	Ringmutter	Annular nut	Ecrou a anneau			x					M 12
12	00 910 609 0	Scheibe	Washer	Rondelle			x					13 X 37 X 3
13	00 910 347 0	Scheibe	Washer	Rondelle			x					17 X 37 X 3
14	00 904 884 2	Flachrundschraube	Flat round bolt	Vis a tête bombée			x					M 12 X 35
15	00 258 439 0	Schwadklappe	Swath door	Trappe d'andain			x					
16	00 232 121 1	Seitenblech	Side plate	Tôle latérale			x					
17	00 901 433 0	6kt-Schraube	Hex head bolt	Boulon tête hex			x					M 10 X 50
18	00 910 643 1	Scheibe	Washer	Rondelle			x					13,5 X 44 X 4
19	00 909 502 0	Ringmutter	Annular nut	Ecrou a anneau			x					M 10
20	00 900 639 0	6kt-Schraube	Hex head bolt	Boulon tête hex			x					M 10 X 40
21	00 909 909 1	Sperrkantscheibe	Detent edged washer	Disque à bord d'arrêt			x					SKM 10

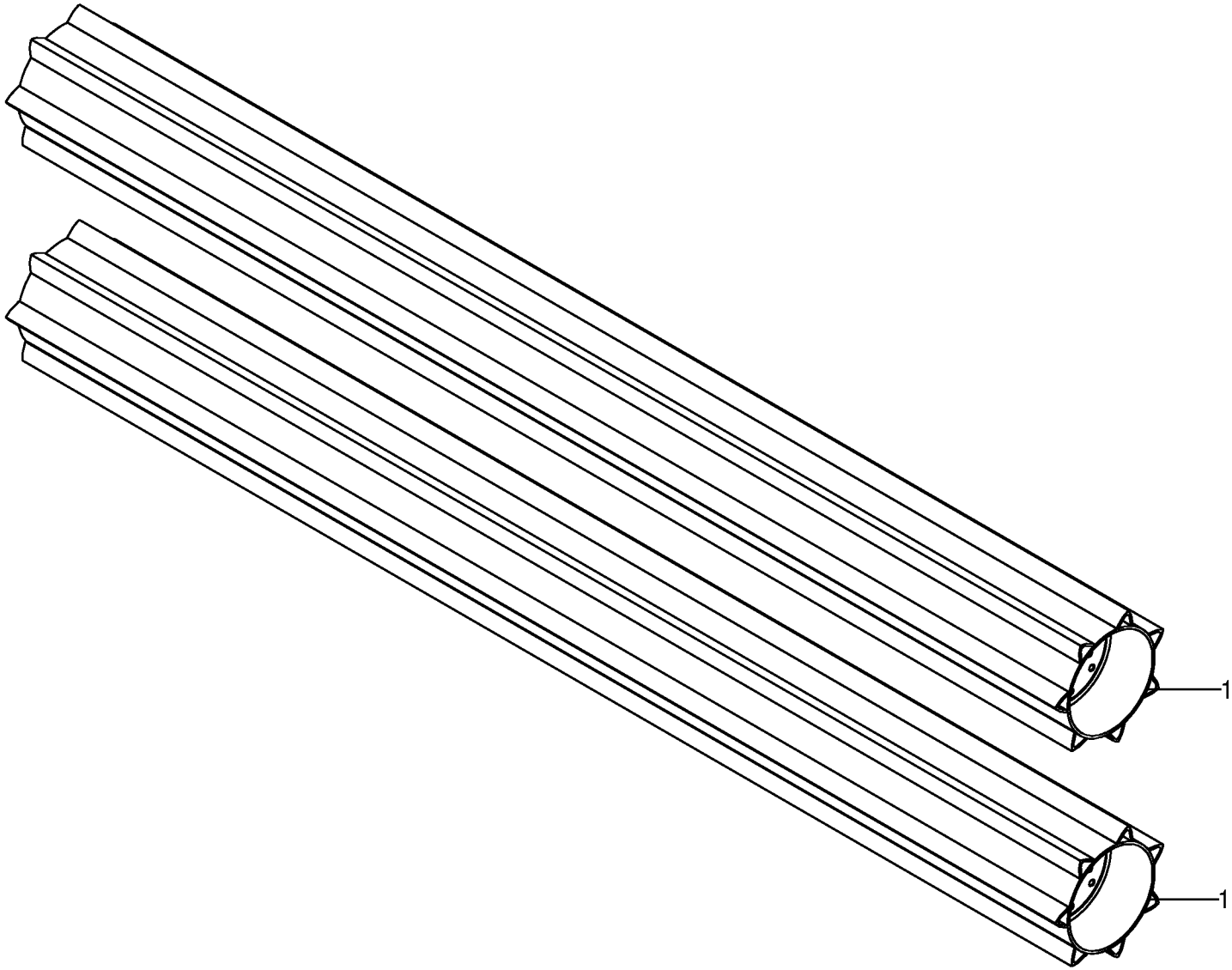

000 001 072 06 / 48.0

150 311 273 01

CRI-Walze -optional CRI-Roller CRI-Rouleau					733401 -	CV	CRI					000 001 072 06 150 311 273 1 48.0
Pos.	ID-Nr.	Benennung	Description	Description	Masch.-Nr-							Bemerkung/Remarks/Remarque
1	20 010 012 0	CRI-Walze -Stahl	CRI-Roller -steel	CRI-Rouleau -acier			x					

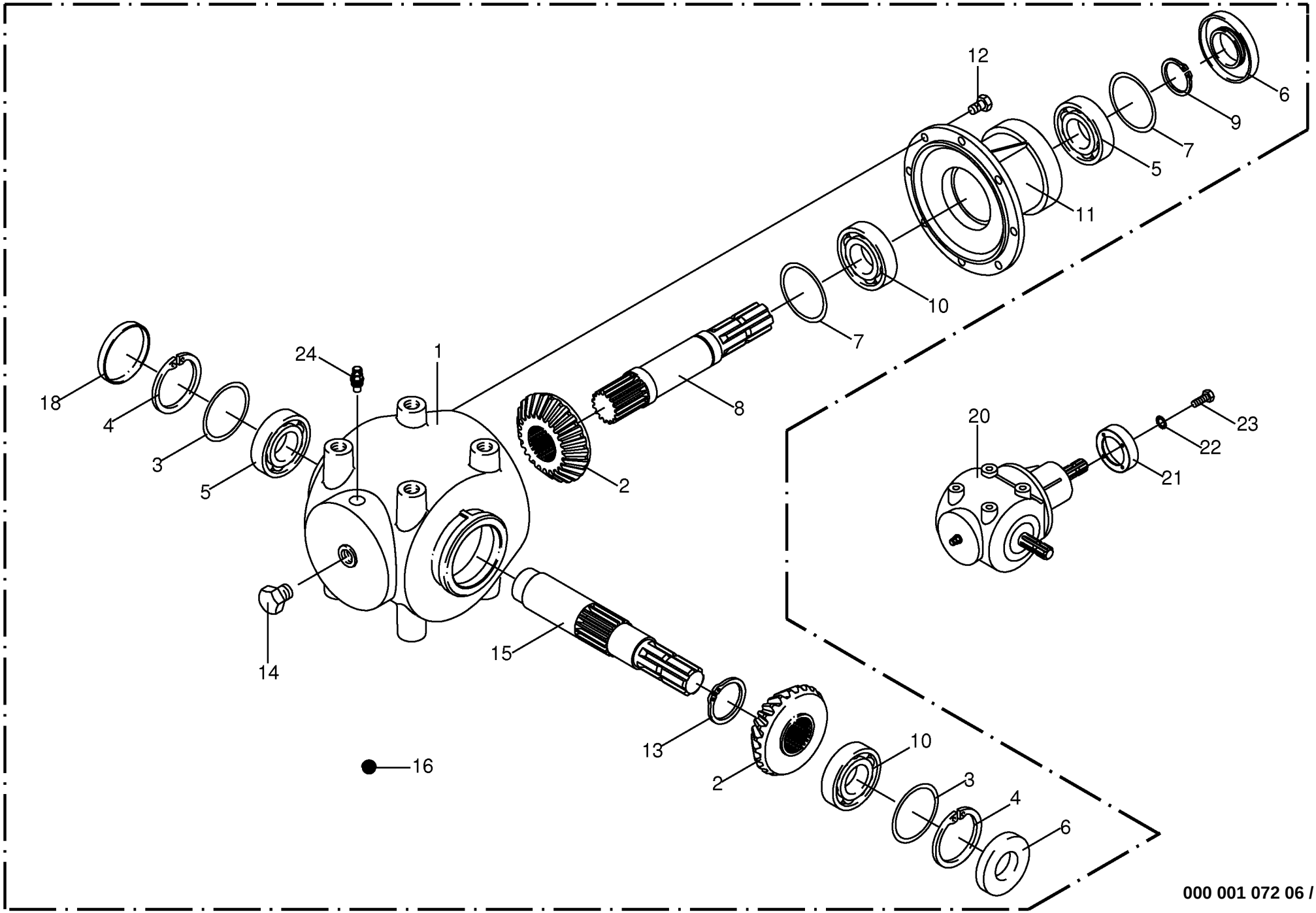

000 001 072 06 / 49.0

Hauptgetriebe - links CRI Comer
Main gearbox - left CRI
Carter principal - gauche CRI

733401 -

000 001 072 06

449 937 4 **49.0**

Pos.	ID-Nr.	Benennung	Description	Description	Masch.-Nr-	CV	CRI					Bemerkung/Remarks/Remarque
1	00 955 704 0	Getriebegehäuse	Gearbox housing	Carter du boîte de vitesses			x					
2	00 955 705 0	Kegelrad	Bevel wheel	Pignon conique			x					Z= 20
3	00 910 963 0	Passscheibe	Shim ring	Cale			x					63 X 80 X 0,5
	00 910 964 0	Passscheibe	Shim ring	Cale			x					63 X 80 X 1,0
4	00 911 673 0	Sicherungsring	Circlip	Circlip			x					80 X 2,5
5	00 930 138 0	Rillenkugellager	Grooved ball bearing	Roulement à gorge			x					6208
6	00 936 015 1	Radial-Wellendichtring	Radial-shaft sealing ring	Radial-bague d'étanchéité			x					AS 40 X 80 X 10
7	00 910 890 0	Passscheibe	Shim ring	Cale			x					40 X 50 X 0,5
	00 910 891 0	Passscheibe	Shim ring	Cale			x					40 X 50 X 1,0
8	00 955 706 0	Welle	Shaft	Arbre			x					
9	00 911 545 0	Sicherungsring	Circlip	Circlip			x					A 40 X 1,75
10	00 932 107 0	Kegelrollenlager	Taper roller bearing	Roulement à rouleaux coniques			x					30208 A
11	00 955 707 0	Getriebegehäuse	Gearbox housing	Carter du boîte de vitesses			x					
12	00 900 634 0	6kt-Schraube	Hex head bolt	Boulon tête hex			x					M 10 X 20
13	00 911 549 1	Sicherungsring	Circlip	Circlip			x					A 45 X 1,75
14	00 906 008 0	Verschlussschraube	Screw plug	Vis de calage			x					R 3/8"
15	00 955 709 0	Welle	Shaft	Arbre			x					
16	00 926 101 0	Getriebeöl -Id.-Nr.= 1ltr	Oil -Id.-no.= 1ltr	Huile -Id.-no.= 1ltr			1,5					API GL5 SAE 90
18	00 925 205 2	Verschlußdeckel	Core plug	Bouchon			x					Rd. 80
20	00 256 672 1	Getriebe -kpl.	Gearbox -cpl.	Boîte de vitesses -cpl.			x					
21	00 256 675 3	Adapterflansch	Adapter flange	Bride d'adaptateur			x					
22	00 909 908 1	Sperrkantscheibe	Detent edged washer	Disque à bord d'arrêt			x					SKM 8
23	00 900 253 1	6kt-Schraube	Hex head bolt	Boulon tête hex			x					M 8 X 12
24	00 919 832 0	Belüftungsfilter	Breather	Reniflard			x					R 3/8"

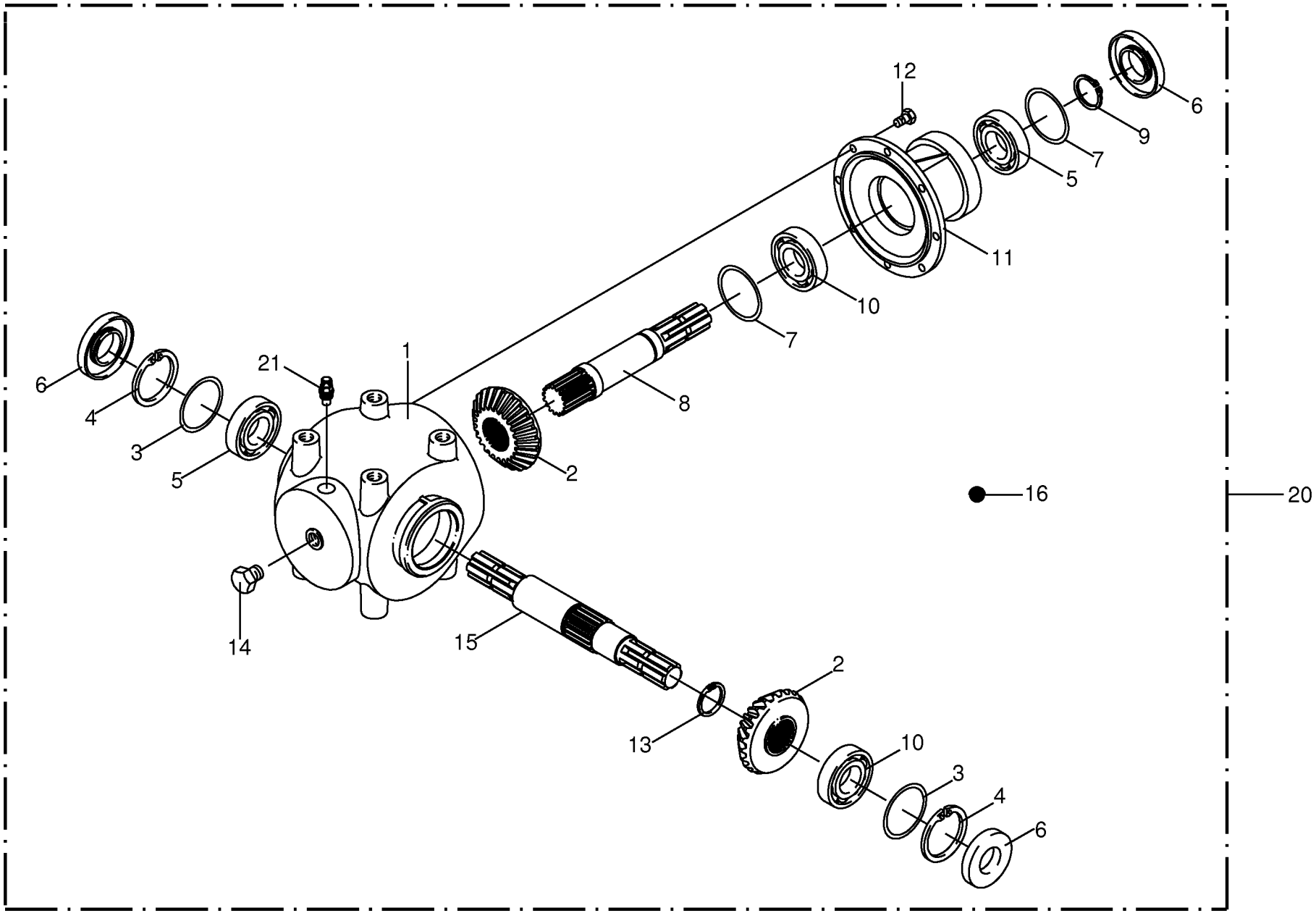

000 001 072 06 / 50.0

T-Getriebe - rechts CRI Comer T-Gearbox - right CRI T-Carter - droite CRI					733401 -	CV	CRI					000 001 072 06 444 241 2 50.0
Pos.	ID-Nr.	Benennung	Description	Description	Masch.-Nr-							Bemerkung/Remarks/Remarque
1	00 955 704 0	Getriebegehäuse	Gearbox housing	Carter du boîte de vitesses			x					
2	00 955 705 0	Kegelrad	Bevel wheel	Pignon conique			x					Z= 20
3	00 910 963 0	Passscheibe	Shim ring	Cale			x					63 X 80 X 0,5
	00 910 964 0	Passscheibe	Shim ring	Cale			x					63 X 80 X 1,0
4	00 911 673 0	Sicherungsring	Circlip	Circlip			x					80 X 2,5
5	00 930 138 0	Rillenkugellager	Grooved ball bearing	Roulement à gorge			x					6208
6	00 936 015 1	Radial-Wellendichtring	Radial-shaft sealing ring	Radial-bague d'étanchéité			x					AS 40 X 80 X 10
7	00 910 890 0	Passscheibe	Shim ring	Cale			x					40 X 50 X 0,5
	00 910 891 0	Passscheibe	Shim ring	Cale			x					40 X 50 X 1,0
8	00 955 706 0	Welle	Shaft	Arbre			x					
9	00 911 545 0	Sicherungsring	Circlip	Circlip			x					A 40 X 1,75
10	00 932 107 0	Kegelrollenlager	Taper roller bearing	Roulement à rouleaux coniques			x					30208 A
11	00 955 707 0	Getriebegehäuse	Gearbox housing	Carter du boîte de vitesses			x					
12	00 900 634 0	6kt-Schraube	Hex head bolt	Boulon tête hex			x					M 10 X 20
13	00 911 549 1	Sicherungsring	Circlip	Circlip			x					A 45 X 1,75
14	00 906 008 0	Verschlussschraube	Screw plug	Vis de calage			x					R 3/8"
15	00 955 708 0	Welle	Shaft	Arbre			x					
16	00 926 101 0	Getriebeöl -Id.-Nr.= 1ltr	Oil -Id.-no.= 1ltr	Huile -Id.-no.= 1ltr			1,5					API GL5 SAE 90
20	00 258 400 1	T-Getriebe -kpl.	T-Gearbox -cpl.	T-Boîte de vitesses -cpl.			x					
21	00 919 832 0	Belüftungsfilter	Breather	Reniflard			x					R 3/8"

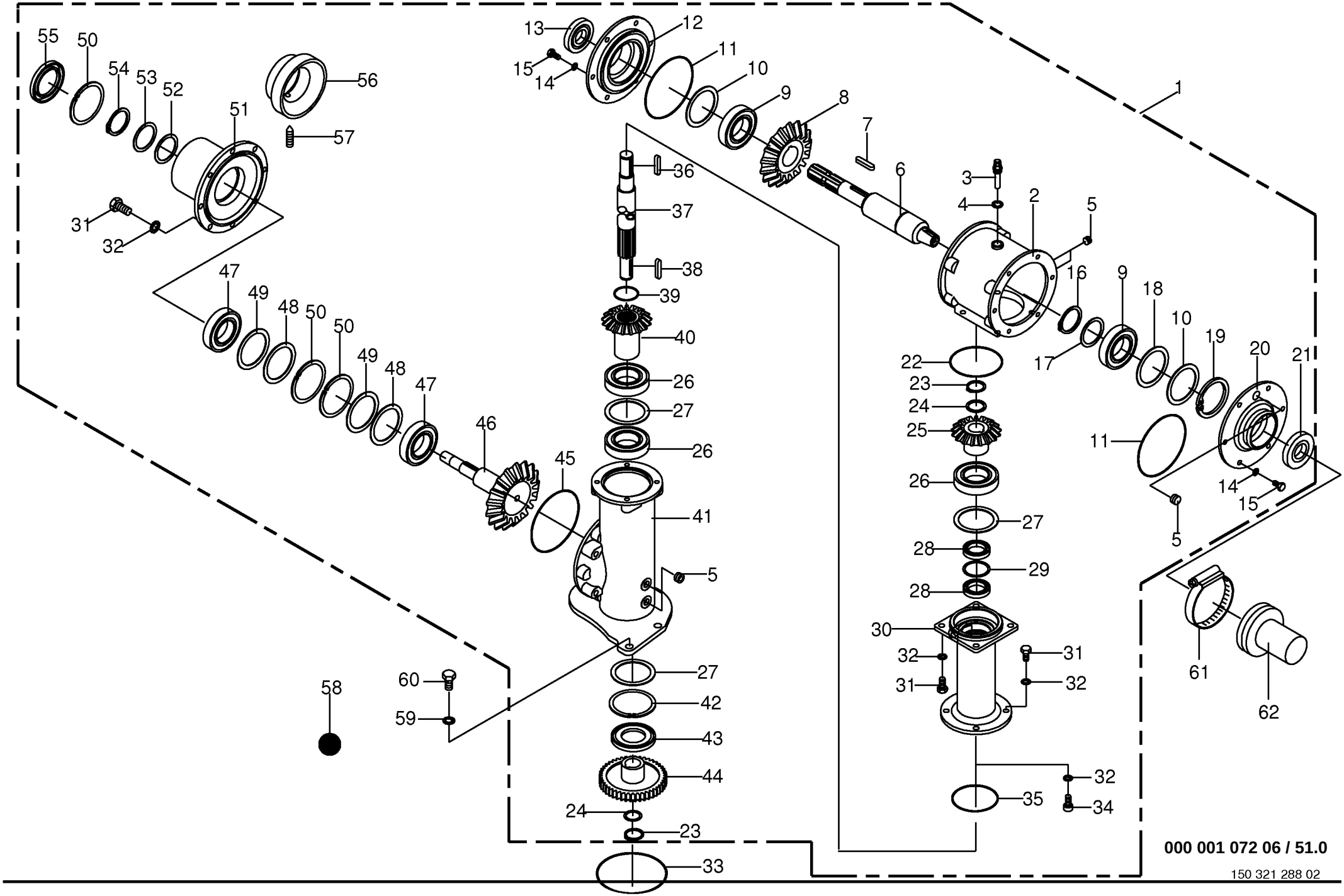
1
2
3
4
5
6
7
8
9
10
11
12
13
14
15
16
17
18
19
20
21
22
23
24
25
26
27
28
29
30
31
32
33
34
35
36
37
38
39
40
41
42
43
44
45
46
47
48
49
50
51
52
53
54
55
56
57
58
59
60
61
62
000 001 072 06 / 51.0
150 321 288 02

Getriebe - seitlich CRI
Gearbox - lateral CRI
Carter - laterale CRI

733401 -

000 001 072 06

150 321 288 2 **51.0**

Pos.	ID-Nr.	Benennung	Description	Description	Masch.-Nr-	CV	CRI					Bemerkung/Remarks/Remarque
1	20 030 463 0	Hauptgetriebe -kpl.	Main gearbox -cpl.	Boîte de vitesses principal - cpl.			x					
2	00 256 115 1	Gehäuse	Housing	Carter			x					
3	00 919 829 0	Belüftungsfilter	Breather	Reniflard			x					M 18 X 1,5
4	00 937 727 0	Dichtring	Gasket ring	Bague d'étanchéité			x					A 18 X 24 X 1,5
5	00 906 040 1	Verschlussschraube	Screw plug	Bouchon filete			x					M 18 X 1,5
6	20 030 326 0	Antriebswelle	Drive shaft	Arbre motrice			x					Rd. 60 X 384
7	00 915 338 1	Passfeder	Fit-in key	Clavette			x					A 10 X 8 X 56
8	00 256 118 2	Tellerrad	Crown wheel	Grande couronne			x					Z= 24
9	00 932 110 0	Kegelrollenlager	Taper roller bearing	Roulement à rouleaux coniques			x					30211 A
10	00 911 165 0	Passscheibe	Shim ring	Cale			x					90 X 100 X 0,1
	00 911 166 0	Passscheibe	Shim ring	Cale			x					90 X 100 X 0,3
	00 911 168 0	Passscheibe	Shim ring	Cale			x					90 X 100 X 1
	00 910 747 0	Stützscheibe	Supporting disc	Rondelle diélectrique			x					90 X 100 X 3,5
11	00 936 568 0	O-Ring	O-ring	Joint torique			x					154 X 3
12	00 256 117 1	Getriebedeckel	Gearbox cover	Couvercle du boîte de vitesses			x					
13	00 936 339 1	Radial-Wellendichtring	Radial-shaft sealing ring	Radial-bague d'étanchéité			x					A 35 X 80 X 13
14	00 909 909 1	Sperrkantscheibe	Detent edged washer	Disque à bord d'arrêt			x					SKM 10
15	00 900 636 0	6kt-Schraube	Hex head bolt	Boulon tête hex			x					M 10 X 25
16	00 911 557 1	Sicherungsring	Circlip	Circlip			x					A 55 X 2,0
17	00 910 703 1	Stützscheibe	Supporting disc	Rondelle diélectrique			x					S 55 X 68 X 3,0
18	00 910 747 0	Stützscheibe	Supporting disc	Rondelle diélectrique			x					90 X 100 X 3,5
19	00 911 686 0	Sicherungsring	Circlip	Circlip			x					I 100 X 3,0
20	20 030 291 0	Getriebedeckel	Gearbox cover	Couvercle du boîte de vitesses			x					
21	00 936 408 1	Radial-Wellendichtring	Radial-shaft sealing ring	Radial-bague d'étanchéité			x					A 55 X 100 X 13
22	00 937 586 0	O-Ring	O-ring	Joint torique			x					119,5 X 3
23	00 911 541 0	Sicherungsring	Circlip	Circlip			x					A 35 X 1,5
24	00 911 130 0	Passscheibe	Shim ring	Cale			x					35 X 45 X 0,1
	00 911 132 0	Passscheibe	Shim ring	Cale			x					35 X 45 X 0,3
	00 911 134 0	Passscheibe	Shim ring	Cale			x					35 X 45 X 1,0
	00 911 136 1	Passscheibe	Shim ring	Cale			x					35 X 45 X 2,0
25	20 030 277 0	Kegelrad	Bevel wheel	Pignon conique			x					Z= 17
26	00 930 351 0	Rillenkugellager	Grooved ball bearing	Roulement à gorge			x					6212 2RS
27	00 910 851 1	Passscheibe	Shim ring	Cale			x					90 X 110 X 0,1
	00 910 849 0	Passscheibe	Shim ring	Cale			x					90 X 110 X 0,5
	00 910 848 0	Passscheibe	Shim ring	Cale			x					90 X 110 X 1
28	00 936 352 3	Radial-Wellendichtring	Radial-shaft sealing ring	Radial-bague d'étanchéité			x					A 40 X 65 X 10
29	90 000 097 0	Passscheibe	Shim ring	Cale			x					52 X 65 X 2
30	20 030 273 0	Zwischengehäuse	Intermediate housing	Boîtier intermédiaire			x					

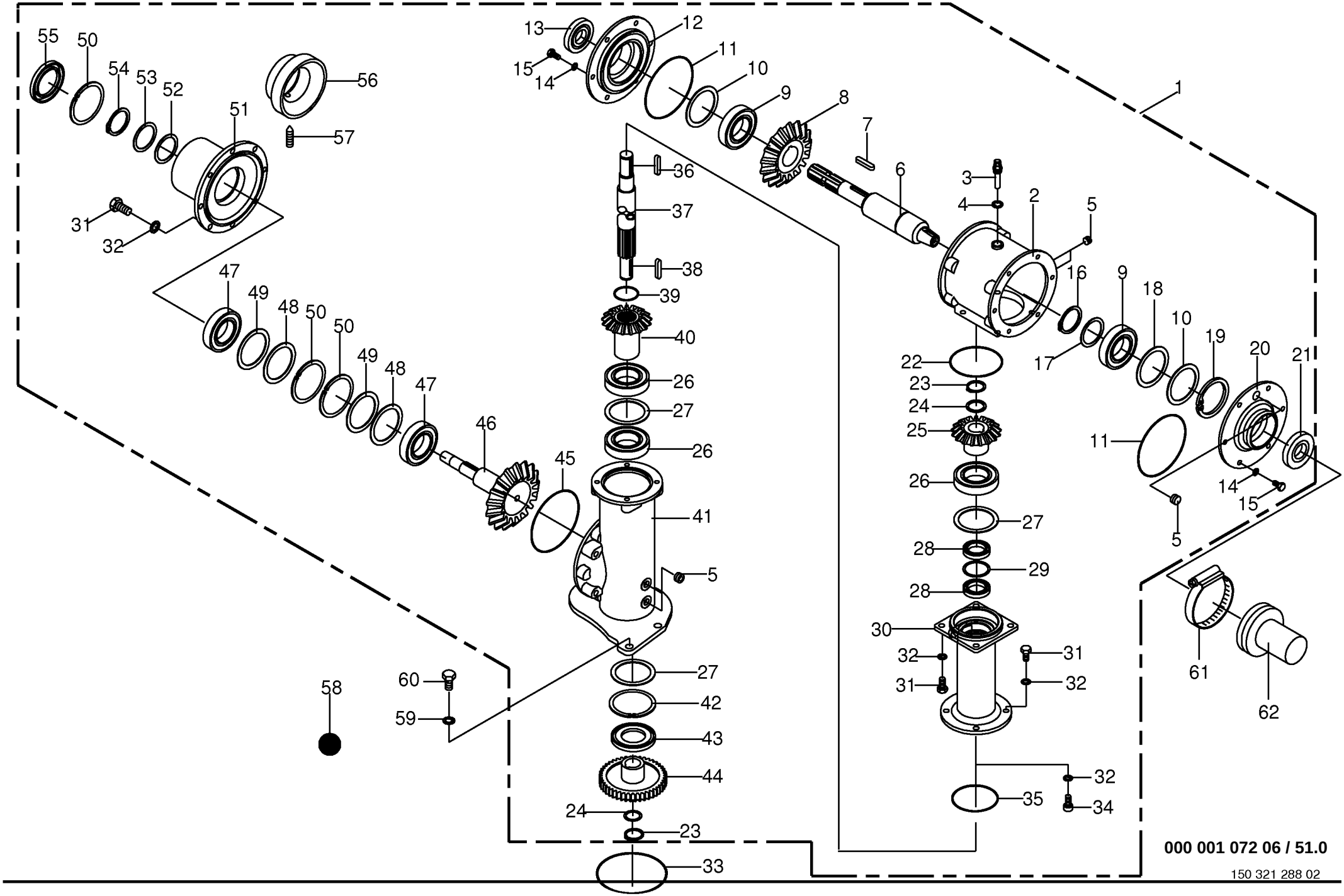
1
2
3
4
5
6
7
8
9
10
11
12
13
14
15
16
17
18
19
20
21
22
23
24
25
26
27
28
29
30
31
32
33
34
35
36
37
38
39
40
41
42
43
44
45
46
47
48
49
50
51
52
53
54
55
56
57
58
59
60
61
62
000 001 072 06 / 51.0
150 321 288 02

Getriebe - seitlich CRI Gearbox - lateral CRI Carter - laterale CRI					733401 -	CV	CRI					000 001 072 06 150 321 288 2 51.0
Pos.	ID-Nr.	Benennung	Description	Description	Masch.-Nr-							Bemerkung/Remarks/Remarque
31	00 900 655 0	6kt-Schraube	Hex head bolt	Boulon tête hex			x					M 12 X 25
32	00 909 910 1	Sperrkantscheibe	Detent edged washer	Disque à bord d'arrêt			x					SKM 12
33	00 937 568 0	O-Ring	O-ring	Joint torique			x					151,99 X 3,53
34	00 903 137 1	Zylinderschraube	Allen screw	Vis tête cylindrique			x					M 12 X 25
35	00 937 564 1	O-Ring	O-ring	Joint torique			x					100 X 4
36	00 915 127 0	Passfeder	Fit-in key	Clavette			x					B 10 X 8 X 50
37	00 258 123 2	Antriebswelle	Drive shaft	Arbre motrice			x					Rd. 42 X 680
38	00 915 122 0	Passfeder	Fit-in key	Clavette			x					A 10 X 8 X 40
39	90 000 227 0	O-Ring	O-ring	Joint torique			x					33 X 4
40	20 030 295 0	Kegelrad	Bevel wheel	Pignon conique			x					Z= 14
41	00 258 121 2	Getriebegehäuse	Gearbox housing	Carter du boîte de vitesses			x					
42	00 911 691 0	Sicherungsring	Circlip	Circlip			x					I 110 X 4,0
43	90 000 117 0	Radial-Wellendichtring	Radial-shaft sealing ring	Radial-bague d'étanchéité			x					AS 60 X 110 X 10
44	20 030 139 0	Stirnrad	Spur gear	Roue d'engrenage			x					Z= 36
45	00 937 621 0	O-Ring	O-ring	Joint torique			x					155 X 4
46	20 030 464 0	Kegelradwelle	Bevel wheel shaft	Arbre de pignion conique			x					Z= 26
47	00 932 109 0	Kegelrollenlager	Tap. roll. bearing	Roulem.roul.con.			x					30210 A
48	00 910 944 0	Passscheibe	Shim ring	Cale			x					80 X 90 X 0,1
	00 910 945 0	Passscheibe	Shim ring	Cale			x					80 X 90 X 0,3
	00 910 946 0	Passscheibe	Shim ring	Cale			x					80 X 90 X 0,5
	00 910 947 0	Passscheibe	Shim ring	Cale			x					80 X 90 X 1,0
49	00 910 744 0	Stützscheibe	Supporting disc	Rondelle diélectrique			x					S 70 X 90 X 3,5
50	00 911 680 0	Sicherungsring	Circlip	Circlip			x					90 X 3
51	00 258 122 1	Deckel	Cover	Couvercle			x					
52	00 910 900 0	Passscheibe	Shim ring	Cale			x					50 X 62 X 0,1
	00 910 902 0	Passscheibe	Shim ring	Cale			x					50 X 62 X 0,3
	00 910 903 0	Passscheibe	Shim ring	Cale			x					50 X 62 X 0,5
	00 910 904 0	Passscheibe	Shim ring	Cale			x					50 X 62 X 1,0
53	00 910 735 3	Stützscheibe	Supporting disc	Rondelle diélectrique			x					S 50 X 62 X 3,0
54	00 911 554 0	Sicherungsring	Circlip	Circlip			x					A 50 X 3,0
55	00 936 393 2	Radial-Wellendichtring	Radial-shaft sealing ring	Radial-bague d'étanchéité			x					B2 50 X 90 X 13
56	20 030 336 0	Schutzabdeckung	Protective cover	Écran			x					
57	90 000 133 0	Gewindestift	Threaded pin	Goujon fileté			x					M 10 X 25
58	00 926 101 0	Getriebeöl -Id.-Nr.= 1ltr	Oil -Id.-no.= 1ltr	Huile -Id.-no.= 1ltr			1,6					API GL5 SAE 90
59	00 909 912 1	Sperrkantscheibe	Detent edged washer	Disque à bord d'arrêt			x					SKM 16
60	00 900 675 0	6kt-Schraube	Hex head bolt	Boulon tête hex			x					M 16 X 40
61	00 924 050 1	Schneckengewindeschelle	Tube clip	Bride			x					120 - 140
62	27 001 201 0	Zapfwellenschutz	Guard	Tole de protection			x					Rd. 119/69 X 130

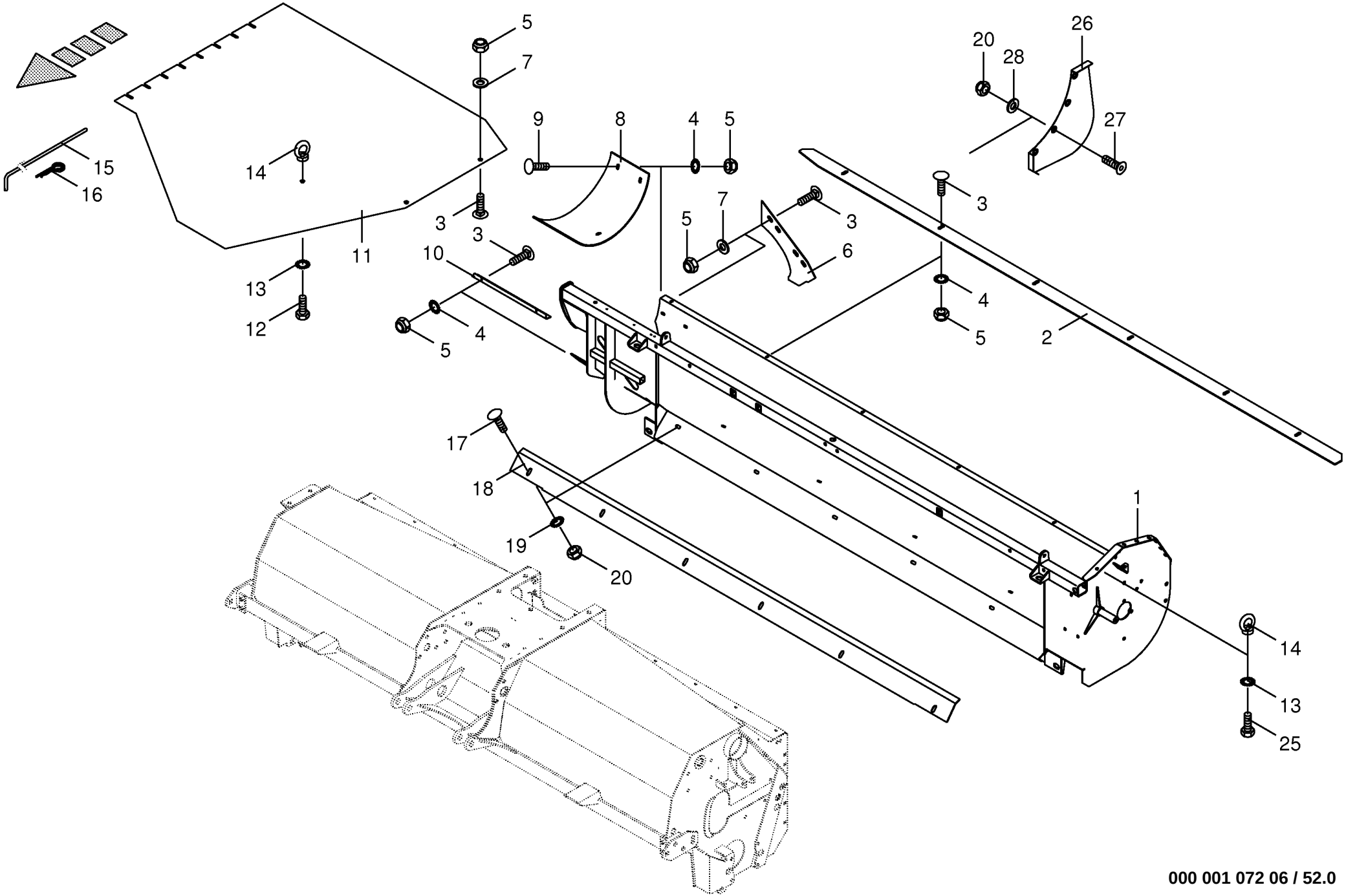

000 001 072 06 / 52.0

150 321 745 03

Schneckenwanne-seitl. CRI Auger trough-lateral CRI Auget de vis sans fin-later.CRI					733401 -	CV	CRI					000 001 072 06 150 321 745 3 52.0
Pos.	ID-Nr.	Benennung	Description	Description	Masch.-Nr-							Bemerkung/Remarks/Remarque
1	20 010 192 0	Schneckenwanne -links	Auger trough -left	Auget de vis sans fin -gauche			x					
	20 010 193 0	Schneckenwanne -rechts	Auger trough -right	Auget de vis sans fin -droite			x					
2	00 233 624 2	Abstreifblech -oben	Scraper plate -top	Tôle racleuse -en haut			x					
3	00 904 731 2	Flachrundschraube	Flat round bolt	Vis a tête bombée			x					M 8 X 20
4	00 909 908 1	Sperrkantscheibe	Detent edged washer	Disque à bord d'arrêt			x					SKM 8
5	00 908 706 0	Sicherungsmutter	Locknut	Écrou hex			x					M 8
6	20 010 155 0	Abstreifer	Stripper	Racleur			x					
7	00 910 603 0	Scheibe	Washer	Rondelle			x					8,4 X 24 X 2
8	20 010 157 0	Verlängerung -links	Extension -left	Rallonge -gauche			x					
	20 010 158 0	Verlängerung -rechts	Extension -right	Rallonge -droite			x					
9	00 904 730 1	Flachrundschraube	Flat round bolt	Vis a tête bombée			x					M 8 X 16
10	20 010 144 0	Winkelblech -links	Angle plate -left	Tôle de jarret -gauche			x					
	20 010 145 0	Winkelblech -rechts	Angle plate -right	Tôle de jarret -droite			x					
11	20 010 114 0	Pralltuch -links	Stout cloth -left	Toile deflectrice -gauche			x					
	20 010 115 0	Pralltuch -rechts	Stout cloth -right	Toile deflectrice -droite			x					
12	00 901 455 0	6kt-Schraube	Hex head bolt	Boulon tête hex			x					M 12 X 75
13	00 909 910 1	Sperrkantscheibe	Detent edged washer	Disque à bord d'arrêt			x					SKM 12
14	00 909 503 1	Ringmutter	Annular nut	Ecrou a anneau			x					M 12
15	00 233 779 0	Haltestange	Grip bar	Barre de soutien			x					Rd. 12 X 1204
16	00 917 104 1	Federstecker	Spring clip	Goupille elastique			x					4
17	00 904 751 2	Flachrundschraube	Flat round bolt	Vis a tête bombée			x					M 10 X 20
18	00 233 625 1	Abstreifblech	Scraper plate	Tôle racleuse			x					
19	00 909 909 1	Sperrkantscheibe	Detent edged washer	Disque à bord d'arrêt			x					SKM 10
20	00 908 758 0	Sicherungsmutter	Locknut	Écrou hex			x					M 10
25	00 900 653 0	6kt-Schraube	Hex head bolt	Boulon tête hex			x					M 12 X 20
26	20 011 847 0	Stufe -links	Step -left	Gradin -gauche			x					
27	00 904 049 0	Senkschraube	Countersunkscrew	Vis à tête fraisée			x					M 10 X 30
28	00 910 414 0	Scheibe	Washer	Rondelle			x					10,5 X 21 X 2

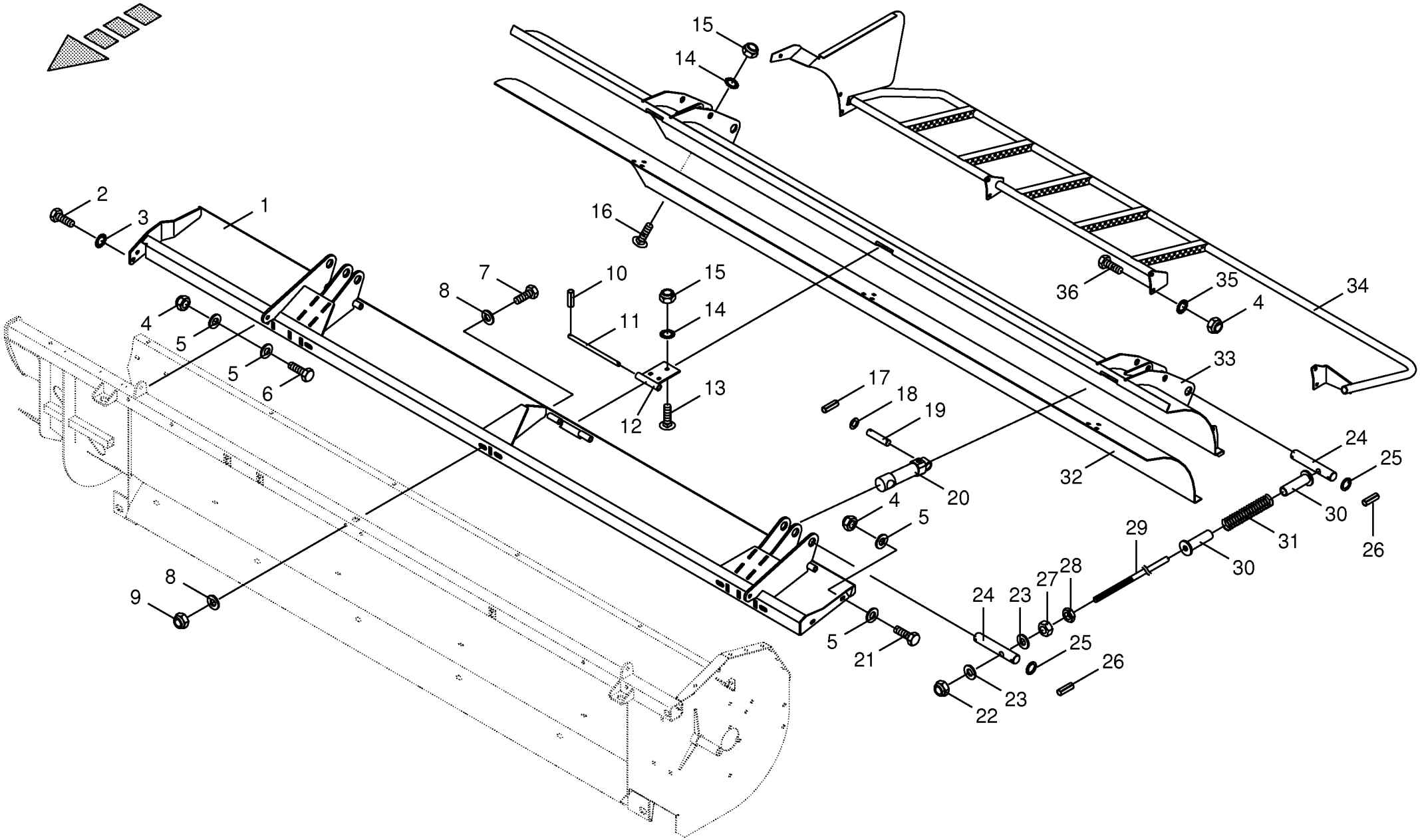

000 001 072 06 / 53.0

150 321 815 02

Hydraulische Schneckenhaube CRI
Hydraulic auger hood CRI
Cabochon hydraulique CRI

733401 -

000 001 072 06

150 321 815 2 **53.0**

Pos.	ID-Nr.	Benennung	Description	Description	Masch.-Nr-	CV	CRI					Bemerkung/Remarks/Remarque
1	20 010 085 0	Haubenkonsole -links	Hood console -left	Console capot -gauche			x					
	20 010 086 0	Haubenkonsole -rechts	Hood console -right	Console capot -droite			x					
2	00 900 657 0	6kt-Schraube	Hex head bolt	Boulon tête hex			x					M 12 X 35
3	00 909 910 1	Sperrkantscheibe	Detent edged washer	Disque à bord d'arrêt			x					SKM 12
4	00 908 758 0	Sicherungsmutter	Locknut	Écrou hex			x					M 10
5	00 910 414 0	Scheibe	Washer	Rondelle			x					10,5 X 21 X 2
6	00 900 636 0	6kt-Schraube	Hex head bolt	Boulon tête hex			x					M 10 X 25
7	00 900 362 0	6kt-Schraube	Hex head bolt	Boulon tête hex			x					M 12 X 90 -10.9
8	00 910 320 0	Scheibe	Washer	Rondelle			x					13 X 30 X 6
9	00 908 701 0	Sicherungsmutter	Locknut	Écrou hex			x					M 12
10	00 912 608 2	Spannhülse	Clamping sleeve	Douille de serrage			x					5 X 20
11	00 232 383 0	Bolzen	Pin	Boulon			x					Rd. 12 X 220
12	00 232 380 0	Scharnierplatte	Hinge plate	Plaque a charnière			x					
13	00 904 732 2	Flachrundschraube	Flat round bolt	Vis a tête bombée			x					M 8 X 25
14	00 909 908 1	Sperrkantscheibe	Detent edged washer	Disque à bord d'arrêt			x					SKM 8
15	00 908 706 0	Sicherungsmutter	Locknut	Écrou hex			x					M 8
16	00 904 731 2	Flachrundschraube	Flat round bolt	Vis a tête bombée			x					M 8 X 20
17	00 912 613 2	Spannhülse	Clamping sleeve	Douille de serrage			x					5 X 30
18	00 910 512 2	Scheibe	Washer	Rondelle			x					21 X 37 X 3
19	00 143 482 2	Bolzen	Pin	Boulon			x					Rd. 20 X 85
20	00 918 505 0	Hydraulikzylinder	Hydraulic cylinder	Vérin hydraulique			x					Zz 20/32 X 70/202
	00 918 805 0	Dichtungssatz	Sealing set	Jeu de joints			x					Zz 20/32
21	00 900 638 0	6kt-Schraube	Hex head bolt	Boulon tête hex			x					M 10 X 35
22	00 908 716 1	Sicherungsmutter	Locknut	Écrou hex			x					M 16
23	00 910 303 1	Scheibe	Washer	Rondelle			x					17 X 30 X 3
24	00 232 379 0	Bolzen	Pin	Boulon			x					Rd. 30 X 174
25	00 910 702 1	Stützscheibe	Supporting disc	Rondelle diélectrique			x					S 30 X 42 X 2,5
26	00 912 670 1	Spannstift	Roll pin	Goupille de serrage			x					8 X 40
27	00 908 220 0	6kt-Mutter	Hex nut	Écrou hex			x					M 16
28	00 908 620 0	6kt-Mutter -niedrige Form	Hex nut -low form	Écrou hex -Forme basse			x					M 16
29	00 232 378 1	Führungsstange	Guide rod	Barre de guidage			x					Rd. 16 X 475
30	00 232 381 0	Zentrierhülse	Centering sleeve	Douille à centrer			x					
31	00 230 120 0	Druckfeder	Pressure spring	Ressort de pression			x					Rd. 9 X 345
32	20 010 177 0	Verschleißblech -links	Wearing plate -left	Tôle d'usure -gauche			x					
	20 010 209 0	Verschleißblech -rechts	Wearing plate -right	Tôle d'usure -droite			x					
33	20 010 099 0	Haube -links	Hood -left	Capot -gauche			x					
	20 010 100 0	Haube -rechts	Hood -right	Capot -droite			x					
34	20 010 105 1	Schutzbügel -links	Guard bow -left	Arceau de protection -gauche			x					

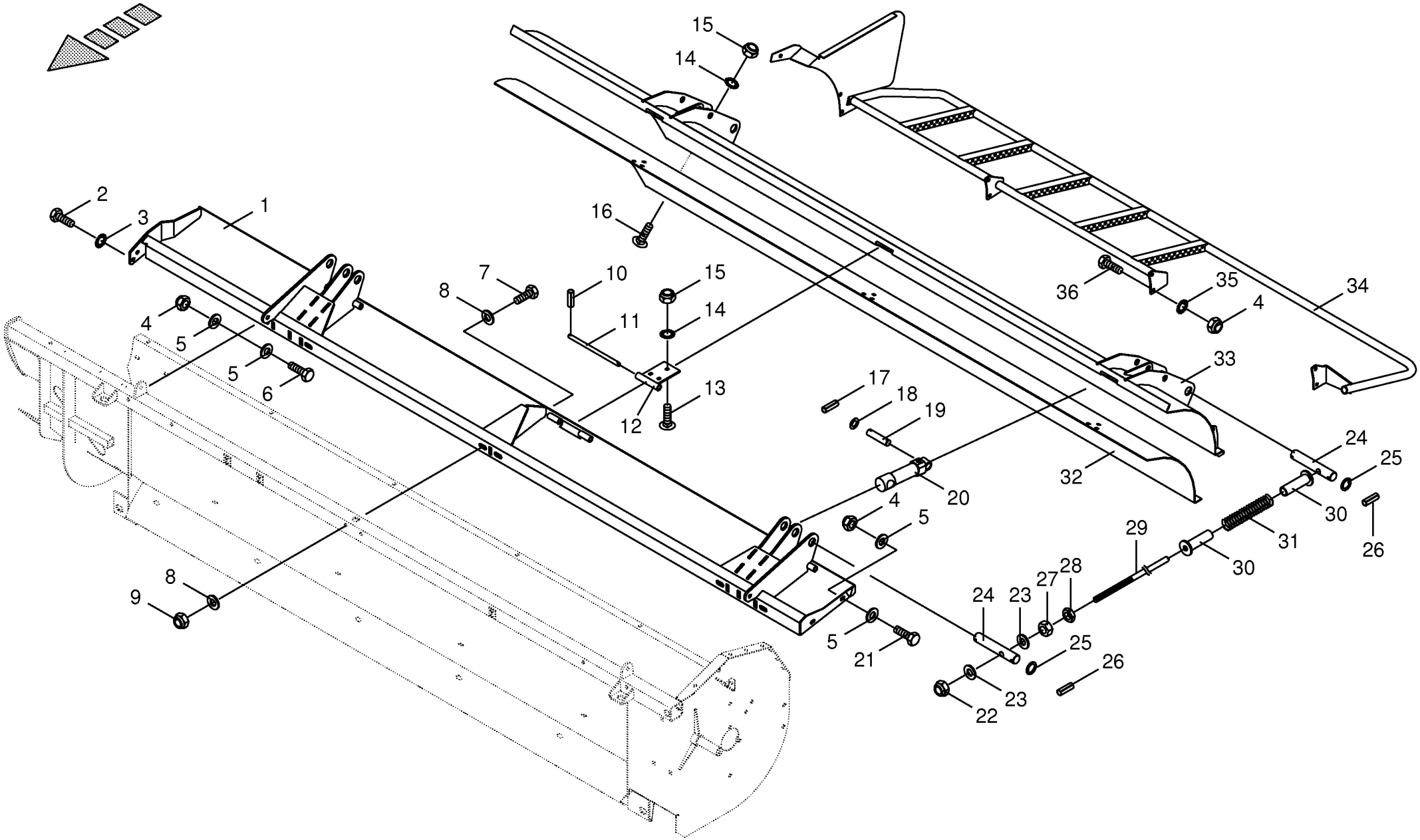

000 001 072 06 / 53.0

150 321 815 02

Hydraulische Schneckenhaube CRI Hydraulic auger hood CRI Cabochon hydraulique CRI					733401 -	CV	CRI					000 001 072 06 150 321 815 2 53.0
Pos.	ID-Nr.	Benennung	Description	Description	Masch.-Nr-							Bemerkung/Remarks/Remarque
	20 010 106 0	Schutzbügel -rechts	Guard bow -right	Arceau de protection -droite			x					
35	00 909 909 1	Sperrkantscheibe	Detent edged washer	Disque à bord d'arrêt			x					SKM 10
36	00 900 637 0	6kt-Schraube	Hex head bolt	Boulon tête hex			x					M 10 X 30

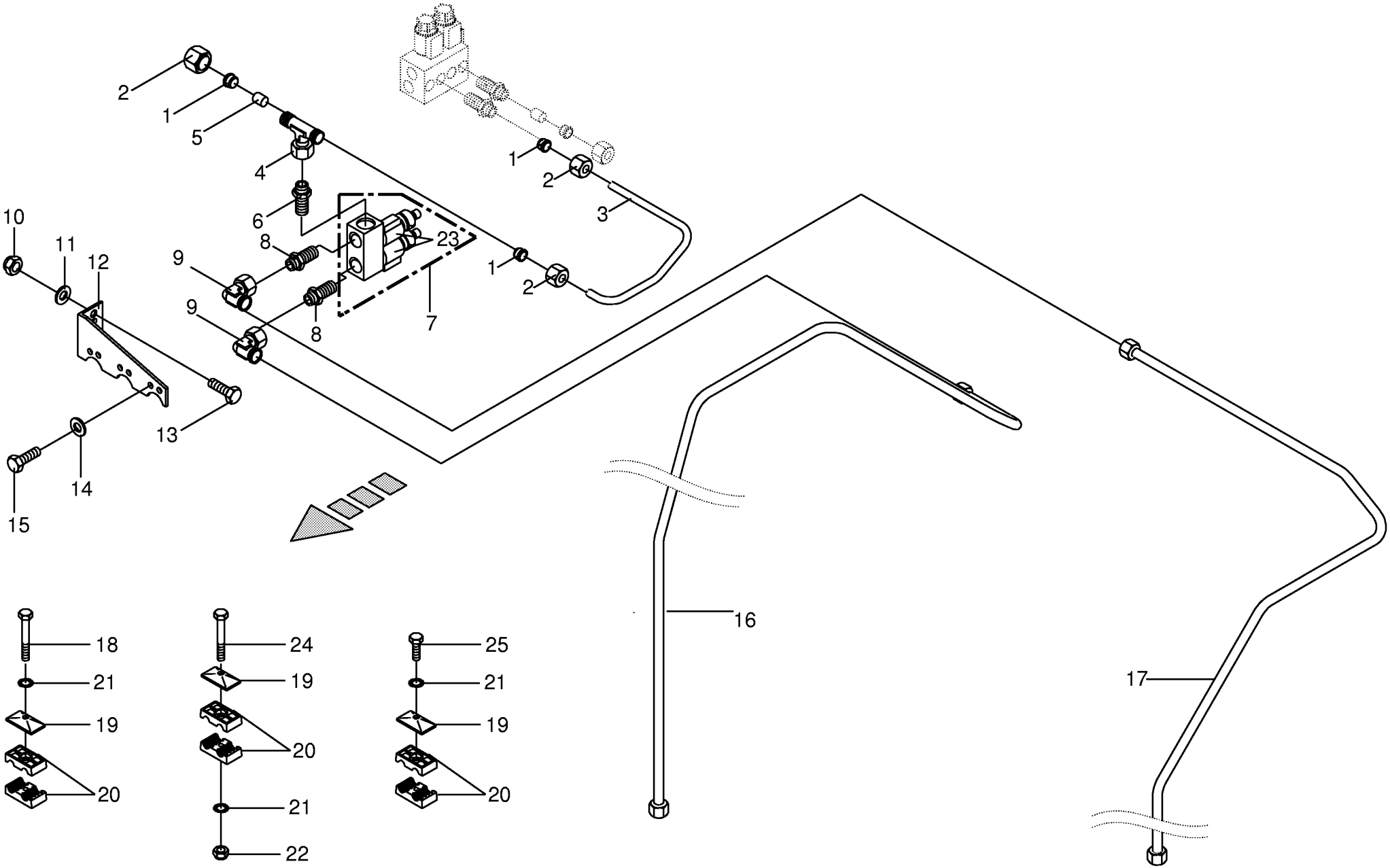

000 001 072 06 / 54.0

150 310 922 01

Hydraulik - Schneckenhaube CRI
Hydraulic Auger Hood CRI
Cabochon Hydraulique CRI

733401 -

000 001 072 06

150 310 922 1 **54.0**

Pos.	ID-Nr.	Benennung	Description	Description	Masch.-Nr-	CV	CRI					Bemerkung/Remarks/Remarque
1	00 921 046 1	Schneidring	Cutting ring	Baque coupante			x					L 12
2	00 921 206 0	Überwurfmutter	Nozzle disc cap	Écrou de buse-pastille			x					AL 12
3	00 233 378 2	Hydraulikleitung	Hydraulic line	Ligne hydraulique			x					12 X 1,5
4	00 921 077 1	T-Stutzen	T connector	Raccord T reglable			x					M 18 X 1,5
5	00 280 411 1	Stopfen	Plug	Bouchon			x					Rd. 12 X 20
6	00 920 901 1	Einschraubstutzen	Male connector	Raccord filet			x					M 18 X 1,5
7	00 919 001 0	Steuerblock	Control bloc	Bloc de commande			x					
8	00 921 060 2	Einschraubstutzen	Male connector	Raccord filet			x					L 12 MB
9	00 921 067 1	Stutzen	Lug	Tubulure			x					M 18 X 1,5
10	00 908 758 0	Sicherungsmutter	Locknut	Écrou hex			x					M 10
11	00 910 414 0	Scheibe	Washer	Rondelle			x					10,5 X 21 X 2
12	00 233 386 1	Winkel -optional	Angle -optional	Angle -optionnel			x					
13	00 900 637 0	6kt-Schraube	Hex head bolt	Boulon tête hex			x					M 10 X 30
14	00 910 413 0	Scheibe	Washer	Rondelle			x					8,4 X 17 X 1,6
15	00 900 614 0	6kt-Schraube	Hex head bolt	Boulon tête hex			x					M 8 X 20
16	00 233 431 1	Hydraulikleitung -inkl.	Hydraulic line -incl. nozzle disc	Ligne hydraulique -incl. écrou de			x					12 X 1,5
		Überwurfmutter, Schneidring	cap, cutting ring	buse-pastille, baque coupante								
17	00 233 681 0	Hydraulikleitung -inkl.	Hydraulic line -incl. nozzle disc	Ligne hydraulique -incl. écrou de			x					12 X 1,5
		Überwurfmutter, Schneidring	cap, cutting ring	buse-pastille, baque coupante								
18	00 901 425 0	6kt-Schraube	Hex head bolt	Boulon tête hex			x					M 8 X 60
19	00 925 134 0	Deckplatte	Cover plate	Plaque de recouvrement			x					
20	00 925 105 0	Schelle -2 Hälften	Clamp -2 halves	Collier de serrage -2 moitiés			x					Bo.= 12/12
21	00 909 908 1	Sperrkantscheibe	Detent edged washer	Disque à bord d'arrêt			x					SKM 8
22	00 908 706 0	Sicherungsmutter	Locknut	Écrou hex			x					M 8
23	00 919 069 0	2/2 Wegeventil	2/2 directional control valve	Valve 2/2 avec accumul. d'pres			x					12 V
	00 919 070 0	Magnetspule	Solenoid coil	Bobine d'electro-aimant			x					12 V
24	00 901 008 1	6kt-Schraube	Hex head bolt	Boulon tête hex			x					M 8 X 80
25	00 900 201 0	6kt-Schraube	Hex head bolt	Boulon tête hex			x					M 8 X 35

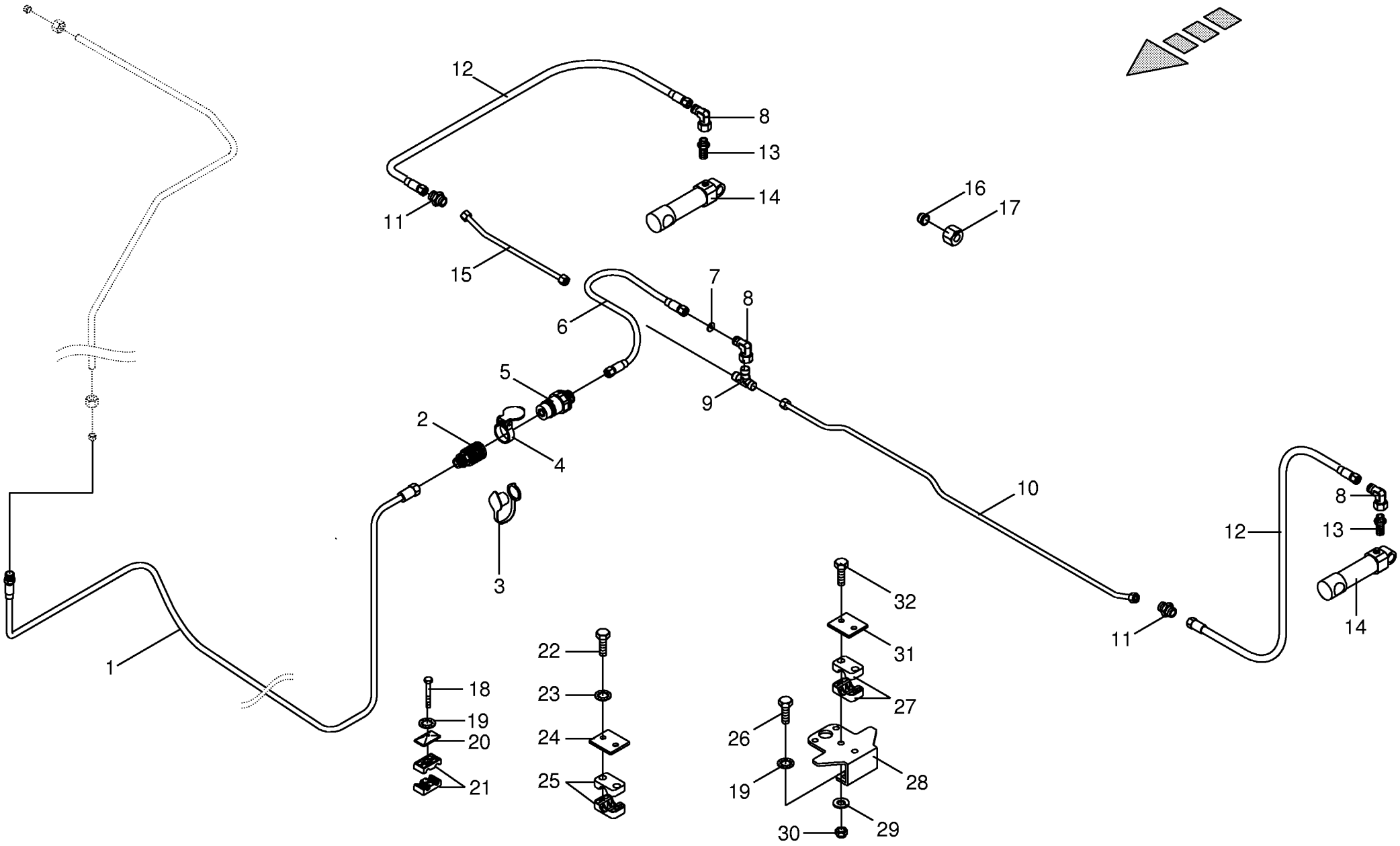

000 001 072 06 / 55.0

150 310 923 02

Hydraulik - Schneckenhaube CRI
Hydraulic Auger Hood CRI
Cabochon Hydraulique CRI

733401 -

000 001 072 06

150 310 923 2 **55.0**

Pos.	ID-Nr.	Benennung	Description	Description	Masch.-Nr-	CV	CRI					Bemerkung/Remarks/Remarque
1	00 920 065 2	Hochdruckschlauchleitung	High pressure hose line	Conduite de tuyau haute pression			x					Lg.= 4320
2	00 919 323 0	Kupplungsmuffe	Sleeve	Cache poussiere			x					M 18 X 1,5
3	00 921 176 0	Staubstecker -rot	Dust cap -red	Manchon anti-poussiere -rouge			x					
4	00 921 171 1	Staubmuffe -rot	Dust cap -red	Manchon anti-poussiere -rouge			x					
5	00 921 145 0	Kupplungsstecker	Plug	Coupleur male			x					M 18 X 1,5
6	00 920 971 0	Hochdruckschlauch	High pressure hose	Flexible			x					Lg.= 900
7	00 340 687 2	Drosselscheibe	Throttling disc	Disque d'etranglement			x					1,0 X 11 X 1,5
8	00 921 067 1	Stutzen	Lug	Tubulure			x					M 18 X 1,5
9	00 921 077 1	T-Stutzen	T connector	Raccord T reglable			x					M 18 X 1,5
10	20 010 210 0	Hydraulikleitung -links	Hydraulic line -left	Ligne hydraulique -gauche			x					12 X 1,5
	20 010 211 0	Hydraulikleitung -rechts	Hydraulic line -right	Ligne hydraulique -droite			x					12 X 1,5
11	00 921 054 1	Verbindungsstutzen	Connector	Raccord			x					M 18 X 1,5
12	00 920 971 0	Hochdruckschlauch	High pressure hose	Flexible			x					Lg.= 900
13	00 919 630 0	Einschraubstutzen	Male connector	Raccord filet			x					L 12/G 1/4"
14	00 918 505 0	Hydraulikzylinder	Hydraulic cylinder	Vérin hydraulique			x					Zz 20/32 X 70/202
	00 918 805 0	Dichtungssatz	Sealing set	Jeu de joints			x					Zz 20/32
15	00 233 763 0	Hydraulikleitung	Hydraulic line	Ligne hydraulique			x					12 X 1,5
16	00 921 046 1	Schneidring	Cutting ring	Baque coupante			x					L 12
17	00 921 206 0	Überwurfmutter	Nozzle disc cap	Écrou de buse-pastille			x					AL 12
18	00 900 244 0	6kt-Schraube	Hex head bolt	Boulon tête hex			x					M 6 X 50
19	00 909 908 1	Sperrkantscheibe	Detent edged washer	Disque à bord d'arrêt			x					SKM 8
20	00 925 134 0	Deckplatte	Cover plate	Plaque de recouvrement			x					
21	00 925 108 0	Schelle -2 Hälften	Clamp -2 halves	Collier de serrage -2 moitiés			x					Bo.= 15/15
22	00 901 028 1	6kt-Schraube	Hex head bolt	Boulon tête hex			x					M 6 X 30
23	00 909 906 1	Sperrkantscheibe	Detent edged washer	Disque à bord d'arrêt			x					SKM 6
24	00 925 136 0	Deckplatte	Cover plate	Plaque de recouvrement			x					
25	00 925 107 1	Schelle -2 Hälften	Clamp -2 halves	Collier de serrage -2 moitiés			x					Bo.= 12
26	00 900 614 0	6kt-Schraube	Hex head bolt	Boulon tête hex			x					M 8 X 20
27	00 925 102 1	Schelle	Clamp	Collier de serrage			x					Bo.= 18
28	20 010 061 0	Sensorhalter	Sensor support	Support de capteur			x					
29	00 910 411 1	Scheibe	Washer	Rondelle			x					6,4 X 12,5 X 1,6
30	00 908 704 1	Sicherungsmutter	Locknut	Écrou hex			x					M 6
31	00 925 145 0	Deckplatte	Cover plate	Plaque de recouvrement			x					
32	00 901 034 2	6kt-Schraube	Hex head bolt	Boulon tête hex			x					M 6 X 60

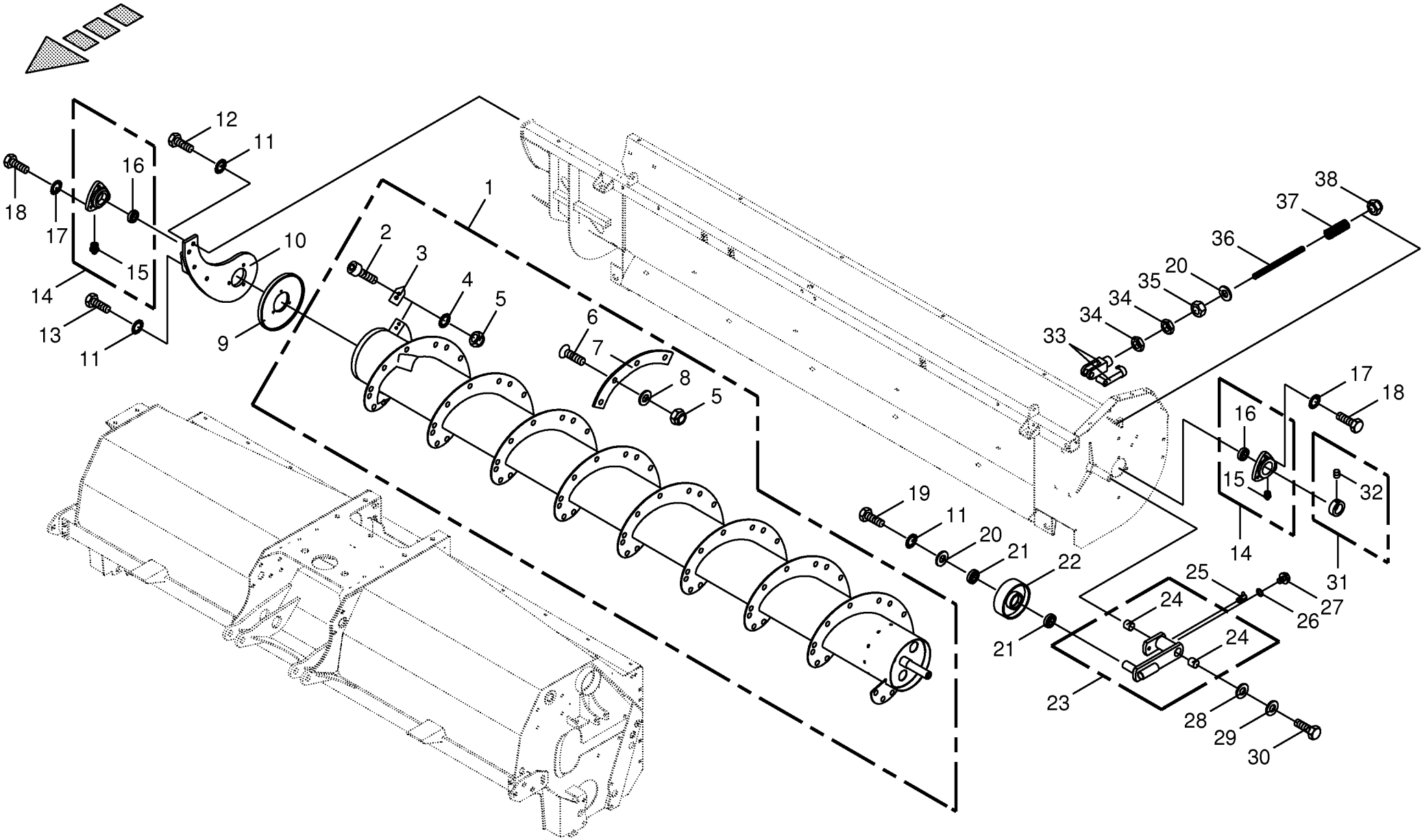

000 001 072 06 / 56.0

150 321 753 01

Schnecke - links und rechts CRI
Auger - left and right CRI
Vis d`amenee - gauche et droite CRI

733401 -

000 001 072 06

150 321 753 1 **56.0**

Pos.	ID-Nr.	Benennung	Description	Description	Masch.-Nr-	CV	CRI					Bemerkung/Remarks/Remarque
1	20 010 130 0	Schnecke -links	Auger -left	Vis d'amenée -gauche			x					
	20 010 131 0	Schnecke -rechts	Auger -right	Vis d'amenée -droite			x					
2	00 903 077 1	Zylinderschraube	Allen screw	Vis tête cylindrique			x					M 8 X 25
3	20 010 143 0	Räumer	Stripper	Deflecteur			x					
4	00 909 908 1	Sperrkantscheibe	Detent edged washer	Disque à bord d'arrêt			x					SKM 8
5	00 908 706 0	Sicherungsmutter	Locknut	Écrou hex			x					M 8
6	00 904 024 1	Senkschraube	Countersunkscrew	Vis à tête fraisée			x					M 8 X 20
7	20 010 074 0	Verschleißblech -links	Wearing plate -left	Tôle d'usure -gauche			22					
	20 010 075 0	Verschleißblech -rechts	Wearing plate -right	Tôle d'usure -droite			22					
8	00 910 603 0	Scheibe	Washer	Rondelle			x					8,4 X 24 X 2
9	00 232 285 2	Abstreifer	Stripper	Racleur			x					
10	20 010 118 0	Lagerhalter -links	Bearing support -left	Support de palier -gauche			x					
	20 010 119 0	Lagerhalter -rechts	Bearing support -right	Support de palier -droite			x					
11	00 909 910 1	Sperrkantscheibe	Detent edged washer	Disque à bord d'arrêt			x					SKM 12
12	00 900 657 0	6kt-Schraube	Hex head bolt	Boulon tête hex			x					M 12 X 35
13	00 901 122 0	6kt-Schraube	Hex head bolt	Boulon tête hex			x					M 12 X 70
14	00 934 130 0	Flanschlager	Flange bearing	Palier a bride			x					
15	00 919 105 0	Kegel-Schmiernippel	Cone-grease nipple	Quille-graisseur			x					AM 8 X 1
16	00 934 617 0	Rillenkugellager	Grooved ball bearing	Roulement à gorge			x					GEM 207
17	00 909 909 1	Sperrkantscheibe	Detent edged washer	Disque à bord d'arrêt			x					SKM 10
18	00 900 636 0	6kt-Schraube	Hex head bolt	Boulon tête hex			x					M 10 X 25
	00 900 637 0	6kt-Schraube	Hex head bolt	Boulon tête hex			x					M 10 X 30
19	00 900 655 0	6kt-Schraube	Hex head bolt	Boulon tête hex			x					M 12 X 25
20	00 910 609 0	Scheibe	Washer	Rondelle			x					13 X 37 X 3
21	00 930 506 0	Rillenkugellager	Grooved ball bearing	Roulement à gorge			x					6006 2RS
22	00 229 942 2	Spannrolle	Jockey pulley	Galet tendeur			x					Rd. 153 X 50
23	00 258 599 0	Riemenspanner	Belt tensioner	Tendeur de courroie			x					
24	00 934 920 0	Lagerbuchse	Bearing bush	Coussinet			x					30 X 34 X 30
25	00 919 106 0	Kegel-Schmiernippel	Cone-grease nipple	Quille-graisseur			x					BM 8 X 1
26	00 937 708 0	Dichtring	Gasket ring	Bague d'étanchéité			x					A 8 X 11,5 X 1
27	00 906 003 1	Verschlussschraube	Screw plug	Vis de calage			x					M 8 X 1
28	00 910 702 1	Stützscheibe	Supporting disc	Rondelle diélectrique			x					S 30 X 42 X 2,5
29	00 910 643 1	Scheibe	Washer	Rondelle			x					13,5 X 44 X 4
30	00 900 653 0	6kt-Schraube	Hex head bolt	Boulon tête hex			x					M 12 X 20
31	00 911 320 1	Stellring	Collar	Bague d'arrêt			x					35 X 56 X 16
32	00 905 922 1	Gewindestift	Threaded pin	Goujon fileté			x					M 8 X 10
33	00 927 101 1	Gabelkopf kpl.	Clevis cpl.	Chape cpl.			x					G 12 X 48
34	00 908 515 1	6kt-Mutter	Hex nut	Écrou hex			x					M 12

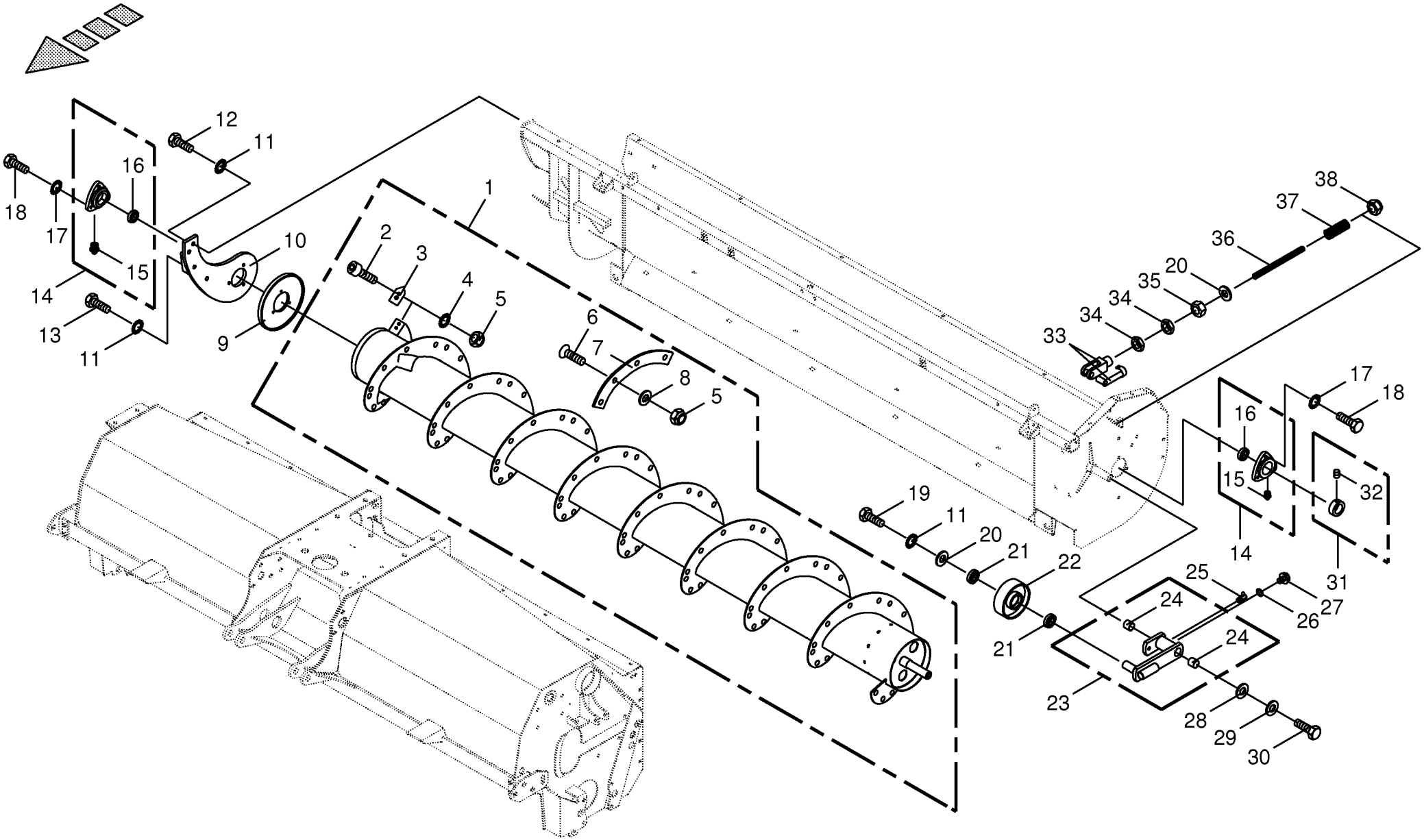

000 001 072 06 / 56.0

150 321 753 01

Schnecke - links und rechts CRI Auger - left and right CRI Vis d`amenee - gauche et droite CRI					733401 -	CV	CRI					000 001 072 06 150 321 753 1 56.0
Pos.	ID-Nr.	Benennung	Description	Description	Masch.-Nr-							Bemerkung/Remarks/Remarque
35	00 908 215 0	6kt-Mutter	Hex nut	Écrou hex			x					M 12
36	00 231 444 1	Gewindebolzen	Threaded bolt	Boulon fileté			x					Rd. 12 X 170
37	00 093 023 1	Druckfeder	Pressure spring	Ressort de pression			x					7 X 28 X 125
38	00 908 701 0	Sicherungsmutter	Locknut	Écrou hex			x					M 12

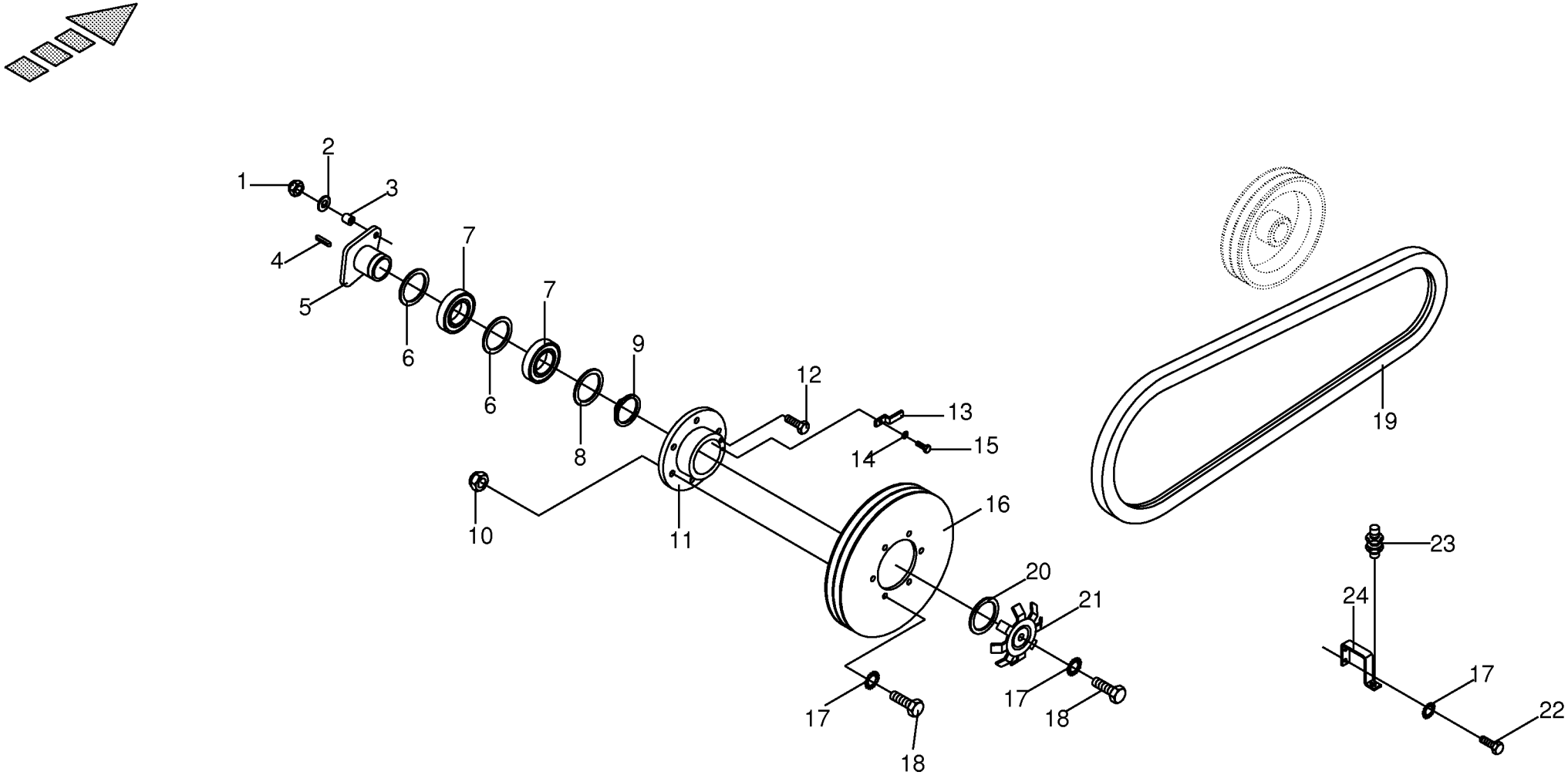

000 001 072 06 / 57.0

150 321 706 01

Schneckenantrieb - rechts und links CRI
Auger gear - right and left CRI
Vis d´amenee entraînement - droite et gauche CRI

733401 -

000 001 072 06

150 321 706 1 **57.0**

Pos.	ID-Nr.	Benennung	Description	Description	Masch.-Nr-	CV	CRI					Bemerkung/Remarks/Remarque
1	00 908 706 0	Sicherungsmutter	Locknut	Écrou hex			x					M 8
2	00 910 603 0	Scheibe	Washer	Rondelle			x					8,4 X 24 X 2
3	00 912 555 0	Buchse	Bushing	Douille			x					A 8,0 X 10
4	00 915 040 0	Passfeder	Fit-in key	Clavette			x					A 10 X 6 X 56
5	00 233 657 0	Mitnehmer	Tappet	Douille d'accouplement			x					
6	00 910 904 0	Passscheibe	Shim ring	Cale			x					50 X 62 X 1,0
7	00 930 152 0	Rillenkugellager	Grooved ball bearing	Roulement à gorge			x					6010 2RS
8	00 910 735 3	Stützscheibe	Supporting disc	Rondelle diélectrique			x					S 50 X 62 X 3,0
9	00 911 553 0	Sicherungsring	Circlip	Circlip			x					A 50 X 2,0
10	00 908 758 0	Sicherungsmutter	Locknut	Écrou hex			x					M 10
11	00 233 635 0	Nabenflansch	Hub flange	Bride à moyeu			x					
12	00 901 049 1	6kt-Schraube	Hex head bolt	Boulon tête hex			x					M 8 X 70
13	00 233 668 0	Sicherungsblech	Locking plate	Tôle de sécurité			x					
14	00 909 908 1	Sperrkantscheibe	Detent edged washer	Disque à bord d'arrêt			x					SKM 8
15	00 900 614 0	6kt-Schraube	Hex head bolt	Boulon tête hex			x					M 8 X 20
16	00 232 361 0	Keilriemenscheibe	V-belt pulley	Poulie à gorges			x					Dw 270 (700 U/min)
17	00 909 909 1	Sperrkantscheibe	Detent edged washer	Disque à bord d'arrêt			x					SKM 10
18	00 900 636 0	6kt-Schraube	Hex head bolt	Boulon tête hex			x					M 10 X 25
19	00 921 552 0	Keilriemen	V-belt	Courroie trapézoïdale			x					Lg.= 2240
20	00 910 727 1	Stützscheibe	Supporting disc	Rondelle diélectrique			x					S 35 X 45 X 2,5
21	00 279 595 0	Signalscheibe	Indicator disc	Disque de signalisation			x					Rd. 108
22	00 900 634 0	6kt-Schraube	Hex head bolt	Boulon tête hex			x					M 10 X 20
23	00 302 409 1	Namursensor -inkl. Stecker	Namursensor -incl. Plug	Namurcapteur -incl. Connecteur			x					M 12 X 1
24	00 232 293 2	Sensorhalter	Sensor support	Support de capteur			x					

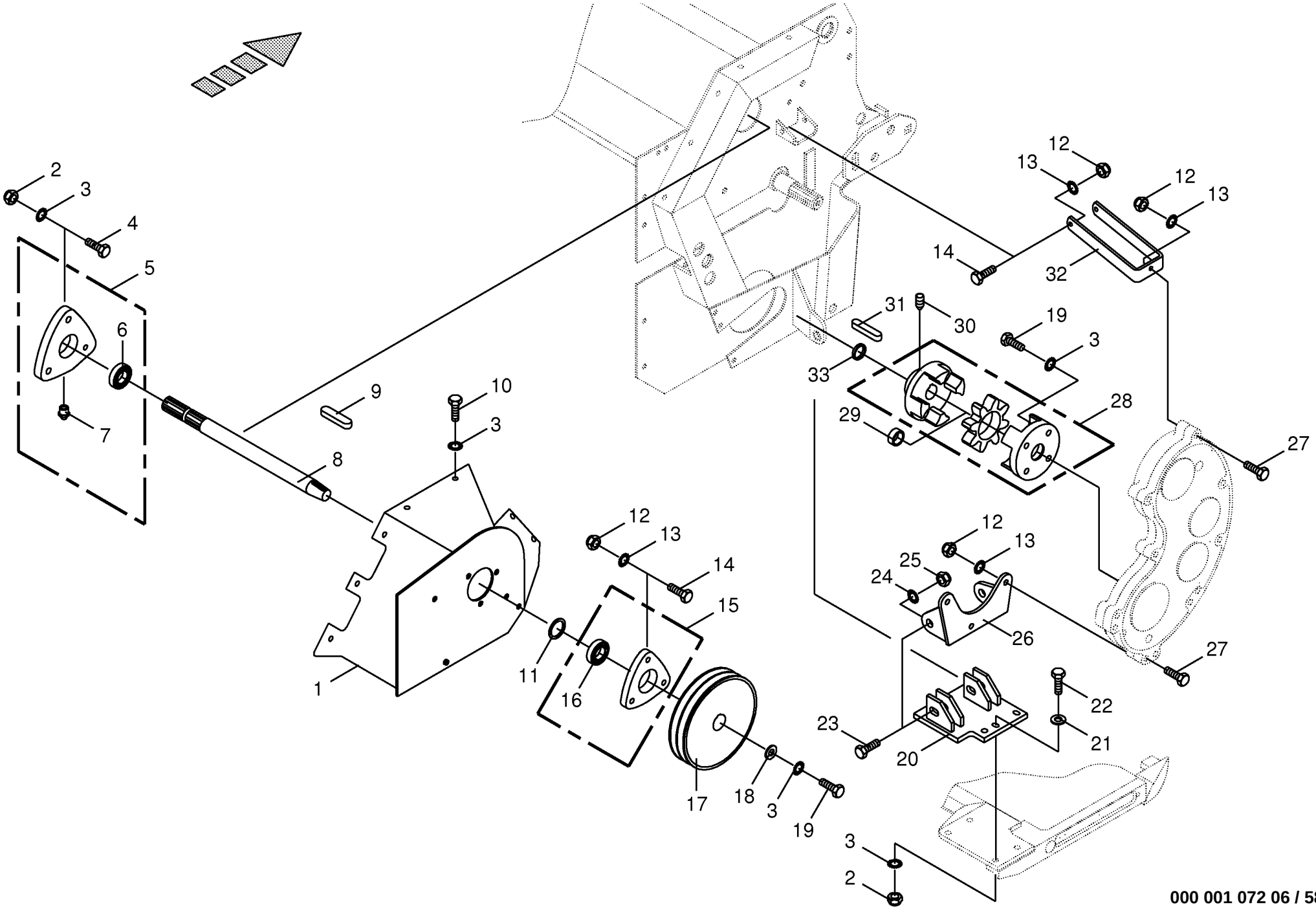

000 001 072 06 / 58.0

150 321 685 03

Antriebskonsole - rechts CRI
Actuation console - right CRI
Console d'actionnement - droite CRI

733401 -

000 001 072 06

150 321 685 3 **58.0**

Pos.	ID-Nr.	Benennung	Description	Description	Masch.-Nr-	CV	CRI					Bemerkung/Remarks/Remarque
1	20 030 500 0	Antriebskonsole	Actuation console	Console d'actionnement			x					
2	00 908 701 0	Sicherungsmutter	Locknut	Écrou hex			x					M 12
3	00 909 910 1	Sperrkantscheibe	Detent edged washer	Disque à bord d'arrêt			x					SKM 12
4	00 900 657 0	6kt-Schraube	Hex head bolt	Boulon tête hex			x					M 12 X 35
5	00 934 051 0	Flanschlager	Flange bearing	Palier a bride			x					
6	00 934 617 0	Rillenkugellager	Grooved ball bearing	Roulement à gorge			x					GEM 207
7	00 919 105 0	Kegel-Schmiernippel	Cone-grease nipple	Quille-graisseur			x					AM 8 X 1
8	00 258 523 2	Antriebswelle	Drive shaft	Arbre d'entraînement			x					Rd. 42 X 411
9	00 915 116 0	Passfeder	Fit-in key	Clavette			x					A 10 X 8 X 36
10	00 900 653 0	6kt-Schraube	Hex head bolt	Boulon tête hex			x					M 12 X 20
11	00 911 136 1	Passscheibe	Shim ring	Cale			x					35 X 45 X 2,0
12	00 908 758 0	Sicherungsmutter	Locknut	Écrou hex			x					M 10
13	00 909 909 1	Sperrkantscheibe	Detent edged washer	Disque à bord d'arrêt			x					SKM 10
14	00 900 637 0	6kt-Schraube	Hex head bolt	Boulon tête hex			x					M 10 X 30
15	00 934 130 0	Flanschlager	Flange bearing	Palier a bride			x					
16	00 934 607 0	Rillenkugellager	Grooved ball bearing	Roulement à gorge			x					EN 207
17	00 231 288 1	Keilriemenscheibe	V-belt pulley	Poulie à gorges			x					Dw 230 (700 U/min.)
18	00 910 643 1	Scheibe	Washer	Rondelle			x					13,5 X 44 X 4
19	00 900 656 0	6kt-Schraube	Hex head bolt	Boulon tête hex			x					M 12 X 30
20	20 030 261 0	Halter	Support	Cadre support			x					
21	00 910 506 1	Scheibe	Washer	Rondelle			x					13 X 24 X 2,5
22	00 901 122 0	6kt-Schraube	Hex head bolt	Boulon tête hex			x					M 12 X 70
23	00 901 507 0	6kt-Schraube	Hex head bolt	Boulon tête hex			x					M 20 X 80
24	00 909 913 1	Sperrkantscheibe	Detent edged washer	Disque à bord d'arrêt			x					SKM 20
25	00 908 721 0	Sicherungsmutter	Locknut	Écrou hex			x					M 20
26	20 030 259 0	Halter	Support	Cadre support			x					
27	00 901 436 0	6kt-Schraube	Hex head bolt	Boulon tête hex			x					M 10 X 65
28	27 001 100 0	Rotex-Kupplung	Rotex-clutch	Rotex-accouplement			x					
29	90 000 139 0	Radial-Gelenklager	Radial bearing	Palier radial			x					GEG 30 ET - 2RS
30	00 905 755 0	Gewindestift	Threaded pin	Goujon fileté			x					M 10 X 16
31	00 915 039 0	Passfeder	Fit-in key	Clavette			x					C 10 X 8 X 45
32	20 030 265 1	Getriebehalter	Gearbox support	Support de boîte de vitesse			x					
33	20 030 801 0	Distanzscheibe	Spacing washer	Rondelle entretoise			x					35 X 51 X 5

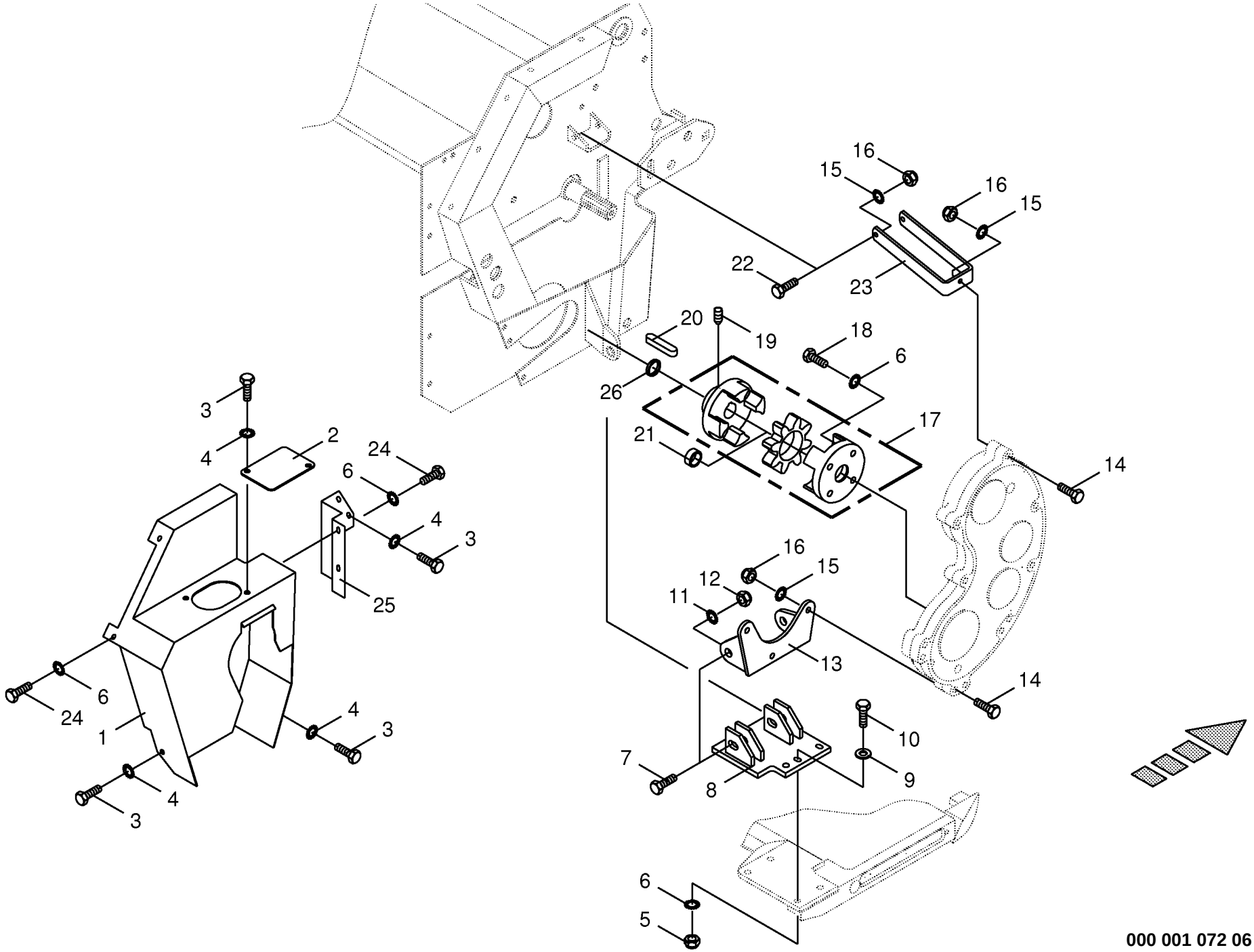

000 001 072 06 / 59.0

150 321 679 03

Zubehör - Zusatzgetriebe CRI
Accessories CRI
Accessoires CRI

733401 -

000 001 072 06

150 321 679 3 **59.0**

Pos.	ID-Nr.	Benennung	Description	Description	Masch.-Nr-	CV	CRI					Bemerkung/Remarks/Remarque
1	20 030 538 0	Getriebeschutz	Gearbox guard	Protecteur de boîte de vitesses			x					
2	20 030 238 0	Schutzdeckel	Cover cpl	Couvercle			x					
3	00 900 253 1	6kt-Schraube	Hex head bolt	Boulon tête hex			x					M 8 X 12
	00 900 612 0	6kt-Schraube	Hex head bolt	Boulon tête hex			x					M 8 X 16
	00 900 614 0	6kt-Schraube	Hex head bolt	Boulon tête hex			x					M 8 X 20
4	00 909 908 1	Sperrkantscheibe	Detent edged washer	Disque à bord d'arrêt			x					SKM 8
5	00 908 701 0	Sicherungsmutter	Locknut	Écrou hex			x					M 12
6	00 909 910 1	Sperrkantscheibe	Detent edged washer	Disque à bord d'arrêt			x					SKM 12
7	00 901 507 0	6kt-Schraube	Hex head bolt	Boulon tête hex			x					M 20 X 80
8	20 030 261 0	Halter	Support	Cadre support			x					
9	00 910 506 1	Scheibe	Washer	Rondelle			x					13 X 24 X 2,5
10	00 901 122 0	6kt-Schraube	Hex head bolt	Boulon tête hex			x					M 12 X 70
11	00 909 913 1	Sperrkantscheibe	Detent edged washer	Disque à bord d'arrêt			x					SKM 20
12	00 908 721 0	Sicherungsmutter	Locknut	Écrou hex			x					M 20
13	20 030 259 0	Halter	Support	Cadre support			x					
14	00 901 436 0	6kt-Schraube	Hex head bolt	Boulon tête hex			x					M 10 X 65
15	00 909 909 1	Sperrkantscheibe	Detent edged washer	Disque à bord d'arrêt			x					SKM 10
16	00 908 758 0	Sicherungsmutter	Locknut	Écrou hex			x					M 10
17	27 001 100 0	Rotex-Kupplung	Rotex-clutch	Rotex-accouplement			x					
18	00 900 656 0	6kt-Schraube	Hex head bolt	Boulon tête hex			x					M 12 X 30
19	00 905 755 0	Gewindestift	Threaded pin	Goujon fileté			x					M 10 X 16
20	00 915 039 0	Passfeder	Fit-in key	Clavette			x					C 10 X 8 X 45
21	90 000 139 0	Radial-Gelenklager	Radial bearing	Palier radial			x					GEG 30 ET - 2RS
22	00 900 637 0	6kt-Schraube	Hex head bolt	Boulon tête hex			x					M 10 X 30
23	20 030 265 1	Getriebehalter	Gearbox support	Support de boîte de vitesse			x					
24	00 900 653 0	6kt-Schraube	Hex head bolt	Boulon tête hex			x					M 12 X 20
25	20 030 539 0	Abdeckblech	Cover plate	Tôle de recouvrement			x					
26	20 030 801 0	Distanzscheibe	Spacing washer	Rondelle entretoise			x					35 X 51 X 5

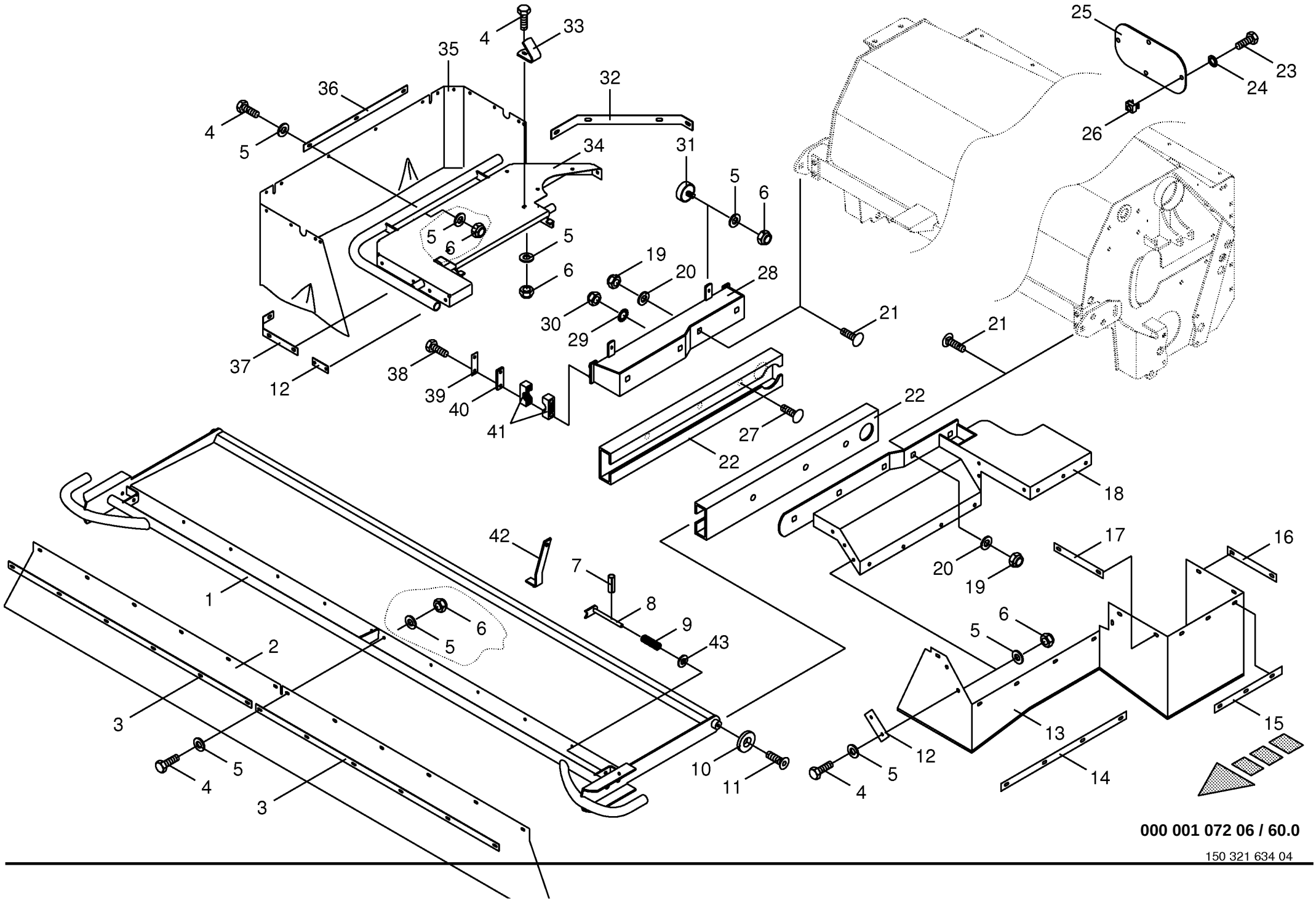

000 001 072 06 / 60.0

150 321 634 04

Schutze für Mähholm - rechts CRI Guard for mower beam - right CRI Protecteur pour lamier - droite CRI					733401 -	CV	CRI					000 001 072 06 150 321 634 4 60.0
Pos.	ID-Nr.	Benennung	Description	Description	Masch.-Nr-							Bemerkung/Remarks/Remarque
1	20 030 480 0	Schutz -vorne	Guard -front	Tole de protection -devant			x					
2	20 010 660 0	Kunststofftuch -vorne	Plastic cloth -front	Toile plastique -devant			x					
3	20 010 658 0	Klemmband	Clamping strap	Patte de serrage			x					Lg.= 1188
4	00 900 614 0	6kt-Schraube	Hex head bolt	Boulon tête hex			x					M 8 X 20
5	00 910 603 0	Scheibe	Washer	Rondelle			x					8,4 X 24 X 2
6	00 908 706 0	Sicherungsmutter	Locknut	Écrou hex			x					M 8
7	00 912 611 2	Spannhülse	Clamping sleeve	Douille de serrage			x					5 X 26
8	20 030 498 0	Verriegelungsbolzen	Locking bolt	Cheville d'arret			x					
9	00 132 189 1	Druckfeder	Pressure spring	Ressort de pression			x					3 X 22 X 90
10	20 060 297 0	Scheibe	Washer	Rondelle			x					13 X 48 X 8
11	00 904 062 2	Senkschraube	Countersunkscrew	Vis à tête fraisée			x					M 12 X 25
12	00 255 440 1	Klemmband	Clamping strap	Patte de serrage			x					Lg.= 120
13	20 030 553 0	Kunststofftuch -rechts innen	Plastic cloth -inside right	Toile plastique -intérieur à droite			x					
14	00 255 329 1	Klemmband	Clamping strap	Patte de serrage			x					Lg.= 576
15	00 151 888 1	Klemmband	Clamping strap	Patte de serrage			x					Lg.= 310
16	00 258 483 0	Klemmband	Clamping strap	Patte de serrage			x					Lg.= 210
17	00 253 671 0	Klemmband	Clamping strap	Patte de serrage			x					Lg.= 250
18	20 030 508 0	Schutz -rechts innen	Guard -inside right	Tole de protection -intérieur à droite			x					
19	00 909 912 1	Sperrkantscheibe	Detent edged washer	Disque à bord d'arrêt			x					SKM 16
20	00 910 512 2	Scheibe	Washer	Rondelle			x					21 X 37 X 3
21	00 904 708 0	Flachrundschraube	Flat round bolt	Vis a tête bombée			x					M 16 X 40
22	20 030 495 0	Führungsschiene	Guide rail	Reglette de guidage			x					
23	00 900 612 0	6kt-Schraube	Hex head bolt	Boulon tête hex			x					M 8 X 16
24	00 909 908 1	Sperrkantscheibe	Detent edged washer	Disque à bord d'arrêt			x					SKM 8
25	00 258 453 1	Abdeckplatte	Cover plate	Plaque de recouvrement			x					
26	00 909 547 0	Käfigmutter	Nut	Ecrou			x					M 8
27	00 904 882 3	Flachrundschraube	Flat round bolt	Vis a tête bombée			x					M 12 X 25
28	20 030 511 0	Schutzkonsole -rechts	Guard console -right	Console de protection -droite			x					
29	00 909 910 1	Sperrkantscheibe	Detent edged washer	Disque à bord d'arrêt			x					SKM 12
30	00 908 701 0	Sicherungsmutter	Locknut	Écrou hex			x					M 12
31	00 924 263 0	Gummipuffer	Rubber pad	Tampon en caoutchouc			x					Rd. 40 X 28 / M 8
32	00 258 488 0	Klemmband	Clamping strap	Patte de serrage			x					Lg.= 444
33	00 258 489 0	Stützwinkel	Support angle	Équerre de support			x					
34	20 030 536 0	Schutz -rechts	Guard -right	Tole de protection -droite			x					
35	00 258 196 1	Kunststofftuch -rechts	Plastic cloth -right	Toile plastique -droite			x					Lg.= 1710
36	00 258 194 0	Klemmband	Clamping strap	Patte de serrage			x					Lg.= 437
37	00 255 331 1	Klemmband	Clamping strap	Patte de serrage			x					Lg.= 377

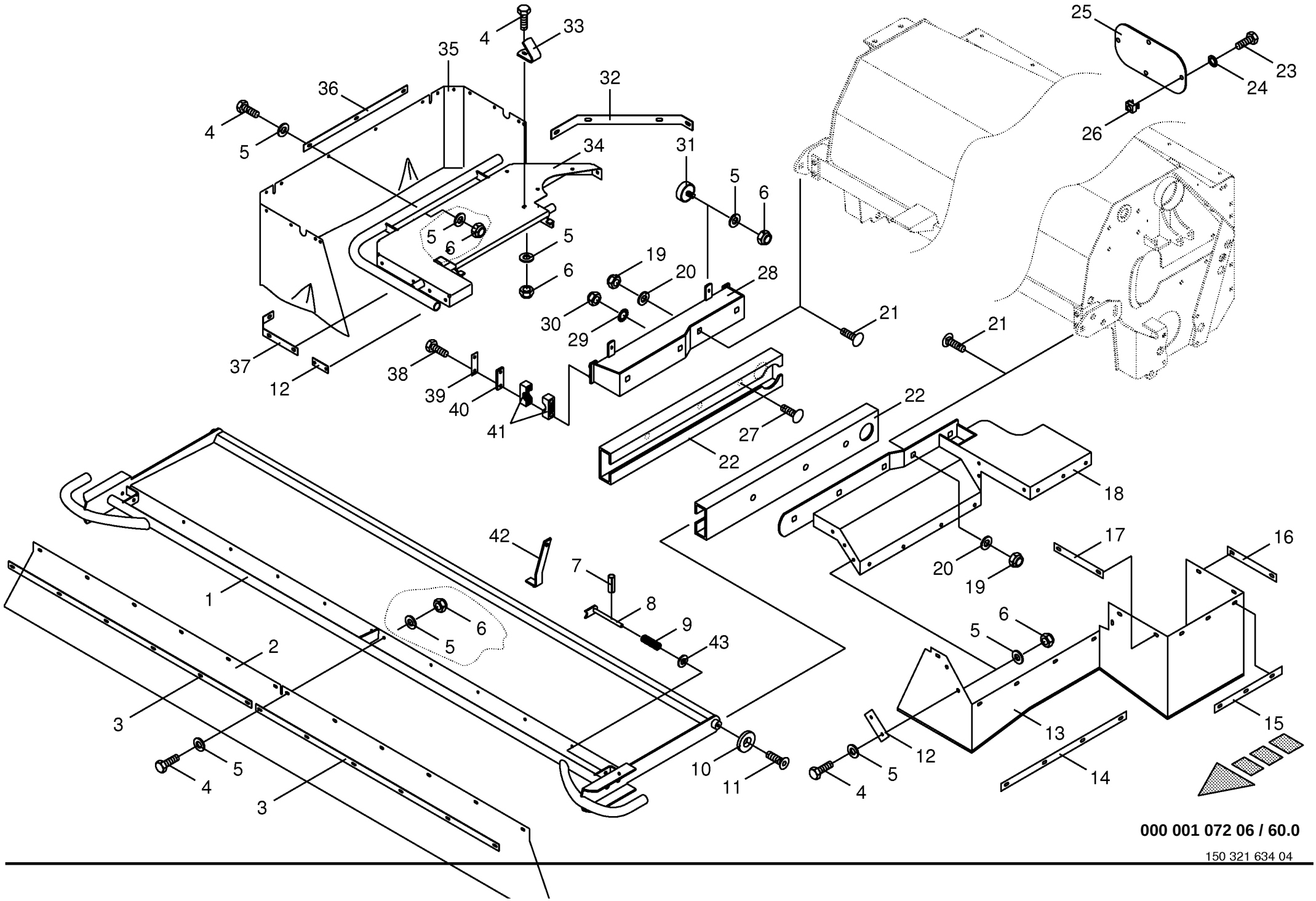

000 001 072 06 / 60.0

150 321 634 04

Schutze für Mähholm - rechts CRI
Guard for mower beam - right CRI
Protecteur pour lamier - droite CRI

733401 -

000 001 072 06

150 321 634 4 **60.0**

Pos.	ID-Nr.	Benennung	Description	Description	Masch.-Nr-	CV	CRI					Bemerkung/Remarks/Remarque
38	00 901 435 0	6kt-Schraube	Hex head bolt	Boulon tête hex			x					M 10 X 60
39	00 250 851 0	Sicherungsblech	Locking plate	Frein d'écrou en tôle			x					
40	00 925 130 0	Deckplatte	Cover plate	Plaque de recouvrement			x					
41	00 925 104 1	Rohrschelle -2 Hälften	Tube clamp -2 halves	Bride -2 moitiés			x					Bo.= 28
42	20 010 717 0	Schlüssel	Key	Clé			x					
43	00 910 303 1	Scheibe	Washer	Rondelle			x					17 X 30 X 3

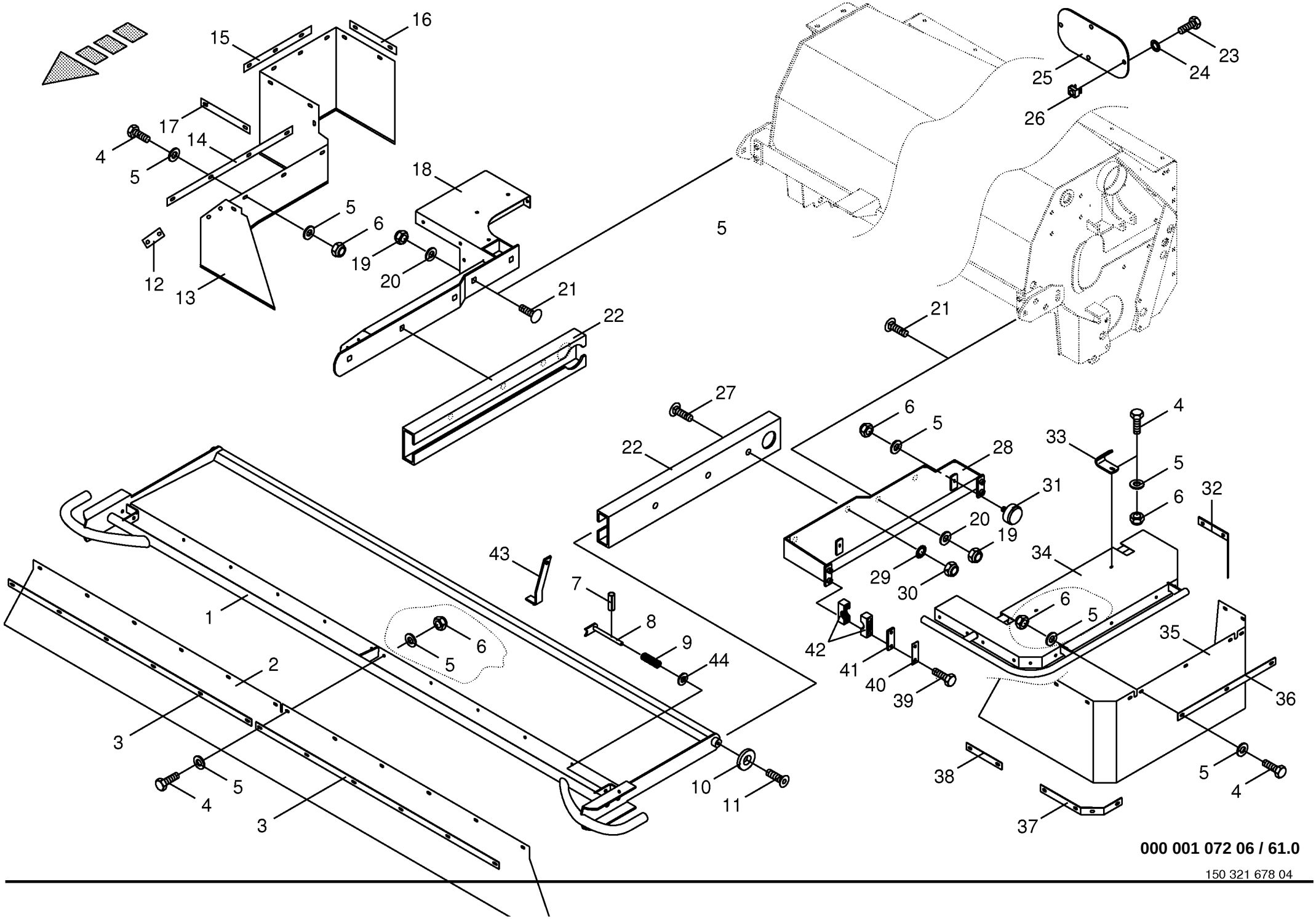
15
16
17
14
4
5
18
5
6
19
20
12
13
21
22
5
21
25
24
23
26
27
22
6
5
28
33
4
5
31
6
32
20
19
29
30
34
43
7
8
9
44
1
6
5
42
41
40
39
6
5
35
36
2
3
5
4
3
10
11
38
5
4
37
000 001 072 06 / 61.0

Schutze für Mähholm - links CRI Guard for mower beam - left CRI Protecteur pour lamier - gauche CRI					733401 -	CV	CRI					000 001 072 06 150 321 678 4 61.0
Pos.	ID-Nr.	Benennung	Description	Description	Masch.-Nr-							Bemerkung/Remarks/Remarque
1	20 030 480 0	Schutz -vorne	Guard -front	Tole de protection -devant			x					
2	20 010 660 0	Kunststofftuch -vorne	Plastic cloth -front	Toile plastique -devant			x					
3	20 010 658 0	Klemmband	Clamping strap	Patte de serrage			x					Lg.= 1188
4	00 900 614 0	6kt-Schraube	Hex head bolt	Boulon tête hex			x					M 8 X 20
5	00 910 603 0	Scheibe	Washer	Rondelle			x					8,4 X 24 X 2
6	00 908 706 0	Sicherungsmutter	Locknut	Écrou hex			x					M 8
7	00 912 611 2	Spannhülse	Clamping sleeve	Douille de serrage			x					5 X 26
8	20 030 498 0	Verriegelungsbolzen	Locking bolt	Cheville d'arret			x					
9	00 132 189 1	Druckfeder	Pressure spring	Ressort de pression			x					3 X 22 X 90
10	20 060 297 0	Scheibe	Washer	Rondelle			x					13 X 48 X 8
11	00 904 062 2	Senkschraube	Countersunkscrew	Vis à tête fraisée			x					M 12 X 25
12	00 255 440 1	Klemmband	Clamping strap	Patte de serrage			x					Lg.= 120
13	20 030 554 0	Kunststofftuch -links innen	Plastic cloth -inside left	Toile plastique -intérieur en gauche			x					
14	00 255 329 1	Klemmband	Clamping strap	Patte de serrage			x					Lg.= 576
15	00 151 888 1	Klemmband	Clamping strap	Patte de serrage			x					Lg.= 310
16	00 258 483 0	Klemmband	Clamping strap	Patte de serrage			x					Lg.= 210
17	00 253 671 0	Klemmband	Clamping strap	Patte de serrage			x					Lg.= 250
18	20 030 490 0	Schutz -links innen	Guard -inside left	Tole de protection -intérieur en gauche			x					
19	00 909 912 1	Sperrkantscheibe	Detent edged washer	Disque à bord d'arrêt			x					SKM 16
20	00 910 512 2	Scheibe	Washer	Rondelle			x					21 X 37 X 3
21	00 904 708 0	Flachrundschraube	Flat round bolt	Vis a tête bombée			x					M 16 X 40
22	20 030 495 0	Führungsschiene	Guide rail	Reglette de guidage			x					
23	00 900 612 0	6kt-Schraube	Hex head bolt	Boulon tête hex			x					M 8 X 16
24	00 909 908 1	Sperrkantscheibe	Detent edged washer	Disque à bord d'arrêt			x					SKM 8
25	00 258 453 1	Abdeckplatte	Cover plate	Plaque de recouvrement			x					
26	00 909 547 0	Käfigmutter	Nut	Ecrou			x					M 8
27	00 904 882 3	Flachrundschraube	Flat round bolt	Vis a tête bombée			x					M 12 X 25
28	20 030 484 0	Schutzkonsole -links	Guard console -left	Console de protection -gauche			x					
29	00 909 910 1	Sperrkantscheibe	Detent edged washer	Disque à bord d'arrêt			x					SKM 12
30	00 908 701 0	Sicherungsmutter	Locknut	Écrou hex			x					M 12
31	00 924 263 0	Gummipuffer	Rubber pad	Tampon en caoutchouc			x					Rd. 40 X 28 / M 8
32	00 258 188 1	Klemmband	Clamping strap	Patte de serrage			x					
33	00 258 489 0	Stützwinkel	Support angle	Équerre de support			x					
34	00 258 181 2	Schutz -links	Guard -left	Protecteur -gauche			x					
35	00 258 186 1	Kunststofftuch -links	Plastic cloth -left	Toile plastique -gauche			x					Lg.= 1706
36	00 258 187 0	Klemmband	Clamping strap	Patte de serrage			x					Lg.= 555

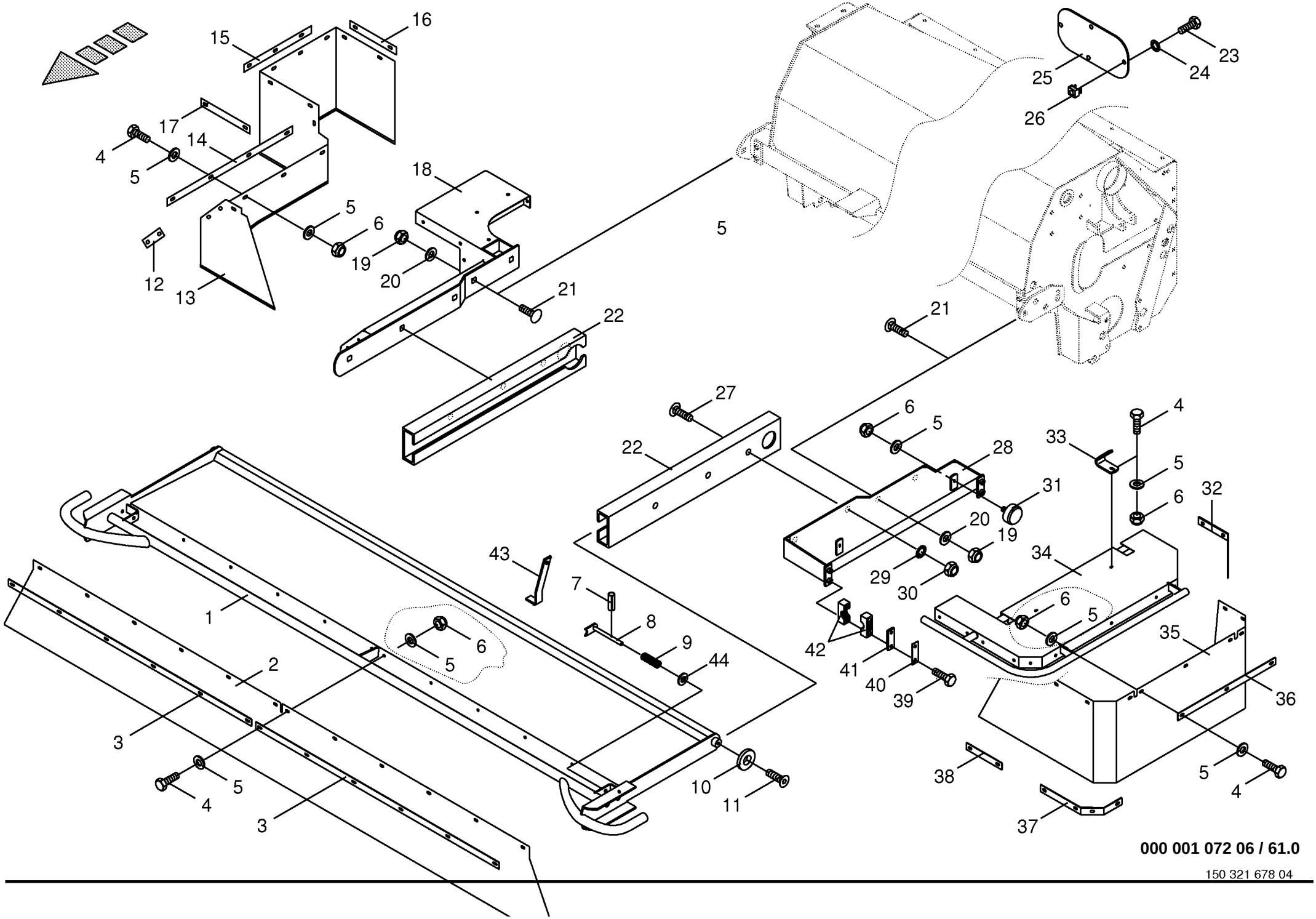
15
16
17
14
4
5
18
5
6
19
20
12
13
21
22
5
21
25
24
23
26
27
22
6
5
28
33
4
5
31
6
32
20
19
29
30
34
43
7
8
9
44
1
6
5
42
41
40
39
6
5
35
36
2
3
5
4
3
10
11
38
5
4
37
000 001 072 06 / 61.0

Schutze für Mähholm - links CRI Guard for mower beam - left CRI Protecteur pour lamier - gauche CRI					733401 -	CV	CRI					000 001 072 06 150 321 678 4 61.0
Pos.	ID-Nr.	Benennung	Description	Description	Masch.-Nr-							Bemerkung/Remarks/Remarque
37	00 255 442 1	Klemmband	Clamping strap	Patte de serrage			x					Lg.= 381
38	00 255 441 1	Klemmband	Clamping strap	Patte de serrage			x					Lg.= 181
39	00 901 435 0	6kt-Schraube	Hex head bolt	Boulon tête hex			x					M 10 X 60
40	00 250 851 0	Sicherungsblech	Locking plate	Frein d'écrou en tôle			x					
41	00 925 130 0	Deckplatte	Cover plate	Plaque de recouvrement			x					
42	00 925 104 1	Rohrschelle -2 Hälften	Tube clamp -2 halves	Bride -2 moitiés			x					Bo.= 28
43	20 010 717 0	Schlüssel	Key	Clé			x					
44	00 910 303 1	Scheibe	Washer	Rondelle			x					17 X 30 X 3

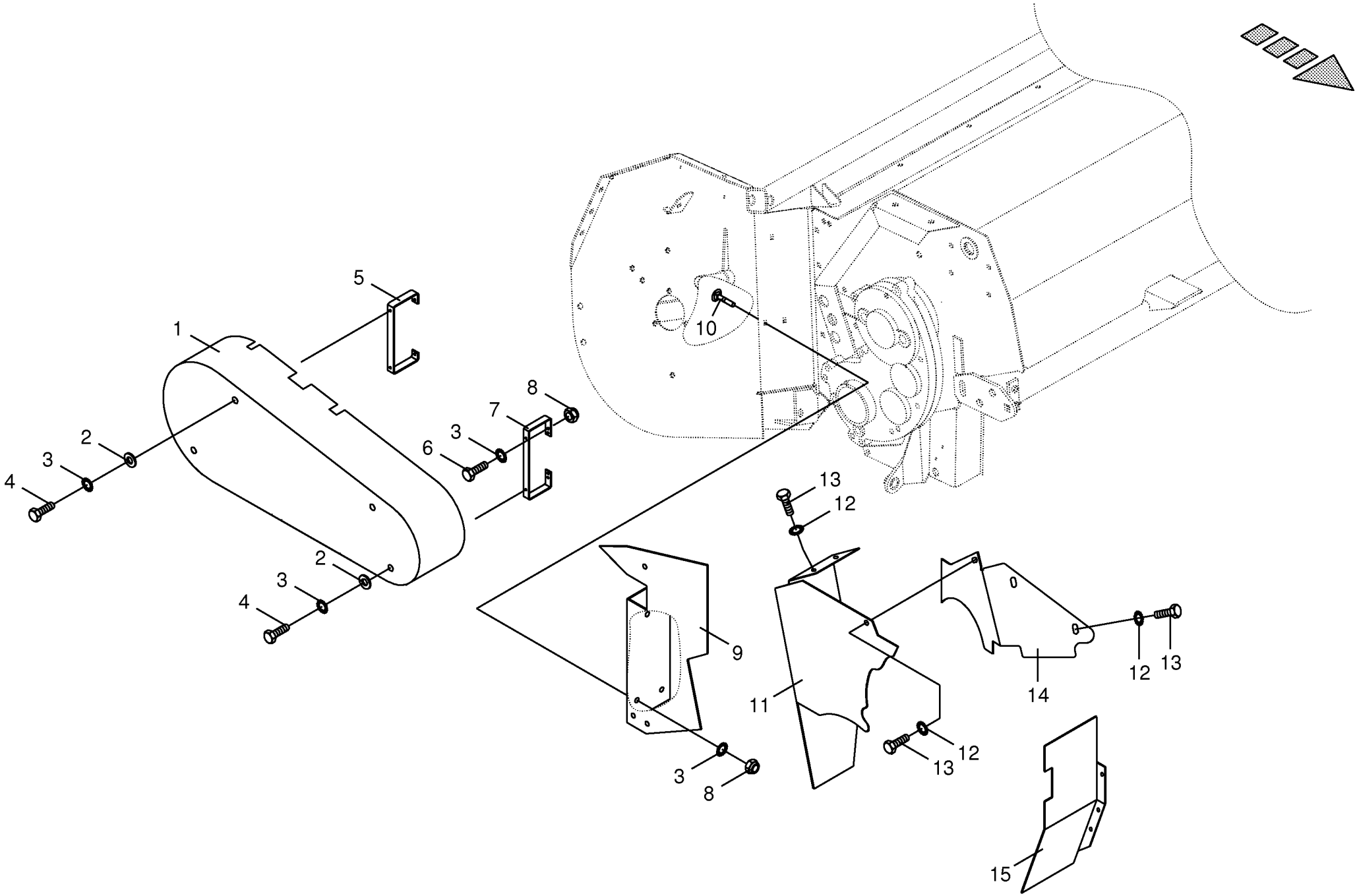

000 001 072 06 / 62.0

150 321 714 02

Riemenschutz rechts CRI Guard right CRI Tole de protection droite CRI					733401 -	CV	CRI					000 001 072 06 150 321 714 2 62.0
Pos.	ID-Nr.	Benennung	Description	Description	Masch.-Nr-							Bemerkung/Remarks/Remarque
1	20 010 420 0	Riemenschutz -rechts	Belt guard -right	Protecteur de courroie -droite			x					
2	00 910 353 0	Scheibe	Washer	Rondelle			x					11 X 34 X 3
3	00 909 909 1	Sperrkantscheibe	Detent edged washer	Disque à bord d'arrêt			x					SKM 10
4	00 900 632 0	6kt-Schraube	Hex head bolt	Boulon tête hex			x					M 10 X 16
5	00 233 680 0	Schutzträger	Guard support	Support de protecteur			x					
6	00 900 637 0	6kt-Schraube	Hex head bolt	Boulon tête hex			x					M 10 X 30
7	20 010 423 0	Schutzträger	Guard support	Support de protecteur			x					
8	00 908 758 0	Sicherungsmutter	Locknut	Écrou hex			x					M 10
9	00 258 529 2	Schutzblech	Guard plate	Garde-boue			x					
10	00 904 751 2	Flachrundschraube	Flat round bolt	Vis a tête bombée			x					M 10 X 20
11	20 030 505 0	Schutzblech -hinten	Guard plate -back	Garde-boue -derrière			x					
12	00 909 908 1	Sperrkantscheibe	Detent edged washer	Disque à bord d'arrêt			x					SKM 8
13	00 900 612 0	6kt-Schraube	Hex head bolt	Boulon tête hex			x					M 8 X 16
14	20 030 502 0	Schutzblech -oben	Guard plate -top	Garde-boue -en haut			x					
15	20 030 503 0	Schutzblech -unten	Guard plate -below	Garde-boue -en bas			x					

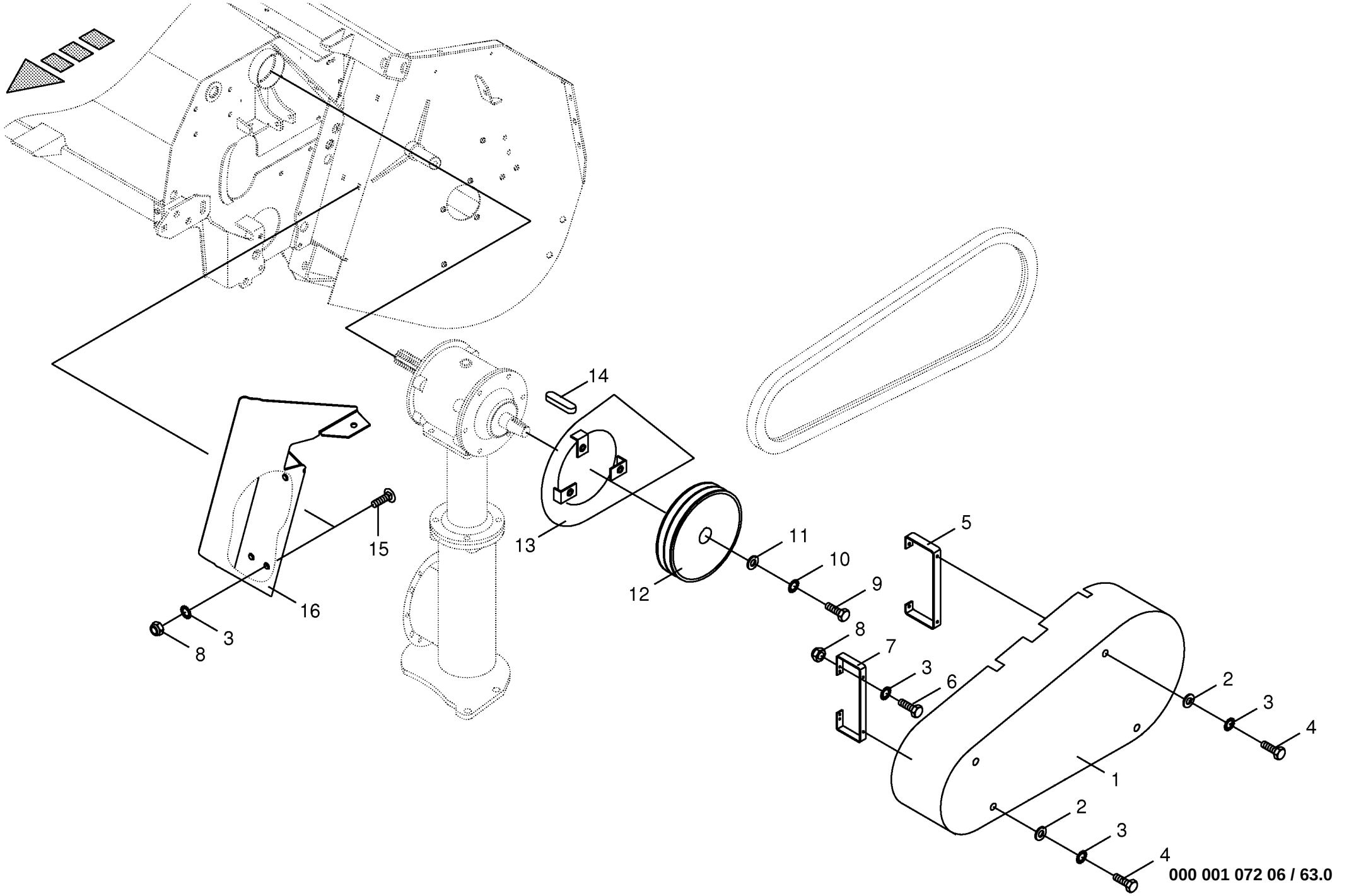

000 001 072 06 / 63.0

150 321 732 02

Riemenschutz links CRI Guard left CRI Tole de protection gauche CRI					733401 -	CV	CRI					000 001 072 06 150 321 732 2 63.0
Pos.	ID-Nr.	Benennung	Description	Description	Masch.-Nr-							Bemerkung/Remarks/Remarque
1	20 010 425 0	Riemenschutz -links	Belt guard -left	Protecteur de courroie -gauche			x					
2	00 910 353 0	Scheibe	Washer	Rondelle			x					11 X 34 X 3
3	00 909 909 1	Sperrkantscheibe	Detent edged washer	Disque à bord d'arrêt			x					SKM 10
4	00 900 632 0	6kt-Schraube	Hex head bolt	Boulon tête hex			x					M 10 X 16
5	00 233 680 0	Schutzträger	Guard support	Support de protecteur			x					
6	00 900 637 0	6kt-Schraube	Hex head bolt	Boulon tête hex			x					M 10 X 30
7	20 010 423 0	Schutzträger	Guard support	Support de protecteur			x					
8	00 908 758 0	Sicherungsmutter	Locknut	Écrou hex			x					M 10
9	00 900 656 0	6kt-Schraube	Hex head bolt	Boulon tête hex			x					M 12 X 30
10	00 909 800 1	Sperrkantscheibe	Detent edged washer	Disque à bord d'arrêt			x					SKB 12
11	00 910 643 1	Scheibe	Washer	Rondelle			x					13,5 X 44 X 4
12	00 231 288 1	Keilriemenscheibe	V-belt pulley	Poulie à gorges			x					Dw 230 (700 U/min.)
13	00 258 572 2	Riemenschutz	Belt guard	Protecteur de courroie			x					
14	00 915 116 0	Passfeder	Fit-in key	Clavette			x					A 10 X 8 X 36
15	00 904 751 2	Flachrundschraube	Flat round bolt	Vis a tête bombée			x					M 10 X 20
16	00 258 570 3	Riemenschutz -hinten	Belt guard -back	Protecteur de courroie - derrière			x					

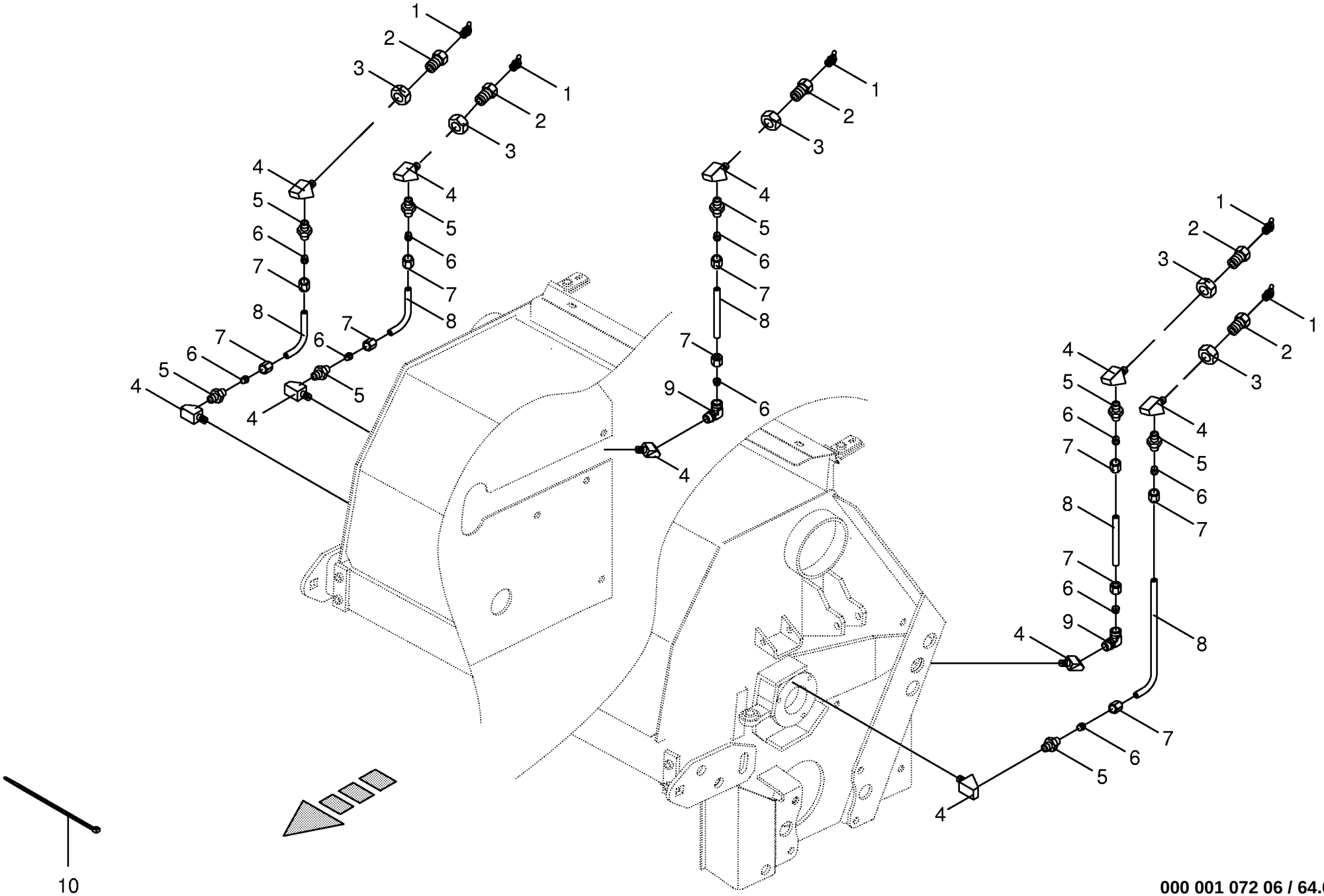

000 001 072 06 / 64.0

150 313 043 01

Schmierleitungen / Fett - seitlich CRI Lubricating line / grease - lateral CRI Tuyauterie de graissage/graisse-lat. CRI					733401 -	CV	CRI					000 001 072 06 150 313 043 1 64.0
Pos.	ID-Nr.	Benennung	Description	Description	Masch.-Nr-							Bemerkung/Remarks/Remarque
1	00 919 106 0	Kegel-Schmiernippel	Cone-grease nipple	Quille-graisseur			x					BM 8 X 1
2	00 938 515 0	Rohrverbinder	Tube union	Tubulure			x					M 14 X 1,5
3	00 908 019 1	6kt-Mutter	Hex nut	Écrou hex			x					M 14 X 1,5
4	00 940 097 0	Einschraubnippel	Screw-in nipple	Raccord de graissage vissé			x					M 8 X 1
5	00 920 920 1	Einschraubstutzen	Male connector	Raccord filet			x					LL M 8 X 1 Keg.
6	00 920 916 0	Schneidring	Cutting ring	Baque coupante			x					LL 6
7	00 920 905 0	Überwurfmutter	Nozzle disc cap	Écrou de buse-pastille			x					ALL 6
8	00 938 933 0	Kunststoffrohr mit Fett gefüllt	Plastic tube filled with grease	Tube plastique farci avec graisse			x					6 X 1,5
		-Id.-Nr.= 1m	-Id.-no.= 1m	-Id.-no.= 1m								
9	00 920 921 1	Winkel-Verbindungsstutzen	L-connector	L-coude			x					LL M 8 X 1 Keg.
10	00 922 671 1	Kabelbinder	Cable band	Collier de serrage			x					Lg. = 285

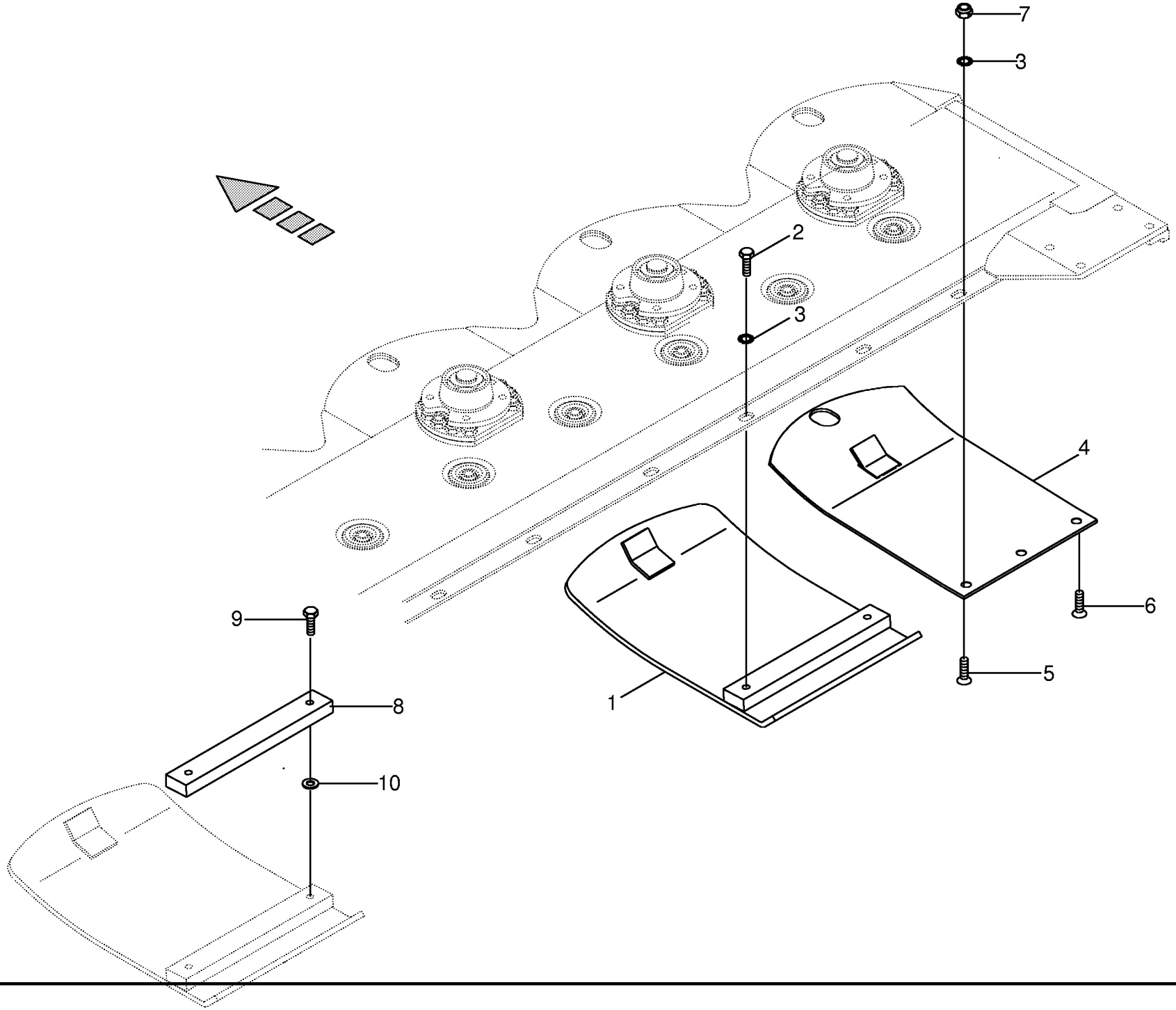

000 001 072 06 / 65.0

444 116 4

Hochschnittkufe / Verschleißkufe -optional
High-cut skid / Wear skid
Sabot coupe haute / Patin

733401 -

000 001 072 06

444 116 4 **65.0**

Pos.	ID-Nr.	Benennung	Description	Description	Masch.-Nr-	CV	CRI					Bemerkung/Remarks/Remarque
1	00 253 566 3	Hochschnittkufe -gesamte Maschine	High-cut-skid -total machine	Patin coupe haute -machine totale		6	6					
2	00 900 655 0	6kt-Schraube	Hex head bolt	Boulon tête hex		x	x					M 12 X 25
	00 901 452 0	6kt-Schraube	Hex head bolt	Boulon tête hex		x	x					M 12 X 50
	00 901 122 0	6kt-Schraube	Hex head bolt	Boulon tête hex		x	x					M 12 X 70
3	00 909 910 1	Sperrkantscheibe	Detent edged washer	Disque à bord d'arrêt		x	x					SKM 12
4	00 253 657 0	Verschleisskufe	Wear skid	Patin d'usure		x	x					
5	00 904 064 0	Senkschraube	Countersunkscrew	Vis à tête fraisée		x	x					M 12 X 35
6	00 904 017 1	Senkschraube	Countersunkscrew	Vis à tête fraisée		x	x					M 12 X 60
7	00 908 701 0	Sicherungsmutter	Locknut	Écrou hex		x	x					M 12
8	20 030 024 0	Zwischenstück -optional	Intermediate piece -optional	Raccord -optionnel		x	x					40 X 20 X 290
9	00 900 658 0	6kt-Schraube	Hex head bolt	Boulon tête hex		x	x					M 12 X 40
10	00 910 506 1	Scheibe	Washer	Rondelle		x	x					13 X 24 X 2,5

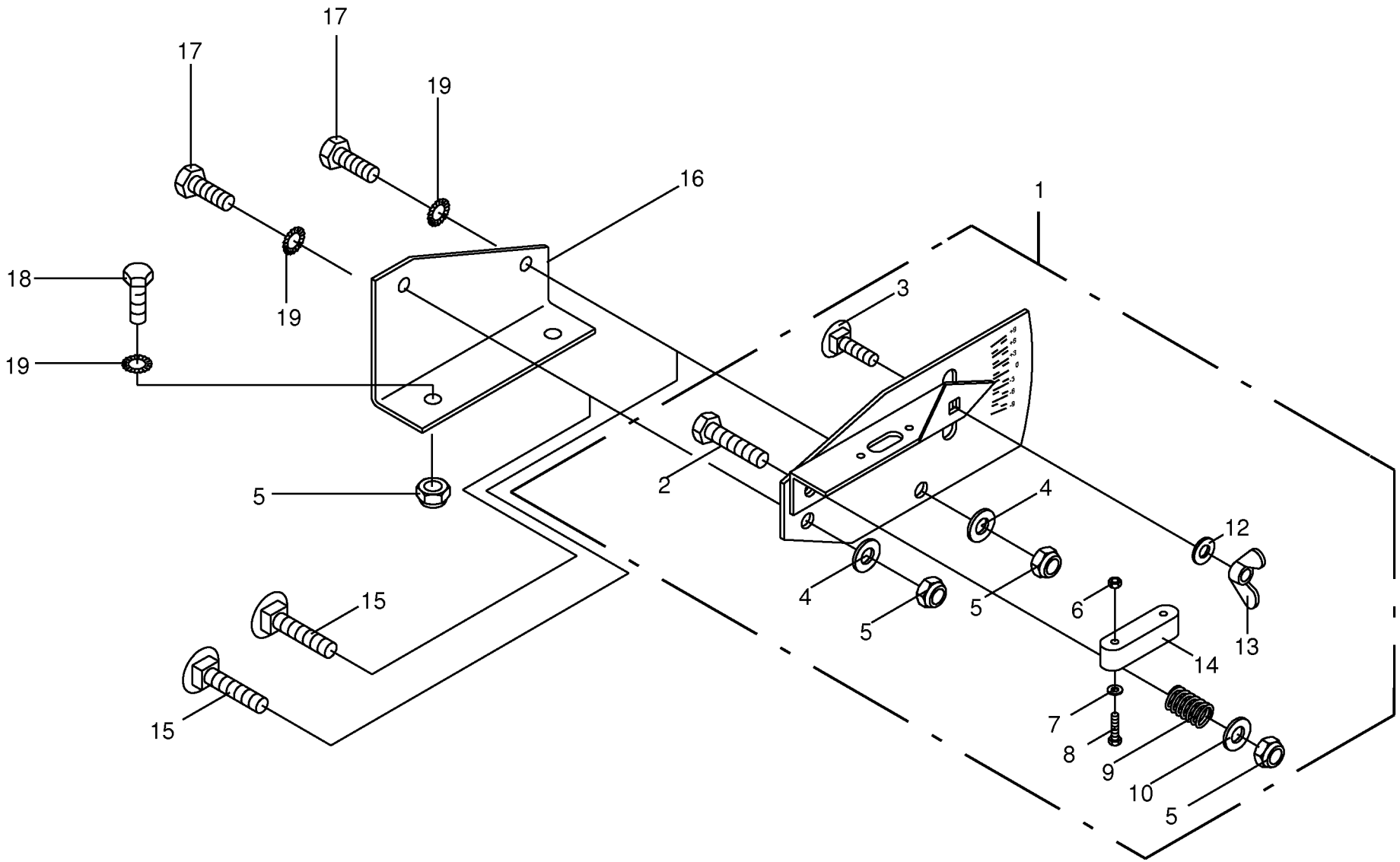

000 001 072 06 / 66.0

448 798 5

Wasserwaage montiert-vorne / seitlich Air level-front / lateral Niveau a'bulle d'air-avant / laterale					733401 -	CV	CRI					000 001 072 06 448 798 5 66.0
Pos.	ID-Nr.	Benennung	Description	Description	Masch.-Nr-							Bemerkung/Remarks/Remarque
1	00 150 260 2	Wasserwaage -links	Water level -left	Niveau à bulle -gauche		x	x					
	00 150 218 1	Wasserwaage -rechts	Water level -right	Niveau à bulle -droite		x	x					
2	00 901 431 0	6kt-Schraube	Hex head bolt	Boulon tête hex		x	x					M 10 X 40
3	00 904 731 2	Flachrundschraube	Flat round bolt	Vis a tête bombée		x	x					M 8 X 20
4	00 910 326 0	Scheibe	Washer	Rondelle		x	x					15 X 44 X 3
5	00 908 758 0	Sicherungsmutter	Locknut	Écrou hex		x	x					M 10
6	00 908 006 1	6kt-Mutter	Hex nut	Écrou hex		x	x					M 4
7	00 910 325 0	Scheibe	Washer	Rondelle		x	x					4,3 X 9 X 0,8
8	00 900 246 0	6kt-Schraube	Hex head bolt	Boulon tête hex		x	x					M 4 X 25
9	00 052 053 2	Druckfeder	Pressure spring	Ressort de pression		x	x					2,5 X 15 X 23
10	00 910 414 0	Scheibe	Washer	Rondelle		x	x					10,5 X 21 X 2
12	00 910 413 0	Scheibe	Washer	Rondelle		x	x					8,4 X 17 X 1,6
13	00 909 410 1	Flügelmutter	Nut	Ecrou		x	x					M 8
14	00 938 514 0	Schraublibelle	Bolt-on spirit level	Nivelle a vis		x	x					
15	00 904 754 2	Flachrundschraube	Flat round bolt	Vis a tête bombée		x						M 10 X 35
16	00 140 179 1	Halter	Support	Cadre support			x					
17	00 900 636 0	6kt-Schraube	Hex head bolt	Boulon tête hex			x					M 10 X 25
18	00 900 634 0	6kt-Schraube	Hex head bolt	Boulon tête hex			x					M 10 X 20
19	00 909 909 1	Sperrkantscheibe	Detent edged washer	Disque à bord d'arrêt			x					SKM 10

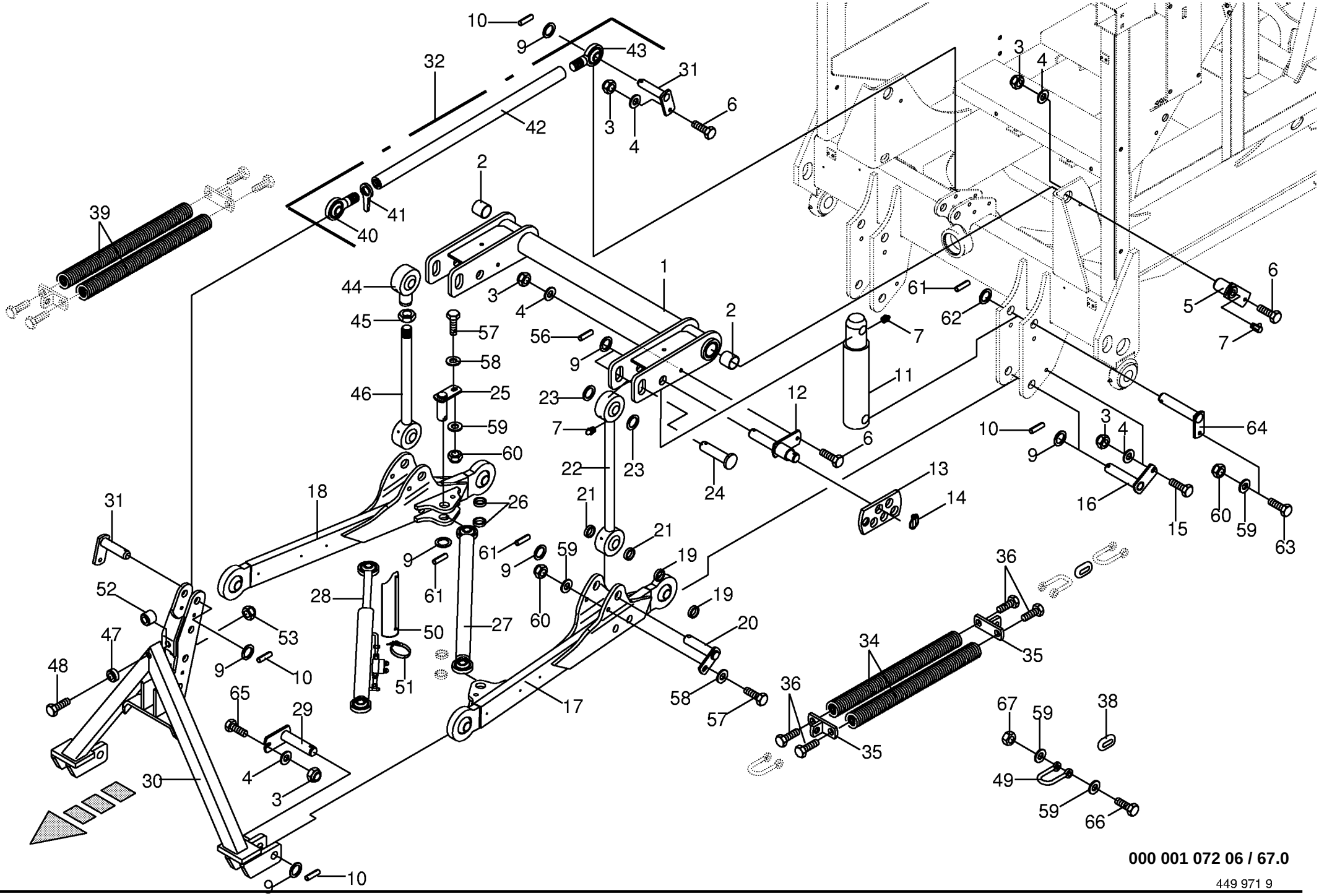

000 001 072 06 / 67.0

Frontausleger kpl. **Front wing cpl.** **Bras avant cpl.**					733401 -	CV	CRI					**000 001 072 06** 449 971 9 **67.0**
Pos.	ID-Nr.	Benennung	Description	Description	Masch.-Nr-							Bemerkung/Remarks/Remarque
1	00 233 070 1	Drehrohr -inkl. Buchse	Hinged tube -incl. bushing	Tube articulé -incl. douille		x	x					
2	00 934 935 0	Lagerbuchse	Bearing bush	Coussinet		x	x					40 X 44 X 50
3	00 908 758 0	Sicherungsmutter	Locknut	Écrou hex		x	x					M 10
4	00 910 414 0	Scheibe	Washer	Rondelle		x	x					10,5 X 21 X 2
5	00 231 976 4	Bolzen	Pin	Boulon		x	x					
6	00 900 638 0	6kt-Schraube	Hex head bolt	Boulon tête hex		x	x					M 10 X 35
7	00 919 107 0	Kegel-Schmiernippel	Cone-grease nipple	Quille-graisseur		x	x					CM 8 X 1
9	00 910 702 1	Stützscheibe	Supporting disc	Rondelle diélectrique		x	x					S 30 X 42 X 2,5
10	00 912 670 1	Spannstift	Roll pin	Goupille de serrage		x	x					8 X 40
11	00 918 476 1	Hydraulikzylinder	Hydraulic cylinder	Vérin hydraulique		x	x					Ez 65/70 X 142/365
	00 918 701 2	Dichtungssatz	Sealing set	Jeu de joints		x	x					Ez 65/70
12	00 231 578 3	Bolzen	Pin	Boulon		x	x					
13	00 231 959 3	Lochblech	Perforated plate	Tôle perforatrice		x	x					
14	00 917 009 0	Klappstecker	Linch pin	Goupille clip		x	x					8 X 42
15	00 900 284 1	6kt-Schraube	Hex head bolt	Boulon tête hex		x	x					M 10 X 50
16	00 231 977 1	Bolzen	Pin	Boulon		x	x					
17	00 232 451 5	Unterlenker -links	Lower control arm -left	Bras de commande inférieur - gauche		x	x					
18	00 232 450 4	Unterlenker -rechts	Lower control arm -right	Bras de commande inférieur - droite		x	x					
19	00 491 316 1	Buchse	Bushing	Douille		x	x					Ro. 48.3 X 10
20	00 233 742 0	Bolzen	Pin	Boulon		x	x					
21	00 232 694 1	Distanzring	Spacer ring	Bague d'écartement		x	x					38 X 7,1 X 9
22	00 232 793 1	Schubstange	Torque rod	Bielle		x	x					Lg.= 512
23	00 231 962 1	Scheibe	Washer	Rondelle		x	x					Rd. 50 X 8
24	00 232 792 1	Bolzen	Pin	Boulon		x	x					
25	00 233 744 0	Bolzen	Pin	Boulon		x	x					
26	00 154 717 0	Distanzring	Spacer ring	Bague d'écartement		x	x					40 X 5 X 5
27	00 232 772 1	Lenker	Guide	Guide		x	x					
28	00 918 470 1	Hydraulikzylinder	Hydraulic cylinder	Vérin hydraulique		x	x					Dz 30/50 X 225/745
	00 918 760 1	Dichtungssatz	Sealing set	Jeu de joints		x	x					Dz 30/50
29	00 233 141 1	Bolzen	Pin	Boulon		x	x					
30	00 233 181 8	Dreipunktbock	Headstock	Cadre trois points		x	x					
31	00 231 973 3	Bolzen	Pin	Boulon		x	x					
32	00 923 244 0	Oberlenker kpl.	Upper link cpl.	Bielle de poussee cpl.		x	x					
34	00 145 156 2	Zugfeder	Tension spring	Ressort tendeur		2	2					13 X 53 X 598
35	00 232 590 3	Halter	Support	Cadre support		x	x					
36	00 232 596 2	6kt-Schraube	Hex head bolt	Boulon tête hex		x	x					Tr 20 X 3

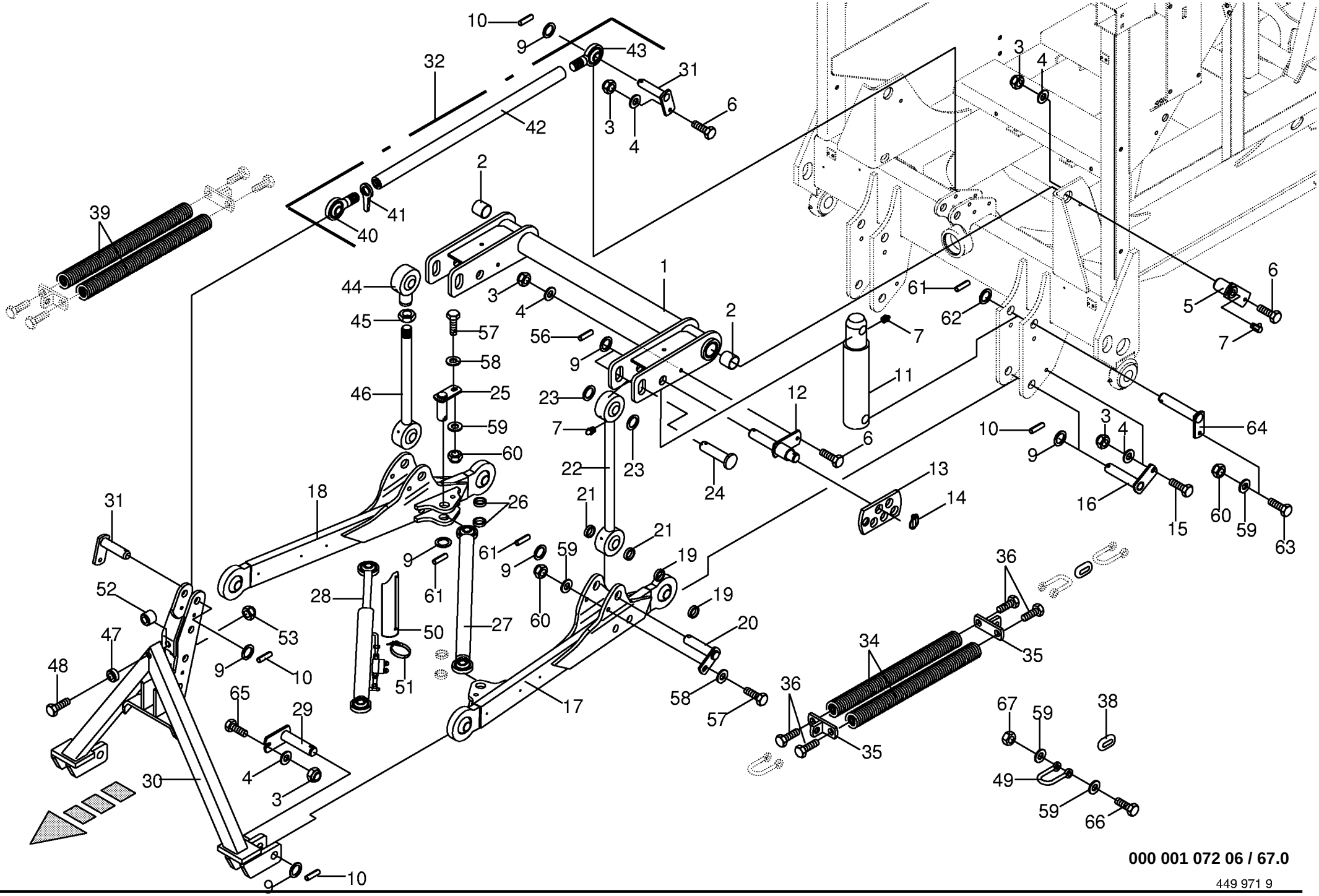

000 001 072 06 / 67.0

Frontausleger kpl. **Front wing cpl.** **Bras avant cpl.**					733401 -	CV	CRI					**000 001 072 06** 449 971 9 **67.0**
Pos.	ID-Nr.	Benennung	Description	Description	Masch.-Nr-							Bemerkung/Remarks/Remarque
38	00 922 540 4	Rundstahlkette -1 Glied	Chain -1 limb	Chaine -1 membre		x	x					
39	00 145 155 3	Zugfeder -CV	Tension spring -CV	Ressort de traction -CV		2						10 X 51 X 600
	00 145 156 2	Zugfeder -CRI	Tension spring -CRI	Ressort tendeur -CRI			2					13 X 53 X 598
40	00 923 203 0	Gelenkspindel -links	Hinged spindle -left	Broche de réglage articulée - gauche		x	x					M 30
41	00 923 245 0	Kontermutter	Loenut	Contre ecrou		x	x					M 30
42	00 232 930 0	Gewindeoberlenker	Thread top link	Filet bras supérieur d'attelage		x	x					Lg.= 850
43	00 923 206 1	Gelenkspindel -rechts	Hinged spindle -right	Broche de réglage articulée - droite		x	x					M 30 X 220
44	00 233 192 1	Gelenkkopf	Joint head	Tête d´articulation		x	x					
45	00 908 541 1	6kt-Mutter	Hex nut	Écrou hex		x	x					M 30 X 1,5
46	00 233 191 1	Gewindespindel	Threaded spindle	Broche filetèe		x	x					
47	00 233 449 0	Buchse	Bushing	Douille		x	x					Rd. 30 X 16
48	00 901 214 3	6kt-Schraube	Hex head bolt	Boulon tête hex		x	x					M 20 X 150
49	00 918 205 1	Schäkel	Shackle	Maillon		x	x					A 0,6
50	00 233 403 0	Halbschale	Half shell	Demi-coquille		x	x					
51	00 924 067 0	Gelenkbolzen-Schlauchschelle	Joint bolt-hose clamp	Boulon-collier de serrage		x	x					63 - 68
52	00 233 450 0	Buchse	Bushing	Douille		x	x					Rd. 30 X 34,8
53	00 908 721 0	Sicherungsmutter	Locknut	Écrou hex		x	x					M 20
56	00 912 675 2	Spannhülse	Clamping sleeve	Douille de serrage		x	x					8 X 45
57	00 900 658 0	6kt-Schraube	Hex head bolt	Boulon tête hex		x	x					M 12 X 40
58	00 910 609 0	Scheibe	Washer	Rondelle		x	x					13 X 37 X 3
59	00 910 506 1	Scheibe	Washer	Rondelle		x	x					13 X 24 X 2,5
60	00 908 701 0	Sicherungsmutter	Locknut	Écrou hex		x	x					M 12
61	00 912 716 2	Spannhülse	Clamping sleeve	Douille de serrage		x	x					10 X 50
62	00 910 515 2	Scheibe	Washer	Rondelle		x	x					31 X 56 X 4
63	00 901 451 0	6kt-Schraube	Hex head bolt	Boulon tête hex		x	x					M 12 X 45
64	00 266 528 0	Bolzen	Pin	Boulon		x	x					Rd. 30 X 153
65	00 901 061 2	6kt-Schraube	Hex head bolt	Boulon tête hex		x	x					M 10 X 45 -10.9
66	00 901 453 0	6kt-Schraube	Hex head bolt	Boulon tête hex		x	x					M 12 X 65
67	00 908 215 0	6kt-Mutter	Hex nut	Écrou hex		x	x					M 12

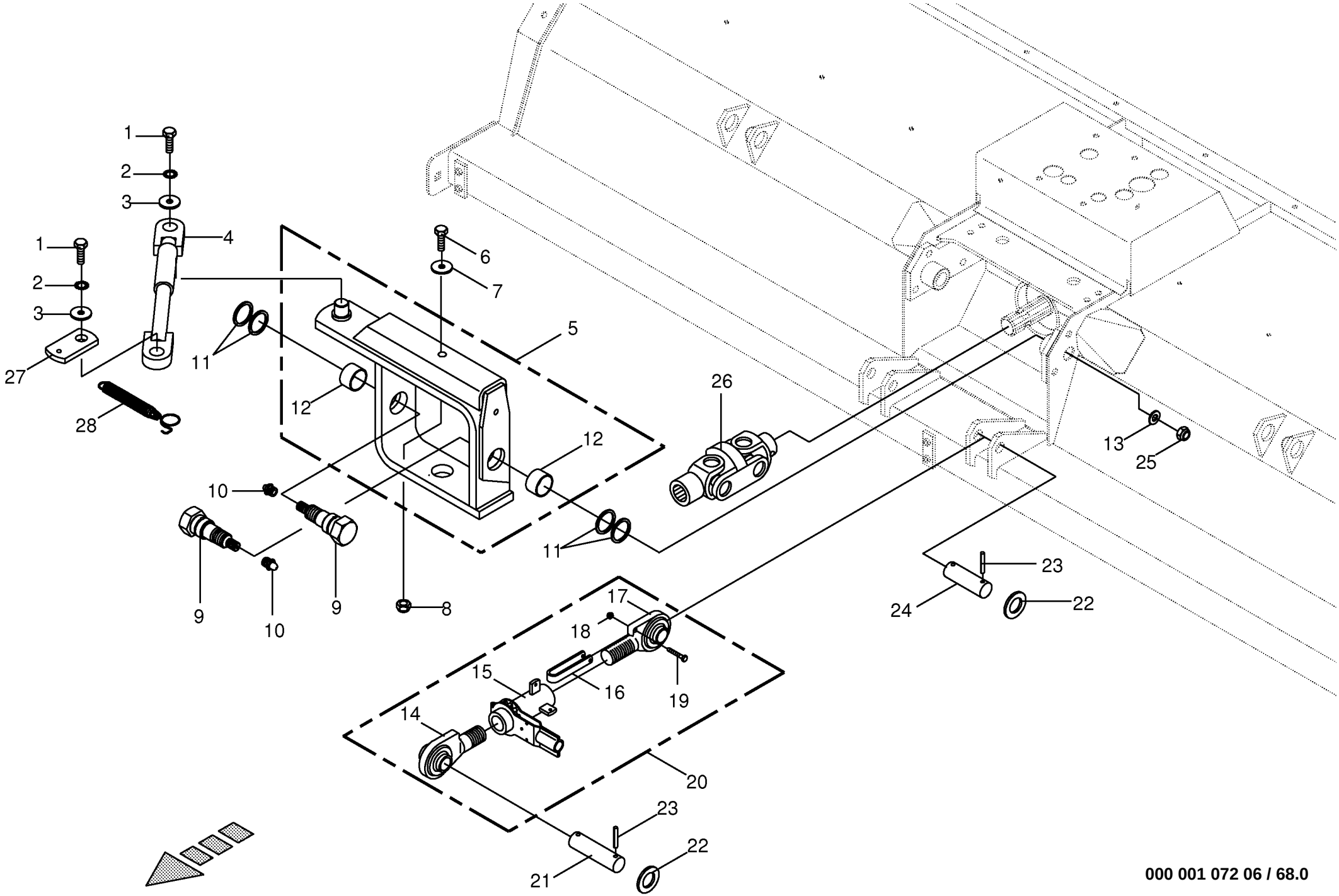

000 001 072 06 / 68.0

449 970 3

Anbauteile Mäheinheit seitl./Auslegearm
Mounting parts number of mover units
Pieces de montage nombre d'unites de fau

733401 -

000 001 072 06

449 970 3 **68.0**

Pos.	ID-Nr.	Benennung	Description	Description	Masch.-Nr-	CV	CRI					Bemerkung/Remarks/Remarque
1	00 900 656 0	6kt-Schraube	Hex head bolt	Boulon tête hex		x	x					M 12 X 30
2	00 909 910 1	Sperrkantscheibe	Detent edged washer	Disque à bord d'arrêt		x	x					SKM 12
3	00 910 643 1	Scheibe	Washer	Rondelle		x	x					13,5 X 44 X 4
4	00 229 810 4	Oberlenker	Upper link	Barres de poussée		x	x					
5	00 230 638 1	Kardanbügel -inkl. Buchse	Cardan shackle -incl. bushing	Branchon au cardan -incl. douille		x	x					
6	00 901 491 0	6kt-Schraube	Hex head bolt	Boulon tête hex		x	x					M 16 X 130
7	00 260 327 0	Scheibe	Washer	Rondelle		x	x					17 X 55 X 8
8	00 908 716 1	Sicherungsmutter	Locknut	Écrou hex		x	x					M 16
9	00 233 739 1	Lagerbolzen	Bearing bolt	Boulon d'appui		x	x					Rd. 65 X 152
10	00 919 105 0	Kegel-Schmiernippel	Cone-grease nipple	Quille-graisseur		x	x					AM 8 X 1
11	00 910 877 0	Passscheibe	Shim ring	Cale		x	x					45 X 55 X 2,0
12	00 934 931 0	Lagerbuchse	Bearing bush	Coussinet		x	x					4530 DU
13	00 910 512 2	Scheibe	Washer	Rondelle		x	x					21 X 37 X 3
14	00 923 232 0	Gelenkspindel	Hinged spindle	Broche de réglage articulée		x	x					1 1/4" Rh lg.= 116
15	00 923 230 0	Oberlenkerschloß	Upper link	Bielle de poussee		x	x					1 1/4" Lg.= 120
16	00 923 235 0	Sicherungsbügel	Break pin	Broche de securite		x	x					
17	00 923 231 1	Gelenkspindel	Hinged spindle	Broche de réglage articulée		x	x					1 1/4" LH Lg.= 116
18	00 908 704 1	Sicherungsmutter	Locknut	Écrou hex		x	x					M 6
19	00 901 410 0	6kt-Schraube	Hex head bolt	Boulon tête hex		x	x					M 6 X 40
20	00 229 801 1	Oberlenker -kpl.	Upper link -cpl.	Barres de poussée -cpl.		x	x					
21	00 231 237 0	Bolzen	Pin	Boulon		x	x					Rd. 30 X 121
22	00 910 514 1	Scheibe	Washer	Rondelle		x	x					26 X 44 X 4
23	00 912 675 2	Spannhülse	Clamping sleeve	Douille de serrage		x	x					8 X 45
24	00 229 186 1	Bolzen	Pin	Boulon		x	x					Rd. 25 X 110
25	00 908 721 0	Sicherungsmutter	Locknut	Écrou hex		x	x					M 20
26	00 955 928 0	Doppelgelenk	Double universal joint	Joint à double cardan		x						1 3/8" Z= 6/6
	27 001 050 0	Doppelgelenk	Double universal joint	Joint à double cardan			x					1 3/8" Z= 6
27	20 012 006 0	Lasche	Strap	Patte		x	x					
28	00 274 327 6	Zugfeder	Tension spring	Ressort tendeur		x	x					2,5 X 21 X 180

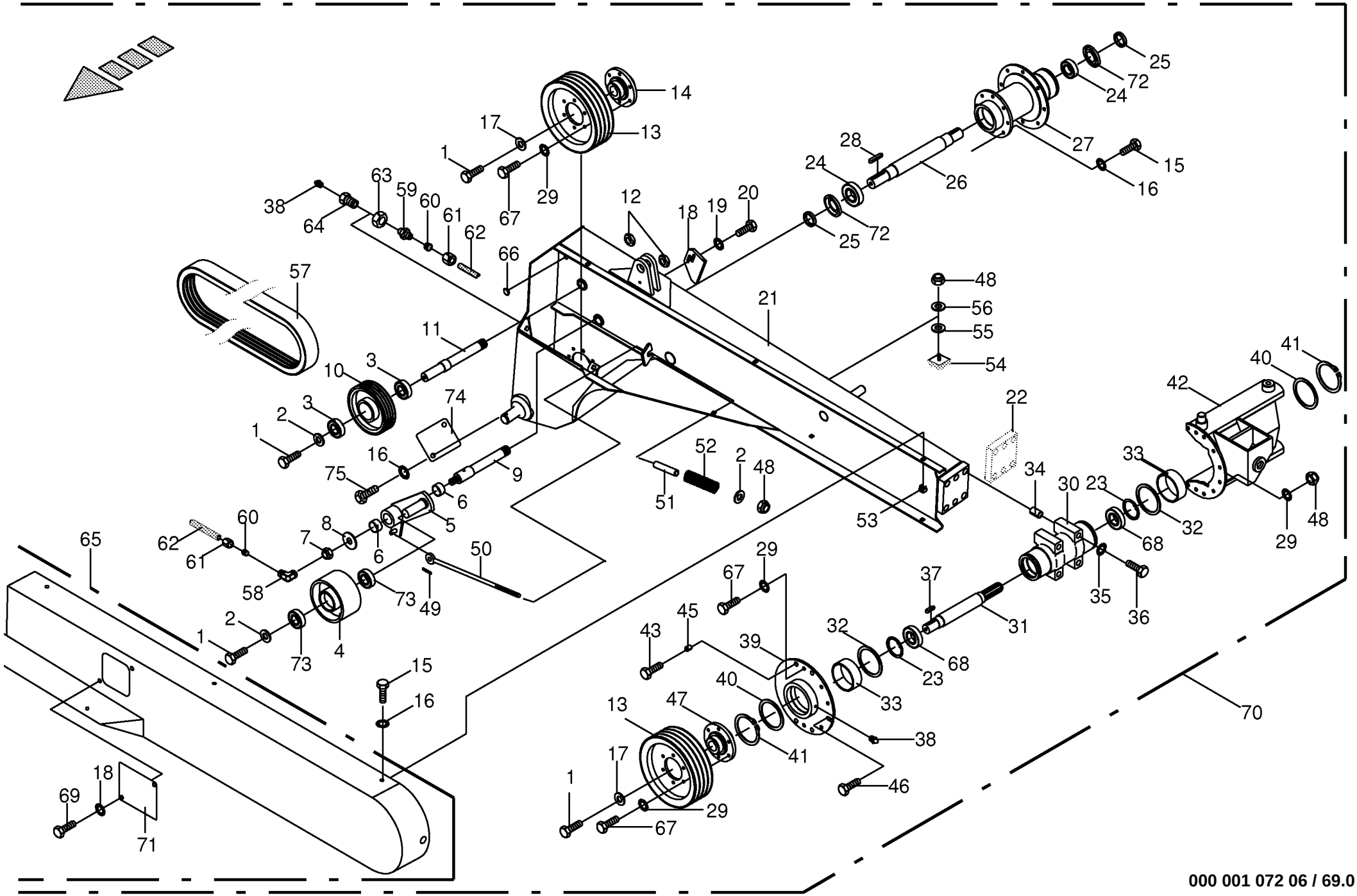
14
13
17
1
29
67
63
59
60
61
62
38
64
66
57
11
3
10
3
2
1
74
16
75
9
6
5
8
7
6
60
62
61
58
50
49
73
4
73
2
1
15
16
65
69
18
71
12
18
19
20
24
28
26
25
72
27
24
25
72
15
16
48
56
55
54
21
22
52
2
48
51
53
34
30
23
33
32
68
35
36
37
31
29
67
45
43
39
32
68
23
33
40
38
41
46
13
47
17
1
29
67
41
40
42
33
32
48
29
70
000 001 072 06 / 69.0

Auslegearm kpl. - links CV / BSS Control lever cpl.- left CV / BSS Levier de commande cpl.- gauche CV / BSS					733401 -	CV	CRI					000 001 072 06 449 972 7 69.0
Pos.	ID-Nr.	Benennung	Description	Description	Masch.-Nr-							Bemerkung/Remarks/Remarque
1	00 900 656 0	6kt-Schraube	Hex head bolt	Boulon tête hex		x						M 12 X 30
2	00 910 609 0	Scheibe	Washer	Rondelle		x						13 X 37 X 3
3	00 930 364 0	Rillenkugellager	Grooved ball bearing	Roulement à gorge		x						6306 2RS
4	00 229 287 3	Spannrolle	Jockey pulley	Galet tendeur		x						Rd. 155
5	00 229 278 2	Spannhebel -inkl. Buchse	Tension lever -incl. bushing	Levier de commande -incl. douille		x						
6	00 934 930 0	Lagerbuchse	Bearing bush	Coussinet		x						35 X 39 X 20
7	00 908 721 0	Sicherungsmutter	Locknut	Écrou hex		x						M 20
8	00 910 331 0	Scheibe	Washer	Rondelle		x						22 X 60 X 4
9	00 229 276 6	Lagerbolzen	Bearing bolt	Boulon d'appui		x						Rd. 35 X 258
10	00 233 441 0	Keilriemenscheibe	V-belt pulley	Poulie à gorges		x						Dw 200
11	00 229 275 5	Lagerbolzen	Bearing bolt	Boulon d'appui		x						Rd. 37 X 272
12	00 908 541 1	6kt-Mutter	Hex nut	Écrou hex		x						M 30 X 1,5
13	00 250 902 4	Keilriemenscheibe	V-belt pulley	Poulie à gorges		x						Dw 251
14	00 229 110 3	Nabe	Hub	Moyeu		x						Rd. 135
15	00 900 636 0	6kt-Schraube	Hex head bolt	Boulon tête hex		x						M 10 X 25
16	00 909 909 1	Sperrkantscheibe	Detent edged washer	Disque à bord d'arrêt		x						SKM 10
17	00 229 111 1	Scheibe	Washer	Rondelle		x						13 X 48 X 5
18	00 232 881 1	Sensorkulisse	Sensor link	Coulisse pour capteur		x						
19	00 909 908 1	Sperrkantscheibe	Detent edged washer	Disque à bord d'arrêt		x						SKM 8
20	00 900 616 0	6kt-Schraube	Hex head bolt	Boulon tête hex		x						M 8 X 25
21	20 010 261 0	Auslegerarm -links	Extension arm -left	Bras radial -gauche		x						
22	00 233 507 0	Flanschplatte -links	Flange plate -left	Plaque d'accouplement -gauche		x						Bl 40 X 140 X 160
23	00 911 673 0	Sicherungsring	Circlip	Circlip		x						80 X 2,5
24	00 930 360 0	Schrägkugellager	Bearing	Roulement		x						3208b-2RSRTNG C3
25	00 233 733 0	Distanzring	Spacer ring	Bague d'écartement		x						51 X 8 X 7,7
26	00 233 372 3	Antriebswelle	Drive shaft	Arbre d'entraînement		x						Rd. 45 X 481
27	00 233 751 0	Doppelflanschlager	Double flange bearing	Palier à double bride		x						
28	00 915 338 1	Passfeder	Fit-in key	Clavette		x						A 10 X 8 X 56
29	00 909 910 1	Sperrkantscheibe	Detent edged washer	Disque à bord d'arrêt		x						SKM 12
30	00 233 106 2	Lagerrohr	Bearing tube	Tube de palier		x						
31	00 232 504 5	Welle	Shaft	Arbre		x						Lg.= 480
32	00 910 760 0	Stützscheibe	Supporting disc	Rondelle diélectrique		x						S 100 X 120 X 3,5
33	00 139 495 1	Rotgußbuchse	Red bronze bushing	Douille bronze rouge		x						
34	00 912 533 0	Spannhülse	Clamping sleeve	Douille de serrage		x						25 X 40
35	00 909 913 1	Sperrkantscheibe	Detent edged washer	Disque à bord d'arrêt		x						SKM 20
36	00 901 214 3	6kt-Schraube	Hex head bolt	Boulon tête hex		x						M 20 X 150
37	00 915 122 0	Passfeder	Fit-in key	Clavette		x						A 10 X 8 X 40
38	00 919 105 0	Kegel-Schmiernippel	Cone-grease nipple	Quille-graisseur		x						AM 8 X 1

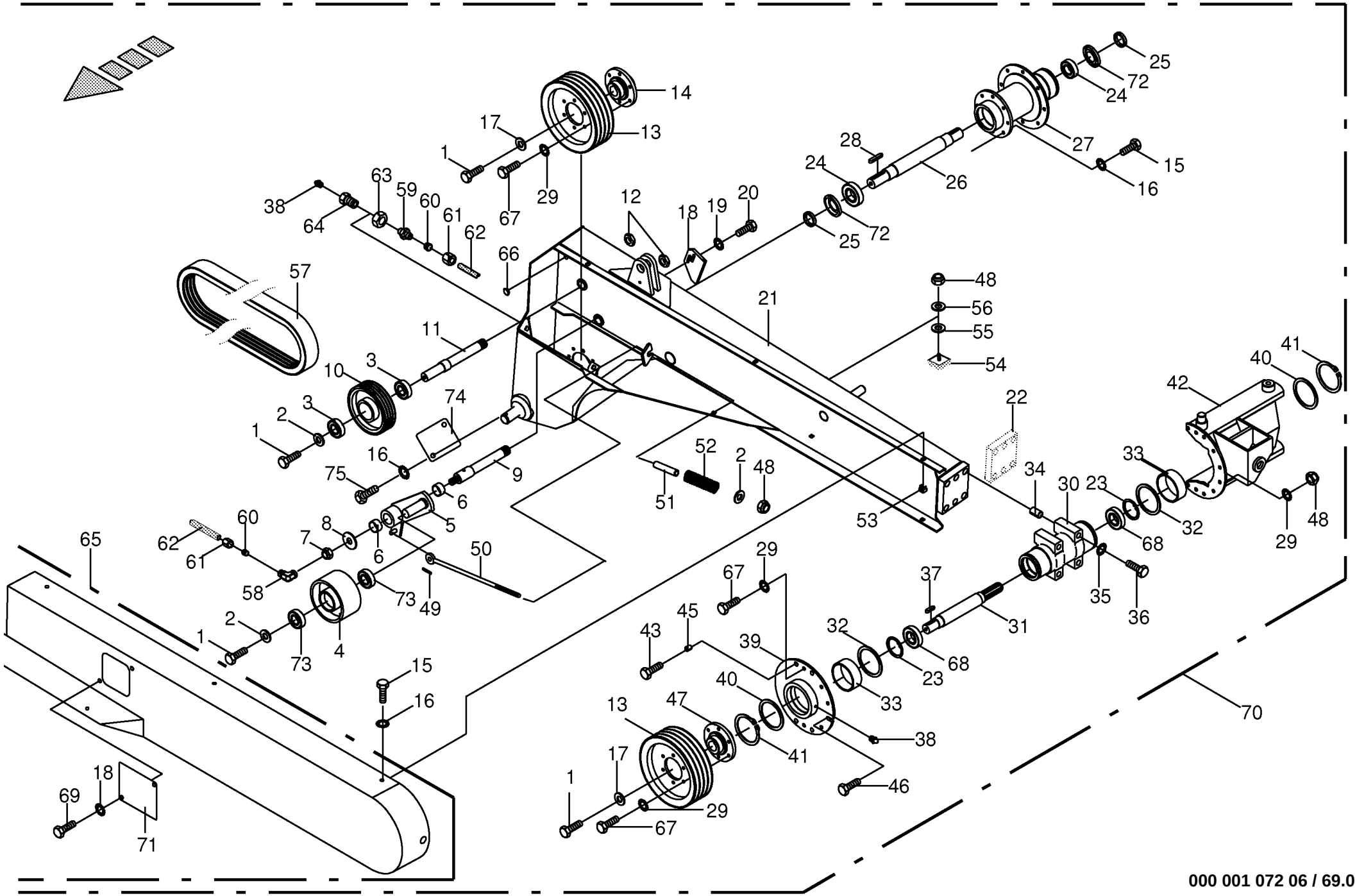
14
13
17
1
29
67
63
59
60
61
62
38
64
66
57
11
3
10
3
2
1
74
16
75
9
6
5
8
7
6
60
62
61
58
50
49
73
4
73
2
1
15
16
65
69
18
71
12
18
19
20
24
28
26
25
72
27
24
25
72
15
16
48
56
55
54
21
22
52
2
48
51
53
34
30
23
33
32
68
35
36
37
31
29
67
45
43
39
32
68
23
33
40
38
41
46
13
47
17
1
29
67
41
40
42
33
32
48
29
70
000 001 072 06 / 69.0

Auslegearm kpl. - links CV / BSS Control lever cpl.- left CV / BSS Levier de commande cpl.- gauche CV / BSS					733401 -	CV	CRI					000 001 072 06 449 972 7 69.0
Pos.	ID-Nr.	Benennung	Description	Description	Masch.-Nr-							Bemerkung/Remarks/Remarque
39	00 229 428 7	Lagerflansch	Bearing flange	Bride de palier		x						
40	00 910 760 0	Stützscheibe	Supporting disc	Rondelle diélectrique		x						S 100 X 120 X 3,5
	00 911 027 0	Passscheibe	Shim ring	Cale		x						100 X 120 X 0,3
	00 911 029 0	Passscheibe	Shim ring	Cale		x						100 X 120 X 1,0
41	00 911 509 0	Sicherungsring	Circlip	Circlip		x						A 100 X 3
42	00 232 440 7	Kardanträger -links	Cardan truss -left	Porteur à cardan -gauche		x						
43	00 901 451 0	6kt-Schraube	Hex head bolt	Boulon tête hex		x						M 12 X 45
45	00 912 507 1	Spannhülse	Clamping sleeve	Douille de serrage		x						16 X 20
46	00 900 658 0	6kt-Schraube	Hex head bolt	Boulon tête hex		x						M 12 X 40
47	00 232 598 4	Nabe	Hub	Moyeu		x						Rd. 135
48	00 908 701 0	Sicherungsmutter	Locknut	Écrou hex		x						M 12
49	00 912 613 2	Spannhülse	Clamping sleeve	Douille de serrage		x						5 X 30
50	00 229 285 1	Zugstange	Drawbar	Tringle		x						
51	00 233 199 0	Rohr	Tube	Tube		x						Lg.= 95
52	00 093 023 1	Druckfeder	Pressure spring	Ressort de pression		x						7 X 28 X 125
53	00 909 549 0	Käfigmutter	Nut	Ecrou		x						M 10
54	00 924 218 0	Gummipuffer	Rubber pad	Tampon en caoutchouc		x						
55	00 910 642 0	Scheibe	Washer	Rondelle		x						13 X 70 X 6
56	00 910 506 1	Scheibe	Washer	Rondelle		x						13 X 24 X 2,5
57	00 921 537 0	Keilriemen	V-belt	Courroie trapézoïdale		x						Lg.= 5340
58	00 920 921 1	Winkel-Verbindungsstutzen	L-connector	L-coude		x						LL M 8 X 1 Keg.
59	00 920 920 1	Einschraubstutzen	Male connector	Raccord filet		x						LL M 8 X 1 Keg.
60	00 920 916 0	Schneidring	Cutting ring	Baque coupante		x						LL 6
61	00 920 905 0	Überwurfmutter	Nozzle disc cap	Écrou de buse-pastille		x						ALL 6
62	00 938 933 0	Kunststoffrohr mit Fett gefüllt -Id.-Nr.= 1m	Plastic tube filled with grease -Id.-no.= 1m	Tube plastique farci avec graisse -Id.-no.= 1m		x						6 X 1,5
63	00 908 019 1	6kt-Mutter	Hex nut	Écrou hex		x						M 14 X 1,5
64	00 938 515 0	Rohrverbinder	Tube union	Tubulure		x						M 14 X 1,5
65	00 232 518 4	Schutz -links	Guard -left	Tole de protection -gauche		x						
66	00 925 005 0	Verschlussstopfen	Sealing plug	Bouchon d'étanchéité		x						29/36 X 12/15
67	00 900 655 0	6kt-Schraube	Hex head bolt	Boulon tête hex		x						M 12 X 25
68	00 930 326 0	Rillenkugellager	Grooved ball bearing	Roulement à gorge		x						6208 N 2RS
69	00 900 614 0	6kt-Schraube	Hex head bolt	Boulon tête hex		x						M 8 X 20
70	00 233 156 1	Auslegerarm -links, kpl.	Extension arm -left, cpl.	Bras radial -gauche, cpl.		x						
71	00 233 705 0	Deckel	Cover	Couvercle		x						
72	00 937 010 0	Nilos-Ring	Nilos-ring	Nilos-Rondelle d'etancheite		x						7208 AVH
73	00 930 536 1	Rillenkugellager	Grooved ball bearing	Roulement à gorge		x						6206 2RS
74	20 010 458 0	Wartungsdeckel	Maintenance cap	Couvercle d'entretien		x						

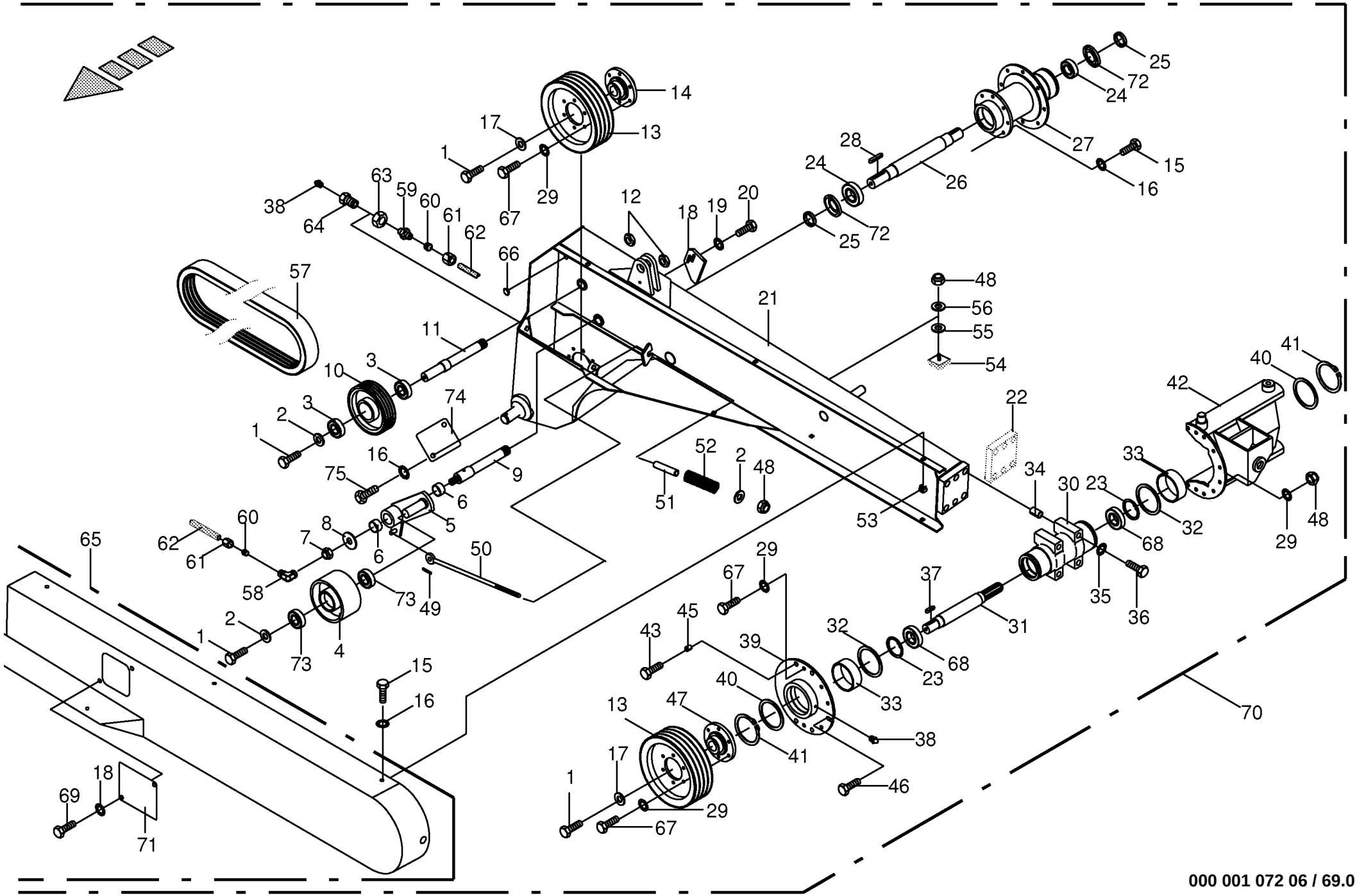
14
13
17
1
29
67
63
59
60
61
62
38
64
66
57
11
3
10
3
2
1
74
16
75
9
6
5
8
7
6
60
62
61
58
50
49
73
4
73
2
1
15
16
65
69
18
71
12
18
19
20
24
28
26
25
72
27
24
25
72
15
16
48
56
55
54
21
22
52
2
48
51
53
34
30
23
33
32
68
35
36
37
31
29
67
45
43
39
32
68
23
33
40
38
41
46
13
47
17
1
29
67
41
40
42
33
32
48
29
70
000 001 072 06 / 69.0

Auslegearm kpl. - links CV / BSS Control lever cpl.- left CV / BSS Levier de commande cpl.- gauche CV / BSS					733401 -	CV	CRI					000 001 072 06 449 972 7 69.0
Pos.	ID-Nr.	Benennung	Description	Description	Masch.-Nr-							Bemerkung/Remarks/Remarque
75	00 900 277 1	6kt-Schraube	Hex head bolt	Boulon tête hex		x						M 10 X 20

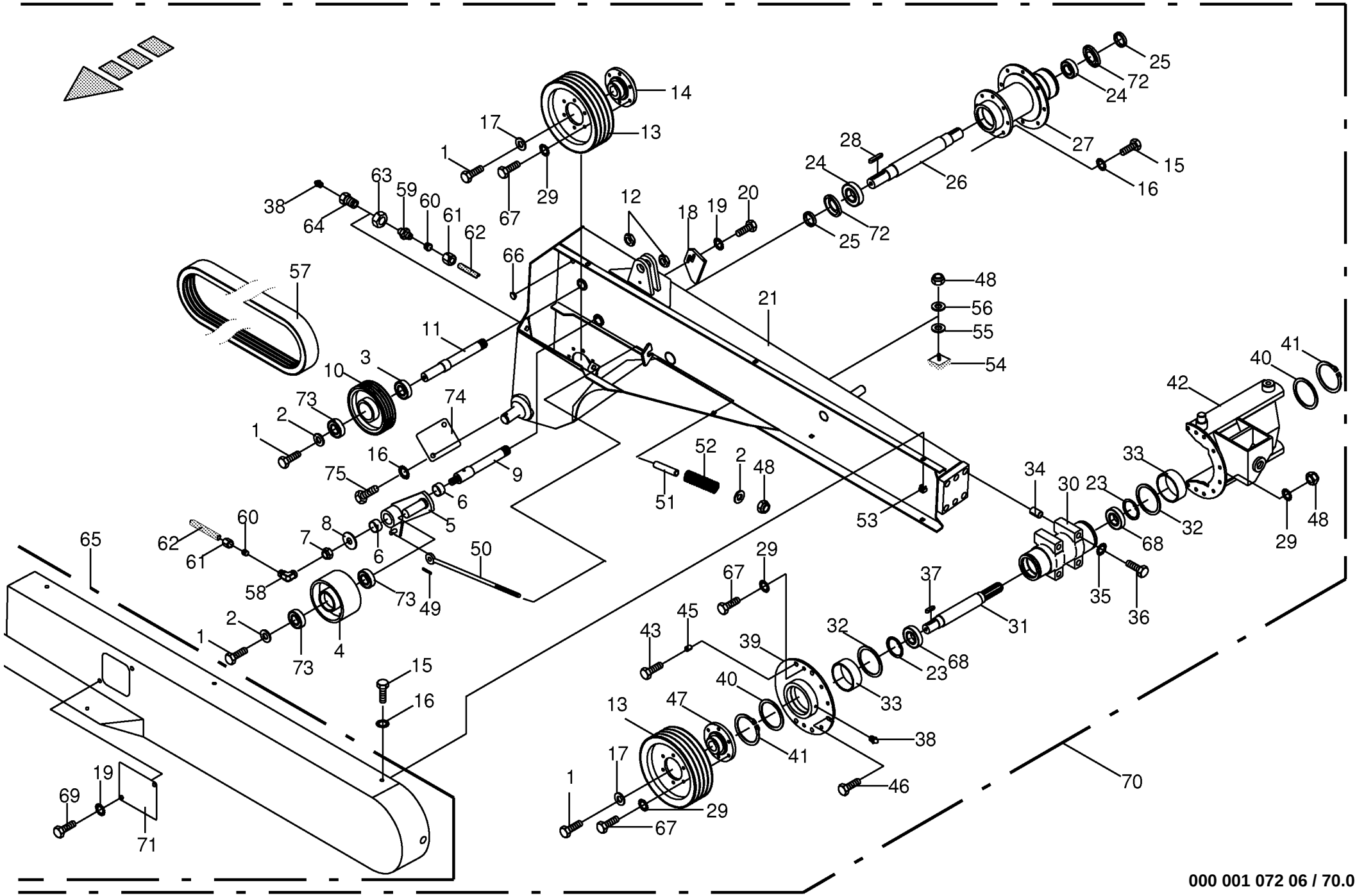

000 001 072 06 / 70.0

444 127 7

Auslegearm kpl. - links CRI Control lever cpl.- left Levier de commande cpl.- gauche					733401 -	CV	CRI					000 001 072 06 444 127 7 70.0
Pos.	ID-Nr.	Benennung	Description	Description	Masch.-Nr-							Bemerkung/Remarks/Remarque
1	00 900 656 0	6kt-Schraube	Hex head bolt	Boulon tête hex			x					M 12 X 30
2	00 910 609 0	Scheibe	Washer	Rondelle			x					13 X 37 X 3
3	00 930 364 0	Rillenkugellager	Grooved ball bearing	Roulement à gorge			x					6306 2RS
4	00 229 287 3	Spannrolle	Jockey pulley	Galet tendeur			x					Rd. 155
5	00 229 278 2	Spannhebel -inkl. Buchse	Tension lever -incl. bushing	Levier de commande -incl. douille			x					
6	00 934 930 0	Lagerbuchse	Bearing bush	Coussinet			x					35 X 39 X 20
7	00 908 721 0	Sicherungsmutter	Locknut	Écrou hex			x					M 20
8	00 910 331 0	Scheibe	Washer	Rondelle			x					22 X 60 X 4
9	00 229 276 6	Lagerbolzen	Bearing bolt	Boulon d'appui			x					Rd. 35 X 258
10	00 233 441 0	Keilriemenscheibe	V-belt pulley	Poulie à gorges			x					Dw 200
11	00 229 275 5	Lagerbolzen	Bearing bolt	Boulon d'appui			x					Rd. 37 X 272
12	00 908 541 1	6kt-Mutter	Hex nut	Écrou hex			x					M 30 X 1,5
13	00 250 902 4	Keilriemenscheibe	V-belt pulley	Poulie à gorges			x					Dw 251
14	00 229 110 3	Nabe	Hub	Moyeu			x					Rd. 135
15	00 900 636 0	6kt-Schraube	Hex head bolt	Boulon tête hex			x					M 10 X 25
16	00 909 909 1	Sperrkantscheibe	Detent edged washer	Disque à bord d'arrêt			x					SKM 10
17	00 229 111 1	Scheibe	Washer	Rondelle			x					13 X 48 X 5
18	00 232 881 1	Sensorkulisse	Sensor link	Coulisse pour capteur			x					
19	00 909 908 1	Sperrkantscheibe	Detent edged washer	Disque à bord d'arrêt			x					SKM 8
20	00 900 616 0	6kt-Schraube	Hex head bolt	Boulon tête hex			x					M 8 X 25
21	20 010 263 0	Auslegerarm -links	Extension arm -left	Bras radial -gauche			x					
23	00 911 673 0	Sicherungsring	Circlip	Circlip			x					80 X 2,5
24	00 930 360 0	Schrägkugellager	Bearing	Roulement			x					3208b-2RSRTNG C3
25	00 233 733 0	Distanzring	Spacer ring	Bague d'écartement			x					51 X 8 X 7,7
26	00 233 372 3	Antriebswelle	Drive shaft	Arbre d'entraînement			x					Rd. 45 X 481
27	00 233 751 0	Doppelflanschlager	Double flange bearing	Palier à double bride			x					
28	00 915 338 1	Passfeder	Fit-in key	Clavette			x					A 10 X 8 X 56
29	00 909 910 1	Sperrkantscheibe	Detent edged washer	Disque à bord d'arrêt			x					SKM 12
30	00 230 057 0	Lagerrohr	Bearing tube	Tube de palier			x					
31	00 229 427 7	Welle	Shaft	Arbre			x					Lg.= 376,5
32	00 910 760 0	Stützscheibe	Supporting disc	Rondelle diélectrique			x					S 100 X 120 X 3,5
33	00 139 495 1	Rotgußbuchse	Red bronze bushing	Douille bronze rouge			x					
34	00 912 533 0	Spannhülse	Clamping sleeve	Douille de serrage			x					25 X 40
35	00 909 913 1	Sperrkantscheibe	Detent edged washer	Disque à bord d'arrêt			x					SKM 20
36	00 901 214 3	6kt-Schraube	Hex head bolt	Boulon tête hex			x					M 20 X 150
37	00 915 122 0	Passfeder	Fit-in key	Clavette			x					A 10 X 8 X 40
38	00 919 105 0	Kegel-Schmiernippel	Cone-grease nipple	Quille-graisseur			x					AM 8 X 1
39	00 229 428 7	Lagerflansch	Bearing flange	Bride de palier			x					

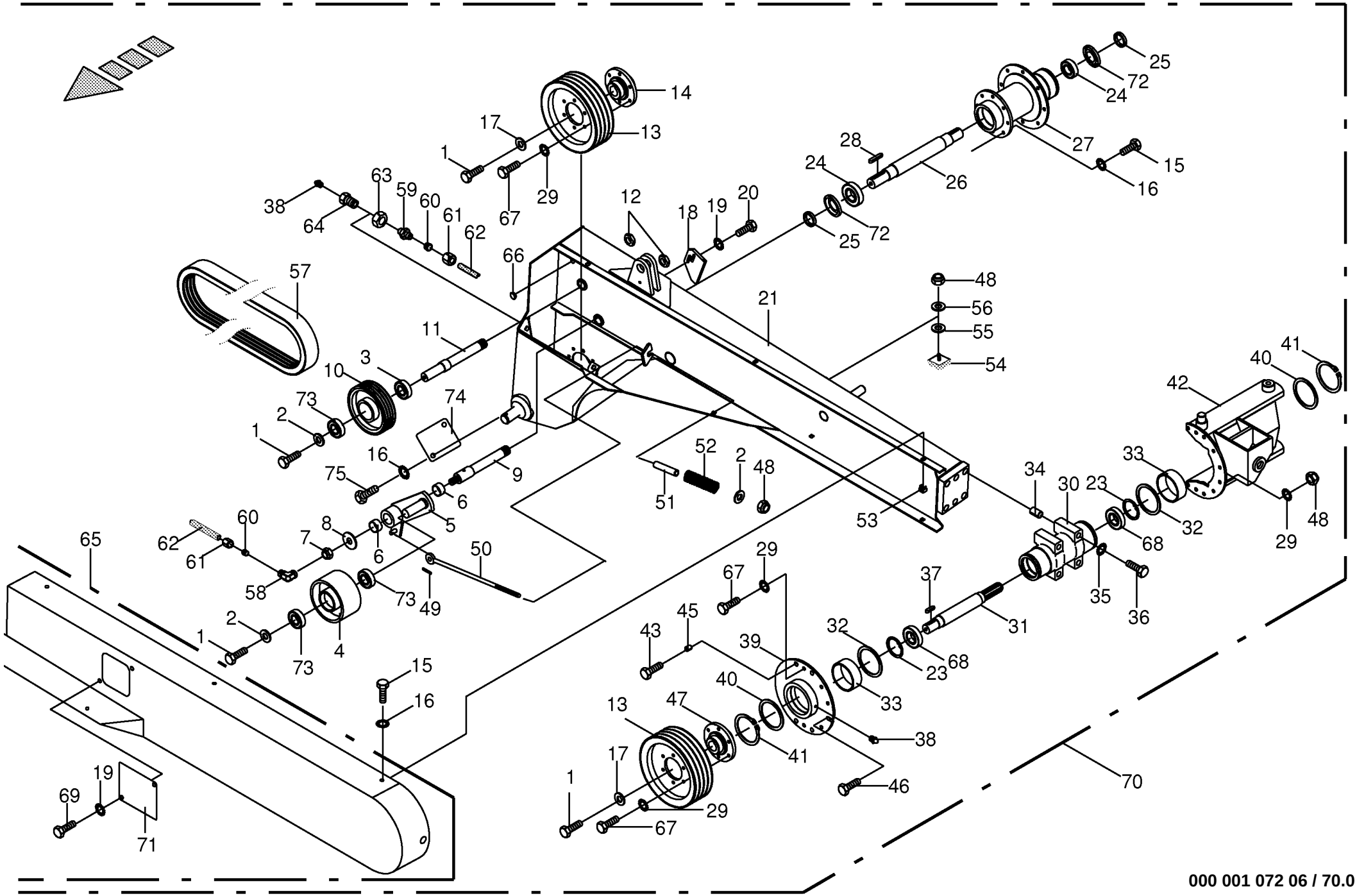

000 001 072 06 / 70.0

444 127 7

Auslegearm kpl. - links CRI Control lever cpl.- left Levier de commande cpl.- gauche					733401 -	CV	CRI					000 001 072 06 444 127 7 70.0
Pos.	ID-Nr.	Benennung	Description	Description	Masch.-Nr-							Bemerkung/Remarks/Remarque
40	00 910 760 0	Stützscheibe	Supporting disc	Rondelle diélectrique			x					S 100 X 120 X 3,5
	00 911 027 0	Passscheibe	Shim ring	Cale			x					100 X 120 X 0,3
	00 911 029 0	Passscheibe	Shim ring	Cale			x					100 X 120 X 1,0
41	00 911 509 0	Sicherungsring	Circlip	Circlip			x					A 100 X 3
42	00 230 413 4	Kardanträger -links	Cardan truss -left	Porteur à cardan -gauche			x					
43	00 901 451 0	6kt-Schraube	Hex head bolt	Boulon tête hex			x					M 12 X 45
45	00 912 507 1	Spannhülse	Clamping sleeve	Douille de serrage			x					16 X 20
46	00 900 658 0	6kt-Schraube	Hex head bolt	Boulon tête hex			x					M 12 X 40
47	00 232 598 4	Nabe	Hub	Moyeu			x					Rd. 135
48	00 908 701 0	Sicherungsmutter	Locknut	Écrou hex			x					M 12
49	00 912 613 2	Spannhülse	Clamping sleeve	Douille de serrage			x					5 X 30
50	00 229 285 1	Zugstange	Drawbar	Tringle			x					
51	00 233 199 0	Rohr	Tube	Tube			x					Lg.= 95
52	00 093 023 1	Druckfeder	Pressure spring	Ressort de pression			x					7 X 28 X 125
53	00 909 549 0	Käfigmutter	Nut	Ecrou			x					M 10
54	00 924 218 0	Gummipuffer	Rubber pad	Tampon en caoutchouc			x					
55	00 910 642 0	Scheibe	Washer	Rondelle			x					13 X 70 X 6
56	00 910 506 1	Scheibe	Washer	Rondelle			x					13 X 24 X 2,5
57	00 921 516 1	Kraftband -rechts	Power band -right	Bande de force -droite			x					Lg.= 4965
58	00 920 921 1	Winkel-Verbindungsstutzen	L-connector	L-coude			x					LL M 8 X 1 Keg.
59	00 920 920 1	Einschraubstutzen	Male connector	Raccord filet			x					LL M 8 X 1 Keg.
60	00 920 916 0	Schneidring	Cutting ring	Baque coupante			x					LL 6
61	00 920 905 0	Überwurfmutter	Nozzle disc cap	Écrou de buse-pastille			x					ALL 6
62	00 938 933 0	Kunststoffrohr mit Fett gefüllt	Plastic tube filled with grease	Tube plastique farci avec graisse			x					6 X 1,5
		-Id.-Nr.= 1m	-Id.-no.= 1m	-Id.-no.= 1m								
63	00 908 019 1	6kt-Mutter	Hex nut	Écrou hex			x					M 14 X 1,5
64	00 938 515 0	Rohrverbinder	Tube union	Tubulure			x					M 14 X 1,5
65	00 233 177 2	Schutz -links	Guard -left	Tole de protection -gauche			x					
66	00 925 005 0	Verschlussstopfen	Sealing plug	Bouchon d'étanchéité			x					29/36 X 12/15
67	00 900 655 0	6kt-Schraube	Hex head bolt	Boulon tête hex			x					M 12 X 25
68	00 930 326 0	Rillenkugellager	Grooved ball bearing	Roulement à gorge			x					6208 N 2RS
69	00 900 614 0	6kt-Schraube	Hex head bolt	Boulon tête hex			x					M 8 X 20
70	00 233 146 1	Auslegerarm -links, kpl.	Extension arm -left, cpl.	Bras radial -gauche, cpl.			x					
71	00 233 705 0	Deckel	Cover	Couvercle			x					
72	00 937 010 0	Nilos-Ring	Nilos-ring	Nilos-Rondelle d'etancheite			x					7208 AVH
73	00 930 536 1	Rillenkugellager	Grooved ball bearing	Roulement à gorge			x					6206 2RS
74	20 010 458 0	Wartungsdeckel	Maintenance cap	Couvercle d'entretien			x					
75	00 900 277 1	6kt-Schraube	Hex head bolt	Boulon tête hex			x					M 10 X 20

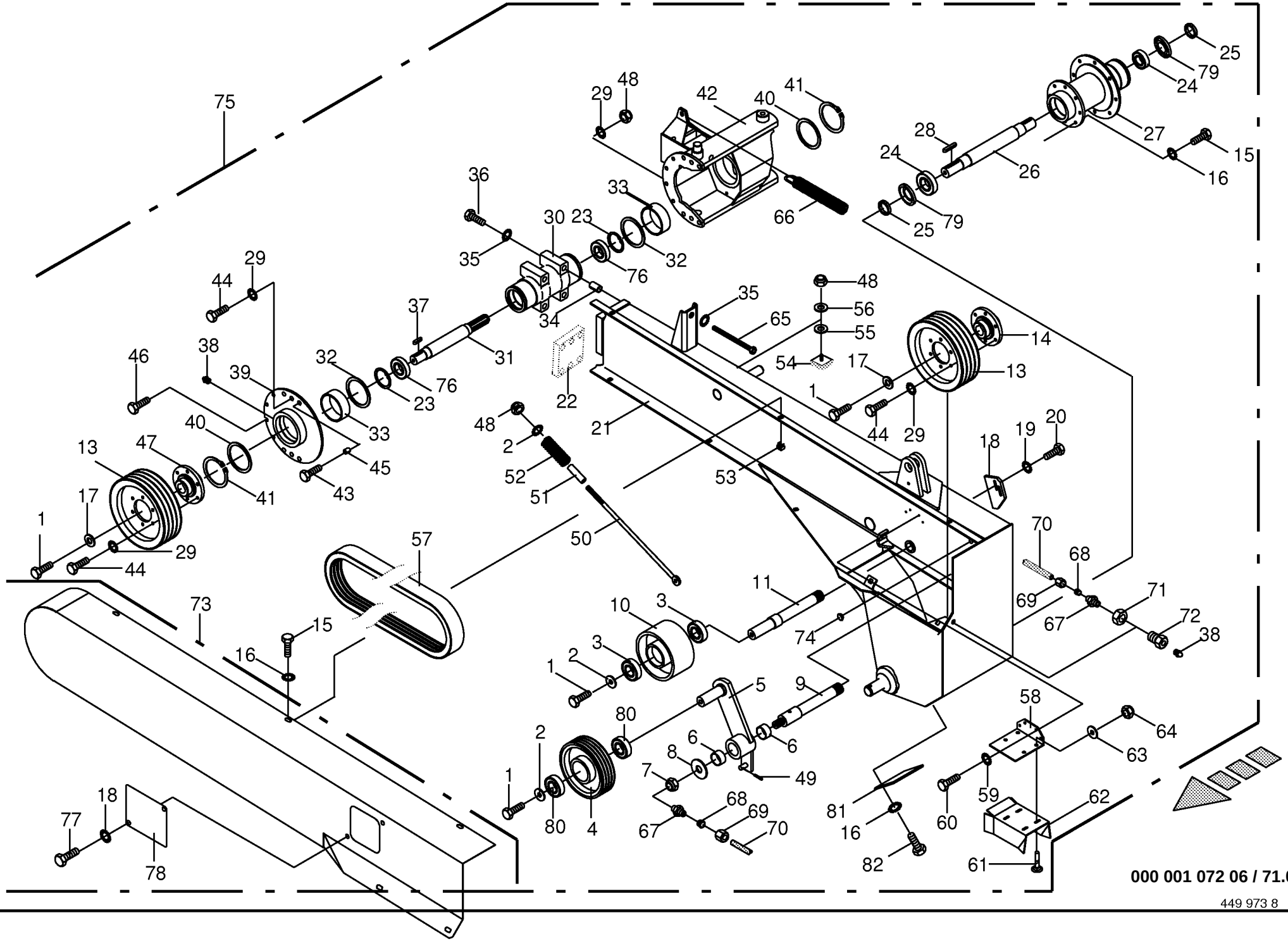
75
29
48
42
40
41
25
79
24
27
28
15
16
26
24
25
79
66
36
33
30
23
32
35
76
44
29
37
34
31
35
48
56
55
65
54
17
14
13
46
38
39
32
23
76
22
1
44
29
21
48
2
52
51
50
53
18
19
20
40
33
45
43
41
13
47
17
1
29
44
57
70
68
69
67
71
72
38
73
15
16
11
74
10
3
3
2
1
5
9
80
2
6
8
7
6
49
1
80
4
68
69
67
70
58
64
63
59
60
62
61
81
16
82
18
77
78
000 001 072 06 / 71.0

449 973 8

Auslegearm kpl. - rechts CV / BSS Control lever cpl.- right CV / BSS Levier de commande cpl.- droite CV / BSS					733401 -	CV	CRI					000 001 072 06 449 973 8 71.0
Pos.	ID-Nr.	Benennung	Description	Description	Masch.-Nr-							Bemerkung/Remarks/Remarque
1	00 900 656 0	6kt-Schraube	Hex head bolt	Boulon tête hex		x						M 12 X 30
2	00 910 609 0	Scheibe	Washer	Rondelle		x						13 X 37 X 3
3	00 930 364 0	Rillenkugellager	Grooved ball bearing	Roulement à gorge		x						6306 2RS
4	00 250 950 1	Keilriemenscheibe	V-belt pulley	Poulie à gorges		x						Rd. 175 X 81
5	00 229 280 2	Spannhebel -inkl. Buchse	Tension lever -incl. bushing	Levier de commande -incl. douille		x						
6	00 934 930 0	Lagerbuchse	Bearing bush	Coussinet		x						35 X 39 X 20
7	00 908 721 0	Sicherungsmutter	Locknut	Écrou hex		x						M 20
8	00 910 331 0	Scheibe	Washer	Rondelle		x						22 X 60 X 4
9	00 229 276 6	Lagerbolzen	Bearing bolt	Boulon d'appui		x						Rd. 35 X 258
10	00 233 442 0	Spannrolle	Jockey pulley	Galet tendeur		x						Rd. 205 X 81
11	00 229 275 5	Lagerbolzen	Bearing bolt	Boulon d'appui		x						Rd. 37 X 272
12	00 908 541 1	6kt-Mutter	Hex nut	Écrou hex		x						M 30 X 1,5
13	00 250 902 4	Keilriemenscheibe	V-belt pulley	Poulie à gorges		x						Dw 251
14	00 229 110 3	Nabe	Hub	Moyeu		x						Rd. 135
15	00 900 636 0	6kt-Schraube	Hex head bolt	Boulon tête hex		x						M 10 X 25
16	00 909 909 1	Sperrkantscheibe	Detent edged washer	Disque à bord d'arrêt		x						SKM 10
17	00 229 111 1	Scheibe	Washer	Rondelle		x						13 X 48 X 5
18	00 232 881 1	Sensorkulisse	Sensor link	Coulisse pour capteur		x						
19	00 909 908 1	Sperrkantscheibe	Detent edged washer	Disque à bord d'arrêt		x						SKM 8
20	00 900 616 0	6kt-Schraube	Hex head bolt	Boulon tête hex		x						M 8 X 25
21	20 010 259 0	Auslegerarm -rechts	Extension arm -right	Bras radial -droite		x						
22	00 233 476 0	Flanschplatte -rechts	Flange plate -right	Plaque d'accouplement -droite		x						Bl 40 X 140 X 160
23	00 911 673 0	Sicherungsring	Circlip	Circlip		x						80 X 2,5
24	00 930 360 0	Schrägkugellager	Bearing	Roulement		x						3208b-2RSRTNG C3
25	00 233 733 0	Distanzring	Spacer ring	Bague d'écartement		x						51 X 8 X 7,7
26	00 233 372 3	Antriebswelle	Drive shaft	Arbre d'entraînement		x						Rd. 45 X 481
27	00 233 751 0	Doppelflanschlager	Double flange bearing	Palier à double bride		x						
28	00 915 338 1	Passfeder	Fit-in key	Clavette		x						A 10 X 8 X 56
29	00 909 910 1	Sperrkantscheibe	Detent edged washer	Disque à bord d'arrêt		x						SKM 12
30	00 233 106 2	Lagerrohr	Bearing tube	Tube de palier		x						
31	00 232 504 5	Welle	Shaft	Arbre		x						Lg.= 480
32	00 910 760 0	Stützscheibe	Supporting disc	Rondelle diélectrique		x						S 100 X 120 X 3,5
33	00 139 495 1	Rotgußbuchse	Red bronze bushing	Douille bronze rouge		x						
34	00 912 533 0	Spannhülse	Clamping sleeve	Douille de serrage		x						25 X 40
35	00 909 913 1	Sperrkantscheibe	Detent edged washer	Disque à bord d'arrêt		x						SKM 20
36	00 901 214 3	6kt-Schraube	Hex head bolt	Boulon tête hex		x						M 20 X 150
37	00 915 122 0	Passfeder	Fit-in key	Clavette		x						A 10 X 8 X 40
38	00 919 105 0	Kegel-Schmiernippel	Cone-grease nipple	Quille-graisseur		x						AM 8 X 1

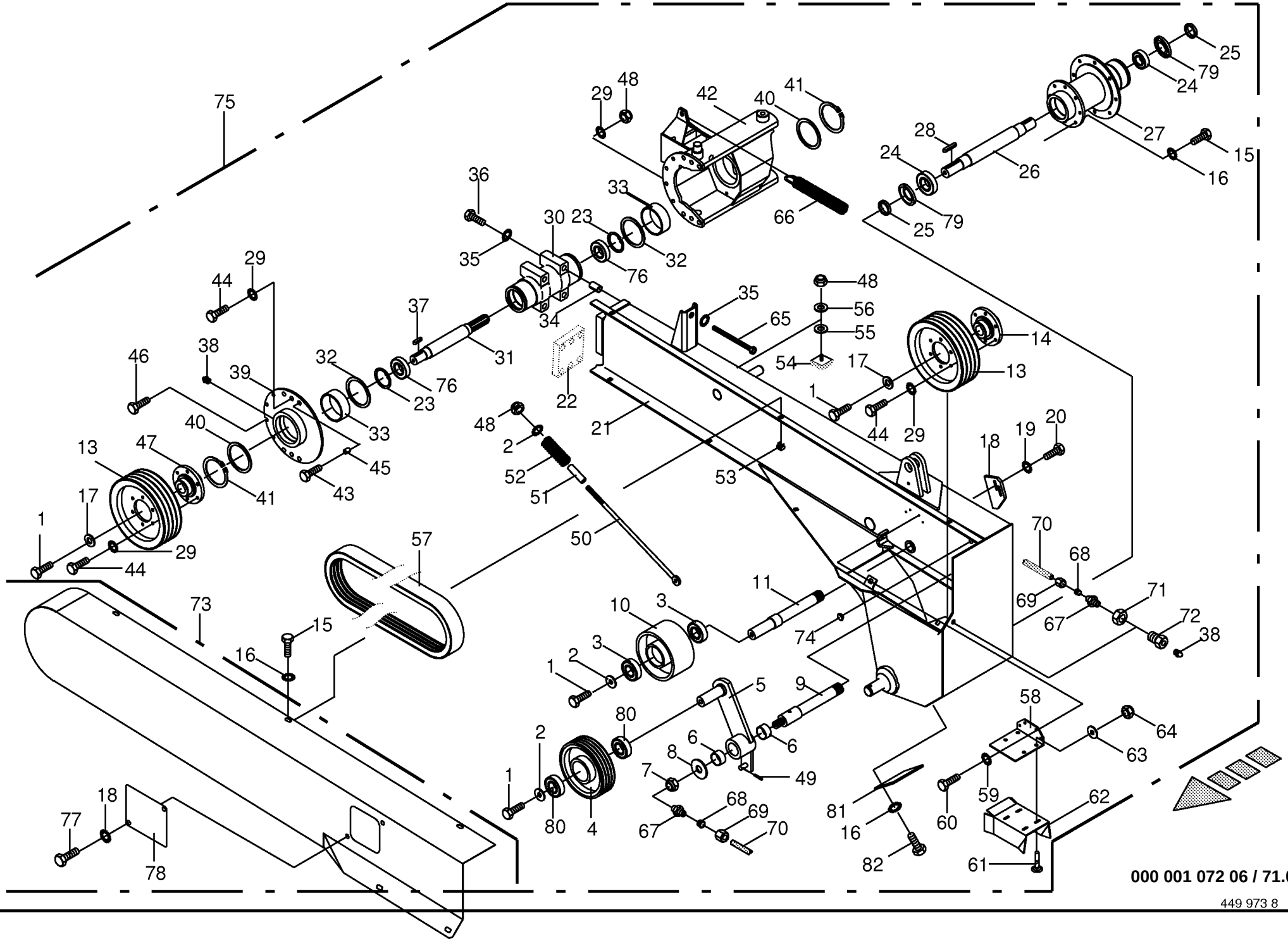
75
29
48
42
40
41
25
79
24
27
28
15
16
26
24
25
79
66
36
33
30
23
32
35
76
44
29
37
34
31
35
48
56
55
65
54
17
14
13
46
38
39
32
23
76
22
1
44
29
21
48
2
52
51
50
53
18
19
20
40
33
45
43
41
13
47
17
1
29
44
57
70
68
69
67
71
72
38
73
15
16
11
74
10
3
3
2
1
5
9
80
2
6
8
7
6
49
1
80
4
68
69
67
70
58
64
63
59
60
62
61
81
16
82
18
77
78
000 001 072 06 / 71.0

449 973 8

Auslegearm kpl. - rechts CV / BSS Control lever cpl.- right CV / BSS Levier de commande cpl.- droite CV / BSS					733401 -	CV	CRI					000 001 072 06 449 973 8 71.0
Pos.	ID-Nr.	Benennung	Description	Description	Masch.-Nr-							Bemerkung/Remarks/Remarque
39	00 229 428 7	Lagerflansch	Bearing flange	Bride de palier		x						
40	00 910 760 0	Stützscheibe	Supporting disc	Rondelle diélectrique		x						S 100 X 120 X 3,5
	00 911 027 0	Passscheibe	Shim ring	Cale		x						100 X 120 X 0,3
	00 911 029 0	Passscheibe	Shim ring	Cale		x						100 X 120 X 1,0
41	00 911 509 0	Sicherungsring	Circlip	Circlip		x						A 100 X 3
42	00 232 441 7	Kardanträger -rechts	Cardan truss -right	Porteur à cardan -droite		x						
43	00 901 451 0	6kt-Schraube	Hex head bolt	Boulon tête hex		x						M 12 X 45
44	00 900 655 0	6kt-Schraube	Hex head bolt	Boulon tête hex		x						M 12 X 25
45	00 912 507 1	Spannhülse	Clamping sleeve	Douille de serrage		x						16 X 20
46	00 900 658 0	6kt-Schraube	Hex head bolt	Boulon tête hex		x						M 12 X 40
47	00 232 598 4	Nabe	Hub	Moyeu		x						Rd. 135
48	00 908 701 0	Sicherungsmutter	Locknut	Écrou hex		x						M 12
49	00 912 613 2	Spannhülse	Clamping sleeve	Douille de serrage		x						5 X 30
50	00 232 509 2	Zugstange	Drawbar	Tringle		x						
51	00 233 199 0	Rohr	Tube	Tube		x						Lg.= 95
52	00 093 023 1	Druckfeder	Pressure spring	Ressort de pression		x						7 X 28 X 125
53	00 909 549 0	Käfigmutter	Nut	Ecrou		x						M 10
54	00 924 218 0	Gummipuffer	Rubber pad	Tampon en caoutchouc		x						
55	00 910 642 0	Scheibe	Washer	Rondelle		x						13 X 70 X 6
56	00 910 506 1	Scheibe	Washer	Rondelle		x						13 X 24 X 2,5
57	00 921 537 0	Keilriemen	V-belt	Courroie trapézoïdale		x						Lg.= 5340
58	00 231 056 1	Blechwinkel	Sheet steel angle	Patte angulaire		x						
59	00 909 906 1	Sperrkantscheibe	Detent edged washer	Disque à bord d'arrêt		x						SKM 6
60	00 900 608 0	6kt-Schraube	Hex head bolt	Boulon tête hex		x						M 6 X 20
61	00 904 710 1	Flachrundschraube	Flat round bolt	Vis a tête bombée		x						M 6 X 16
62	00 231 057 0	Führungsblech	Guide plate	Tôle de guidage		x						
63	00 910 351 1	Scheibe	Washer	Rondelle		x						6,4 X 18 X 1,6
64	00 908 704 1	Sicherungsmutter	Locknut	Écrou hex		x						M 6
65	00 229 888 1	Spindel	Spindle	Fuseau		x						
66	00 151 403 2	Zugfeder	Tension spring	Ressort de traction		x						10 X 51 X 400
67	00 920 920 1	Einschraubstutzen	Male connector	Raccord filet		x						LL M 8 X 1 Keg.
68	00 920 916 0	Schneidring	Cutting ring	Baque coupante		x						LL 6
69	00 920 905 0	Überwurfmutter	Nozzle disc cap	Écrou de buse-pastille		x						ALL 6
70	00 938 933 0	Kunststoffrohr mit Fett gefüllt -Id.-Nr.= 1m	Plastic tube filled with grease -Id.-no.= 1m	Tube plastique farci avec graisse -Id.-no.= 1m		x						6 X 1,5
71	00 908 019 1	6kt-Mutter	Hex nut	Écrou hex		x						M 14 X 1,5
72	00 938 515 0	Rohrverbinder	Tube union	Tubulure		x						M 14 X 1,5
73	00 232 519 4	Schutz -rechts	Guard -right	Tole de protection -droite		x						

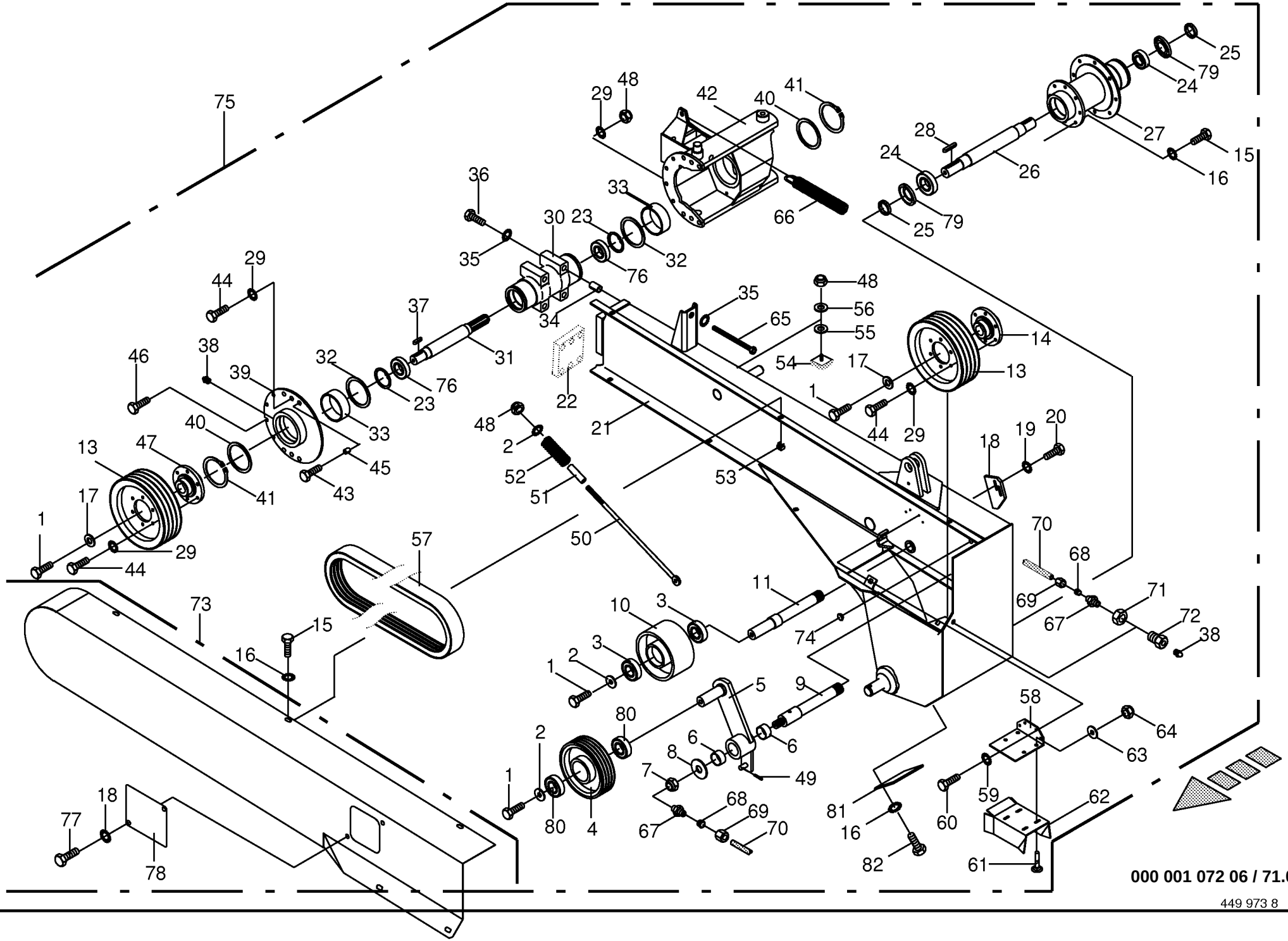
75
29
48
42
40
41
25
79
24
27
28
15
16
26
24
25
79
66
36
33
30
23
32
35
76
44
29
37
34
31
35
48
56
55
65
54
17
14
13
46
38
39
32
23
76
22
1
44
29
21
48
2
52
51
50
53
18
19
20
40
33
45
43
41
13
47
17
1
29
44
57
70
68
69
67
71
72
38
73
15
16
11
74
10
3
3
2
1
5
9
80
2
6
8
7
6
49
1
80
4
68
69
67
70
58
64
63
59
60
62
61
81
16
82
18
77
78
000 001 072 06 / 71.0

449 973 8

Auslegearm kpl. - rechts CV / BSS
Control lever cpl.- right CV / BSS
Levier de commande cpl.- droite CV / BSS

733401 -

000 001 072 06

449 973 8 **71.0**

Pos.	ID-Nr.	Benennung	Description	Description	Masch.-Nr-	CV	CRI					Bemerkung/Remarks/Remarque
74	00 925 005 0	Verschlussstopfen	Sealing plug	Bouchon d'étanchéité		x						29/36 X 12/15
75	00 233 157 1	Auslegerarm -rechts, kpl.	Extension arm -right, cpl.	Bras radial -droite, cpl.		x						
76	00 930 326 0	Rillenkugellager	Grooved ball bearing	Roulement à gorge		x						6208 N 2RS
77	00 900 614 0	6kt-Schraube	Hex head bolt	Boulon tête hex		x						M 8 X 20
78	00 233 705 0	Deckel	Cover	Couvercle		x						
79	00 937 010 0	Nilos-Ring	Nilos-ring	Nilos-Rondelle d'etancheite		x						7208 AVH
80	00 930 536 1	Rillenkugellager	Grooved ball bearing	Roulement à gorge		x						6206 2RS
81	20 010 458 0	Wartungsdeckel	Maintenance cap	Couvercle d'entretien		x						
82	00 900 277 1	6kt-Schraube	Hex head bolt	Boulon tête hex		x						M 10 X 20

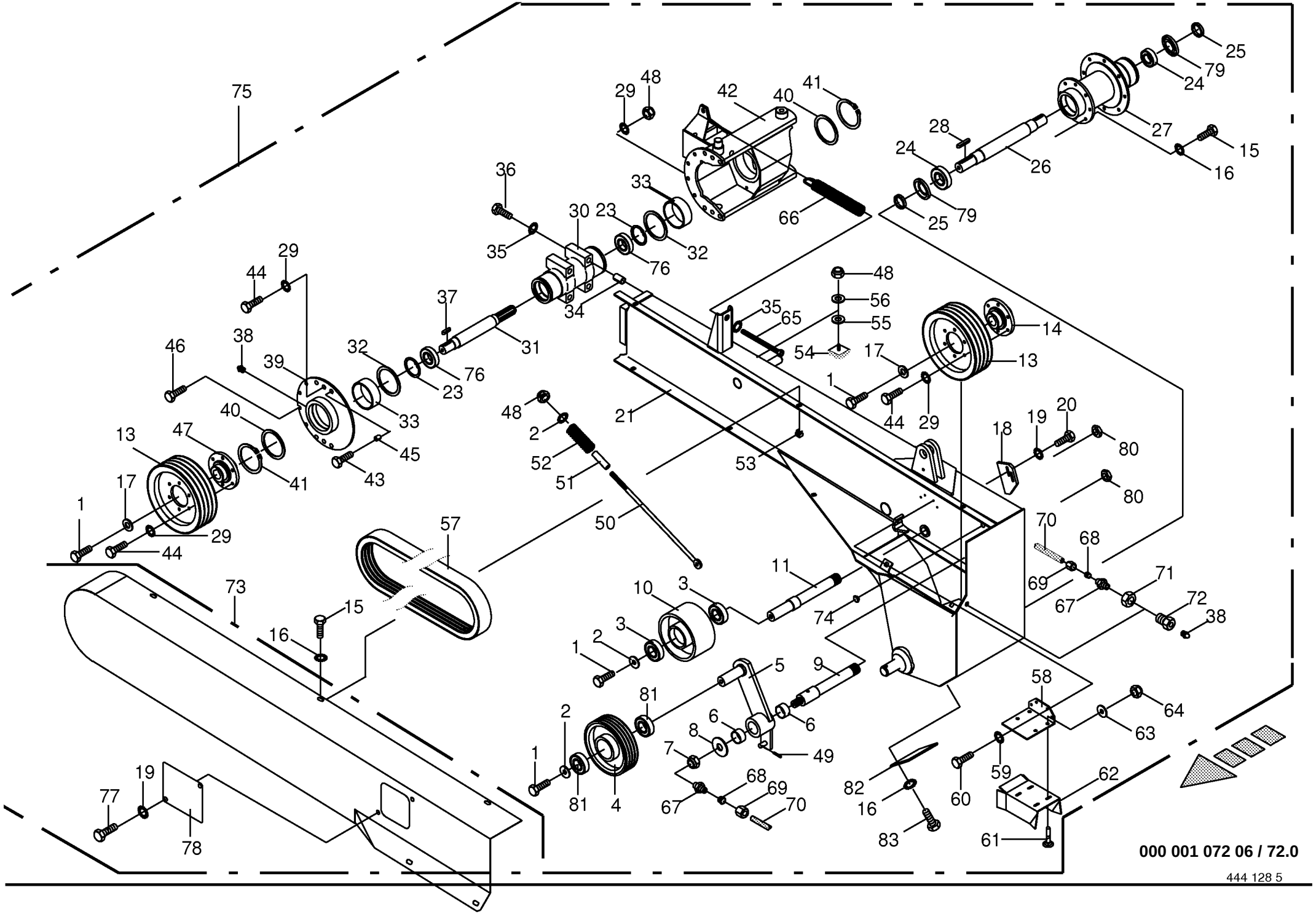
75
29
48
42
40
41
25
79
24
27
28
15
16
26
24
25
79
66
36
33
30
23
32
35
76
44
29
48
56
55
37
34
35
65
14
13
54
17
1
44
29
46
38
39
32
76
23
31
33
45
43
40
41
13
47
17
1
29
44
48
2
52
51
50
21
53
18
19
20
80
80
57
70
68
69
67
71
72
38
73
15
16
11
74
10
3
3
2
1
5
9
58
64
63
81
2
6
8
7
6
49
1
81
4
67
68
69
70
82
16
83
60
59
62
61
19
77
78
000 001 072 06 / 72.0
444 128 5

Auslegearm kpl. - rechts CRI Control lever cpl.- right Levier de commande cpl.- droite					733401 -	CV	CRI					000 001 072 06 444 128 5 72.0
Pos.	ID-Nr.	Benennung	Description	Description	Masch.-Nr-							Bemerkung/Remarks/Remarque
1	00 900 656 0	6kt-Schraube	Hex head bolt	Boulon tête hex			x					M 12 X 30
2	00 910 609 0	Scheibe	Washer	Rondelle			x					13 X 37 X 3
3	00 930 364 0	Rillenkugellager	Grooved ball bearing	Roulement à gorge			x					6306 2RS
4	00 250 950 1	Keilriemenscheibe	V-belt pulley	Poulie à gorges			x					Rd. 175 X 81
5	00 229 280 2	Spannhebel -inkl. Buchse	Tension lever -incl. bushing	Levier de commande -incl. douille			x					
6	00 934 930 0	Lagerbuchse	Bearing bush	Coussinet			x					35 X 39 X 20
7	00 908 721 0	Sicherungsmutter	Locknut	Écrou hex			x					M 20
8	00 910 331 0	Scheibe	Washer	Rondelle			x					22 X 60 X 4
9	00 229 276 6	Lagerbolzen	Bearing bolt	Boulon d'appui			x					Rd. 35 X 258
10	00 233 442 0	Spannrolle	Jockey pulley	Galet tendeur			x					Rd. 205 X 81
11	00 229 275 5	Lagerbolzen	Bearing bolt	Boulon d'appui			x					Rd. 37 X 272
12	00 908 541 0	6kt-Mutter	Hex nut	Écrou hex			x					M 30 X 1,5
13	00 250 902 4	Keilriemenscheibe	V-belt pulley	Poulie à gorges			x					Dw 251
14	00 229 110 3	Nabe	Hub	Moyeu			x					Rd. 135
15	00 900 636 0	6kt-Schraube	Hex head bolt	Boulon tête hex			x					M 10 X 25
16	00 909 909 1	Sperrkantscheibe	Detent edged washer	Disque à bord d'arrêt			x					SKM 10
17	00 229 111 1	Scheibe	Washer	Rondelle			x					13 X 48 X 5
18	00 232 881 1	Sensorkulisse	Sensor link	Coulisse pour capteur			x					
19	00 909 908 1	Sperrkantscheibe	Detent edged washer	Disque à bord d'arrêt			x					SKM 8
20	00 900 616 0	6kt-Schraube	Hex head bolt	Boulon tête hex			x					M 8 X 25
21	20 010 253 0	Auslegerarm -rechts	Extension arm -right	Bras radial -droite			x					
23	00 911 673 0	Sicherungsring	Circlip	Circlip			x					80 X 2,5
24	00 930 360 0	Schrägkugellager	Bearing	Roulement			x					3208b-2RSRTNG C3
25	00 233 733 0	Distanzring	Spacer ring	Bague d'écartement			x					51 X 8 X 7,7
26	00 233 372 3	Antriebswelle	Drive shaft	Arbre d'entraînement			x					Rd. 45 X 481
27	00 233 751 0	Doppelflanschlager	Double flange bearing	Palier à double bride			x					
28	00 915 338 1	Passfeder	Fit-in key	Clavette			x					A 10 X 8 X 56
29	00 909 910 1	Sperrkantscheibe	Detent edged washer	Disque à bord d'arrêt			x					SKM 12
30	00 230 057 4	Lagerrohr	Bearing tube	Tube de palier			x					
31	00 229 427 7	Welle	Shaft	Arbre			x					Lg.= 376,5
32	00 910 760 0	Stützscheibe	Supporting disc	Rondelle diélectrique			x					S 100 X 120 X 3,5
33	00 139 495 1	Rotgußbuchse	Red bronze bushing	Douille bronze rouge			x					
34	00 912 533 0	Spannhülse	Clamping sleeve	Douille de serrage			x					25 X 40
35	00 909 913 1	Sperrkantscheibe	Detent edged washer	Disque à bord d'arrêt			x					SKM 20
36	00 901 214 3	6kt-Schraube	Hex head bolt	Boulon tête hex			x					M 20 X 150
37	00 915 122 0	Passfeder	Fit-in key	Clavette			x					A 10 X 8 X 40
38	00 919 105 0	Kegel-Schmiernippel	Cone-grease nipple	Quille-graisseur			x					AM 8 X 1
39	00 229 428 7	Lagerflansch	Bearing flange	Bride de palier			x					

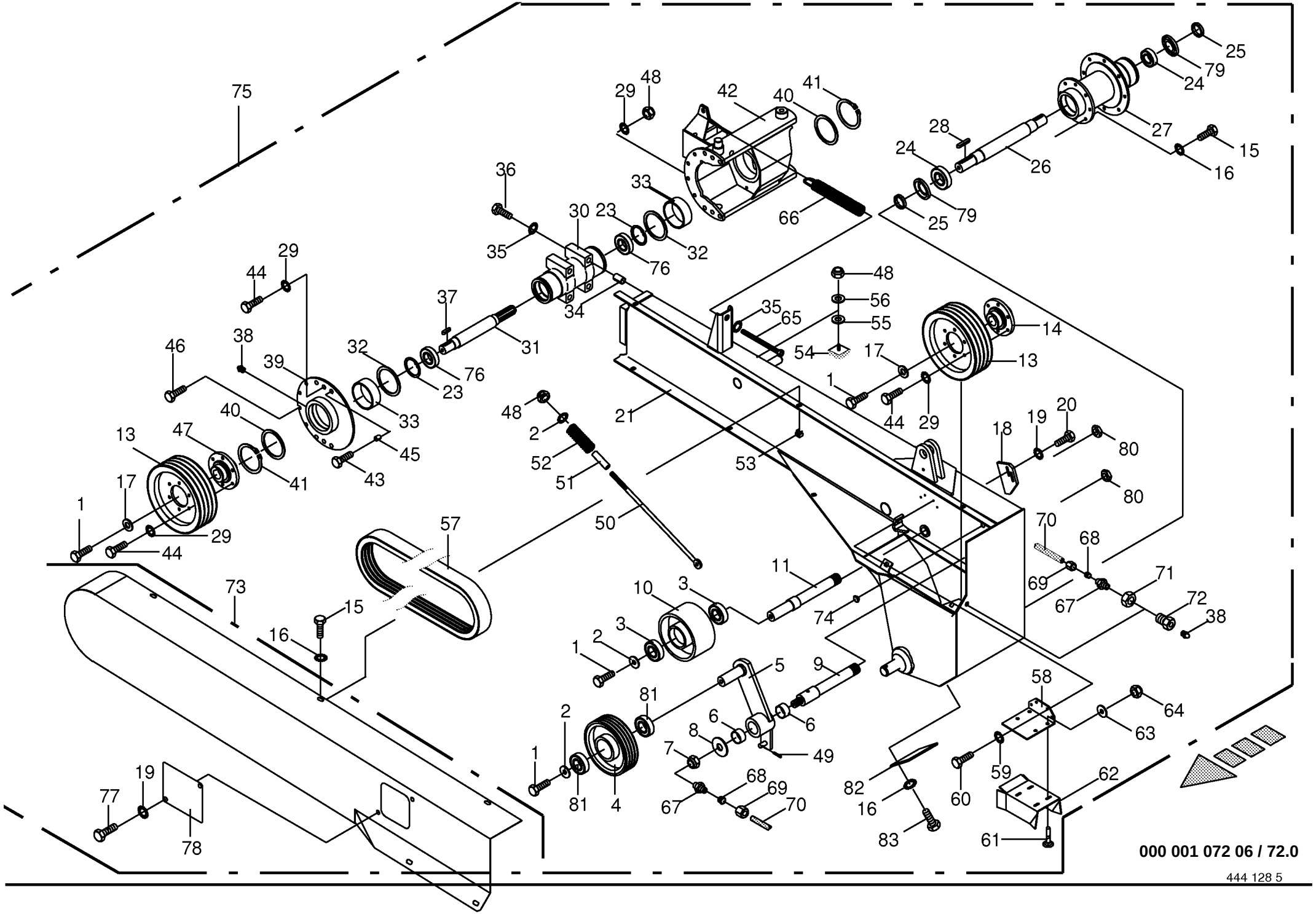
75
29
48
42
40
41
25
79
24
27
28
15
16
26
24
25
79
66
36
33
30
23
32
35
76
44
29
48
56
55
37
34
35
65
14
13
54
17
1
44
29
46
38
39
32
76
23
31
33
45
43
40
41
13
47
17
1
29
44
48
2
52
51
50
21
53
18
19
20
80
80
57
70
68
69
67
71
72
38
73
15
16
11
74
10
3
3
2
1
5
9
58
64
63
81
2
6
8
7
6
49
1
81
4
67
68
69
70
82
16
83
60
59
62
61
19
77
78
000 001 072 06 / 72.0
444 128 5

Auslegearm kpl. - rechts CRI **Control lever cpl.- right** **Levier de commande cpl.- droite**					733401 -	CV	CRI					**000 001 072 06** 444 128 5 **72.0**
Pos.	ID-Nr.	Benennung	Description	Description	Masch.-Nr-							Bemerkung/Remarks/Remarque
40	00 910 760 0	Stützscheibe	Supporting disc	Rondelle diélectrique			x					S 100 X 120 X 3,5
	00 911 027 0	Passscheibe	Shim ring	Cale			x					100 X 120 X 0,3
	00 911 029 0	Passscheibe	Shim ring	Cale			x					100 X 120 X 1,0
41	00 911 509 0	Sicherungsring	Circlip	Circlip			x					A 100 X 3
42	00 230 414 4	Kardanträger -rechts	Cardan truss -right	Porteur à cardan -droite			x					
43	00 901 451 0	6kt-Schraube	Hex head bolt	Boulon tête hex			x					M 12 X 45
44	00 900 655 0	6kt-Schraube	Hex head bolt	Boulon tête hex			x					M 12 X 25
45	00 912 507 1	Spannhülse	Clamping sleeve	Douille de serrage			x					16 X 20
46	00 900 658 0	6kt-Schraube	Hex head bolt	Boulon tête hex			x					M 12 X 40
47	00 232 598 4	Nabe	Hub	Moyeu			x					Rd. 135
48	00 908 701 0	Sicherungsmutter	Locknut	Écrou hex			x					M 12
49	00 912 613 2	Spannhülse	Clamping sleeve	Douille de serrage			x					5 X 30
50	00 232 509 2	Zugstange	Drawbar	Tringle			x					
51	00 233 199 0	Rohr	Tube	Tube			x					Lg.= 95
52	00 093 023 1	Druckfeder	Pressure spring	Ressort de pression			x					7 X 28 X 125
53	00 909 549 0	Käfigmutter	Nut	Ecrou			x					M 10
54	00 924 218 0	Gummipuffer	Rubber pad	Tampon en caoutchouc			x					
55	00 910 642 0	Scheibe	Washer	Rondelle			x					13 X 70 X 6
56	00 910 506 1	Scheibe	Washer	Rondelle			x					13 X 24 X 2,5
57	00 921 516 1	Kraftband -rechts	Power band -right	Bande de force -droite			x					Lg.= 4965
58	00 231 056 1	Blechwinkel	Sheet steel angle	Patte angulaire			x					
59	00 909 906 1	Sperrkantscheibe	Detent edged washer	Disque à bord d'arrêt			x					SKM 6
60	00 900 608 0	6kt-Schraube	Hex head bolt	Boulon tête hex			x					M 6 X 20
61	00 904 710 1	Flachrundschraube	Flat round bolt	Vis a tête bombée			x					M 6 X 16
62	00 231 057 0	Führungsblech	Guide plate	Tôle de guidage			x					
63	00 910 351 1	Scheibe	Washer	Rondelle			x					6,4 X 18 X 1,6
64	00 908 704 1	Sicherungsmutter	Locknut	Écrou hex			x					M 6
65	00 229 888 1	Spindel	Spindle	Fuseau			x					
66	00 151 403 2	Zugfeder	Tension spring	Ressort de traction			x					10 X 51 X 400
67	00 920 920 1	Einschraubstutzen	Male connector	Raccord filet			x					LL M 8 X 1 Keg.
68	00 920 916 0	Schneidring	Cutting ring	Baque coupante			x					LL 6
69	00 920 905 0	Überwurfmutter	Nozzle disc cap	Écrou de buse-pastille			x					ALL 6
70	00 938 933 0	Kunststoffrohr mit Fett gefüllt	Plastic tube filled with grease	Tube plastique farci avec graisse			x					6 X 1,5
		-Id.-Nr.= 1m	-Id.-no.= 1m	-Id.-no.= 1m								
71	00 908 019 1	6kt-Mutter	Hex nut	Écrou hex			x					M 14 X 1,5
72	00 938 515 0	Rohrverbinder	Tube union	Tubulure			x					M 14 X 1,5
73	00 233 178 2	Schutz -rechts	Guard -right	Tole de protection -droite			x					
74	00 925 005 0	Verschlussstopfen	Sealing plug	Bouchon d'étanchéité			x					29/36 X 12/15

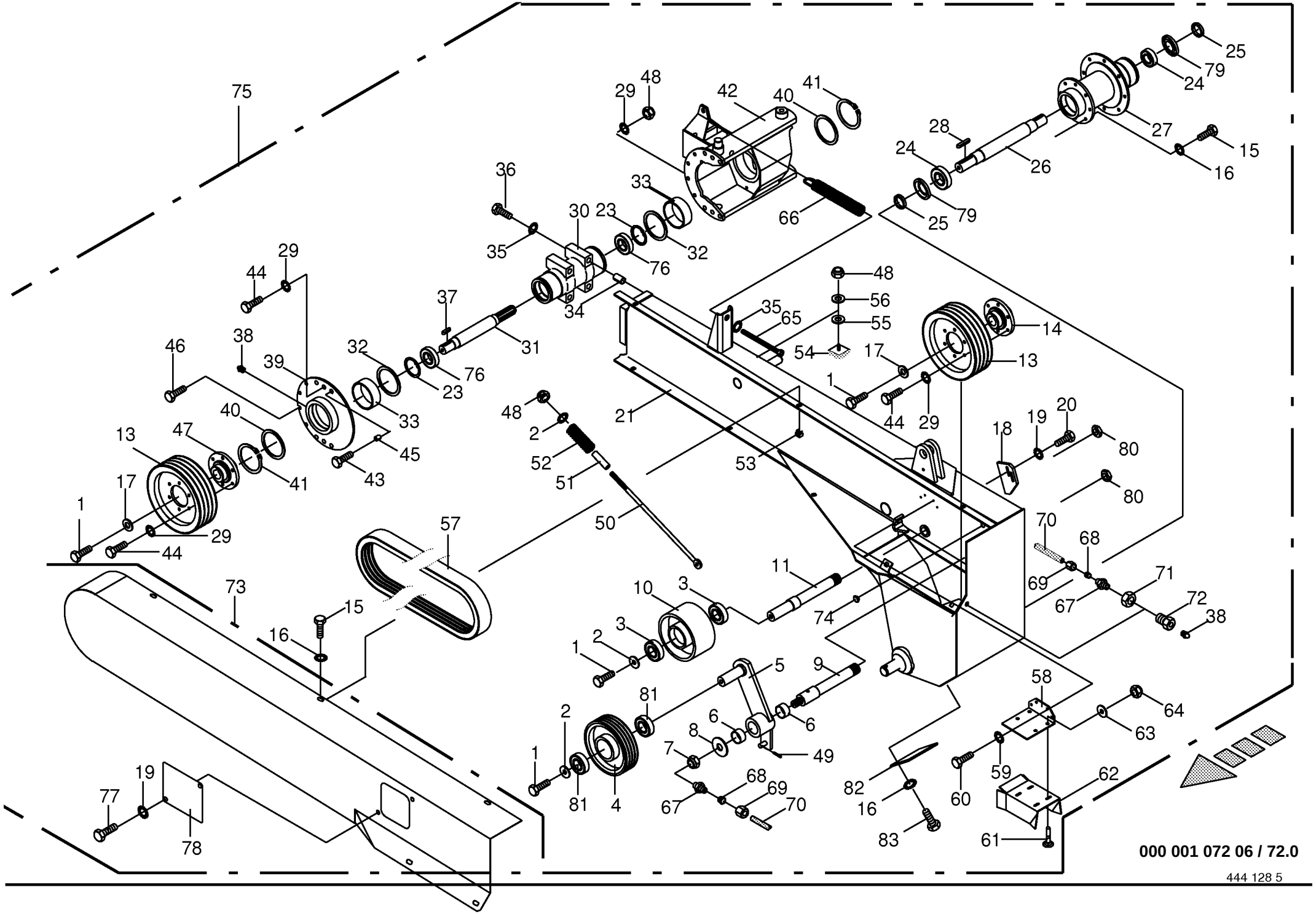
75
29
48
42
40
41
25
79
24
27
28
15
16
26
24
25
79
66
36
33
30
23
32
35
76
44
29
48
56
55
37
34
35
65
14
13
54
17
1
44
29
46
38
39
32
76
23
31
33
45
43
40
41
13
47
17
1
29
44
48
2
52
51
50
21
53
18
19
20
80
80
57
70
68
69
67
71
72
38
73
15
16
11
74
10
3
3
2
1
5
9
58
64
63
81
2
6
8
7
6
49
1
81
4
67
68
69
70
82
16
83
60
59
62
61
19
77
78
000 001 072 06 / 72.0
444 128 5

Auslegearm kpl. - rechts CRI Control lever cpl.- right Levier de commande cpl.- droite					733401 -	CV	CRI					000 001 072 06 444 128 5 72.0
Pos.	ID-Nr.	Benennung	Description	Description	Masch.-Nr-							Bemerkung/Remarks/Remarque
75	00 233 147 1	Auslegerarm -rechts, kpl.	Extension arm -right, cpl.	Bras radial -droite, cpl.			x					
76	00 930 326 0	Rillenkugellager	Grooved ball bearing	Roulement à gorge			x					6208 N 2RS
77	00 900 614 0	6kt-Schraube	Hex head bolt	Boulon tête hex			x					M 8 X 20
78	00 233 705 0	Deckel	Cover	Couvercle			x					
79	00 937 010 0	Nilos-Ring	Nilos-ring	Nilos-Rondelle d'etancheite			x					7208 AVH
80	00 908 541 1	6kt-Mutter	Hex nut	Écrou hex			x					M 30 X 1,5
81	00 930 536 1	Rillenkugellager	Grooved ball bearing	Roulement à gorge			x					6206 2RS
82	20 010 458 0	Wartungsdeckel	Maintenance cap	Couvercle d'entretien			x					
83	00 900 277 1	6kt-Schraube	Hex head bolt	Boulon tête hex			x					M 10 X 20

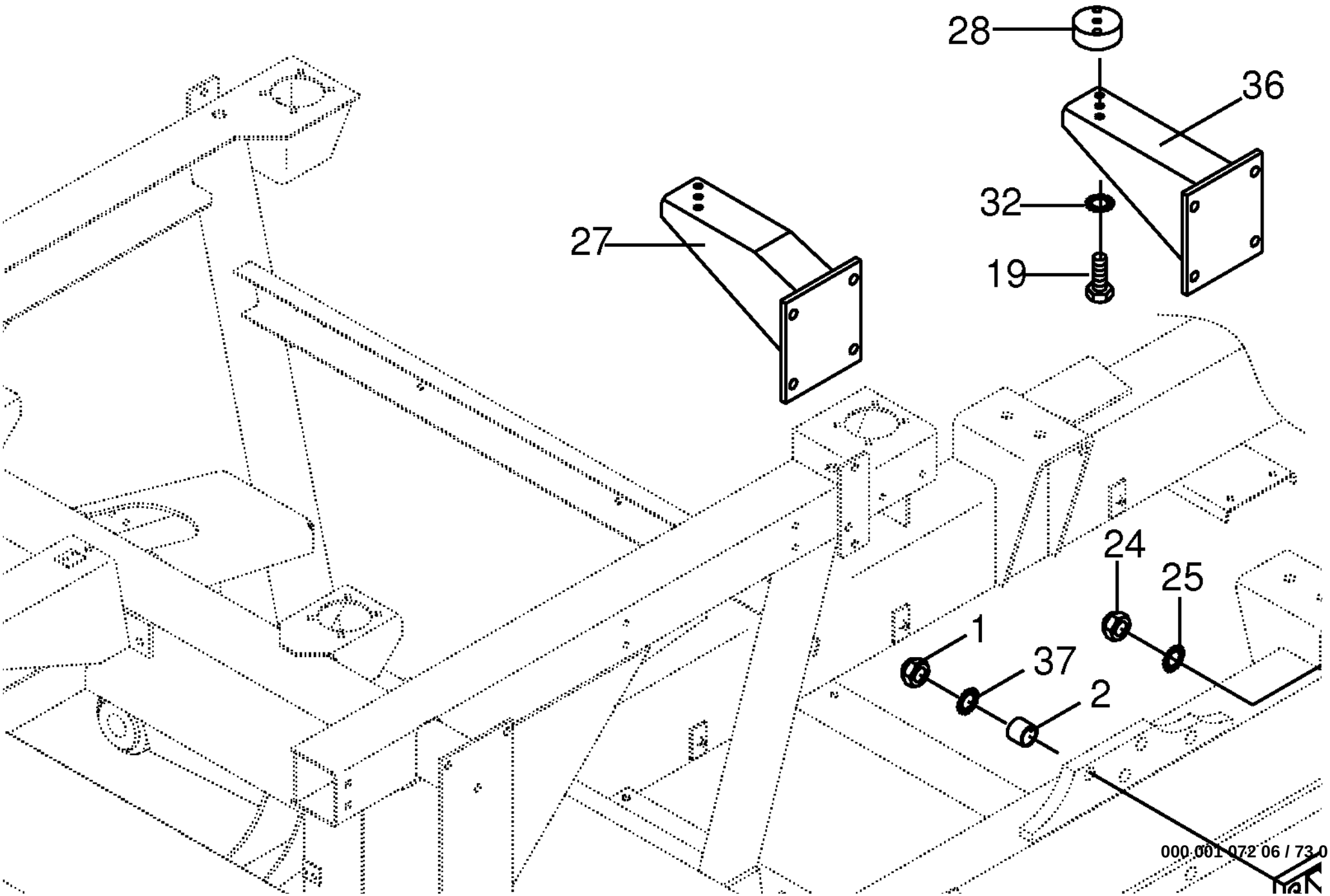
28
36
32
19
27
24
25
1
37
2
000.001.072 06 / 73.0

Auslegerarm/Rahmen - links/rechts Control lever/frame - left/right Levier de commande/bâti - gauche/droite					733401 -	CV	CRI					000 001 072 06 449 974 7 73.0
Pos.	ID-Nr.	Benennung	Description	Description	Masch.-Nr-							Bemerkung/Remarks/Remarque
1	00 908 722 0	Sicherungsmutter	Locknut	Écrou hex		x	x					M 20 X 1,5
2	00 232 687 4	Distanzhülse	Spacer bushing	Douille entretoise		x	x					20,5 X 40 X 30
3	90 000 225 0	6kt-Schraube	Hex head bolt	Boulon tête hex		x	x					M 20 X 1,5 X 110
4	00 233 478 1	Ausleger -links hinten	Cantilever -back left	Cantilever -derrière en gauche		x	x					
	00 233 479 1	Ausleger -rechts hinten	Cantilever -back right	Cantilever -derrière à droite		x	x					
5	00 919 105 0	Kegel-Schmiernippel	Cone-grease nipple	Quille-graisseur		x	x					AM 8 X 1
6	00 912 717 2	Spannstift	Roll pin	Goupille de serrage		x	x					10 X 55
	00 912 647 2	Spannhülse	Clamping sleeve	Douille de serrage		x	x					6 X 55
7	00 910 518 1	Scheibe	Washer	Rondelle		x	x					39 X 66 X 5
8	00 232 882 0	Distanzring	Spacer ring	Bague d'écartement		x	x					Rd. 70 X 12
9	00 232 468 1	Kunststoffbuchse	Plastic bushing	Douille plastique		x	x					Rd. 100 X 105 X 70
10	00 910 760 0	Stützscheibe	Supporting disc	Rondelle diélectrique		x	x					S 100 X 120 X 3,5
	00 911 029 0	Passscheibe	Shim ring	Cale		x	x					100 X 120 X 1,0
11	00 911 509 0	Sicherungsring	Circlip	Circlip		x	x					A 100 X 3
12	00 232 783 1	Distanzring	Spacer ring	Bague d'écartement		x	x					121 X 20
13	00 229 959 1	Kunststoffbuchse	Plastic bushing	Douille plastique		x	x					100 X 105 X 30
14	00 229 257 1	Flansch	Flange	Bride		x	x					Rd. 205
15	00 229 110 3	Nabe	Hub	Moyeu		x	x					Rd. 135
16	00 915 338 1	Passfeder	Fit-in key	Clavette		x	x					A 10 X 8 X 56
17	00 250 902 4	Keilriemenscheibe	V-belt pulley	Poulie à gorges		x	x					Dw 251
18	00 909 910 1	Sperrkantscheibe	Detent edged washer	Disque à bord d'arrêt		x	x					SKM 12
19	00 900 655 0	6kt-Schraube	Hex head bolt	Boulon tête hex		x	x					M 12 X 25
20	00 231 040 0	Scheibe	Washer	Rondelle		x	x					23 X 48 X 5
21	00 904 006 0	Senkschraube	Countersunkscrew	Vis à tête fraisée		x	x					M 12 X 30
23	00 302 409 1	Namursensor -inkl. Stecker	Namursensor -incl. Plug	Namurcapteur -incl. Connecteur		x	x					M 12 X 1
24	00 908 716 1	Sicherungsmutter	Locknut	Écrou hex		x	x					M 16
25	00 909 912 1	Sperrkantscheibe	Detent edged washer	Disque à bord d'arrêt		x	x					SKM 16
26	00 900 676 0	6kt-Schraube	Hex head bolt	Boulon tête hex		x	x					M 16 X 45
27	20 011 960 0	Abstützung -rechts	Strut -right	Étayage -droite		x	x					
28	00 231 231 3	Distanzstück	Spacer	Pièce d'entretoisement		x	x					
29	00 233 139 2	Abstützung -links	Strut -left	Étayage -gauche		x	x					
30	00 911 029 0	Passscheibe	Shim ring	Cale		x	x					100 X 120 X 1,0
32	00 909 910 1	Sperrkantscheibe	Detent edged washer	Disque à bord d'arrêt		x	x					SKM 12
33	00 908 701 0	Sicherungsmutter	Locknut	Écrou hex		x	x					M 12
34	00 924 218 0	Gummipuffer	Rubber pad	Tampon en caoutchouc		2	2					
35	00 910 642 0	Scheibe	Washer	Rondelle		x	x					13 X 70 X 6
36	20 011 981 0	Abstützung -rechts	Strut -right	Étayage -droite		x	x					
37	00 909 913 1	Sperrkantscheibe	Detent edged washer	Disque à bord d'arrêt		x	x					SKM 20

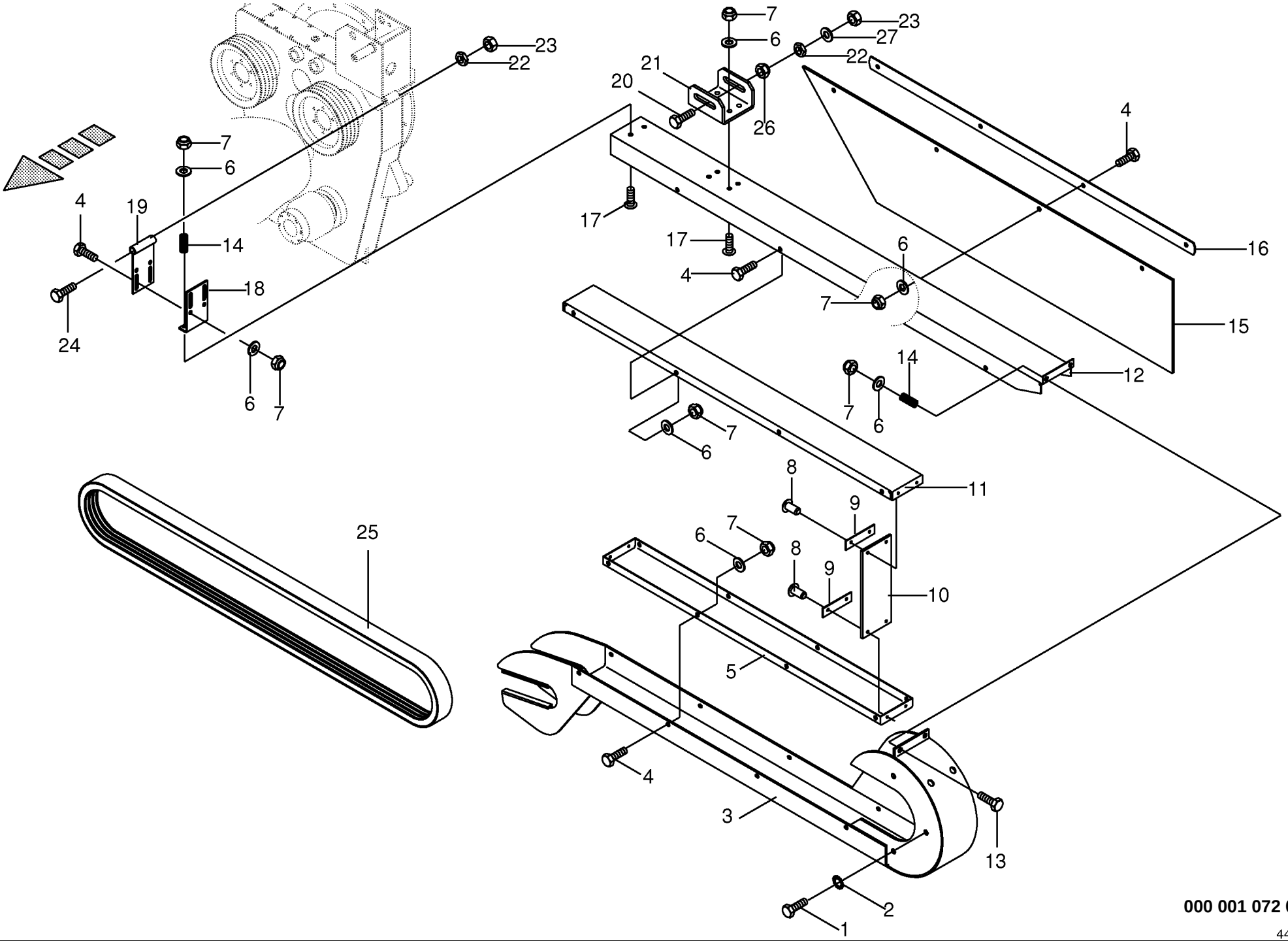

000 001 072 06 / 74.0

449 977 2

Riemenschutz am Auslegearm- links/rechts
Belt gurd located - left / right
Protecteur de courroie - gauche / droite

733401 -

000 001 072 06

449 977 2 **74.0**

Pos.	ID-Nr.	Benennung	Description	Description	Masch.-Nr-	CV	CRI					Bemerkung/Remarks/Remarque
1	00 900 632 0	6kt-Schraube	Hex head bolt	Boulon tête hex		x	x					M 10 X 16
2	00 909 909 1	Sperrkantscheibe	Detent edged washer	Disque à bord d'arrêt		x	x					SKM 10
3	00 232 620 3	Schutz für Riemenantrieb	Guard for belt drive	Protecteur pour entraînement courroie		x	x					
4	00 900 614 0	6kt-Schraube	Hex head bolt	Boulon tête hex		x	x					M 8 X 20
5	00 232 625 1	Abdeckung	Cover	Couvercle		x	x					
6	00 910 413 0	Scheibe	Washer	Rondelle		x	x					8,4 X 17 X 1,6
7	00 908 706 0	Sicherungsmutter	Locknut	Écrou hex		x	x					M 8
8	00 914 237 0	Blindniet	Blind rivet	Rivet aveugle		x	x					4,8 X 12,7
9	00 231 215 0	Blech	Plate	Tôle		x	x					
10	00 231 097 0	Gummischutz	Rubber guard	Caoutchouc protecteur		x	x					
11	00 232 626 1	Abdeckung	Cover	Couvercle		x	x					
12	00 232 627 2	Schutz	Guard	Protecteur		x	x					
13	00 901 421 1	6kt-Schraube	Hex head bolt	Boulon tête hex		x	x					M 8 X 40
14	00 052 053 2	Druckfeder	Pressure spring	Ressort de pression		x	x					2,5 X 15 X 23
15	00 233 116 1	Gummischutz -links	Rubber guard -left	Caoutchouc protecteur -gauche		x	x					235 X 1079
	00 233 115 0	Gummischutz -rechts	Rubber guard -right	Caoutchouc protecteur -droite		x	x					235 X 881
16	00 233 135 0	Klemmband -links	Clamping strap -left	Patte de serrage -gauche		x	x					Lg.= 950
	00 233 134 0	Klemmband -rechts	Clamping strap -right	Patte de serrage -droite		x	x					Lg.= 830
17	00 905 235 1	Flachrundschraube	Flat round bolt	Vis a tête bombée		x	x					M 8 X 40
18	00 229 868 0	Winkel -links	Angle -left	Angle -gauche		x	x					
19	00 229 869 2	Halter -links	Support -left	Cadre support -gauche		x	x					
20	00 901 462 2	6kt-Schraube	Hex head bolt	Boulon tête hex		x	x					M 12 X 120
21	00 231 922 0	Halter -rechts	Support -right	Cadre support -droite		x	x					
22	00 908 515 1	6kt-Mutter	Hex nut	Écrou hex		x	x					M 12
23	00 908 215 0	6kt-Mutter	Hex nut	Écrou hex		x	x					M 12
24	00 901 463 1	6kt-Schraube	Hex head bolt	Boulon tête hex		x	x					M 12 X 130 -10.9
25	00 921 539 0	Keilriemen	V-belt	Courroie trapézoïdale		2	2					lg.= 3450
26	00 908 701 0	Sicherungsmutter	Locknut	Écrou hex		x	x					M 12
27	00 910 609 0	Scheibe	Washer	Rondelle		x	x					13 X 37 X 3

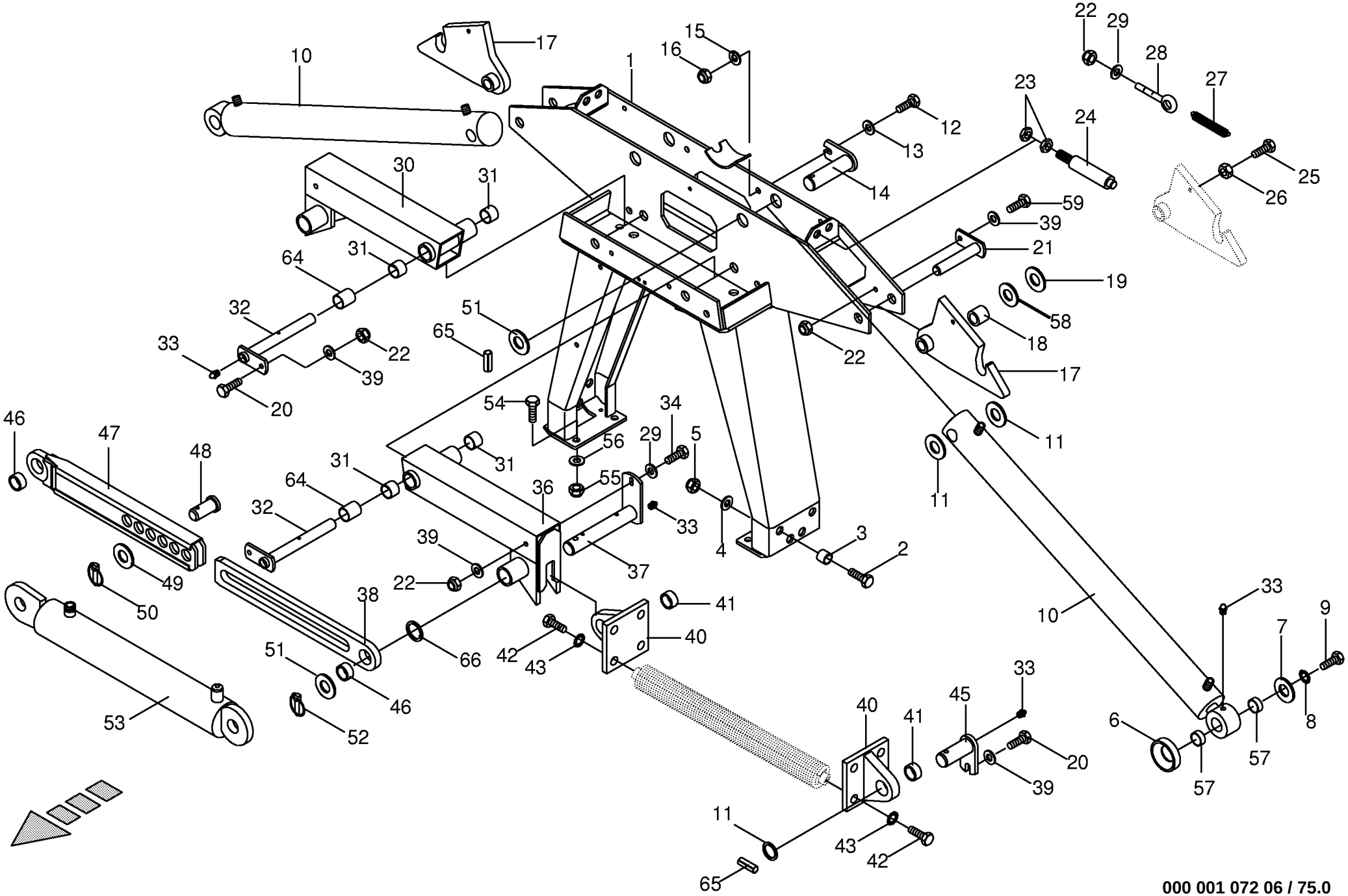

000 001 072 06 / 75.0

150 314 000 02

Portal kpl. **Portal cpl.** **Portail cpl.**					733401 -	CV	CRI					**000 001 072 06** 150 314 000 2 **75.0**
Pos.	ID-Nr.	Benennung	Description	Description	Masch.-Nr-							Bemerkung/Remarks/Remarque
1	00 233 757 1	Portal	Portal	Portail		x	x					
2	90 000 225 0	6kt-Schraube	Hex head bolt	Boulon tête hex		x	x					M 20 X 1,5 X 110
3	00 232 687 4	Distanzhülse	Spacer bushing	Douille entretoise		x	x					20,5 X 40 X 30
4	00 909 913 1	Sperrkantscheibe	Detent edged washer	Disque à bord d'arrêt		x	x					SKM 20
5	00 908 722 0	Sicherungsmutter	Locknut	Écrou hex		x	x					M 20 X 1,5
6	00 232 510 1	Distanzscheibe	Spacing washer	Rondelle entretoise		x	x					
7	00 910 642 0	Scheibe	Washer	Rondelle		x	x					13 X 70 X 6
8	00 909 910 1	Sperrkantscheibe	Detent edged washer	Disque à bord d'arrêt		x	x					SKM 12
9	00 900 657 0	6kt-Schraube	Hex head bolt	Boulon tête hex		x	x					M 12 X 35
10	00 918 477 3	Hydraulikzylinder -inkl. Buchse, Schmiernippel	Hydraulic cylinder -incl. bushing, grease nipple	Vérin hydraulique -incl. douille, graisseur		x	x					Dz 30/80 X 825/1060
	00 918 795 1	Dichtungssatz	Sealing set	Jeu de joints		x	x					Dz 30/80
11	00 910 334 0	Scheibe	Washer	Rondelle		x	x					36 X 60 X 5
12	00 900 658 0	6kt-Schraube	Hex head bolt	Boulon tête hex		x	x					M 12 X 40
13	00 910 506 1	Scheibe	Washer	Rondelle		x	x					13 X 24 X 2,5
14	00 231 725 2	Bolzen	Pin	Boulon		x	x					
15	00 910 609 0	Scheibe	Washer	Rondelle		x	x					13 X 37 X 3
16	00 908 701 0	Sicherungsmutter	Locknut	Écrou hex		x	x					M 12
17	00 229 128 7	Klinke	Ratchet	Béquille		x	x					
18	00 229 852 0	Distanzbuchse	Spacer bushing	Entretoise prise femelle		x	x					24 X 38 X 34
19	00 910 514 1	Scheibe	Washer	Rondelle		x	x					26 X 44 X 4
20	00 900 637 0	6kt-Schraube	Hex head bolt	Boulon tête hex		x	x					M 10 X 30
21	00 229 129 2	Bolzen	Pin	Boulon		x	x					
22	00 908 758 0	Sicherungsmutter	Locknut	Écrou hex		x	x					M 10
23	00 908 525 1	6kt-Mutter -niedrige Form	Hex nut -low form	Écrou hex -Forme basse		x	x					M 20
24	00 279 368 0	Hydraulikzylinder	Hydraulic cylinder	Vérin hydraulique		x	x					Ez 25/30 X 50/175
	00 921 417 0	Dichtungssatz	Sealing set	Jeu de joints		x	x					Ez 25/30
25	00 901 435 0	6kt-Schraube	Hex head bolt	Boulon tête hex		x	x					M 10 X 60
26	00 908 212 0	6kt-Mutter	Hex nut	Écrou hex		x	x					M 10
27	00 277 238 1	Zugfeder	Tension spring	Ressort tendeur		x	x					6 X 30 X 149
28	00 905 337 0	Ösenschraube	Eye screw	Vis à oeillet		x	x					M 10 X 85
29	00 910 353 0	Scheibe	Washer	Rondelle		x	x					11 X 34 X 3
30	00 232 807 0	Schwinge -rechts, inkl. Buchse	Rocker -right, incl. bushing	Aile -droite, incl. douille		x	x					
31	00 934 917 0	Lagerbuchse	Bearing bush	Coussinet		x	x					25 X 28 X 40
32	00 233 567 0	Bolzen	Pin	Boulon		x	x					
33	00 919 105 0	Kegel-Schmiernippel	Cone-grease nipple	Quille-graisseur		x	x					AM 8 X 1
34	00 901 072 1	6kt-Schraube	Hex head bolt	Boulon tête hex		x	x					M 10 X 100
36	00 232 804 0	Schwinge -links, inkl. Buchse	Rocker -left, incl. bushing	Aile -gauche, incl. douille		x	x					

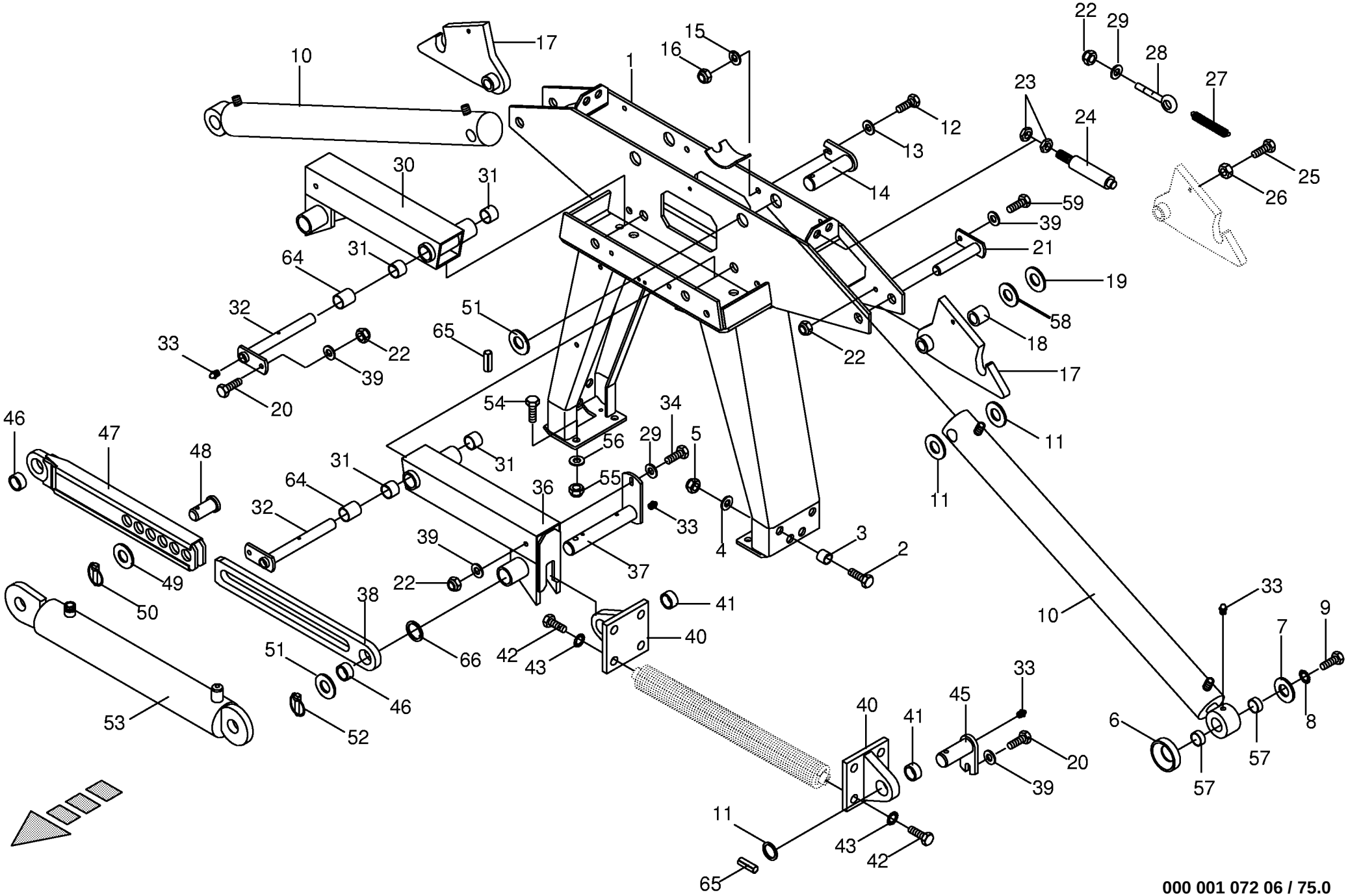

000 001 072 06 / 75.0

150 314 000 02

Portal kpl. **Portal cpl.** **Portail cpl.**					733401 -	CV	CRI					**000 001 072 06** 150 314 000 2 **75.0**
Pos.	ID-Nr.	Benennung	Description	Description	Masch.-Nr-							Bemerkung/Remarks/Remarque
37	00 232 795 2	Bolzen	Pin	Boulon		x	x					
38	00 233 083 2	Strebe -inkl. Buchse	Strut -incl. bushing	Contrefiche -incl. douille		x	x					
39	00 910 414 0	Scheibe	Washer	Rondelle		x	x					10,5 X 21 X 2
40	00 229 827 0	Bock -inkl. Buchse	Rack -incl. bushing	Bouc -incl. douille		x	x					
41	00 934 930 0	Lagerbuchse	Bearing bush	Coussinet		x	x					35 X 39 X 20
42	00 900 380 1	6kt-Schraube	Hex head bolt	Boulon tête hex		x	x					M 20 X 60
43	00 909 913 1	Sperrkantscheibe	Detent edged washer	Disque à bord d'arrêt		x	x					SKM 20
45	00 229 831 1	Bolzen	Pin	Boulon		x	x					
46	00 934 945 0	Lagerbuchse	Bearing bush	Coussinet		x	x					35 X 39 X 15
47	00 233 078 3	Strebe -inkl. Buchse	Strut -incl. bushing	Contrefiche -incl. douille		x	x					
48	00 230 657 0	Bolzen mit Kopf	Pin with head	Boulon avec tête		x	x					Rd. 40 X 60
49	00 910 702 1	Stützscheibe	Supporting disc	Rondelle diélectrique		x	x					S 30 X 42 X 2,5
50	00 917 006 1	Klappstecker	Linch pin	Goupille clip		x	x					6 X 42
51	00 910 334 0	Scheibe -optional	Washer -optional	Rondelle -optionnel		x	x					36 X 60 X 5
52	00 917 012 2	Klappstecker	Linch pin	Goupille clip		x	x					12 X 55
53	00 918 537 1	Hydro-Zylinder - optional	Hydraulic ram	Verin hydraulique		x	x					Zz 35/80 X 373/565
	00 918 809 0	Dichtungssatz	Sealing set	Jeu de joints		x	x					
54	00 900 675 0	6kt-Schraube	Hex head bolt	Boulon tête hex		x	x					M 16 X 40
55	00 908 716 1	Sicherungsmutter	Locknut	Écrou hex		x	x					M 16
56	00 910 303 1	Scheibe	Washer	Rondelle		x	x					17 X 30 X 3
57	27 000 178 0	Lagerbuchse	Bearing bush	Coussinet		x	x					40 X 48 X 20
58	00 910 845 1	Passscheibe	Washer	Rondelle		x	x					25 X 35 X 2,0
59	00 900 638 0	6kt-Schraube	Hex head bolt	Boulon tête hex		x	x					M 10 X 35
64	00 153 924 0	Laufrolle	Runner	Galet		x	x					Rd. 40 X 16
65	00 912 718 2	Spannstift	Roll pin	Goupille de serrage		x	x					10 X 60
66	00 911 136 1	Passscheibe	Shim ring	Cale		x	x					35 X 45 X 2,0

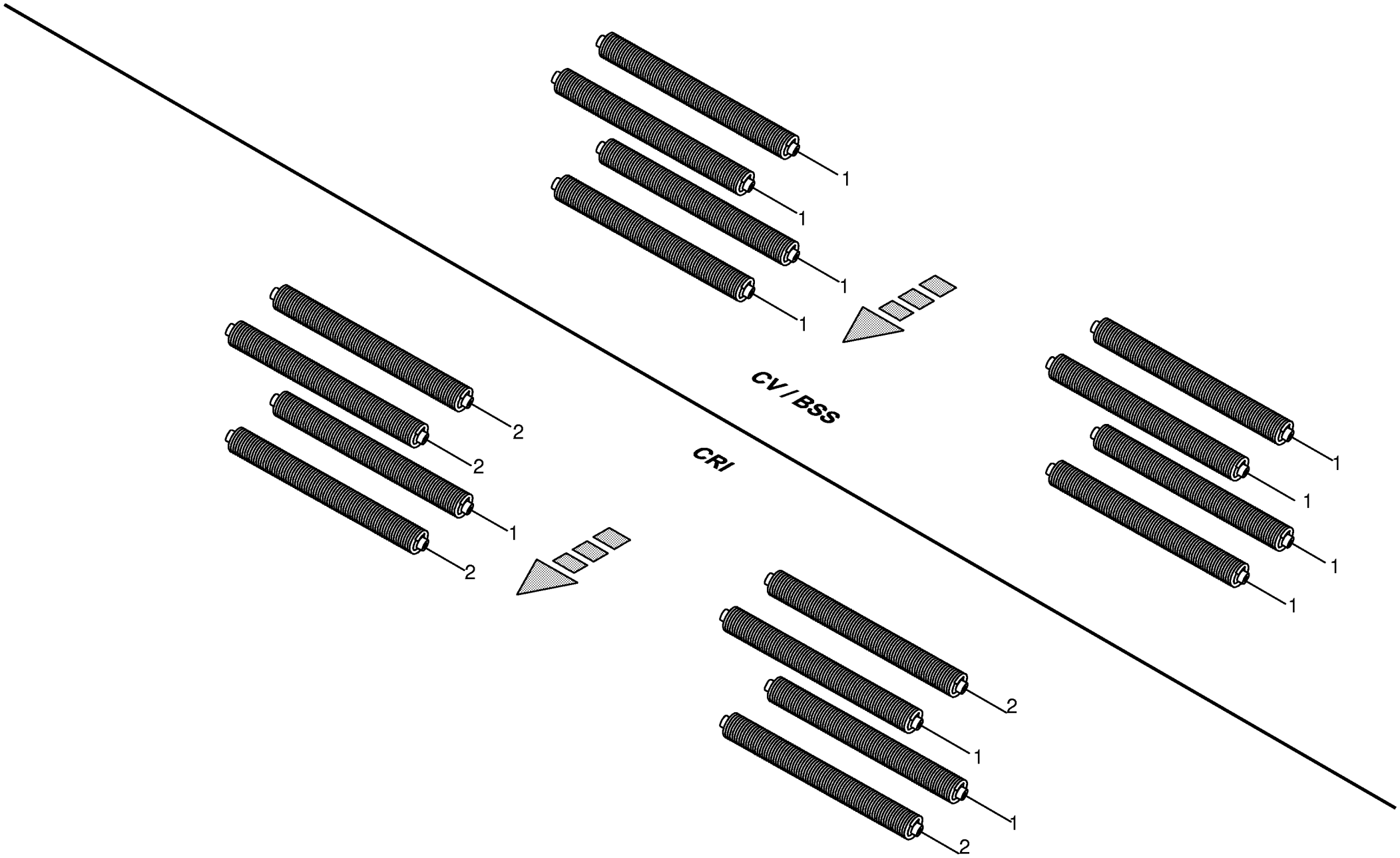

000 001 072 06 / 76.0

444 951 0

Federentlastung - Zugfeder
Spring compensation - Tension spring
Ressort compensateur - Ressort tendeur

733401 -

000 001 072 06

444 951 0 **76.0**

Pos.	ID-Nr.	Benennung	Description	Description	Masch.-Nr-	CV	CRI					Bemerkung/Remarks/Remarque
1	00 232 466 1	Zugfeder	Tension spring	Ressort de traction		x	x					15 X 71 X 830
2	00 233 197 1	Zugfeder	Tension spring	Ressort de traction			x					14 X 71 X 830

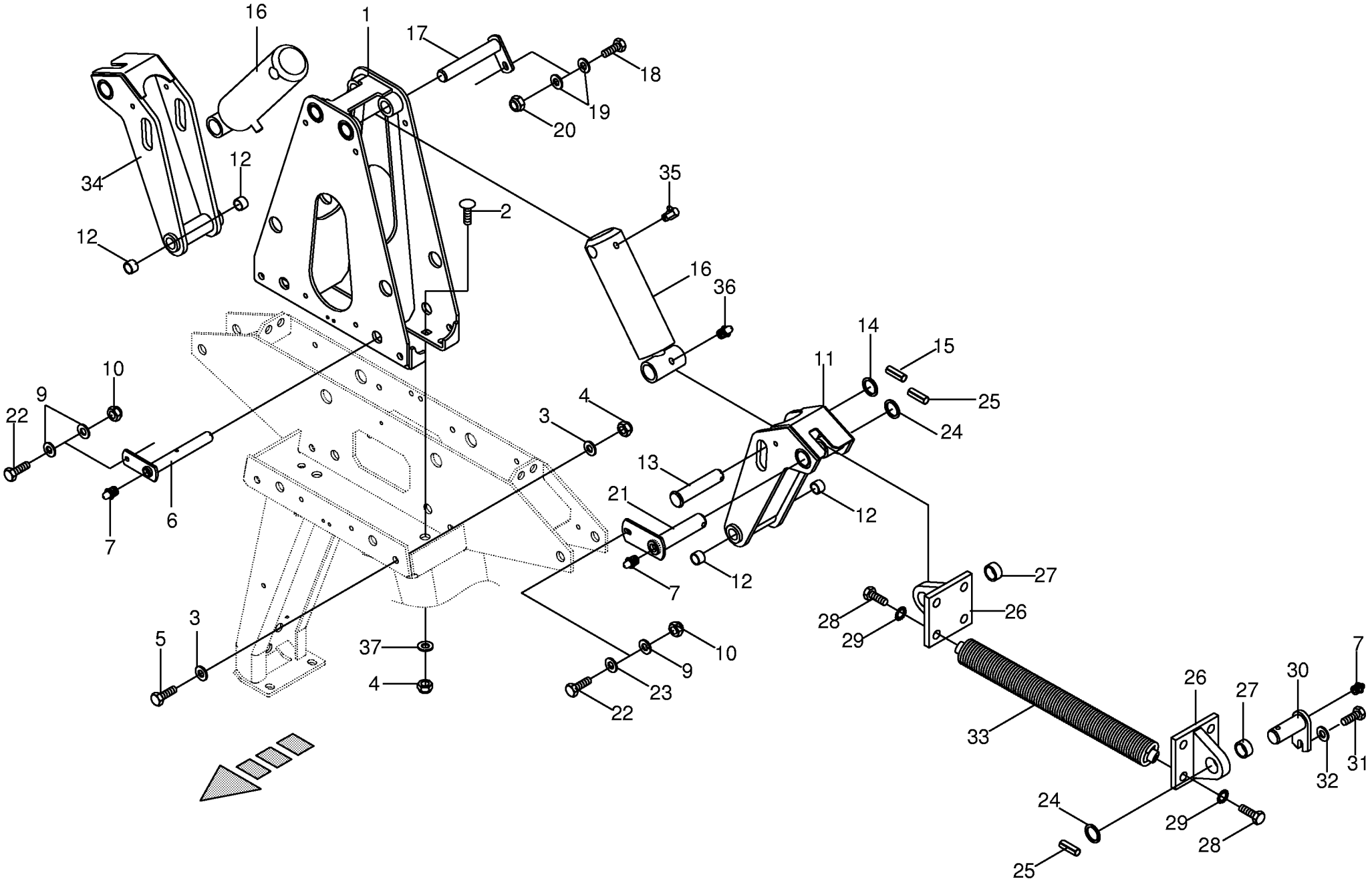

000 001 072 06 / 77.0

443 086 3

Getrennte Federentlastung / Zugfeder 2 Zylinder
Separated spring compensation
Ressort compensateur disjointe

733401 -

000 001 072 06

443 086 3 **77.0**

Pos.	ID-Nr.	Benennung	Description	Description	Masch.-Nr-	CV	CRI					Bemerkung/Remarks/Remarque
1	00 233 547 2	Zylinderhalter	Cylinder support	Support de vérin		x	x					
2	00 904 723 0	Flachrundschraube	Flat round bolt	Vis a tête bombée		x	x					M 16 X 50
3	00 910 303 1	Scheibe	Washer	Rondelle		x	x					17 X 30 X 3
4	00 908 716 1	Sicherungsmutter	Locknut	Écrou hex		x	x					M 16
5	00 900 677 0	6kt-Schraube	Hex head bolt	Boulon tête hex		x	x					M 16 X 50
6	00 233 567 0	Bolzen	Pin	Boulon		x	x					
7	00 919 105 0	Kegel-Schmiernippel	Cone-grease nipple	Quille-graisseur		x	x					AM 8 X 1
9	00 910 414 0	Scheibe	Washer	Rondelle		x	x					10,5 X 21 X 2
10	00 908 758 0	Sicherungsmutter	Locknut	Écrou hex		x	x					M 10
11	00 233 701 0	Schwinge -links, inkl. Buchse	Rocker -left, incl. bushing	Aile -gauche, incl. douille		x	x					
12	00 934 917 0	Lagerbuchse	Bearing bush	Coussinet		x	x					25 X 28 X 40
13	00 233 565 0	Bolzen mit Kopf	Pin with head	Boulon avec tête		x	x					Rd. 40 X 144
14	00 910 702 1	Stützscheibe	Supporting disc	Rondelle diélectrique		x	x					S 30 X 42 X 2,5
15	00 912 672 1	Spannhülse	Clamping sleeve	Douille de serrage		x	x					8 X 50
16	00 918 542 1	Hydraulikzylinder	Hydraulic cylinder	Vérin hydraulique		x	x					Zz 30/80 X 170/310
	00 918 754 0	Dichtungssatz	Sealing set	Jeu de joints		x	x					Zz 30/80
17	00 233 570 0	Bolzen	Pin	Boulon		x	x					
18	00 900 657 0	6kt-Schraube	Hex head bolt	Boulon tête hex		x	x					M 12 X 35
19	00 910 506 1	Scheibe	Washer	Rondelle		x	x					13 X 24 X 2,5
20	00 908 701 0	Sicherungsmutter	Locknut	Écrou hex		x	x					M 12
21	00 233 563 1	Bolzen	Pin	Boulon		x	x					
22	00 900 639 0	6kt-Schraube	Hex head bolt	Boulon tête hex		x	x					M 10 X 40
23	00 910 353 0	Scheibe	Washer	Rondelle		x	x					11 X 34 X 3
24	00 910 334 0	Scheibe	Washer	Rondelle		x	x					36 X 60 X 5
25	00 912 718 2	Spannstift	Roll pin	Goupille de serrage		x	x					10 X 60
26	00 229 827 0	Bock -inkl. Buchse	Rack -incl. bushing	Bouc -incl. douille		x	x					
27	00 934 930 0	Lagerbuchse	Bearing bush	Coussinet		x	x					35 X 39 X 20
28	00 900 380 1	6kt-Schraube	Hex head bolt	Boulon tête hex		x	x					M 20 X 60
29	00 909 913 1	Sperrkantscheibe	Detent edged washer	Disque à bord d'arrêt		x	x					SKM 20
30	00 229 831 1	Bolzen	Pin	Boulon		x	x					
31	00 900 636 0	6kt-Schraube	Hex head bolt	Boulon tête hex		x	x					M 10 X 25
32	00 909 909 1	Sperrkantscheibe	Detent edged washer	Disque à bord d'arrêt		x	x					SKM 10
33	00 232 466 1	Zugfeder	Tension spring	Ressort de traction		8	8					15 X 71 X 830
34	00 233 702 0	Schwinge -rechts, inkl. Buchse	Rocker -right, incl. bushing	Aile -droite, incl. douille		x	x					
35	00 919 107 0	Kegel-Schmiernippel	Cone-grease nipple	Quille-graisseur		x	x					CM 8 X 1
36	00 919 105 0	Kegel-Schmiernippel	Cone-grease nipple	Quille-graisseur		x	x					AM 8 X 1
37	00 910 362 0	Scheibe	Washer	Rondelle		x	x					17 X 40 X 6

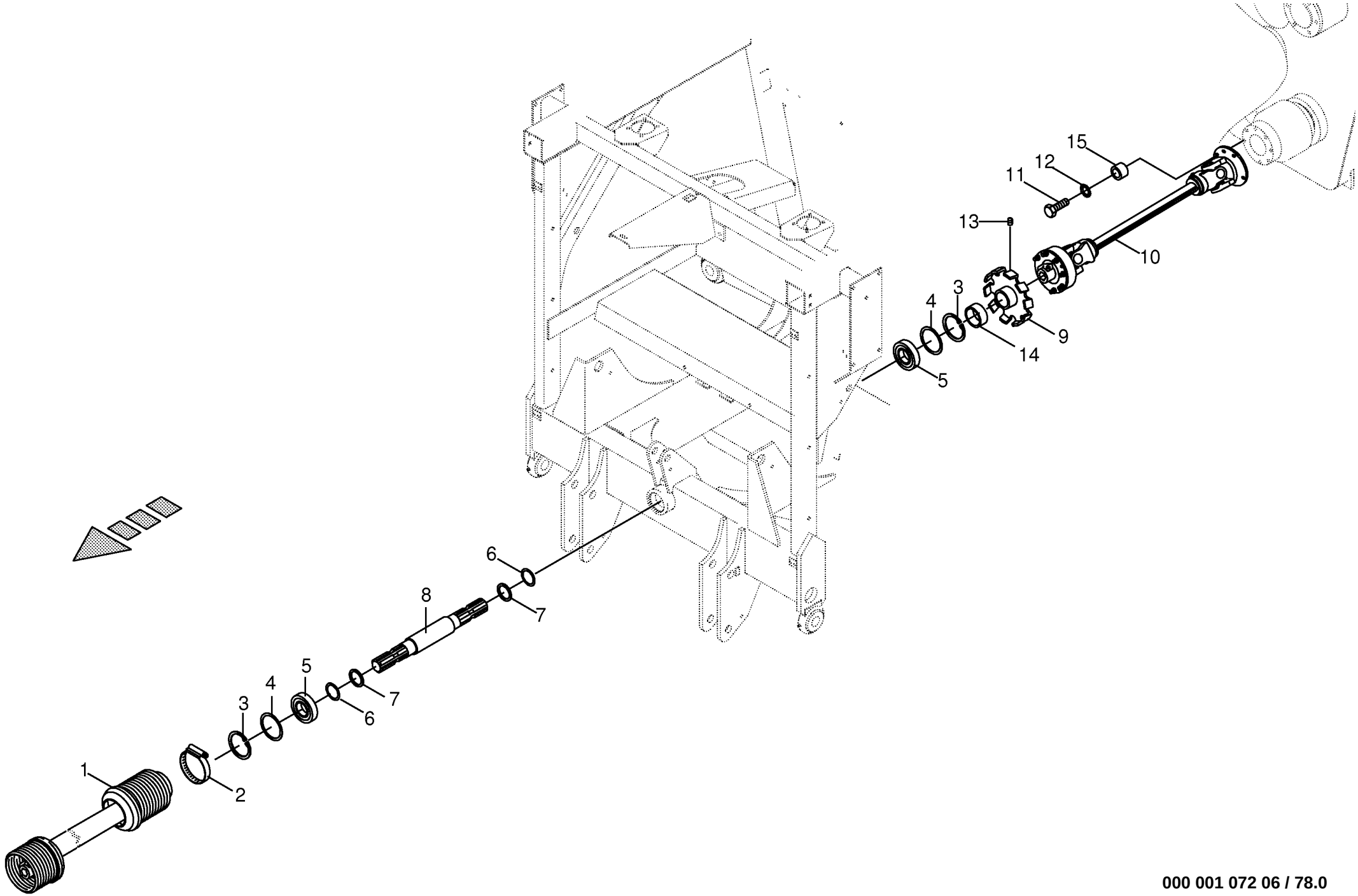

000 001 072 06 / 78.0

Durchtrieb vorne
Front auxiliary pto.stub
P.d.f.debouchante avant

733401 -

000 001 072 06

444 036 5 **78.0**

Pos.	ID-Nr.	Benennung	Description	Description	Masch.-Nr-	CV	CRI					Bemerkung/Remarks/Remarque
1	00 955 920 1	Gelenkwelle	Pto drive shaft	Arbre articulé		x	x					1 3/8" Z= 6/6
2	00 924 005 0	Schneckengewindeschelle	Tube clip	Bride		x	x					70 - 90
3	00 911 668 0	Sicherungsring	Circlip	Circlip		x	x					72 X 2,5
4	00 910 915 0	Passscheibe	Shim ring	Cale		x	x					56 X 72 X 2,0
	00 910 912 0	Passscheibe	Shim ring	Cale		x	x					56 X 72 X 0,3
5	00 930 537 0	Rillenkugellager	Grooved ball bearing	Roulement à gorge		x	x					6207 2RS
6	00 911 132 0	Passscheibe	Shim ring	Cale		x	x					35 X 45 X 0,3
	00 911 134 0	Passscheibe	Shim ring	Cale		x	x					35 X 45 X 1,0
	00 911 136 1	Passscheibe	Shim ring	Cale		x	x					35 X 45 X 2,0
7	00 233 212 0	Scheibe	Washer	Rondelle		x	x					Rd. 50 X 5
8	00 233 211 1	Antriebswelle	Drive shaft	Arbre d'entraînement		x	x					Lg.= 356
9	00 232 941 3	Taktscheibe	Timing disc	Disque de synchronisation		x	x					
10	27 001 098 0	Gelenkwelle	Pto drive shaft	Arbre articulé		x	x					Lg.= 1210
11	00 901 061 2	6kt-Schraube	Hex head bolt	Boulon tête hex		x	x					M 10 X 45 -10.9
12	00 909 909 1	Sperrkantscheibe	Detent edged washer	Disque à bord d'arrêt		x	x					SKM 10
13	00 905 922 1	Gewindestift	Threaded pin	Goujon fileté		x	x					M 8 X 10
14	00 233 427 0	Distanzbuchse	Spacer bushing	Entretoise prise femelle		x	x					48,3 X 13
15	00 233 773 0	Distanzhülse	Spacer bushing	Douille entretoise		x	x					Rd. 25 X 20

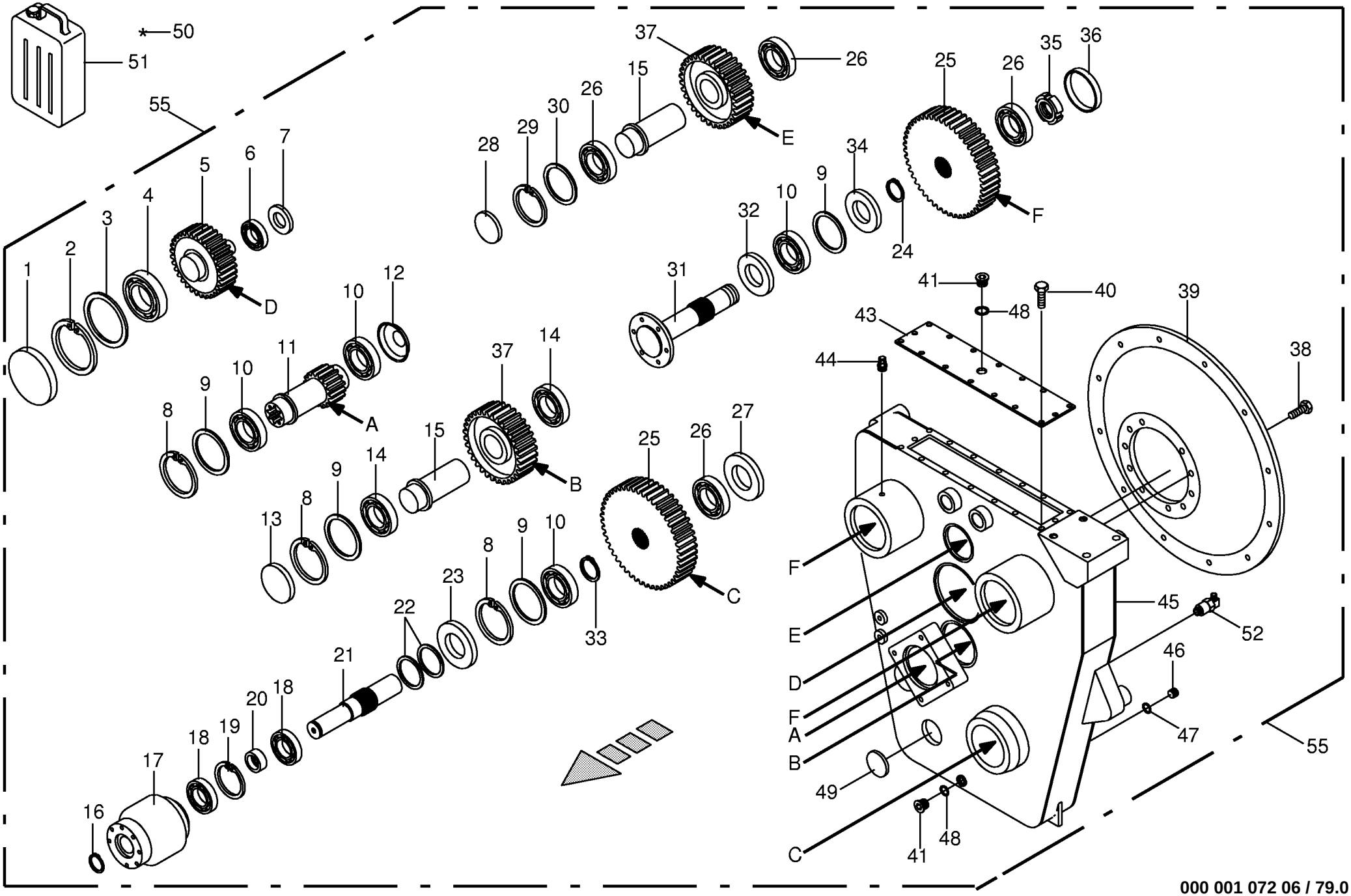

000 001 072 06 / 79.0

Zentralgetriebe kpl.
Central gearbox cpl.
Carter central cpl.

733401 -

000 001 072 06

449 975 1 **79.0**

Pos.	ID-Nr.	Benennung	Description	Description	Masch.-Nr-	CV	CRI					Bemerkung/Remarks/Remarque
1	00 955 642 0	Verschlussdeckel	Sealing cap	Couvercle de fermeture		x	x					Rd. 160
2	00 911 609 0	Sicherungsring	Circlip	Circlip		x	x					I 160 X 4,0
3	00 910 918 1	Passscheibe	Shim ring	Cale		x	x					150 X 160 X 0,5
4	00 930 352 0	Rillenkugellager	Grooved ball bearing	Roulement à gorge		x	x					6218
5	00 955 633 0	Stirnradwelle	Cylindrical wheel shaft	Arbre de roue cylindrique		x	x					Z= 27
6	00 932 308 0	Zylinderrollenlager	Roller bearing	Roulement a rouleaux		x	x					NJ 210
7	90 000 074 0	Radial-Wellendichtring	Radial-shaft sealing ring	Radial-bague d'étanchéité		x	x					AS 50 X 80 X 8
8	00 911 686 0	Sicherungsring	Circlip	Circlip		x	x					I 100 X 3,0
9	00 911 165 0	Passscheibe	Shim ring	Cale		x	x					90 X 100 X 0,1
	00 911 166 0	Passscheibe	Shim ring	Cale		x	x					90 X 100 X 0,3
	00 911 168 0	Passscheibe	Shim ring	Cale		x	x					90 X 100 X 1
10	00 932 110 0	Kegelrollenlager	Taper roller bearing	Roulement à rouleaux coniques		x	x					30211 A
11	00 955 635 0	Stirnradwelle	Cylindrical wheel shaft	Arbre de roue cylindrique		x	x					Z= 16
12	00 937 028 0	Nilos-Ring	Nilos-ring	Nilos-Rondelle d'etancheite		x	x					
13	00 925 208 1	Verschlußdeckel	Core plug	Bouchon		x	x					Rd. 100 X 12
14	00 932 138 0	Kegelrollenlager	Taper roller bearing	Roulement à rouleaux coniques		x	x					30309 A
15	00 955 639 0	Achse	Axle	Essieu		x	x					
16	00 911 545 0	Sicherungsring	Circlip	Circlip		x	x					A 40 X 1,75
17	00 232 990 1	Lamellen-Kupplung	Multi-plate clutch	Embrayage à disques		x	x					
18	00 930 326 0	Rillenkugellager	Grooved ball bearing	Roulement à gorge		x	x					6208 N 2RS
19	00 911 673 0	Sicherungsring	Circlip	Circlip		x	x					80 X 2,5
20	00 331 192 4	Distanzrohr	Spacer tube	Tube d'entretoisement		x	x					48,3 X 4,05 X 11
21	00 955 637 0	Welle	Shaft	Arbre		x	x					
22	00 937 606 0	O-Ring	O-ring	Joint torique		x	x					40 X 3,55
23	00 936 029 1	Radial-Wellendichtring	Radial-shaft sealing ring	Radial-bague d'étanchéité		x	x					A 55 X 100 X 10
24	00 911 549 1	Sicherungsring	Circlip	Circlip		x	x					A 45 X 1,75
25	00 955 636 0	Stirnrad	Spur gear	Roue d'engrenage		x	x					Z= 48
26	00 932 108 0	Kegelrollenlager	Tap. roll. bearing	Roulem.roul.con.		x	x					30209 A
27	90 000 080 0	Radial-Wellendichtring	Radial-shaft sealing ring	Radial-bague d'étanchéité		x	x					As 45 X 72 X 10
28	00 925 210 0	Verschlussdeckel	Sealing cap	Couvercle de fermeture		x	x					Rd. 85
29	00 911 676 0	Sicherungsring	Circlip	Circlip		x	x					I 85 x 3,0
30	00 910 855 0	Passscheibe	Shim ring	Cale		x	x					75 X 85 X 0,3
	00 910 854 0	Passscheibe	Shim ring	Cale		x	x					75 X 85 X 0,5
	00 910 919 0	Passscheibe	Shim ring	Cale		x	x					75 X 85 X 1,0
31	00 955 638 1	Flanschwelle	Flange shaft	Arbre à bride		x	x					
32	00 936 066 0	Radial-Wellendichtring	Radial-shaft sealing ring	Radial-bague d'étanchéité		x	x					As 75 X 100 X 10
33	00 911 557 1	Sicherungsring	Circlip	Circlip		x	x					A 55 X 2,0
34	00 955 643 0	Staubkappe	Dust cap	Chapeau anti-poussière		x	x					Rd. 70

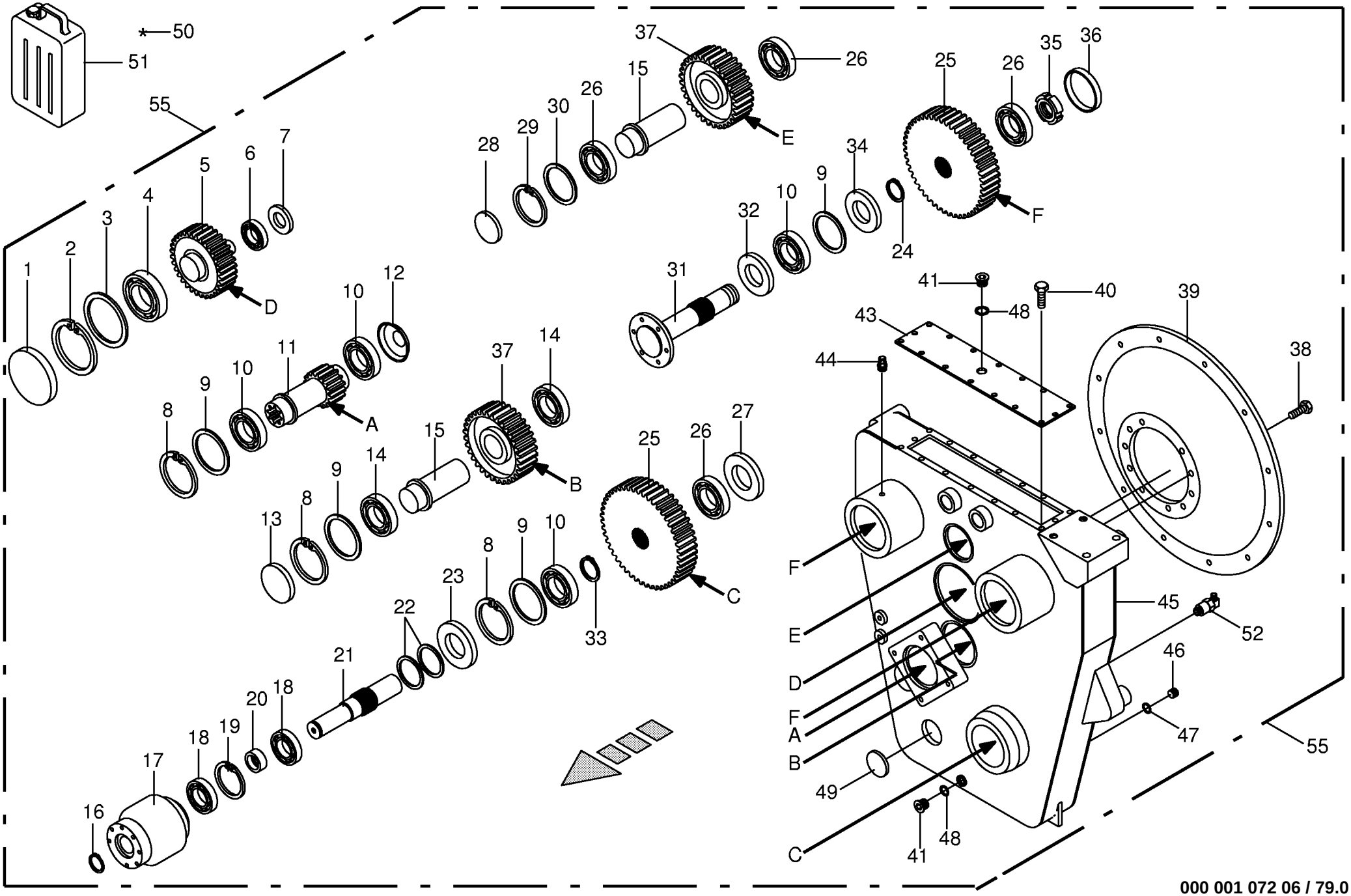

000 001 072 06 / 79.0

Zentralgetriebe kpl. Central gearbox cpl. Carter central cpl.					733401 -	CV	CRI					000 001 072 06 449 975 1 79.0
Pos.	ID-Nr.	Benennung	Description	Description	Masch.-Nr-							Bemerkung/Remarks/Remarque
35	00 909 554 0	Nutmutter	Hock spanner nut	Écrou cylindrique à encoches		x	x					M 45 X 1,5
36	00 955 644 0	Verschlussdeckel	Sealing cap	Couvercle de fermeture		x	x					Rd. 90
37	00 955 634 0	Stirnrad	Spur gear	Roue d'engrenage		x	x					Z= 29
38	00 900 658 0	6kt-Schraube	Hex head bolt	Boulon tête hex		x	x					M 12 X 40
39	00 955 632 1	Motorflansch	Motor flange	Collerette de moteur		x	x					
40	00 900 612 0	6kt-Schraube	Hex head bolt	Boulon tête hex		x	x					M 8 X 16
41	00 906 005 0	Verschlussschraube	Screw plug	Vis de calage		x	x					M 26 X 1,5
43	00 955 631 0	Getriebedeckel	Gearbox cover	Couvercle du boîte de vitesses		x	x					
44	00 919 816 0	Belüftungsfilter	Breather	Reniflard		x	x					M 16 X 1,5
45	00 955 630 0	Getriebegehäuse	Gearbox housing	Carter du boîte de vitesses		x	x					
46	00 906 006 0	Verschlussschraube	Screw plug	Vis de calage		x	x					M 30 X 1,5
47	00 937 701 0	Dichtring	Gasket ring	Bague d'étanchéité		x	x					A 30 X 36 X 2
48	00 937 751 1	Dichtring	Gasket ring	Bague d'étanchéité		x	x					A 26 X 31 X 2
49	00 955 641 0	Verschlusskappe	Cap	Capuchon		x	x					52 X 6,5
50	00 940 227 0	Universal-Dichtstoff - Silikonfrei	Universal-sealant -silicone- free	Universellement mastic - dégagé de silicone		x	x					50 Ml
51	00 926 028 0	Getriebeöl -Id.-Nr.= 5ltr	Oil -Id.-no.= 5ltr	Huile -Id.-no.= 5ltr		x	x					synth. PGLP
52	00 232 791 0	Ölzuführung	Oil feed	Amenée d'huile		x	x					
	27 001 057 0	Nutring	Lip seal	Bague a encoches		x	x					
55	00 231 600 4	Verteilergetriebe	Auxiliary gearbox	Engrenage distributeur		x	x					
	00 926 024 0	Getriebeöl -Id.-Nr.= 1ltr	Oil -Id.-no.= 1ltr	Huile -Id.-no.= 1ltr		6,0	6,0					synth. PGLP

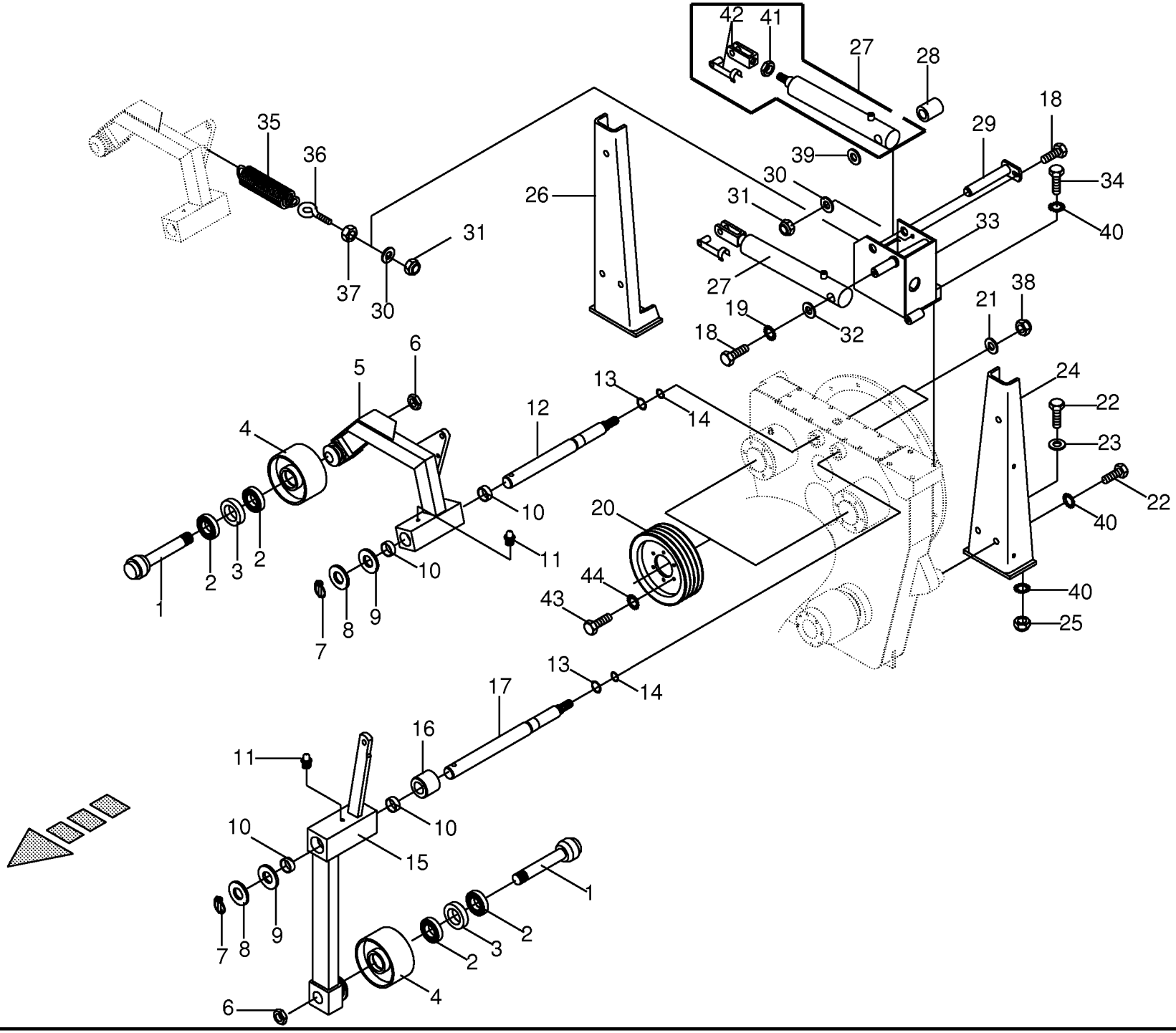

000 001 072 06 / 80.0

449 976 4

Spannvorrichtung am Zentralgetriebe Tensioning device on central gearbox Tendeur situe sur le carter central					733401 -	CV	CRI					000 001 072 06 449 976 4 80.0
Pos.	ID-Nr.	Benennung	Description	Description	Masch.-Nr-							Bemerkung/Remarks/Remarque
1	00 229 136 3	Lagerbolzen	Bearing bolt	Boulon d'appui		x	x					Rd. 60 X 101,5
2	00 930 536 1	Rillenkugellager	Grooved ball bearing	Roulement à gorge		x	x					6206 2RS
3	00 230 795 1	Buchse	Bushing	Douille		x	x					Rd. 40 X 18
4	00 230 865 1	Spannrolle	Jockey pulley	Galet tendeur		x	x					
5	00 232 642 0	Riemenspanner -rechts, inkl. Buchse	Belt tensioner -right, incl. bushing	Tendeur de courroie -droite, incl. douille		x	x					
6	00 908 541 1	6kt-Mutter	Hex nut	Écrou hex		x	x					M 30 X 1,5
7	00 917 012 2	Klappstecker	Linch pin	Goupille clip		x	x					12 X 55
8	00 910 334 0	Scheibe	Washer	Rondelle		x	x					36 X 60 X 5
9	00 910 727 1	Stützscheibe	Supporting disc	Rondelle diélectrique		x	x					S 35 X 45 X 2,5
10	00 934 930 0	Lagerbuchse	Bearing bush	Coussinet		x	x					35 X 39 X 20
11	00 919 105 0	Kegel-Schmiernippel	Cone-grease nipple	Quille-graisseur		x	x					AM 8 X 1
12	00 231 660 1	Lagerbolzen	Bearing bolt	Boulon d'appui		x	x					Rd. 40 X 336
13	00 937 523 1	O-Ring	O-ring	Joint torique		x	x					28 X 3,0
14	00 945 089 0	O-Ring	O-ring	Joint torique		x	x					20,3 X 2,4
15	00 232 641 0	Riemenspanner -links, inkl. Buchse	Belt tensioner -left, incl. bushing	Tendeur de courroie -gauche, incl. douille		x	x					
16	00 232 618 1	Distanzbuchse	Spacer bushing	Entretoise prise femelle		x	x					
17	00 231 661 1	Lagerbolzen	Bearing bolt	Boulon d'appui		x	x					Rd. 40 X 375
18	00 900 636 0	6kt-Schraube	Hex head bolt	Boulon tête hex		x	x					M 10 X 25
19	00 909 909 1	Sperrkantscheibe	Detent edged washer	Disque à bord d'arrêt		x	x					SKM 10
20	00 250 902 4	Keilriemenscheibe	V-belt pulley	Poulie à gorges		x	x					Dw 251
21	00 910 512 2	Scheibe	Washer	Rondelle		x	x					21 X 37 X 3
22	00 900 675 0	6kt-Schraube	Hex head bolt	Boulon tête hex		x	x					M 16 X 40
23	00 910 303 1	Scheibe	Washer	Rondelle		x	x					17 X 30 X 3
24	00 231 616 2	Getriebeträger -links	Gear support -left	Support d'engrenage -gauche		x	x					
25	00 908 716 1	Sicherungsmutter	Locknut	Écrou hex		x	x					M 16
26	00 231 658 2	Getriebeträger -rechts	Gear support -right	Support d'engrenage -droite		x	x					
27	00 918 478 1	Hydraulikzylinder	Hydraulic cylinder	Vérin hydraulique		x	x					Ez 30/45 X 135/385
	00 918 733 0	Dichtungssatz	Sealing set	Jeu de joints		x	x					
28	00 232 989 1	Abstandshülse	Distance sleeve	Douille de distance		x	x					
29	00 229 129 2	Bolzen	Pin	Boulon		x	x					
30	00 910 414 0	Scheibe	Washer	Rondelle		x	x					10,5 X 21 X 2
31	00 908 758 0	Sicherungsmutter	Locknut	Écrou hex		x	x					M 10
32	00 910 353 0	Scheibe	Washer	Rondelle		x	x					11 X 34 X 3
33	00 232 920 4	Zylinderhalter	Cylinder support	Support de vérin		x	x					
34	00 900 677 0	6kt-Schraube	Hex head bolt	Boulon tête hex		x	x					M 16 X 50
35	00 345 478 2	Zugfeder	Tension spring	Ressort tendeur		x	x					4,5 X 27,5 X 250

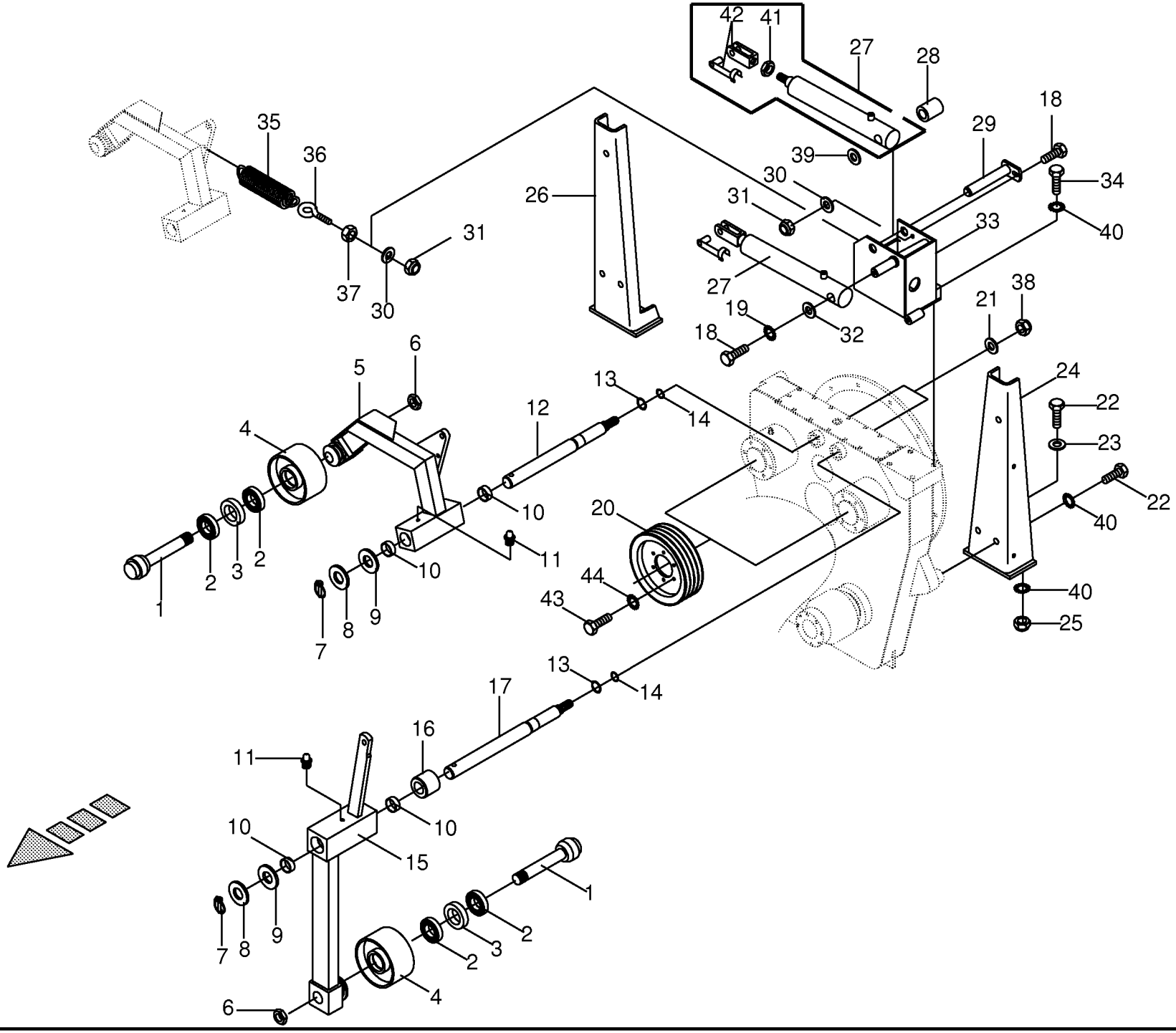

000 001 072 06 / 80.0

449 976 4

Spannvorrichtung am Zentralgetriebe
Tensioning device on central gearbox
Tendeur situe sur le carter central

733401 -

000 001 072 06

449 976 4 **80.0**

Pos.	ID-Nr.	Benennung	Description	Description	Masch.-Nr-	CV	CRI					Bemerkung/Remarks/Remarque
36	00 905 337 0	Ösenschraube	Eye screw	Vis à oeillet		x	x					M 10 X 85
37	00 908 212 0	6kt-Mutter	Hex nut	Écrou hex		x	x					M 10
38	00 908 722 0	Sicherungsmutter	Locknut	Écrou hex		x	x					M 20 X 1,5
39	00 910 514 1	Scheibe	Washer	Rondelle		x	x					26 X 44 X 4
	00 910 653 1	Scheibe	Washer	Rondelle		x	x					26 X 44 X 2
40	00 909 912 1	Sperrkantscheibe	Detent edged washer	Disque à bord d'arrêt		x	x					SKM 16
41	00 908 518 1	6kt-Mutter	Hex nut	Écrou hex		x	x					M 14
42	00 927 115 1	Gabelkopf mit Es-Bolzen	Clevis 1 clip ass.	Fourche		x	x					G 14 X 28
43	00 900 655 0	6kt-Schraube	Hex head bolt	Boulon tête hex		x	x					M 12 X 25
44	00 909 910 1	Sperrkantscheibe	Detent edged washer	Disque à bord d'arrêt		x	x					SKM 12

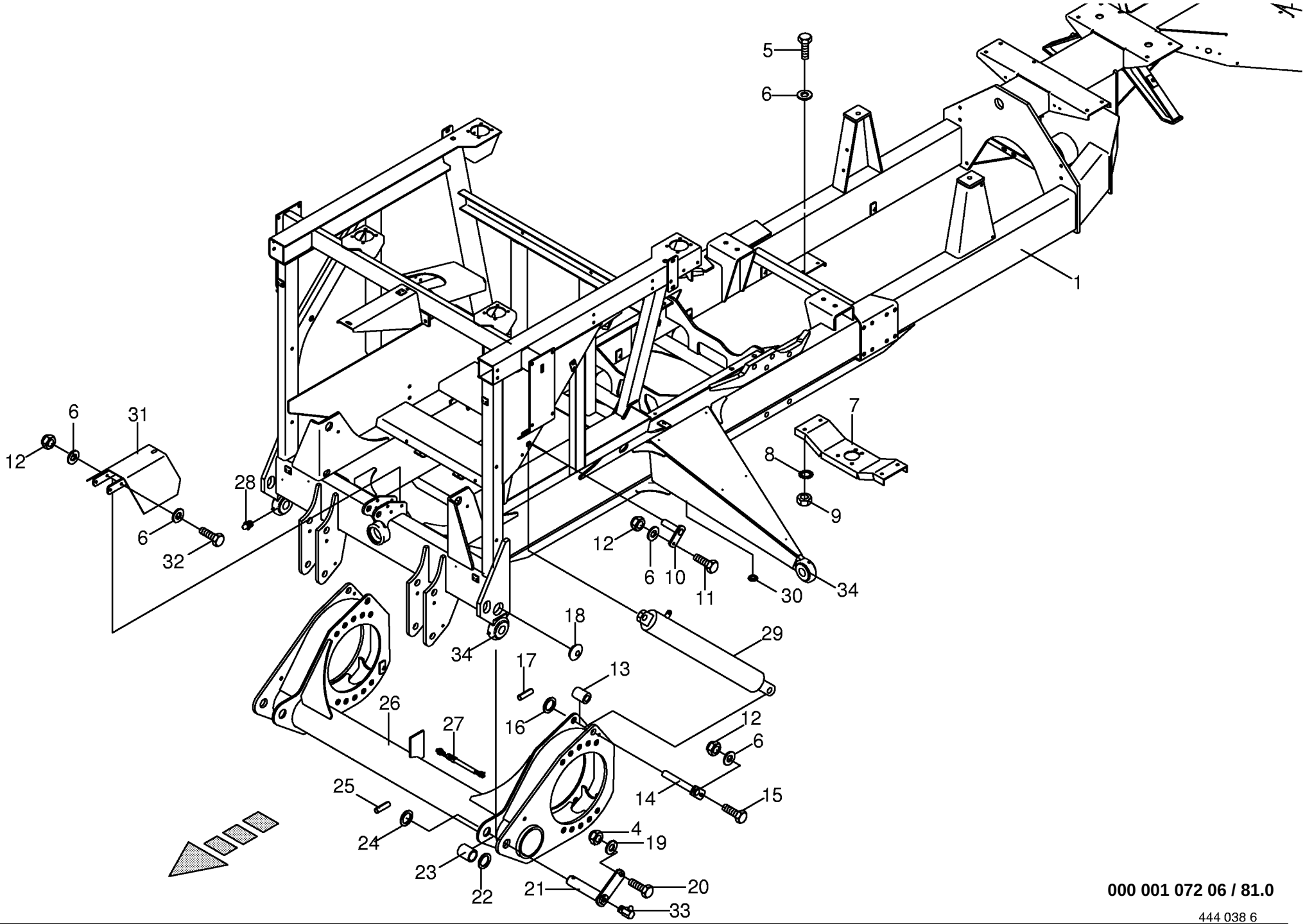

000 001 072 06 / 81.0

444 038 6

Rahmen / Vorderachse
Frame / axle
Bâti / essieu

733401 -

000 001 072 06

444 038 6 **81.0**

Pos.	ID-Nr.	Benennung	Description	Description	Masch.-Nr-	CV	CRI					Bemerkung/Remarks/Remarque
1	00 232 801 7	Rahmen	Frame	Cadre		x	x					
4	00 908 701 0	Sicherungsmutter	Locknut	Écrou hex		x	x					M 12
5	00 900 636 0	6kt-Schraube	Hex head bolt	Boulon tête hex		x	x					M 10 X 25
6	00 910 414 0	Scheibe	Washer	Rondelle		x	x					10,5 X 21 X 2
7	00 232 668 0	Traverse	Traverse	Traverse		x	x					
8	00 909 909 1	Sperrkantscheibe	Detent edged washer	Disque à bord d'arrêt		x	x					SKM 10
9	00 908 212 0	6kt-Mutter	Hex nut	Écrou hex		x	x					M 10
10	00 230 847 1	Bolzen	Pin	Boulon		x	x					Rd. 20 X 81
11	00 900 638 0	6kt-Schraube	Hex head bolt	Boulon tête hex		x	x					M 10 X 35
12	00 908 758 0	Sicherungsmutter	Locknut	Écrou hex		x	x					M 10
13	00 153 608 0	Hülse	Bushing	Douille		x	x					Rd. 45 X 50
14	00 232 868 3	Bolzen	Pin	Boulon		x	x					
15	00 901 431 0	6kt-Schraube	Hex head bolt	Boulon tête hex		x	x					M 10 X 40
16	00 910 514 1	Scheibe	Washer	Rondelle		x	x					26 X 44 X 4
17	00 912 714 2	Spannhülse	Clamping sleeve	Douille de serrage		x	x					10 X 40
18	00 925 001 0	Verschlussstopfen	Sealing plug	Bouchon d'étanchéité		x	x					Rd. 58
19	00 910 506 1	Scheibe	Washer	Rondelle		x	x					13 X 24 X 2,5
20	00 900 658 0	6kt-Schraube	Hex head bolt	Boulon tête hex		x	x					M 12 X 40
21	00 232 877 3	Bolzen -inkl. Schmiernippel	Pin -incl. grease nipple	Boulon -incl. graisseur		x	x					
22	00 910 890 0	Passscheibe	Shim ring	Cale		x	x					40 X 50 X 0,5
	00 910 891 0	Passscheibe	Shim ring	Cale		x	x					40 X 50 X 1,0
	00 910 885 0	Passscheibe	Shim ring	Cale		x	x					40 X 50 X 2
23	00 232 976 0	Distanzbuchse	Spacer bushing	Entretoise prise femelle		x	x					Rd. 51 X 8
24	00 910 518 1	Scheibe	Washer	Rondelle		x	x					39 X 66 X 5
25	00 912 745 3	Spannhülse	Clamping sleeve	Douille de serrage		x	x					12 X 50
26	00 232 816 6	Vorderachse	Leading axle	Essieu avant		x	x					
27	00 302 164 3	Namursensor	Namursensor	Namurcapteur		x	x					M 12 X 1
28	00 919 105 0	Kegel-Schmiernippel	Cone-grease nipple	Quille-graisseur		x	x					AM 8 X 1
29	00 918 479 3	Hydraulikzylinder	Hydraulic cylinder	Vérin hydraulique		x	x					Ez 55/60 X 270/475
	00 918 783 0	Dichtungssatz	Sealing set	Jeu de joints		x	x					Ez 55/60
	27 000 623 0	Hydraulikzylinder -optional	Hydraulic cylinder -optional	Vérin hydraulique -optionnel			x					Ez 55/60 X 225/520
							x					
30	00 925 018 0	Verschlussstopfen	Sealing plug	Bouchon d'étanchéité		x	x					Rd. 15,6/20 X 8/10
	00 953 823 0	Verschlussstopfen	Sealing plug	Bouchon d'étanchéité		x	x					Rd. 20,7/25 X 8/10,5
	00 925 029 0	Verschlussstopfen	Sealing plug	Bouchon d'étanchéité		x	x					Rd. 25,5/28 X 7,5/9,5
31	00 233 220 3	Schutz -für Rutschkupplung	Guard -for slipping clutch	Protecteur -pour accouplement à glissement		x	x					
32	00 901 073 1	6kt-Schraube	Hex head bolt	Boulon tête hex		x	x					M 10 X 110

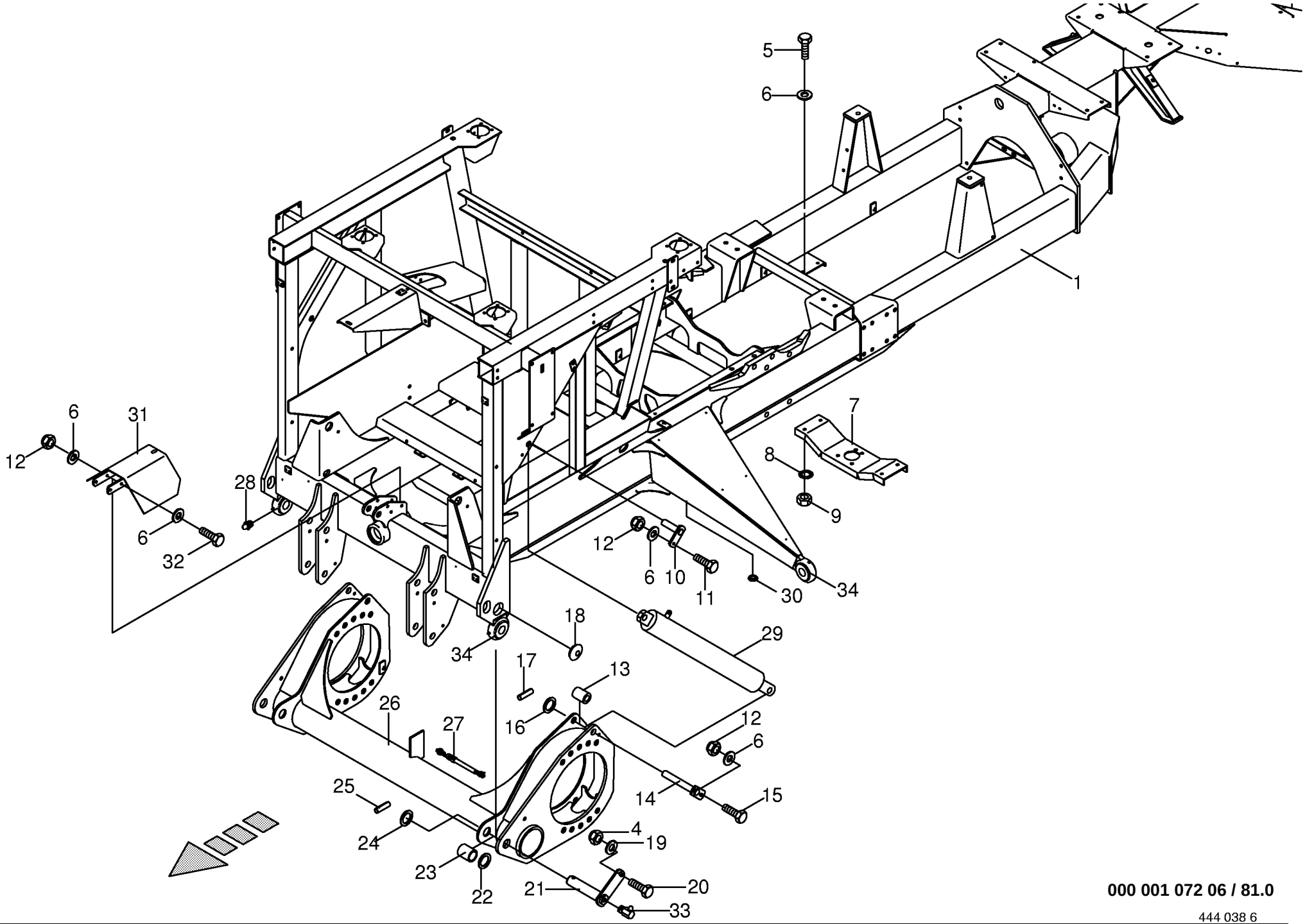

000 001 072 06 / 81.0

444 038 6

Rahmen / Vorderachse
Frame / axle
Bâti / essieu

733401 -

000 001 072 06

444 038 6 **81.0**

Pos.	ID-Nr.	Benennung	Description	Description	Masch.-Nr-	CV	CRI					Bemerkung/Remarks/Remarque
33	00 919 107 0	Kegel-Schmiernippel	Cone-grease nipple	Quille-graisseur		x	x					CM 8 X 1
34	00 923 241 1	Kugelgelenk	Ball joint	Rotule		x	x					Rd. 38,2

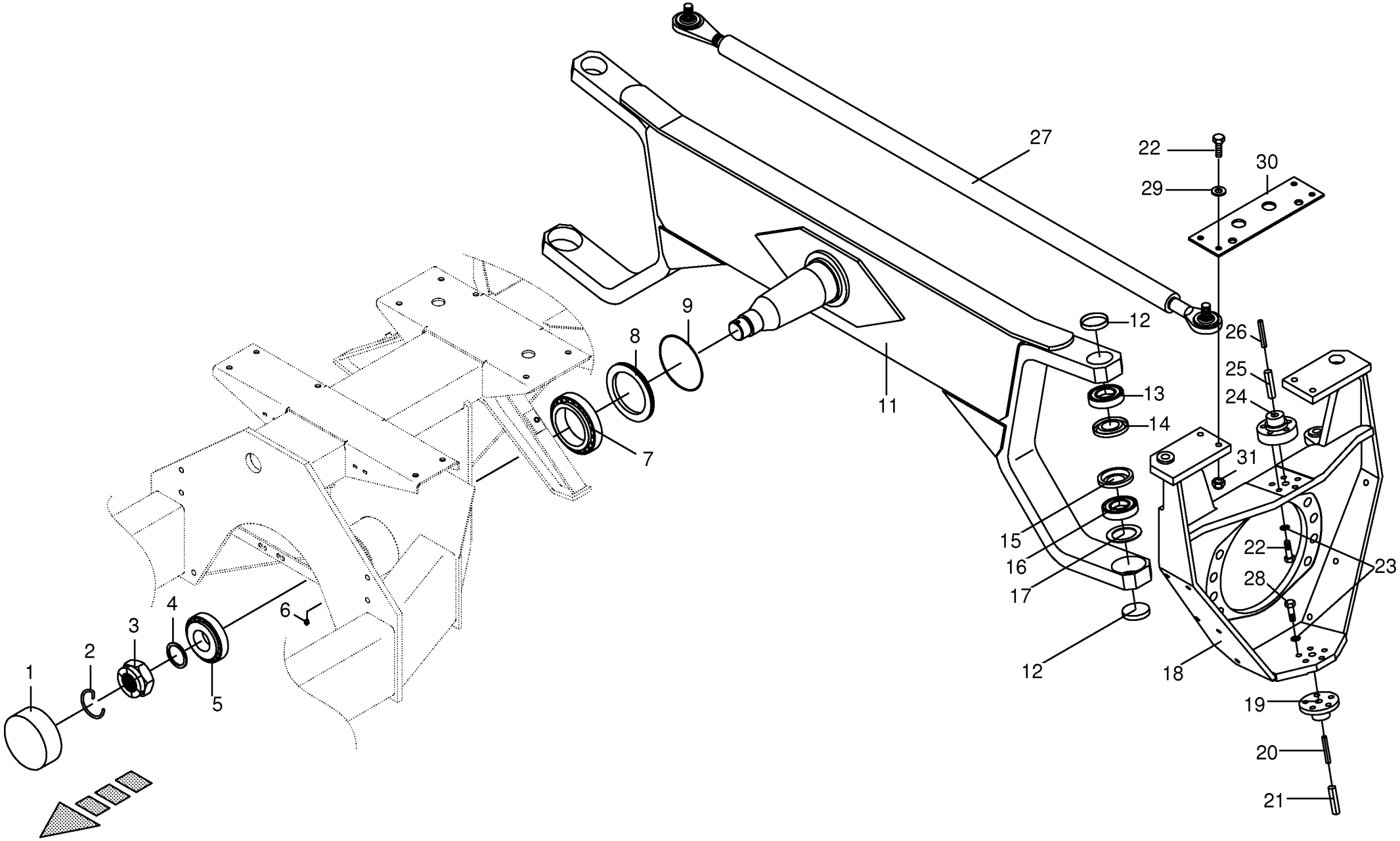

000 001 072 06 / 82.0

Lenkachse montiert
Steering axle installed
Essieau directeur monte

733401 -

000 001 072 06

449 479 4 **82.0**

Pos.	ID-Nr.	Benennung	Description	Description	Masch.-Nr-	CV	CRI					Bemerkung/Remarks/Remarque
1	00 925 028 0	Schutzkappe	Protective cap	Capuchon protecteur		x	x					
2	00 461 525 1	Sicherungsring	Circlip	Circlip		x	x					
3	00 461 591 1	Kronenmutter	Castellated nut	Ecrou crenele plat		x	x					M 48 X 1,5
4	00 910 701 0	Stützscheibe	Supporting disc	Rondelle diélectrique		x	x					52 X 65 X 3
5	00 932 140 0	Kegelrollenlager	Tap. roll. bearing	Roulem.roul.con.		x	x					30311 A
6	00 919 105 0	Kegel-Schmiernippel	Cone-grease nipple	Quille-graisseur		x	x					AM 8 X 1
7	00 932 187 0	Kegelrollenlager	Tap. roll. bearing	Roulem.roul.con.		x	x					32020
8	00 461 132 1	O-Ring Halter	O-ring holder	Support joint torique		x	x					
9	00 937 590 0	O-Ring	O-ring	Joint torique		x	x					144,5 X 3
11	00 229 030 7	Lenkachse	Steering axle	Essieu directeur		x	x					
12	00 925 202 2	Verschlussdeckel	Sealing cap	Couvercle de fermeture		x	x					62
13	00 930 224 0	Schrägkugellager	Bearing	Roulement		x	x					7208 B
14	00 937 010 0	Nilos-Ring	Nilos-ring	Nilos-Rondelle d'etancheite		x	x					7208 AVH
15	00 937 011 0	Nilos-Ring	Nilos-ring	Nilos-Rondelle d'etancheite		x	x					AV 6208
16	00 930 326 0	Rillenkugellager	Grooved ball bearing	Roulement à gorge		x	x					6208 N 2RS
17	00 909 924 0	Federscheibe	Spring washer	Rondelle à ressort		x	x					79,5 X 55,5 X 0,8/2,3
18	00 229 229 3	Lenkschemel -links	Guidance bolster -left	Crapaudine orientable -gauche		x	x					
	00 229 230 3	Lenkschemel -rechts	Guidance bolster -right	Crapaudine orientable -droite		x	x					
19	00 229 005 0	Lenkbolzen	Steering pin	Boulon de direction		x	x					
20	00 912 848 0	Spannhülse	Clamping sleeve	Douille de serrage		x	x					16 X 60
21	00 912 718 2	Spannstift	Roll pin	Goupille de serrage		x	x					10 X 60
22	00 901 451 0	6kt-Schraube	Hex head bolt	Boulon tête hex		x	x					M 12 X 45
23	00 909 910 1	Sperrkantscheibe	Detent edged washer	Disque à bord d'arrêt		x	x					SKM 12
24	00 229 244 1	Lenkbolzen	Steering pin	Boulon de direction		x	x					
25	00 912 527 0	Spannhülse	Clamping sleeve	Douille de serrage		x	x					16 X 75
26	00 912 721 1	Spannhülse	Clamping sleeve	Douille de serrage		x	x					10 X 75
27	00 938 665 0	Lenkstange	Steering rod	Bielle		x	x					
28	00 900 657 0	6kt-Schraube	Hex head bolt	Boulon tête hex		x	x					M 12 X 35
29	00 910 506 1	Scheibe	Washer	Rondelle		x	x					13 X 24 X 2,5
30	00 229 794 1	Platte	Plate	Plaque		x	x					100 X 5 X 350
31	00 908 701 0	Sicherungsmutter	Locknut	Écrou hex		x	x					M 12

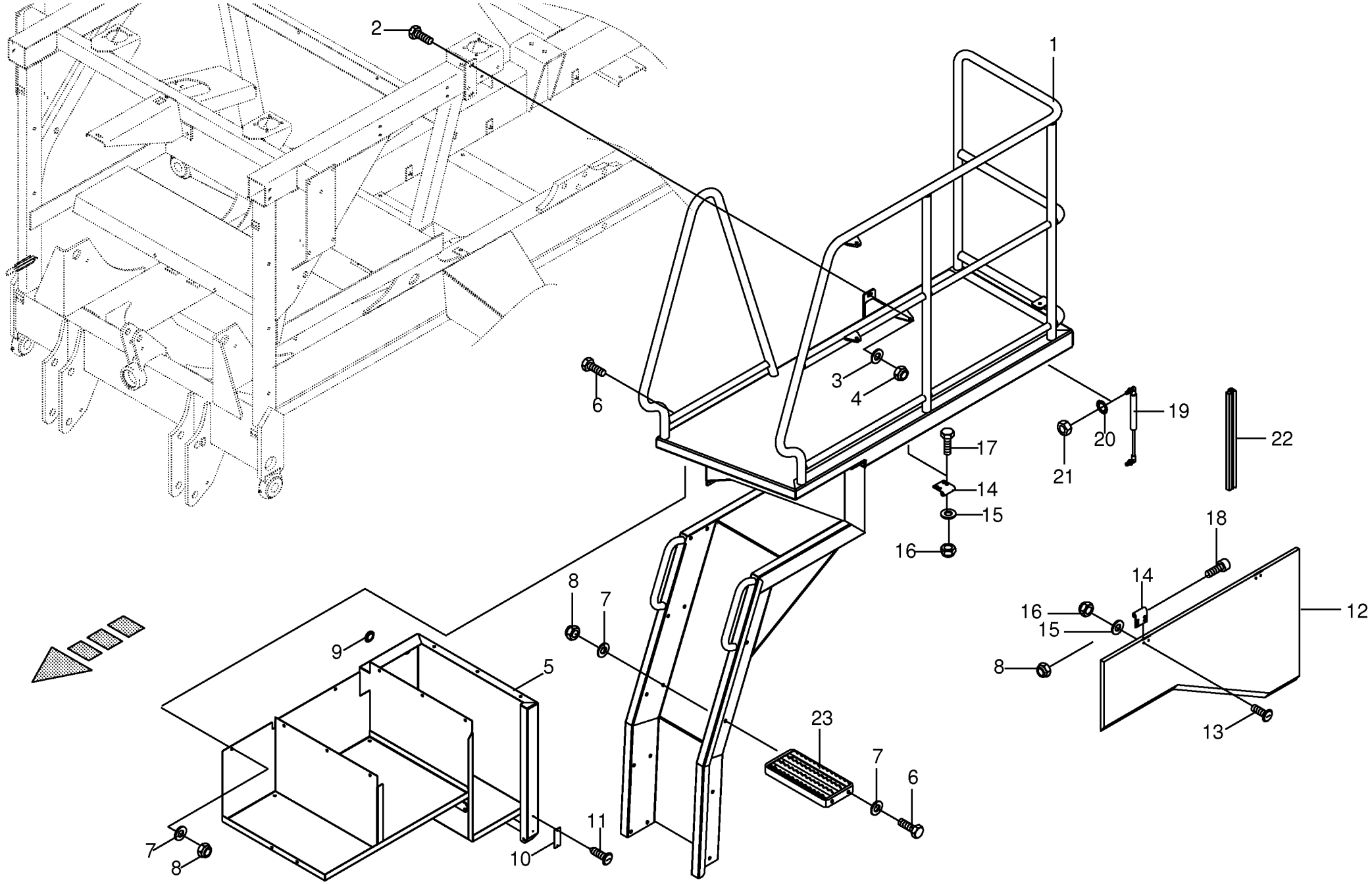

000 001 072 06 / 83.0

444 040 2

Leiter / Staukasten - links
Leader / Box - left
Echelle / Caisse - gauche

733401 -

000 001 072 06

444 040 2 **83.0**

Pos.	ID-Nr.	Benennung	Description	Description	Masch.-Nr-	CV	CRI					Bemerkung/Remarks/Remarque
1	00 231 871 9	Leiter	Ladder	Échelle		x	x					
2	00 900 656 0	6kt-Schraube	Hex head bolt	Boulon tête hex		x	x					M 12 X 30
3	00 910 506 1	Scheibe	Washer	Rondelle		x	x					13 X 24 X 2,5
4	00 908 701 0	Sicherungsmutter	Locknut	Écrou hex		x	x					M 12
5	00 231 838 4	Staukasten -links	Stowage box -left	Boîte d'embouteillage -gauche		x	x					
6	00 900 614 0	6kt-Schraube	Hex head bolt	Boulon tête hex		x	x					M 8 X 20
7	00 910 413 0	Scheibe	Washer	Rondelle		x	x					8,4 X 17 X 1,6
8	00 908 706 0	Sicherungsmutter	Locknut	Écrou hex		x	x					M 8
9	00 925 008 0	Verschlussstopfen	Sealing plug	Bouchon d'étanchéité		x	x					35,5/42 X 15/18
10	00 942 729 0	Begrenzungsstrahler -gelb	Side light -yellow	Feu d'encombrement -jaune		x	x					
11	00 906 811 0	Linsenblechschraube	Slotted pan head screw	Vis autotaraudeuse tête bombee		x	x					4,2 X 13
12	00 231 844 1	Klappe -links	Flap -left	Clapet -gauche		x	x					
13	00 905 210 1	Flachrundschraube	Flat round bolt	Vis a tête bombée		x	x					M 6 X 16
14	00 274 375 4	Scharnier	Hinge	Charnière		x	x					
15	00 910 411 1	Scheibe	Washer	Rondelle		x	x					6,4 X 12,5 X 1,6
16	00 908 704 1	Sicherungsmutter	Locknut	Écrou hex		x	x					M 6
17	00 900 607 0	6kt-Schraube	Hex head bolt	Boulon tête hex		x	x					M 6 X 16
18	00 903 089 0	Zylinderschraube	Allen screw	Vis tête cylindrique		x	x					M 8 X 90
19	00 940 136 0	Gasfeder	Gas spring	Ressort à gaz		x	x					Lg.= 285 - 800 N
20	00 909 908 1	Sperrkantscheibe	Detent edged washer	Disque à bord d'arrêt		x	x					SKM 8
21	00 908 210 0	6kt-Mutter	Hex nut	Écrou hex		x	x					M 8
22	00 938 694 1	Dichtung -Id.-Nr.= 1m	Gasket -Id.-no.= 1m	Joint -Id.-no.= 1m		x	x					
23	27 001 609 0	Auftritt	Support draw bar	Marche pied		x	x					

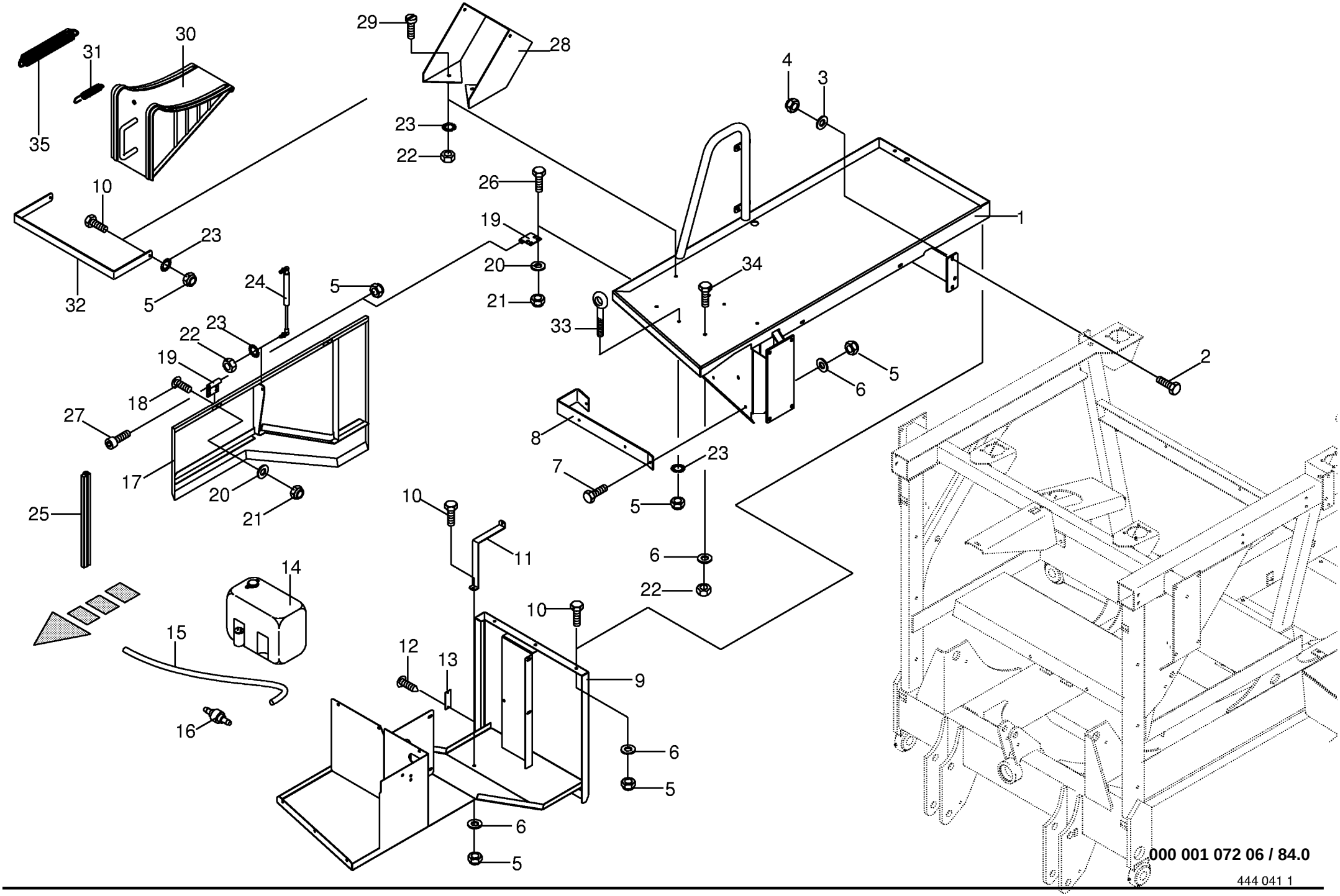

000 001 072 06 / 84.0

444 041 1

Plattform / Staukasten - rechts
Platform / Box - right
Plate-forme / Caisse - droite

733401 -

000 001 072 06

444 041 1 **84.0**

Pos.	ID-Nr.	Benennung	Description	Description	Masch.-Nr-	CV	CRI					Bemerkung/Remarks/Remarque
1	00 231 869 7	Plattform	Platform	Plate-forme		x	x					
2	00 900 656 0	6kt-Schraube	Hex head bolt	Boulon tête hex		x	x					M 12 X 30
3	00 910 506 1	Scheibe	Washer	Rondelle		x	x					13 X 24 X 2,5
4	00 908 701 0	Sicherungsmutter	Locknut	Écrou hex		x	x					M 12
5	00 908 706 0	Sicherungsmutter	Locknut	Écrou hex		x	x					M 8
6	00 910 413 0	Scheibe	Washer	Rondelle		x	x					8,4 X 17 X 1,6
7	00 900 616 0	6kt-Schraube	Hex head bolt	Boulon tête hex		x	x					M 8 X 25
8	00 232 787 1	Kennzeichenhalter	Licence plate support	Support de signe		x	x					
9	00 231 855 1	Staukasten -rechts	Stowage box -right	Boîte d'embouteillage -droite		x	x					
10	00 900 614 0	6kt-Schraube	Hex head bolt	Boulon tête hex		x	x					M 8 X 20
11	00 231 915 1	Klemmband	Clamping strap	Patte de serrage		x	x					
12	00 906 811 0	Linsenblechschraube	Slotted pan head screw	Vis autotaraudeuse tête bombee		x	x					4,2 X 13
13	00 942 729 0	Begrenzungsstrahler -gelb	Side light -yellow	Feu d'encombrement -jaune		x	x					
14	00 229 403 0	Tank für Scheibenwaschanlage - inkl. Pumpenmotor	Tank for windscreen washer - incl. pump engine	Reservoir pour lave pare- brise -incl. pomp de moteur		x	x					
15	00 938 564 0	Schlauch -Id.-Nr.= 1m	Hose -Id.-no.= 1m	Tuyau -Id.-no.= 1m		x	x					Rd. 6 X 1,5
16	00 938 565 0	Rückschlagventil	Return valve	Soupape de retenue		x	x					
17	00 231 847 1	Klappe -rechts	Flap -right	Clapet -droite		x	x					
18	00 905 210 1	Flachrundschraube	Flat round bolt	Vis a tête bombée		x	x					M 6 X 16
19	00 274 375 4	Scharnier	Hinge	Charnière		x	x					
20	00 910 411 1	Scheibe	Washer	Rondelle		x	x					6,4 X 12,5 X 1,6
21	00 908 704 1	Sicherungsmutter	Locknut	Écrou hex		x	x					M 6
22	00 908 210 0	6kt-Mutter	Hex nut	Écrou hex		x	x					M 8
23	00 909 908 1	Sperrkantscheibe	Detent edged washer	Disque à bord d'arrêt		x	x					SKM 8
24	00 940 136 0	Gasfeder	Gas spring	Ressort à gaz		x	x					Lg.= 285 - 800 N
25	00 938 694 1	Dichtung -Id.-Nr.= 1m	Gasket -Id.-no.= 1m	Joint -Id.-no.= 1m		x	x					
26	00 900 607 0	6kt-Schraube	Hex head bolt	Boulon tête hex		x	x					M 6 X 16
27	00 903 089 0	Zylinderschraube	Allen screw	Vis tête cylindrique		x	x					M 8 X 90
28	00 232 785 1	Tasche für Vorlegekeil	Bracket for wedge	Support de cale		x	x					
29	00 905 231 1	Flachrundschraube	Flat round bolt	Vis a tête bombée		x	x					M 8 X 20
30	00 923 514 0	Vorlegekeil	Wheel chock	Cale de freinage		x	x					
31	00 201 359 2	Zugfeder mit Haken	Tension spring with hook	Ressort tendeur avec crochet		x	x					2 X 13 X 60
32	00 232 786 1	Haltebügel	Holding bow	Etrier de fixation		x	x					
33	00 273 917 1	Ösenschraube	Eye screw	Vis à oeillet		x	x					M 8 X 40
34	00 900 201 0	6kt-Schraube	Hex head bolt	Boulon tête hex		x	x					M 8 X 35
35	00 030 124 2	Zugfeder	Tension spring	Ressort tendeur		x	x					2,5 X 21 X 170

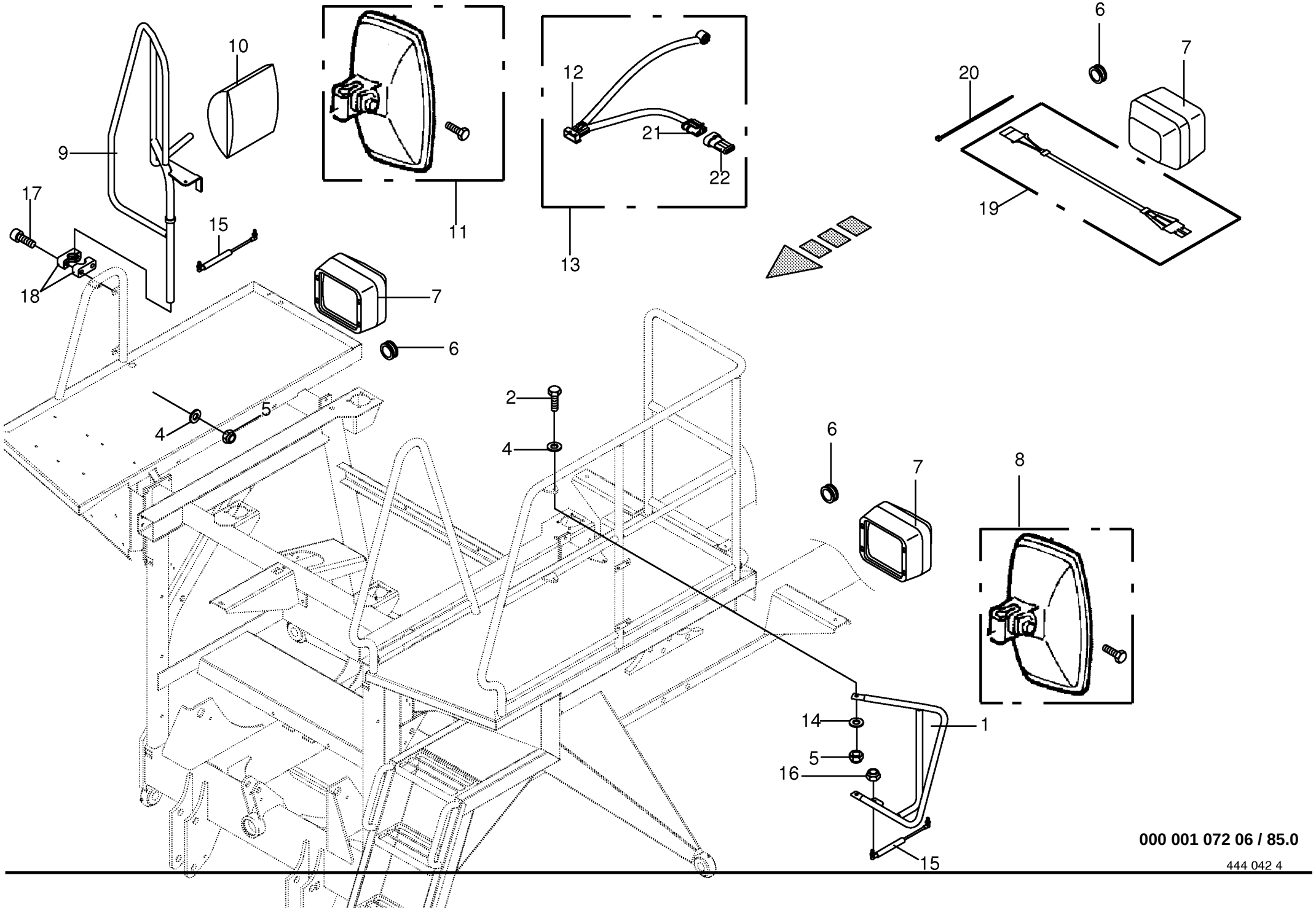

000 001 072 06 / 85.0

444 042 4

Rückspiegel / Arbeits-Scheinwerfer
Rear view mirror / Work light
Retroviseur / Phare de travail

733401 -

000 001 072 06

444 042 4 **85.0**

Pos.	ID-Nr.	Benennung	Description	Description	Masch.-Nr-	CV	CRI					Bemerkung/Remarks/Remarque
1	20 010 377 0	Spiegelhalter -links	Mirror support -left	Support de miroir -gauche		x	x					
2	00 900 638 0	6kt-Schraube	Hex head bolt	Boulon tête hex		x	x					M 10 X 35
4	00 910 414 0	Scheibe	Washer	Rondelle		x	x					10,5 X 21 X 2
5	00 908 758 0	Sicherungsmutter	Locknut	Écrou hex		x	x					M 10
6	00 924 208 0	Kabelführungstülle	Cable bushing	Pass-cable		x	x					Rd. 14/20
7	00 924 635 0	Arbeitsscheinwerfer	Work light	Phare de travail		x	x					
	00 924 688 0	Glühlampe	Bulb	Lampe		x	x					12V , 55W
8	27 001 178 0	Rückspiegel -links	Rear view mirror -left	Retroviseur -gauche		x	x					
9	20 010 374 0	Spiegelhalter -rechts	Mirror support -right	Support de miroir -droite		x	x					
10	27 001 176 0	Totewinkelspiegel -beheizt	Blind angle mirror -heated	Mirour d'angle mort -chauffé		x	x					
11	27 001 177 0	Rückspiegel -rechts	Rear view mirror -right	Retroviseur -droite		x	x					
12	00 303 084 0	Stecker -10-polig	Plug -10-pole	Connecteur -10-pôle		x	x					
13	20 080 506 0	Kabel -für Rückspiegel	Cable -for rear view mirror	Câble -pour retroviseur		x	x					Lg.= 1900
14	00 910 361 1	Scheibe	Washer	Rondelle		x	x					10,5 X 25 X 4
15	00 939 009 0	Gasfeder	Gas spring	Ressort à gaz		x	x					Lg.= 245 - 700 N
16	00 908 706 0	Sicherungsmutter	Locknut	Écrou hex		x	x					M 8
17	00 903 110 0	Zylinderschraube	Allen screw	Vis tête cylindrique		x	x					M 10 X 40
18	00 925 104 1	Rohrschelle -2 Hälften	Tube clamp -2 halves	Bride -2 moitiés		x	x					Bo.= 28
19	00 305 063 0	Verlängerungskabel	Extension cable	Cable de rallonge		x	x					Lg.= 1900
20	00 922 671 1	Kabelbinder	Cable band	Collier de serrage		x	x					Lg. = 285
21	00 302 352 0	Stecker -3-polig	Plug -3-pole	Connecteur -3-pôle		x	x					
22	00 303 379 0	Blindstiftgehäuse -3-polig	Blind-pin casing -3-pole	Caisse de goupille aveugle -3-pôle		x	x					

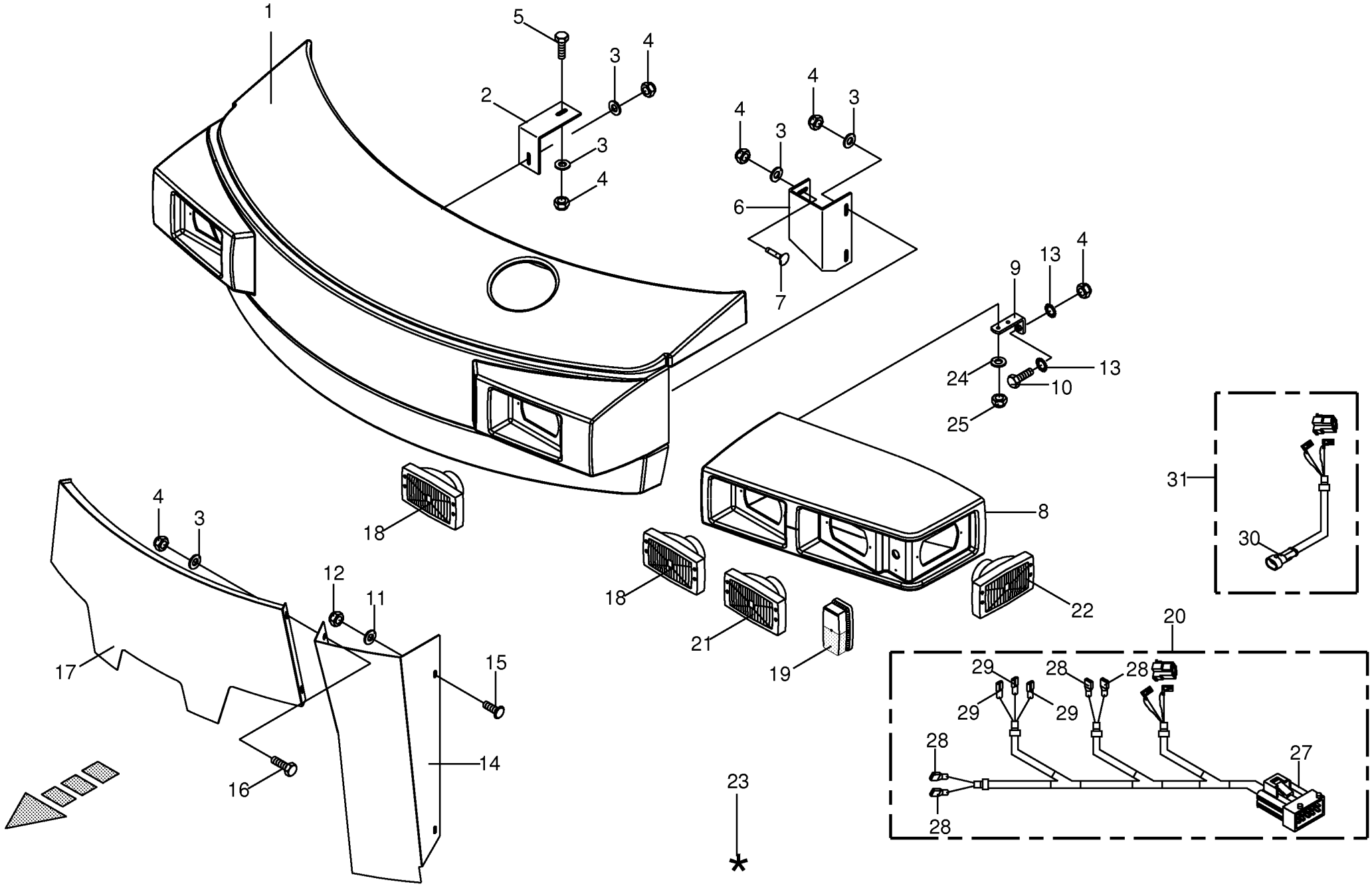

000 001 072 06 / 86.0

444 092 5

Frontschutz / Beleuchtung
Front guard / Lighting
Protecteur avant / Installation d'éclair

733401 -

000 001 072 06

444 092 5 **86.0**

Pos.	ID-Nr.	Benennung	Description	Description	Masch.-Nr-	CV	CRI					Bemerkung/Remarks/Remarque
1	00 231 990 0	Frontschutz	Front guard	Protecteur du front		x	x					
2	00 233 105 1	Halter	Support	Cadre support		x	x					
3	00 910 414 0	Scheibe	Washer	Rondelle		x	x					10,5 X 21 X 2
4	00 908 758 0	Sicherungsmutter	Locknut	Écrou hex		x	x					M 10
5	00 900 636 0	6kt-Schraube	Hex head bolt	Boulon tête hex		x	x					M 10 X 25
6	00 232 856 1	Halter -links	Support -left	Cadre support -gauche		x	x					
	00 232 857 1	Halter -rechts	Support -right	Cadre support -droite		x	x					
7	00 904 850 1	Flachrundschraube	Flat round bolt	Vis a tête bombée		x	x					M 10 X 25
8	00 231 991 0	Frontschutz -links/rechts	Front guard -left/right	Protecteur du front -gauche/ droite		x	x					
9	00 232 655 3	Halter	Support	Cadre support		x	x					
10	00 900 638 0	6kt-Schraube	Hex head bolt	Boulon tête hex		x	x					M 10 X 35
11	00 910 413 0	Scheibe	Washer	Rondelle		x	x					8,4 X 17 X 1,6
12	00 908 706 0	Sicherungsmutter	Locknut	Écrou hex		x	x					M 8
13	00 909 909 1	Sperrkantscheibe	Detent edged washer	Disque à bord d'arrêt		x	x					SKM 10
14	00 232 974 4	Abdeckblech -links	Cover plate -left	Tôle de recouvrement -gauche		x	x					
	00 232 975 5	Abdeckblech -rechts	Cover plate -right	Tôle de recouvrement -droite		x	x					
15	00 904 741 1	Flachrundschraube	Flat round bolt	Vis a tête bombée		x	x					M 8 X 70
16	00 900 634 0	6kt-Schraube	Hex head bolt	Boulon tête hex		x	x					M 10 X 20
17	00 232 971 3	Abdeckblech	Cover plate	Tôle de recouvrement		x	x					
18	00 924 637 1	Scheinwerfer	Headlight	Phare		x	x					
	00 924 714 0	Glühlampe	Bulb	Lampe		x	x					12 V 60/55 W
19	00 924 636 1	Blink-mit Positionsleuchte	Flashing light with side light	Clignot.avec feu de pisition		x	x					
	00 924 709 0	Einfadenlampe	Singel filament buld	Lampe à l filament		x	x					12 V / 5 W
	00 924 693 0	Einfadenlampe	Singel filament buld	Lampe à l filament		x	x					12 V / 21 W
20	00 303 165 2	Kabelbaum -links	Wiring harness -left	Faisceau electrique -gauche		x	x					
	00 303 166 2	Kabelbaum -rechts	Wiring harness -right	Faisceau electrique -droite		x	x					
21	00 924 744 0	Scheinwerfer	Headlight	Phare		x	x					
	00 924 688 0	Glühlampe	Bulb	Lampe		x	x					12V , 55W
22	00 924 745 0	Scheinwerfer	Headlight	Phare		x	x					
	00 924 688 0	Glühlampe	Bulb	Lampe		x	x					12V , 55W
23	00 940 375 0	Reparatursatz für Kunststoff -gelb	Repairing set for plastics - yellow	Kit de réparation pour plastiq -jaune		x	x					
24	00 909 908 1	Sperrkantscheibe	Detent edged washer	Disque à bord d'arrêt		x	x					SKM 8
25	00 908 210 0	6kt-Mutter	Hex nut	Écrou hex		x	x					M 8
27	00 303 084 0	Stecker -10-polig	Plug -10-pole	Connecteur -10-pôle		x	x					
28	00 302 688 0	Flachsteckhülse -rot	Flat sleeve -red	Douille plate -rouge		x	x					6,3 X 0,8
29	00 924 694 0	Flachsteckhülse -blau	Flat sleeve -blue	Douille plate -bleu		x	x					6,3 x 0,8
30	00 302 356 0	Kupplungsdose -2-polig	Female coupling -2-pole	Connecteur femelle -2-pôle		x	x					

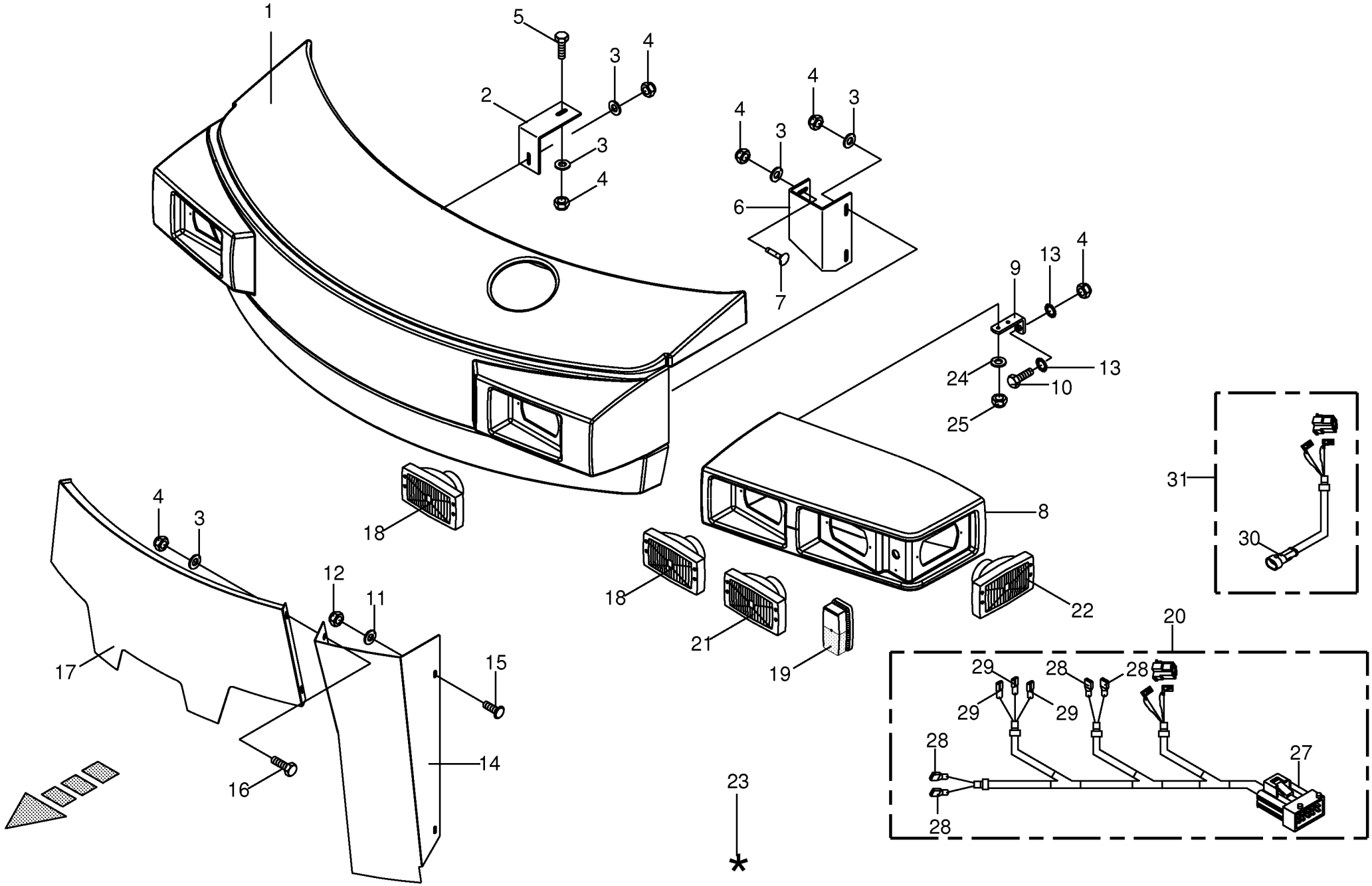

000 001 072 06 / 86.0

444 092 5

Frontschutz / Beleuchtung Front guard / Lighting Protecteur avant / Installation d'éclair					733401 -	CV	CRI					000 001 072 06 444 092 5 86.0
Pos.	ID-Nr.	Benennung	Description	Description	Masch.-Nr-							Bemerkung/Remarks/Remarque
31	00 303 167 2	Adapterkabel	Adapter wire	Câble d'adapteur		x	x					

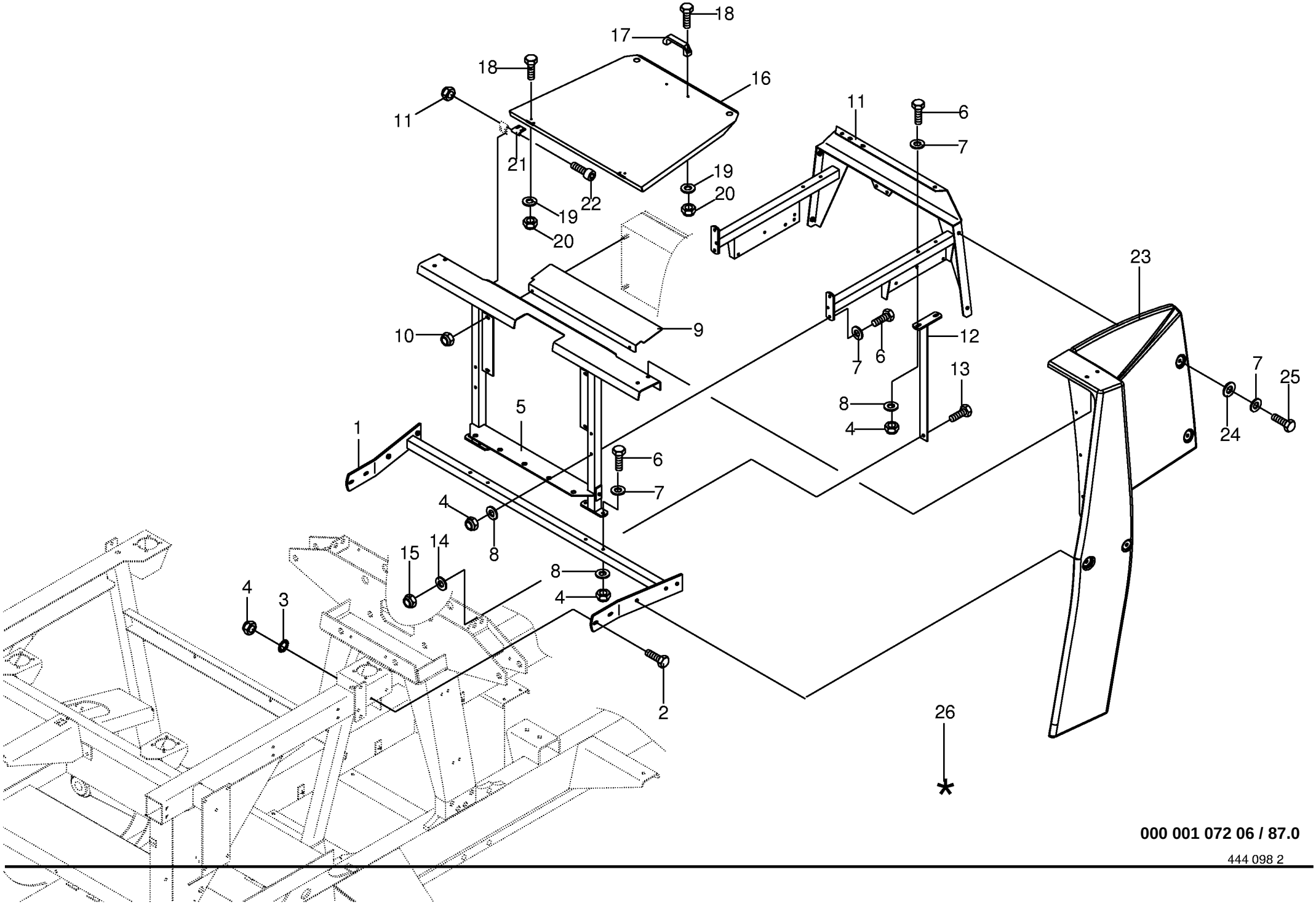

000 001 072 06 / 87.0

444 098 2

Ventilschutz
Valve guard
Protecteur de valve

733401 -

000 001 072 06

444 098 2 **87.0**

Pos.	ID-Nr.	Benennung	Description	Description	Masch.-Nr-	CV	CRI					Bemerkung/Remarks/Remarque
1	00 231 874 4	Ventilrahmen	Valve frame	Cadre de soupape		x	x					
2	00 900 638 0	6kt-Schraube	Hex head bolt	Boulon tête hex		x	x					M 10 X 35
3	00 909 909 1	Sperrkantscheibe	Detent edged washer	Disque à bord d'arrêt		x	x					SKM 10
4	00 908 758 0	Sicherungsmutter	Locknut	Écrou hex		x	x					M 10
5	00 233 010 6	Halter	Support	Cadre support		x	x					
6	00 900 287 1	6kt-Schraube	Hex head bolt	Boulon tête hex		x	x					M 10 X 70
7	00 910 414 0	Scheibe	Washer	Rondelle		x	x					10,5 X 21 X 2
8	00 910 353 0	Scheibe	Washer	Rondelle		x	x					11 X 34 X 3
9	00 233 189 0	Abdeckblech	Cover plate	Tôle de recouvrement		x	x					
10	00 908 706 0	Sicherungsmutter	Locknut	Écrou hex		x	x					M 8
11	00 231 791 7	Halter	Support	Cadre support		x	x					
12	00 233 008 7	Stütze	Support	Support		2	2					
13	00 900 657 0	6kt-Schraube	Hex head bolt	Boulon tête hex		x	x					M 12 X 35
14	00 910 506 1	Scheibe	Washer	Rondelle		x	x					13 X 24 X 2,5
15	00 908 701 0	Sicherungsmutter	Locknut	Écrou hex		x	x					M 12
16	00 232 693 2	Ventilklappe	Valve cap	Capuchon de soupape		x	x					
17	00 924 915 0	Handgriff	Hand grip	Poignée		x	x					
18	00 900 608 0	6kt-Schraube	Hex head bolt	Boulon tête hex		x	x					M 6 X 20
19	00 910 411 1	Scheibe	Washer	Rondelle		x	x					6,4 X 12,5 X 1,6
20	00 908 704 1	Sicherungsmutter	Locknut	Écrou hex		x	x					M 6
21	00 274 375 4	Scharnier	Hinge	Charnière		4	4					
22	00 903 089 0	Zylinderschraube	Allen screw	Vis tête cylindrique		x	x					M 8 X 90
23	00 231 992 0	Schutz -links	Guard -left	Protecteur -gauche		x	x					
	00 231 993 0	Schutz -rechts	Guard -right	Protecteur -droite		x	x					
24	00 940 287 0	Scheibe	Washer	Rondelle		x	x					11 X 34 X 5
25	00 900 637 0	6kt-Schraube	Hex head bolt	Boulon tête hex		x	x					M 10 X 30
26	00 940 375 0	Reparatursatz für Kunststoff -gelb	Repairing set for plastics - yellow	Kit de réparation pour plastiq -jaune		x	x					

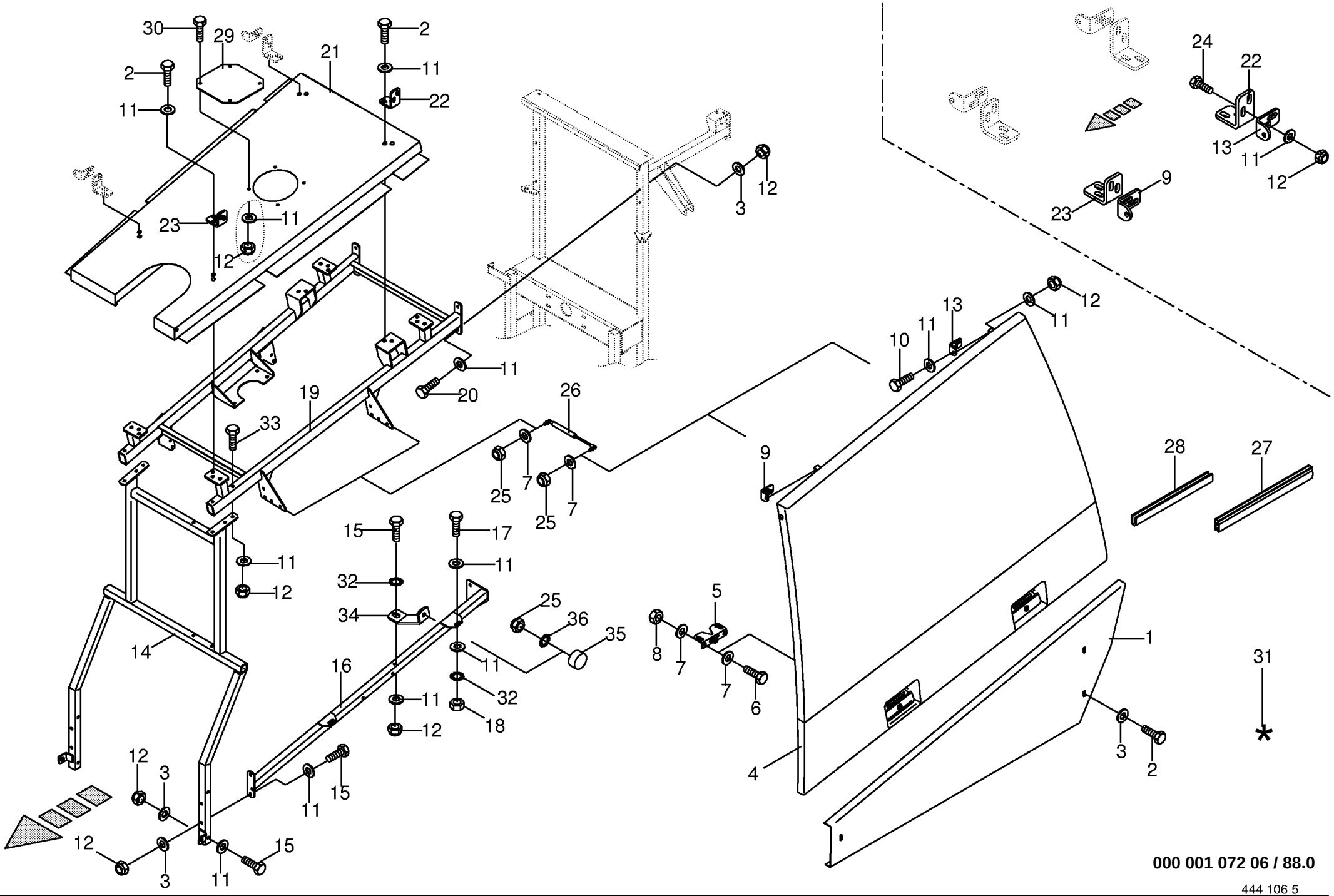
30
29
2
21
2
11
22
11
23
11
12
3
12
24
22
13
11
12
9
23
12
13
11
10
11
11
20
26
19
33
9
28
27
25
7
25
7
15
17
11
11
32
12
34
25
36
35
5
8
7
7
6
1
14
16
11
32
11
18
12
31
*
12
3
11
15
12
3
11
15
3
2
4
000 001 072 06 / 88.0
444 106 5

Motorschutze
Engine guards
Protecteurs moteur

733401 -

000 001 072 06

444 106 5 **88.0**

Pos.	ID-Nr.	Benennung	Description	Description	Masch.-Nr-	CV	CRI					Bemerkung/Remarks/Remarque
1	00 231 757 3	Schutz -links	Guard -left	Protecteur -gauche		x	x					
	00 231 758 3	Schutz -rechts	Guard -right	Protecteur -droite		x	x					
2	00 900 636 0	6kt-Schraube	Hex head bolt	Boulon tête hex		x	x					M 10 X 25
3	00 910 353 0	Scheibe	Washer	Rondelle		x	x					11 X 34 X 3
4	00 231 994 1	Schutzklappe -links	Protective lid -left	Clapet de protection -gauche		x	x					
	00 231 995 1	Schutzklappe -rechts	Protective lid -right	Clapet de protection -droite		x	x					
5	00 938 984 1	Klappenverschluß	Rear gate lock	Fermeture de hayon arrière		x	x					
6	00 900 614 0	6kt-Schraube	Hex head bolt	Boulon tête hex		x	x					M 8 X 20
7	00 910 413 0	Scheibe	Washer	Rondelle		x	x					8,4 X 17 X 1,6
8	00 908 210 0	6kt-Mutter	Hex nut	Écrou hex		x	x					M 8
9	00 232 907 1	Haltewinkel	Supporting angle	Jarret de support		2	2					
10	00 900 284 1	6kt-Schraube	Hex head bolt	Boulon tête hex		x	x					M 10 X 50
11	00 910 414 0	Scheibe	Washer	Rondelle		x	x					10,5 X 21 X 2
12	00 908 758 0	Sicherungsmutter	Locknut	Écrou hex		x	x					M 10
13	00 233 027 1	Haltewinkel	Supporting angle	Jarret de support		2	2					
14	00 231 786 4	Rahmen	Frame	Cadre		x	x					
15	00 901 436 0	6kt-Schraube	Hex head bolt	Boulon tête hex		x	x					M 10 X 65
16	00 231 898 2	Verriegelung -links	Locking mechanism -left	Verrouillage -gauche		x	x					
	00 231 799 2	Verriegelung -rechts	Locking mechanism -right	Verrouillage -droite		x	x					
17	00 901 438 0	6kt-Schraube	Hex head bolt	Boulon tête hex		x	x					M 10 X 80
18	00 908 212 0	6kt-Mutter	Hex nut	Écrou hex		x	x					M 10
19	00 233 290 2	Motordachhalterung	Motor roof clamp	Clip de toit de moteur		x	x					
20	00 901 437 0	6kt-Schraube	Hex head bolt	Boulon tête hex		x	x					M 10 X 70
21	00 233 287 2	Motordach	Motor roof	Toit de moteur		x	x					
22	00 232 906 1	Winkel	Angle	Angle		2	2					
23	00 232 905 1	Winkel	Angle	Angle		2	2					
24	00 900 638 0	6kt-Schraube	Hex head bolt	Boulon tête hex		x	x					M 10 X 35
25	00 908 706 0	Sicherungsmutter	Locknut	Écrou hex		x	x					M 8
26	00 940 193 0	Gasfeder	Gas spring	Ressort à gaz		x	x					Lg.= 525,5 - 400 N
27	00 938 695 1	Dichtung -Id.-Nr.= 1m	Gasket -Id.-no.= 1m	Joint -Id.-no.= 1m		x	x					
28	00 925 111 0	Kantenschutz -Id.-Nr.= 1m	Edge protection -Id.-no.= 1m	Bordure de protection -Id.-no. = 1m		x	x					
29	00 233 276 0	Verschlussdeckel	Sealing cap	Couvercle de fermeture		x	x					
30	00 900 634 0	6kt-Schraube	Hex head bolt	Boulon tête hex		x	x					M 10 X 20
31	00 940 375 0	Reparatursatz für Kunststoff -gelb	Repairing set for plastics - yellow	Kit de réparation pour plastiq -jaune		x	x					
32	00 909 909 1	Sperrkantscheibe	Detent edged washer	Disque à bord d'arrêt		x	x					SKM 10
33	00 901 439 1	6kt-Schraube	Hex head bolt	Boulon tête hex		x	x					M 10 X 90
34	20 010 117 0	Halter	Support	Cadre support		x	x					

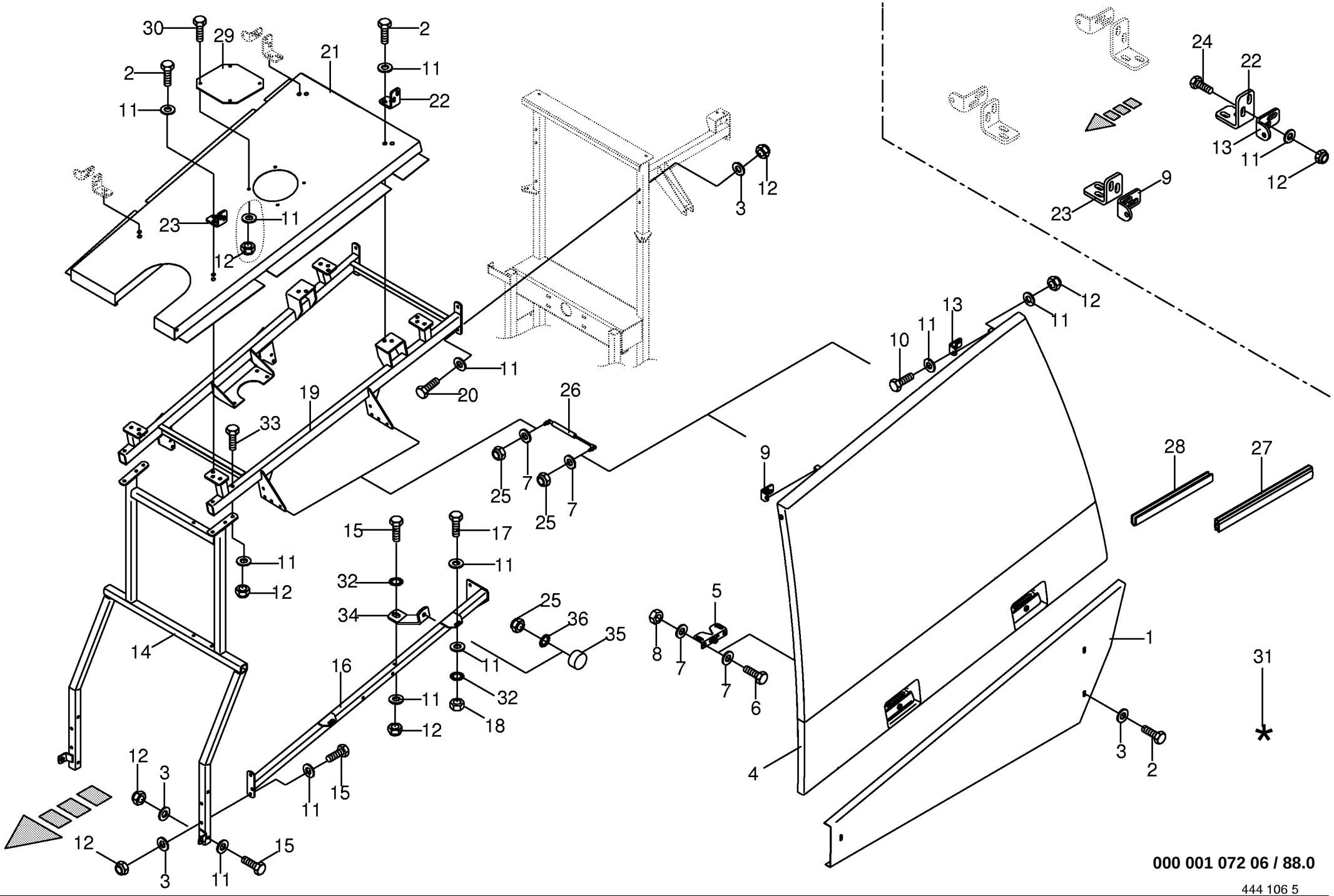
30
29
2
21
2
11
22
11
23
11
12
3
12
24
22
13
11
12
9
23
12
13
11
10
11
11
20
26
19
33
9
28
27
25
7
25
7
15
17
11
11
32
12
34
25
36
35
5
8
7
7
6
1
14
16
11
32
11
18
12
31
*
12
3
11
15
12
3
11
15
3
2
4
000 001 072 06 / 88.0
444 106 5

Motorschutze
Engine guards
Protecteurs moteur

733401 -

000 001 072 06

444 106 5 **88.0**

Pos.	ID-Nr.	Benennung	Description	Description	Masch.-Nr-	CV	CRI					Bemerkung/Remarks/Remarque
35	00 924 227 0	Gummipuffer	Rubber pad	Tampon en caoutchouc		x	x					Rd. 30 X 17 / M 8
36	00 909 908 1	Sperrkantscheibe	Detent edged washer	Disque à bord d'arrêt		x	x					SKM 8

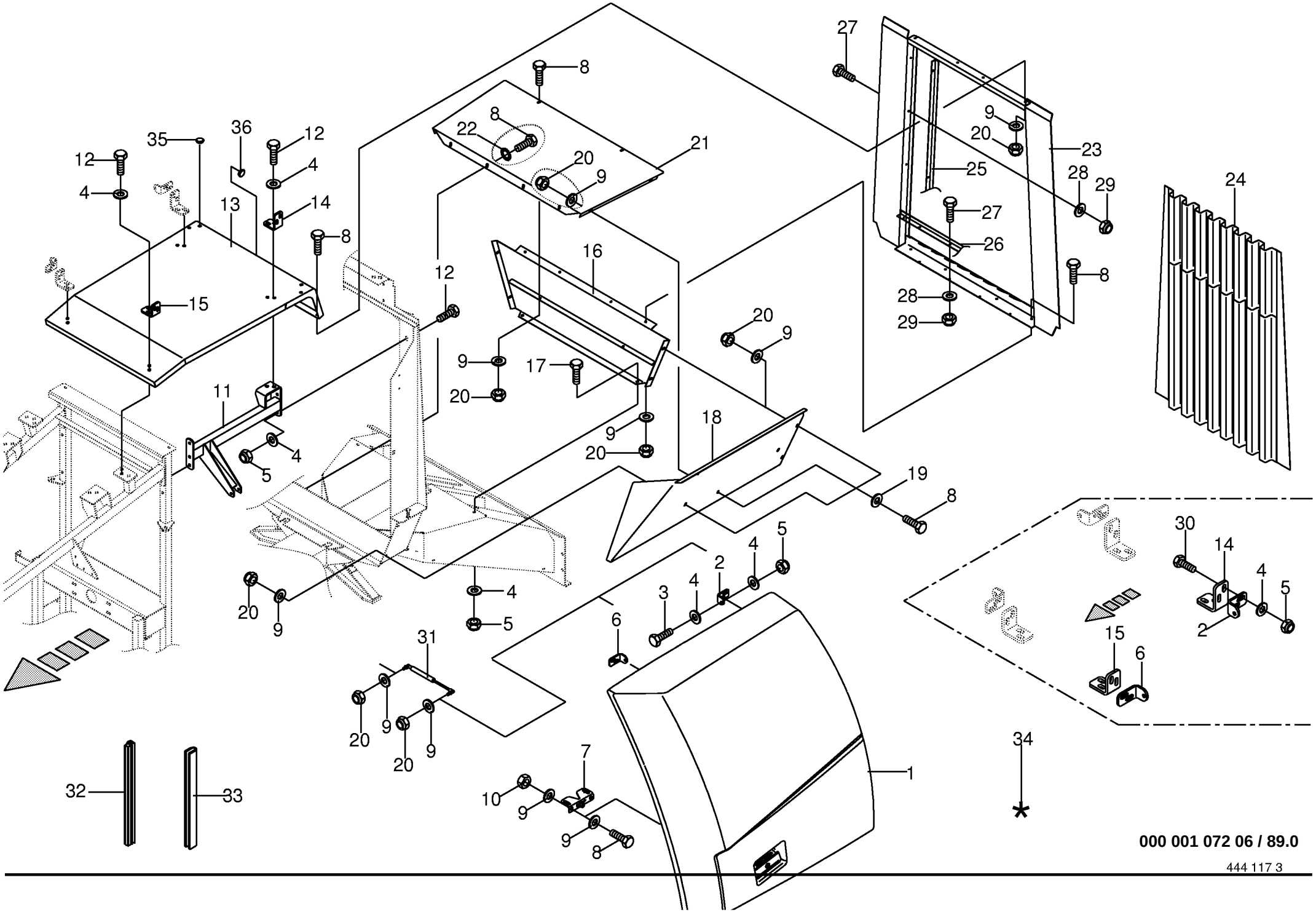

000 001 072 06 / 89.0

444 117 3

Kühlerschutze
Radiator guards
Protecteurs radiateur

733401 -

000 001 072 06

444 117 3 **89.0**

Pos.	ID-Nr.	Benennung	Description	Description	Masch.-Nr-	CV	CRI					Bemerkung/Remarks/Remarque
1	00 231 996 0	Kühlerschutzklappe -links	Radiator protection flap -left	Valvule de protection de refroidisseur -gauche		x	x					
	00 231 997 0	Kühlerschutzklappe -rechts	Radiator protection flap - right	Valvule de protection de refroidisseur -droite		x	x					
2	00 233 027 1	Haltewinkel	Supporting angle	Jarret de support		2	2					
3	00 900 284 1	6kt-Schraube	Hex head bolt	Boulon tête hex		x	x					M 10 X 50
4	00 910 414 0	Scheibe	Washer	Rondelle		x	x					10,5 X 21 X 2
5	00 908 758 0	Sicherungsmutter	Locknut	Écrou hex		x	x					M 10
6	00 232 907 1	Haltewinkel	Supporting angle	Jarret de support		2	2					
7	00 938 984 1	Klappenverschluß	Rear gate lock	Fermeture de hayon arrière		x	x					
8	00 900 614 0	6kt-Schraube	Hex head bolt	Boulon tête hex		x	x					M 8 X 20
9	00 910 413 0	Scheibe	Washer	Rondelle		x	x					8,4 X 17 X 1,6
10	00 908 210 0	6kt-Mutter	Hex nut	Écrou hex		x	x					M 8
11	00 231 872 2	Halter -links	Support -left	Cadre support -gauche		x	x					
	00 232 718 2	Halter -rechts	Support -right	Cadre support -droite		x	x					
12	00 900 636 0	6kt-Schraube	Hex head bolt	Boulon tête hex		x	x					M 10 X 25
13	00 231 747 4	Kühlerdach	Radiator roof	Toit de radiateur		x	x					
14	00 232 906 1	Winkel	Angle	Angle		2	2					
15	00 232 905 1	Winkel	Angle	Angle		2	2					
16	00 231 750 2	Schutzblech -hinten	Guard plate -back	Garde-boue -derrière		x	x					
17	00 900 634 0	6kt-Schraube	Hex head bolt	Boulon tête hex		x	x					M 10 X 20
18	00 231 753 2	Schutz -links	Guard -left	Protecteur -gauche		x	x					
	00 231 754 2	Schutz -rechts	Guard -right	Protecteur -droite		x	x					
19	00 910 603 0	Scheibe	Washer	Rondelle		x	x					8,4 X 24 X 2
20	00 908 706 0	Sicherungsmutter	Locknut	Écrou hex		x	x					M 8
21	00 231 755 3	Abdeckblech	Cover plate	Tôle de recouvrement		x	x					
22	00 909 908 1	Sperrkantscheibe	Detent edged washer	Disque à bord d'arrêt		x	x					SKM 8
23	00 231 765 2	Schutzrahmen	Protecting frame	Cadre de protection		x	x					
24	00 231 688 2	Lochblech -hinten	Perforated plate -back	Tôle perforatrice -derrière		x	x					
25	00 231 744 2	Spannwinkel	Tensioning angle	Cornière de serrage		2	2					Lg.= 1100
26	00 231 762 2	Spannwinkel -unten	Tensioning angle -below	Cornière de serrage -en bas		x	x					Lg.= 880
27	00 900 607 0	6kt-Schraube	Hex head bolt	Boulon tête hex		x	x					M 6 X 16
28	00 910 411 1	Scheibe	Washer	Rondelle		x	x					6,4 X 12,5 X 1,6
29	00 908 704 1	Sicherungsmutter	Locknut	Écrou hex		x	x					M 6
30	00 900 637 0	6kt-Schraube	Hex head bolt	Boulon tête hex		x	x					M 10 X 30
31	00 940 193 0	Gasfeder	Gas spring	Ressort à gaz		x	x					Lg.= 525,5 - 400 N
32	00 938 694 1	Dichtung -Id.-Nr.= 1m	Gasket -Id.-no.= 1m	Joint -Id.-no.= 1m		x	x					
33	00 925 111 0	Kantenschutz -Id.-Nr.= 1m	Edge protection -Id.-no.= 1m	Bordure de protection -Id.-no. = 1m		x	x					

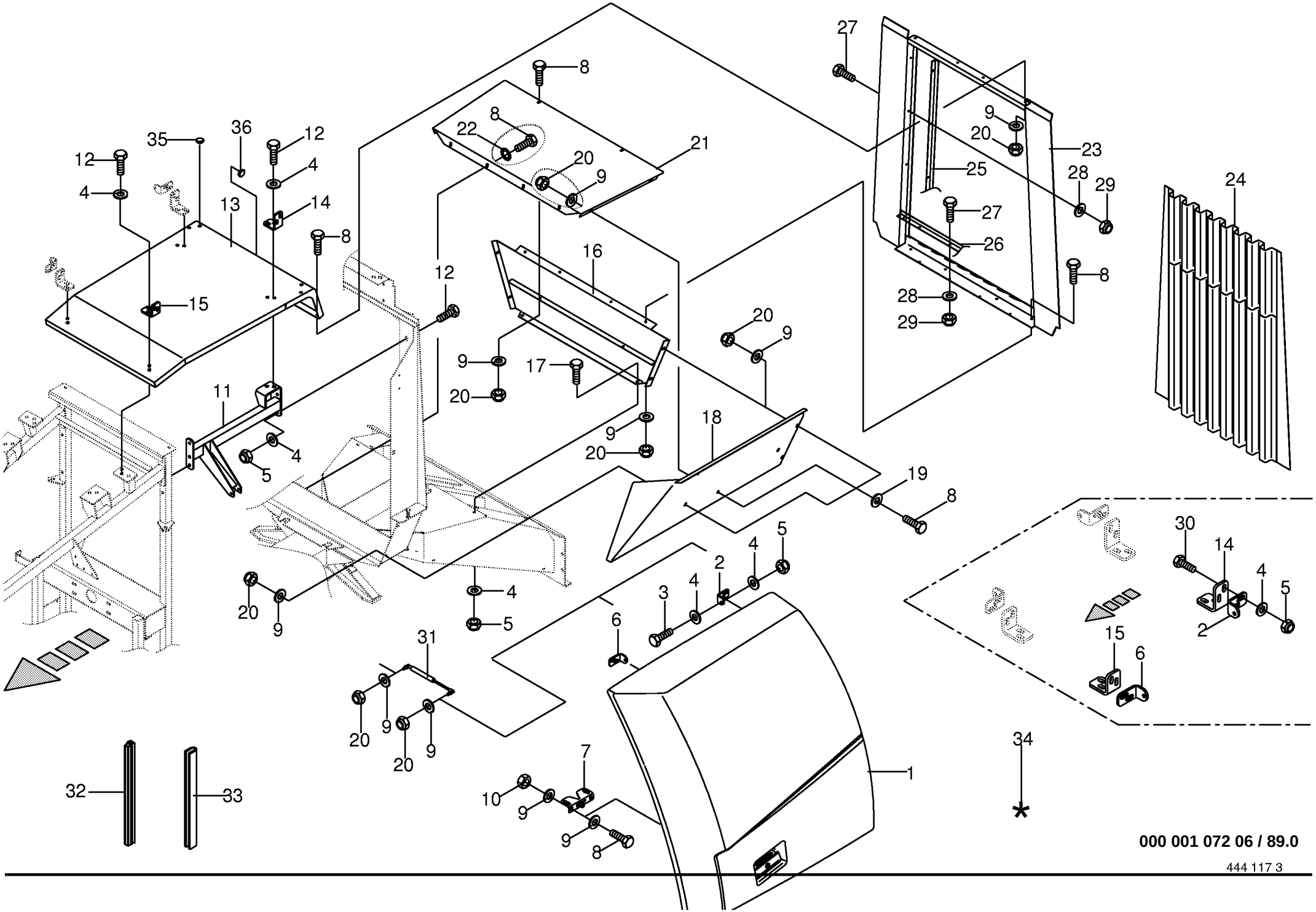

000 001 072 06 / 89.0

444 117 3

Kühlerschutze
Radiator guards
Protecteurs radiateur

733401 -

000 001 072 06

444 117 3 **89.0**

Pos.	ID-Nr.	Benennung	Description	Description	Masch.-Nr-	CV	CRI					Bemerkung/Remarks/Remarque
34	00 940 375 0	Reparatursatz für Kunststoff -gelb	Repairing set for plastics - yellow	Kit de réparation pour plastiq -jaune		x	x					
35	00 925 026 0	Verschlussstopfen	Sealing plug	Bouchon d'étanchéité		x	x					12,3 / 16 X 7 / 9
36	00 925 005 0	Verschlussstopfen	Sealing plug	Bouchon d'étanchéité		x	x					29/36 X 12/15

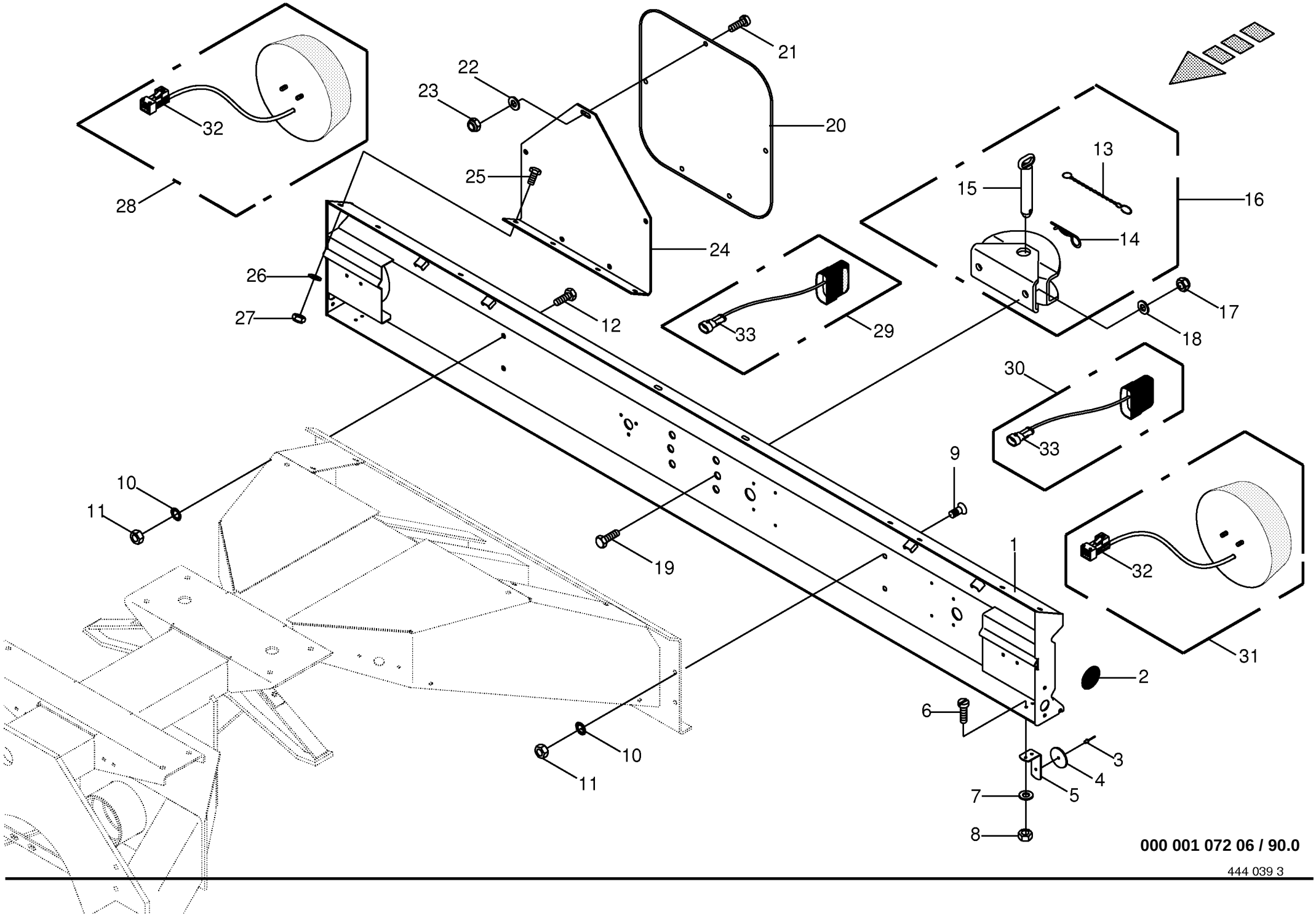

000 001 072 06 / 90.0

444 039 3

Leuchtenträger / Anhängekupplung
Lighting bracket / trailer hitch
Eclairage / attelage de remorque

733401 -

000 001 072 06

444 039 3 **90.0**

Pos.	ID-Nr.	Benennung	Description	Description	Masch.-Nr-	CV	CRI					Bemerkung/Remarks/Remarque
1	00 229 695 7	Leuchtenträger	Lamp carrier	Porteur de lampe		x	x					
2	00 924 634 0	Begrenzungsstrahler gelb - selbstklebend	Side light yellow -self- adhesive	Feu d'encombrement jaune - autoadhésif		x	x					Rd. 62
3	00 914 237 0	Blindniet	Blind rivet	Rivet aveugle		x	x					4,8 X 12,7
4	00 924 535 1	Rückstrahler -rot	Rear reflector -red	Reflecteur -rouge		x	x					Rd. 62
5	00 229 693 0	Haltewinkel	Supporting angle	Jarret de support		x	x					
6	00 903 652 0	Zylinderschraube	Allen screw	Vis tête cylindrique		x	x					Am 5 X 12
7	00 910 500 1	Scheibe	Washer	Rondelle		x	x					5,3 X 10 X 1
8	00 908 207 1	6kt-Mutter	Hex nut	Écrou hex		x	x					M 5
9	00 904 049 0	Senkschraube	Countersunkscrew	Vis à tête fraisée		x	x					M 10 X 30
10	00 909 909 1	Sperrkantscheibe	Detent edged washer	Disque à bord d'arrêt		x	x					SKM 10
11	00 908 212 0	6kt-Mutter	Hex nut	Écrou hex		x	x					M 10
12	00 900 637 0	6kt-Schraube	Hex head bolt	Boulon tête hex		x	x					M 10 X 30
13	00 922 503 0	Rundstahlkette	Chain	Chaine		x	x					
14	00 917 106 0	Federstecker	Spring clip	Goupille elastique		x	x					B= 6,3
15	00 923 558 1	Kupplungsbolzen	Pin	Axe		x	x					
16	00 923 552 1	Anhängekupplung AW 8	Trailer hitch	Attelage de remorque		x	x					8000 kg
17	00 908 716 1	Sicherungsmutter	Locknut	Écrou hex		x	x					M 16
18	00 910 303 1	Scheibe	Washer	Rondelle		x	x					17 X 30 X 3
19	00 900 675 0	6kt-Schraube	Hex head bolt	Boulon tête hex		x	x					M 16 X 40
20	00 924 685 0	Warntafel	Warning panel	Panneau de signalisation		x	x					
21	00 905 230 1	Flachrundschraube	Flat round bolt	Vis a tête bombée		x	x					M 8 X 16
22	00 910 413 0	Scheibe	Washer	Rondelle		x	x					8,4 X 17 X 1,6
23	00 908 706 0	Sicherungsmutter	Locknut	Écrou hex		x	x					M 8
24	00 230 646 4	Warntafelhalter	Warning panel support	Support de panneau de signalisation		x	x					
25	00 900 636 0	6kt-Schraube	Hex head bolt	Boulon tête hex		x	x					M 10 X 25
26	00 910 506 1	Scheibe	Washer	Rondelle		x	x					13 X 24 X 2,5
27	00 908 758 0	Sicherungsmutter	Locknut	Écrou hex		x	x					M 10
28	00 302 771 3	Rückleuchte -rechts/links	Lamp -right/left	Lampe -droite/gauche		x	x					
29	00 302 773 3	Kennzeichenleuchte -rechts	Licence plate lighting -right	Feu èclaire-plaque -droite		x	x					
30	00 302 774 3	Kennzeichenleuchte -links	Licence plate lighting -left	Feu èclaire-plaque -gauche		x	x					
31	00 302 772 3	Rückleuchte -rechts/links	Lamp -right/left	Lampe -droite/gauche		x	x					
32	00 303 085 0	Stecker -6-polig	Three-pin plug -6-pole	Connecteur a trois fiches -6- pôle		x	x					
33	00 302 356 0	Kupplungsdose -2-polig	Female coupling -2-pole	Connecteur femelle -2-pôle		x	x					

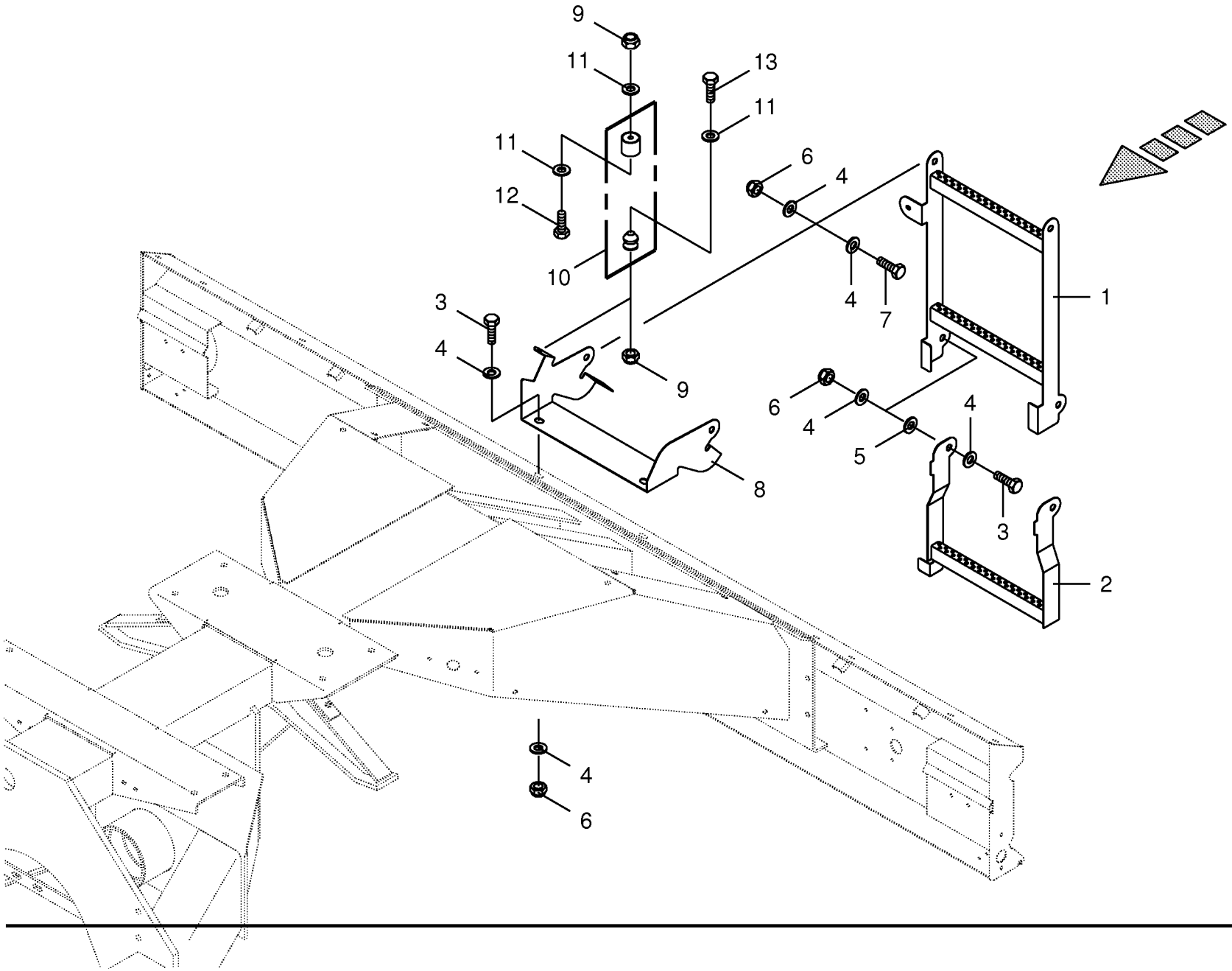

000 001 072 06 / 90.3

150 330 724 01

Leiter -hinten
Ladder -back
Échelle -derrière

733401 -

000 001 072 06

150 330 724 1 **90.3**

Pos.	ID-Nr.	Benennung	Description	Description	Masch.-Nr-	CV	CRI					Bemerkung/Remarks/Remarque
1	20 011 754 0	Leiter -oben	Ladder -top	Échelle -en haut		x	x					
2	20 011 751 0	Leiter -unten	Ladder -below	Échelle -en bas		x	x					
3	00 900 658 0	6kt-Schraube	Hex head bolt	Boulon tête hex		x	x					M 12 X 40
4	00 910 506 1	Scheibe	Washer	Rondelle		x	x					13 X 24 X 2,5
5	00 910 320 0	Scheibe	Washer	Rondelle		x	x					13 X 30 X 6
6	00 908 701 0	Sicherungsmutter	Locknut	Écrou hex		x	x					M 12
7	00 900 657 0	6kt-Schraube	Hex head bolt	Boulon tête hex		x	x					M 12 X 35
8	20 011 755 0	Leiterbefestigung	Ladder fastening	Fixation d'échelle		x	x					
9	00 908 704 1	Sicherungsmutter	Locknut	Écrou hex		x	x					M 6
10	00 250 831 1	Feststeller und Schnäpper	Clamp and buffer	Touche de blocage et tampon		x	x					
11	00 910 411 1	Scheibe	Washer	Rondelle		x	x					6,4 X 12,5 X 1,6
12	00 900 239 1	6kt-Schraube	Hex head bolt	Boulon tête hex		x	x					M 6 X 25
13	00 900 200 0	6kt-Schraube	Hex head bolt	Boulon tête hex		x	x					M 6 X 30

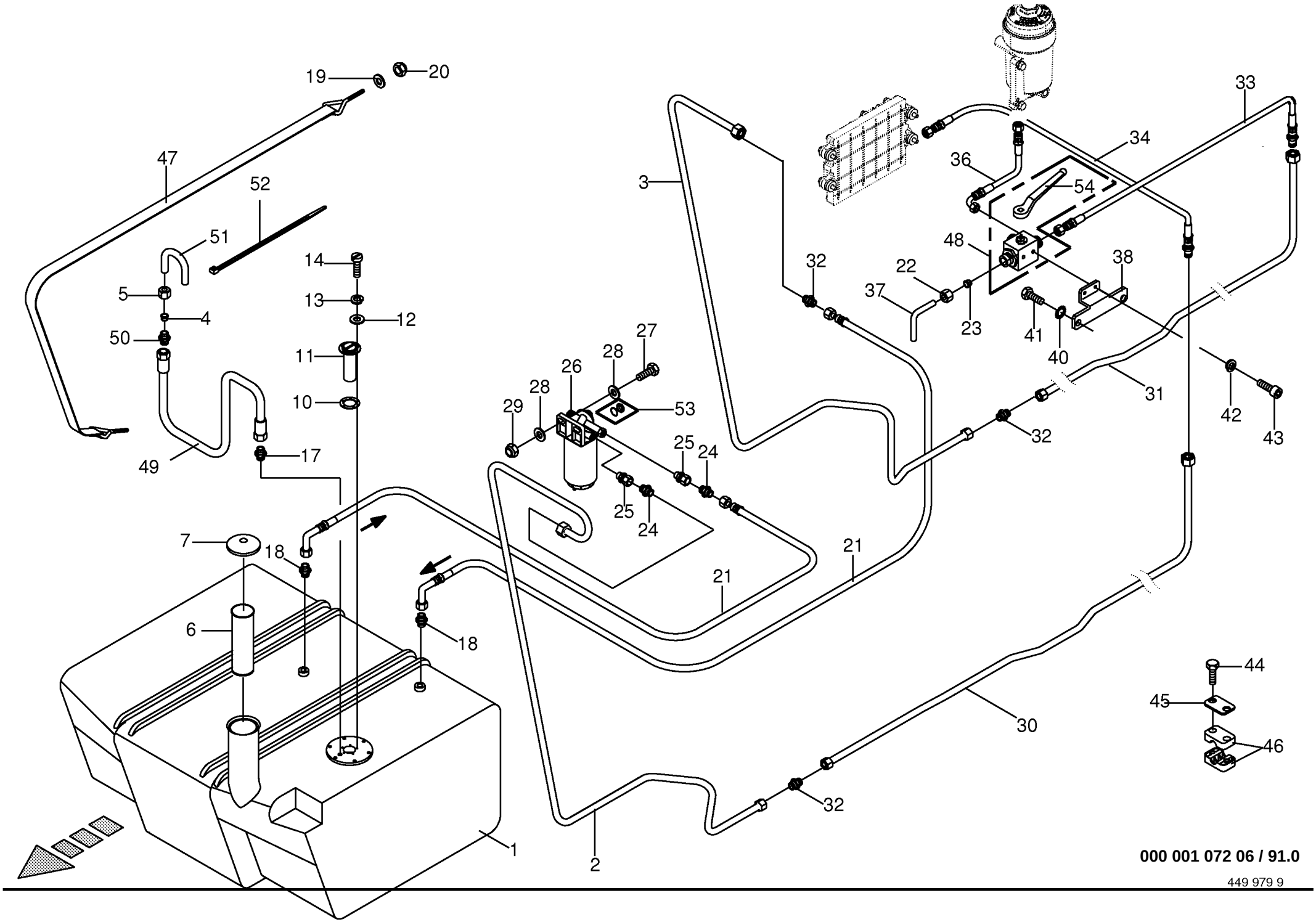

000 001 072 06 / 91.0

449 979 9

Dieseltank kpl.
Diesel fuel tank cpl.
Réservoir à carburant diesel cpl.

733401 -

000 001 072 06

449 979 9 **91.0**

Pos.	ID-Nr.	Benennung	Description	Description	Masch.-Nr-	CV	CRI					Bemerkung/Remarks/Remarque
1	00 233 300 0	Dieseltank	Diesel fuel tank	Réservoir à carburant diesel		x	x					700 Ltr.
2	00 233 482 0	Hydraulikleitung -inkl. Überwurfmutter, Schneidring	Hydraulic line -incl. nozzle disc cap, cutting ring	Ligne hydraulique -incl. écrou de buse-pastille, baque coupante		x	x					15 x 1,5
3	00 233 418 0	Hydraulikleitung -inkl. Überwurfmutter, Schneidring	Hydraulic line -incl. nozzle disc cap, cutting ring	Ligne hydraulique -incl. écrou de buse-pastille, baque coupante		x	x					15 X 1.5
6	00 940 085 0	Sieb	Sieve	Grille		x	x					
7	00 940 086 0	Tankverschluß	Oil tank filler cap	Bouchon de reservoir		x	x					
10	00 940 046 0	Dichtung	Gasket	Joint		x	x					
11	00 303 384 0	Tauchrohrsensor -inkl. Dichtung	Dipping tube-type sensor - incl. gasket	Capteur plonger á tube -incl. joint		x	x					
12	00 910 500 1	Scheibe	Washer	Rondelle		x	x					5,3 X 10 X 1
13	00 910 031 0	Federring	Spring washer	Rondelle elastique		x	x					B 5
14	00 903 745 0	Zylinderschraube	Allen screw	Vis tête cylindrique		x	x					AM 5 X 16
17	00 920 034 0	Einschraubstutzen	Male connector	Raccord filet		x	x					M 12 X 1,5
18	00 921 057 2	Einschraubstutzen	Male connector	Raccord filet		x	x					M 22 X 1,5 / M 18 X 1,5
19	00 910 413 0	Scheibe	Washer	Rondelle		x	x					8,4 X 17 X 1,6
20	00 908 706 0	Sicherungsmutter	Locknut	Écrou hex		x	x					M 8
21	00 233 021 0	Dieselschlauch	Diesel hose	Tuyau flexible diesel		x	x					Lg.= 900
22	00 921 043 0	Überwurfmutter	Nozzle disc cap	Écrou de buse-pastille		x	x					AL 15
23	00 921 047 1	Schneidring	Cutting ring	Baque coupante		x	x					L 15
24	00 920 942 0	Reduzier-Verschraubung	Reducer fitting	Réduction		x	x					L 15 / 12
25	00 921 204 0	Einschraubstutzen	Male connector	Raccord filet		x	x					L 12
26	00 940 544 0	Wasserabscheider	Water separator	Séparateur d´eau		x	x					
	00 940 545 0	Ersatzfilter	Replacement filter	Filtre de replacement		x	x					
27	00 900 638 0	6kt-Schraube	Hex head bolt	Boulon tête hex		x	x					M 10 X 35
28	00 910 414 0	Scheibe	Washer	Rondelle		x	x					10,5 X 21 X 2
29	00 908 758 0	Sicherungsmutter	Locknut	Écrou hex		x	x					M 10
30	00 233 707 0	Hydraulikleitung -inkl. Überwurfmutter, Schneidring	Hydraulic line -incl. nozzle disc cap, cutting ring	Ligne hydraulique -incl. écrou de buse-pastille, baque coupante		x	x					15 X 1,5
31	00 233 706 0	Hydraulikleitung -inkl. Überwurfmutter, Schneidring	Hydraulic line -incl. nozzle disc cap, cutting ring	Ligne hydraulique -incl. écrou de buse-pastille, baque coupante		x	x					15 X 1,5
32	00 921 053 1	Verbindungsstutzen	Connector	Raccord		x	x					L 15
33	00 233 022 0	Dieselschlauch	Diesel hose	Tuyau flexible diesel		x	x					Lg.= 350
34	00 233 136 0	Dieselschlauch	Diesel hose	Tuyau flexible diesel		x	x					Lg.= 450
36	00 233 137 1	Dieselschlauch	Diesel hose	Tuyau flexible diesel		x	x					Lg.= 400
37	00 233 153 0	Diesel-Leitung	Diesel line	Diesel tuyaterie		x	x					
38	00 233 126 1	Halteblech	Holding plate	Tôle de fixation		x	x					
40	00 909 929 0	Sperrkantscheibe	Detent edged washer	Disque à bord d'arrêt		x	x					SKM 14

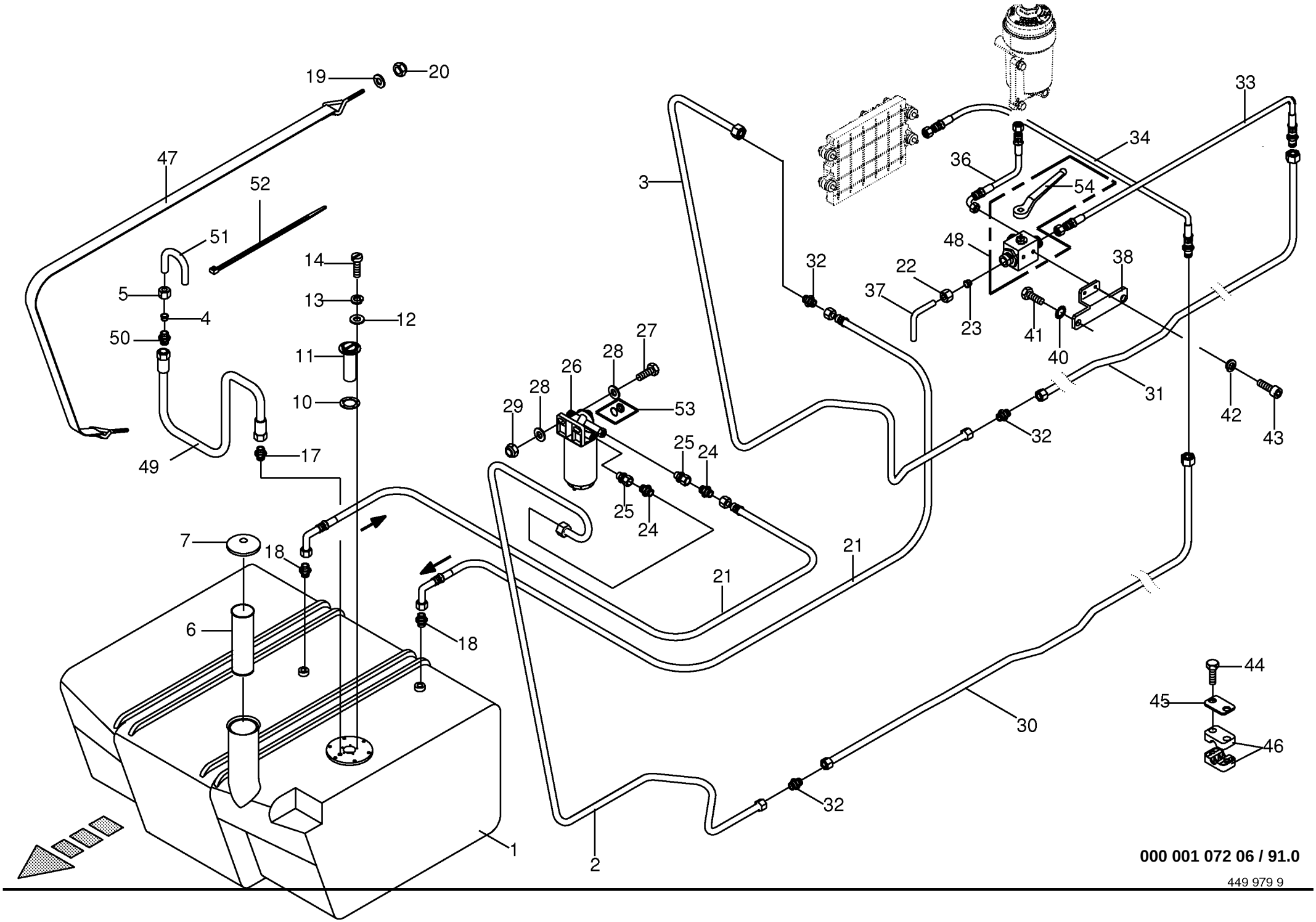

000 001 072 06 / 91.0

449 979 9

Dieseltank kpl.
Diesel fuel tank cpl.
Réservoir à carburant diesel cpl.

733401 -

000 001 072 06

449 979 9 **91.0**

Pos.	ID-Nr.	Benennung	Description	Description	Masch.-Nr-	CV	CRI					Bemerkung/Remarks/Remarque
41	00 902 129 0	6kt-Schraube	Hex head bolt	Boulon tête hex		x	x					M 14 X 45
42	00 909 906 1	Sperrkantscheibe	Detent edged washer	Disque à bord d'arrêt		x	x					SKM 6
43	00 903 043 1	Zylinderschraube	Allen screw	Vis tête cylindrique		x	x					M 6 X 16
44	00 901 425 0	6kt-Schraube	Hex head bolt	Boulon tête hex		x	x					M 8 X 60
45	00 925 134 0	Deckplatte	Cover plate	Plaque de recouvrement		x	x					
46	00 925 108 0	Schelle -2 Hälften	Clamp -2 halves	Collier de serrage -2 moitiés		x	x					Bo.= 15/15
47	00 233 301 1	Spannband	Tension band	Collier tendeur		x	x					
48	00 921 121 1	Dreiwegehahn	Diverter valve	Robinet trois voises		x	x					M 22 X 1,5
49	00 920 978 0	Hochdruckschlauch	High pressure hose	Flexible		x	x					lg.= 1800
50	00 920 897 0	Reduzier-Verschraubung	Reducer fitting	Réduction		x	x					L 12 / 6
51	00 233 298 0	Hydraulikleitung	Hydraulic line	Ligne hydraulique		x	x					12 X 1,5
52	00 922 672 2	Kabelbinder	Cable band	Collier de serrage		x	x					Lg.= 450
53	00 940 127 0	Schauglas	Inspection glass	Voyant		x	x					
54	00 921 123 0	Handhebel	Hand lever	Levier à main		x	x					

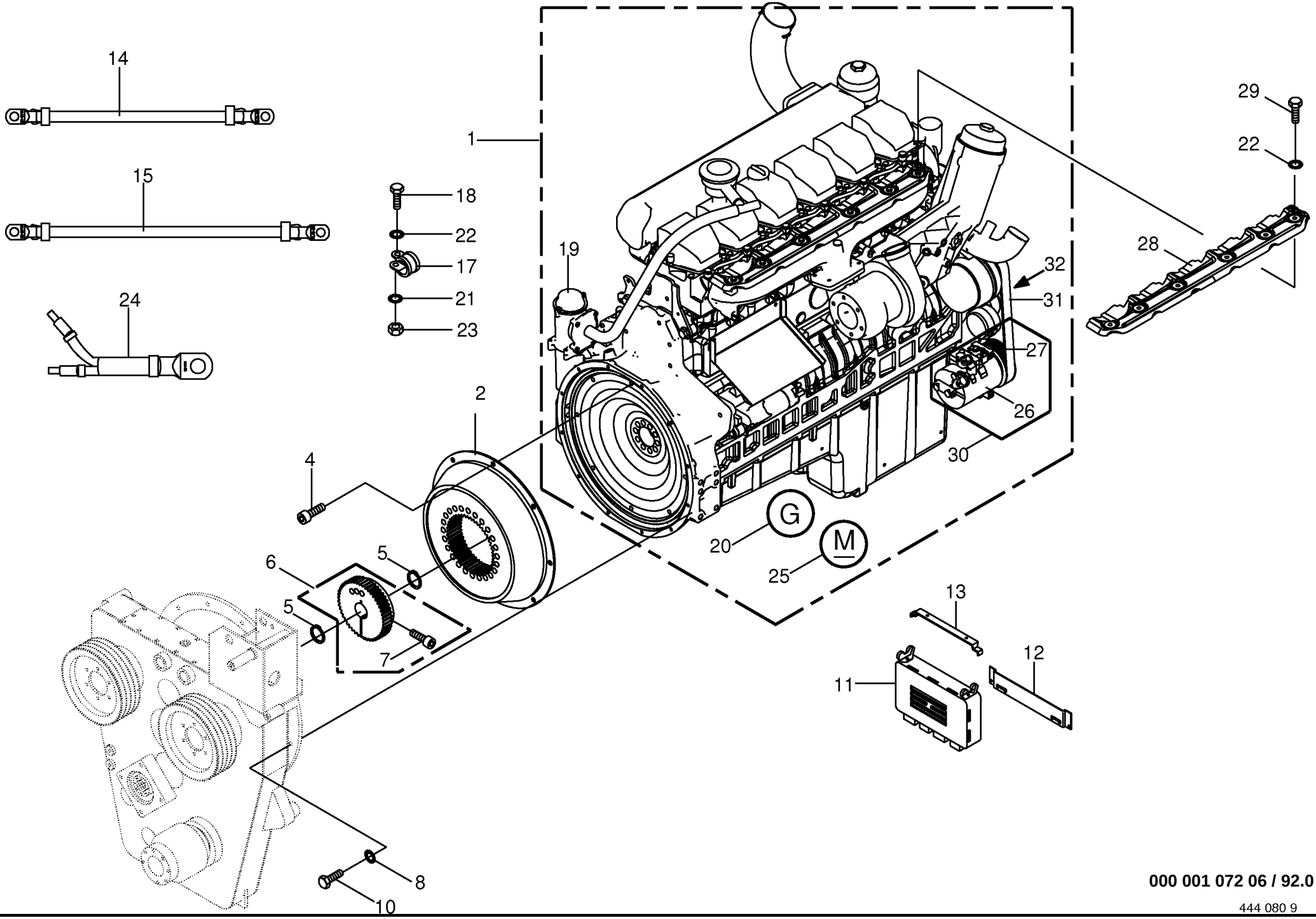

000 001 072 06 / 92.0

444 080 9

Dieselmotor / Kupplung / Regelmodul ADM
Diesel engine / Clutch
Moteur diesel / Accouplement

733401 -

000 001 072 06

444 080 9 **92.0**

Pos.	ID-Nr.	Benennung	Description	Description	Masch.-Nr-	CV	CRI					Bemerkung/Remarks/Remarque
1	00 233 760 0	Dieselmotor -OM 460 LA	Diesel engine -OM 460 LA	Moteur diesel -OM 460 LA		x	x					260 kW
	00 940 417 0	Ölfiltereinsatz	Filter	Filtre		x	x					
	00 940 289 0	Kraftstoff-Hauptfiltereinsatz	Filter	Filtre		x	x					
2	00 232 824 0	Bowex-Elastic	Bowex-Elastic	Bowex-Elastic		x	x					14"
4	00 903 027 0	Zylinderschraube	Allen screw	Vis tête cylindrique		x	x					M 12 X 25
5	00 911 553 0	Sicherungsring	Circlip	Circlip		x	x					A 50 X 2,0
6	00 232 823 0	Nabe	Hub	Moyeu		x	x					
7	00 903 201 0	Zylinderschraube	Allen screw	Vis tête cylindrique		x	x					M 16 X 50
8	00 909 909 1	Sperrkantscheibe	Detent edged washer	Disque à bord d'arrêt		12	12					SKM 10
10	00 900 340 1	6kt-Schraube	Hex head bolt	Boulon tête hex		12	12					M 10 X 40
11	00 303 701 1	Motor Regelmodul	Motor-regulator	Regulateur de moteur		x	x					
12	00 302 583 0	Halterung	Bracket	Support		x	x					
13	00 302 584 0	Halterung	Bracket	Support		x	x					
14	00 302 912 4	Kabel -Anlasser "+"	Cable -starter "+"	Câble -démarreur "+"		x	x					
15	00 302 749 3	Kabel -Anlasser "-"	Cable -starter "-"	Câble -démarreur "-"		x	x					Lg.= 4000
17	00 924 061 0	Rohrschelle mit Gummiprofil	Tube clip w. rubber	Bride		x	x					Rd. 20
18	00 900 614 0	6kt-Schraube	Hex head bolt	Boulon tête hex		x	x					M 8 X 20
19	00 940 422 0	Kurbelgehäuseentlüftungsfilter	Engine crankcase dear.filter	Filtre de aeration du cante m.		x	x					
20	27 001 009 0	Lichtmaschine	Alternator	Alternateur		x	x					90A / 150A 14V
21	00 910 413 0	Scheibe	Washer	Rondelle		x	x					8,4 X 17 X 1,6
22	00 909 908 1	Sperrkantscheibe	Detent edged washer	Disque à bord d'arrêt		x	x					SKM 8
23	00 908 210 0	6kt-Mutter	Hex nut	Écrou hex		x	x					M 8
24	00 303 748 1	Kabel -Lichtmaschine	Cable -Alternator	Câble -Alternateur		x	x					
25	00 940 443 0	Anlasser	Starter	Démarreur		x	x					24V
26	27 000 882 0	Klimakompressor	Compressor (air conditioner)	Compresseur (climatiseur)		x	x					
27	27 000 883 0	Kupplung	Clutch	Accouplement		x	x					
28	27 001 399 0	Abschirmblech	Screeninig sheet	Tôle de protection		x	x					
29	00 900 253 1	6kt-Schraube	Hex head bolt	Boulon tête hex		x	x					M 8 X 12
30	00 940 405 0	Kompressor für Klimaanlage - kpl.	Compressor for air conditioner -cpl.	Compresseur pour climatiseur - cpl.		x	x					
31	27 001 010 0	Kraftband	Power band	Bande de force		x	x					
32	20 080 016 0	Riemenscheibe	Pulley	Poulie		x	x					
	27 001 029 0	Umlenkrolle	Deflexion pulley	Rouleau de détournement		x	x					
	27 001 028 0	Riemenspanner	Belt tensioner	Tendeur de courroie		x	x					

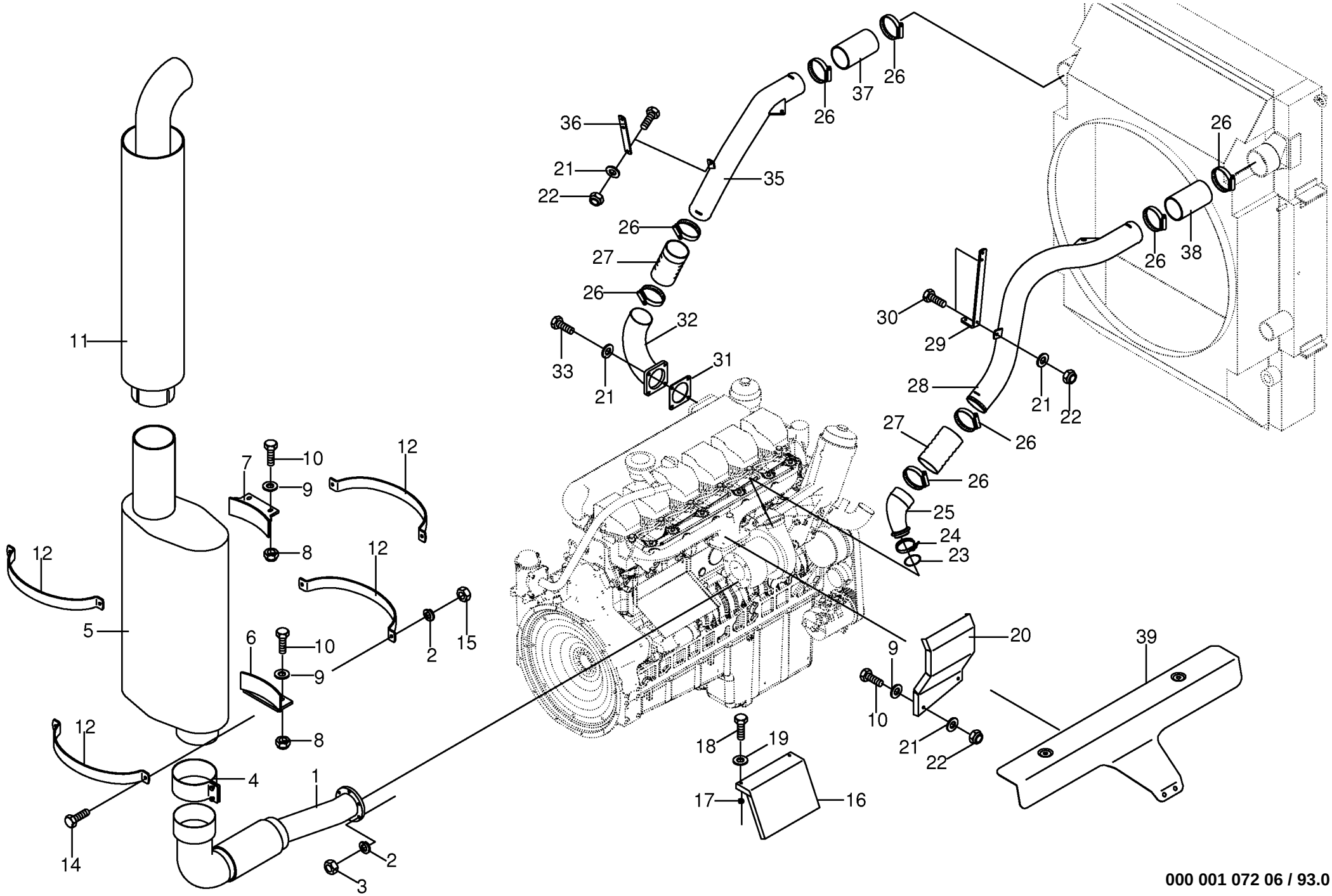

000 001 072 06 / 93.0

444 084 6

Schalldämpfer / Ladeluftrohre
Silencer / Charge air tubes
Silencieux / Tuyau d`air de suralimen.

733401 -

000 001 072 06

444 084 6 **93.0**

Pos.	ID-Nr.	Benennung	Description	Description	Masch.-Nr-	CV	CRI					Bemerkung/Remarks/Remarque
1	00 231 577 1	Abgasrohr	Flue gas pipe	Tyère d'éjection		x	x					
2	00 910 111 1	Federring	Spring washer	Rondelle elastique		x	x					B= 10
3	00 908 044 1	6kt-Mutter	Hex nut	Écrou hex		x	x					M 10 - Cu
4	00 940 131 0	Dichtungsband	Sealing strip	Patte d'etancheite		x	x					Rd. 6"
5	00 940 121 0	Schalldämpfer -aluminisiert	Silencer -aluminised	Silencieux -aluminée		x	x					
6	00 231 773 2	Halter -unten	Support -below	Cadre support -en bas		x	x					
7	00 231 770 2	Halter -mitte oben	Support -middle top	Cadre support -centre en haut		x	x					
8	00 908 758 0	Sicherungsmutter	Locknut	Écrou hex		x	x					M 10
9	00 910 353 0	Scheibe	Washer	Rondelle		x	x					11 X 34 X 3
10	00 901 436 0	6kt-Schraube	Hex head bolt	Boulon tête hex		x	x					M 10 X 65
11	00 231 944 2	Abgasendrohr -aluminisiert	Tailpipe -aluminised	Tuyère -aluminée		x	x					
12	00 231 775 2	Schellenhälfte	Clamp half	Moitié de collier de serrage		x	x					
14	00 900 639 0	6kt-Schraube	Hex head bolt	Boulon tête hex		x	x					M 10 X 40
15	00 908 212 0	6kt-Mutter	Hex nut	Écrou hex		x	x					M 10
16	00 233 089 4	Abschirmblech -Starter	Screeninig sheet -Starter	Tôle de protection -Starter		x	x					
17	00 281 781 1	Buchse	Bushing	Douille		x	x					11 X 18 X 8
18	00 900 616 0	6kt-Schraube	Hex head bolt	Boulon tête hex		x	x					M 8 X 25
19	00 910 413 0	Scheibe	Washer	Rondelle		x	x					8,4 X 17 X 1,6
20	00 233 090 5	Abschirmblech -Turbolader	Screeninig sheet -Turbo charger	Tôle de protection -Chargeur turbo		x	x					
21	00 910 414 0	Scheibe	Washer	Rondelle		x	x					10,5 X 21 X 2
22	00 908 758 0	Sicherungsmutter	Locknut	Écrou hex		x	x					M 10
23	00 937 613 0	O-Ring	O-ring	Joint torique		x	x					69 X 3,55
24	00 232 828 0	Klemmschelle	Hose clip	Collier de serrage		x	x					
25	00 940 210 0	Ladeluftrohr	Charge air tube	Tuyau d'air de suralimentation		x	x					Rd. 65 / 102
26	00 232 827 0	Schlauchschelle	Hose clamp	Collier de serrage de tuyau		x	x					
27	00 940 211 0	Schlauch	Hose	Tuyau		x	x					Rd. 100 X 200
28	00 233 784 0	Ladeluftrohr	Charge air tube	Tuyau d'air de suralimentation		x	x					
29	00 232 677 2	Halter	Support	Cadre support		x	x					
30	00 900 636 0	6kt-Schraube	Hex head bolt	Boulon tête hex		x	x					M 10 X 25
31	00 232 826 0	Dichtung	Gasket	Joint		x	x					
32	00 231 697 3	Ladeluftstutzen	Charge air connector	Coude d`air de suralimentation		x	x					
33	00 900 637 0	6kt-Schraube	Hex head bolt	Boulon tête hex		x	x					M 10 X 30
35	00 231 693 2	Ladeluftrohr	Charge air tube	Tuyau d'air de suralimentation		x	x					
36	00 232 676 1	Halter	Support	Cadre support		x	x					
37	00 233 774 0	Schlauchmuffe -schwarz	Hose coupling -black	Manchon de tuyeau -noir		x	x					
38	00 233 775 0	Schlauchmuffe -rotbraun	Hose coupling -auburn	Manchon de tuyeau -roux		x	x					
39	20 010 112 0	Abschirmblech	Screeninig sheet	Tôle de protection		x	x					

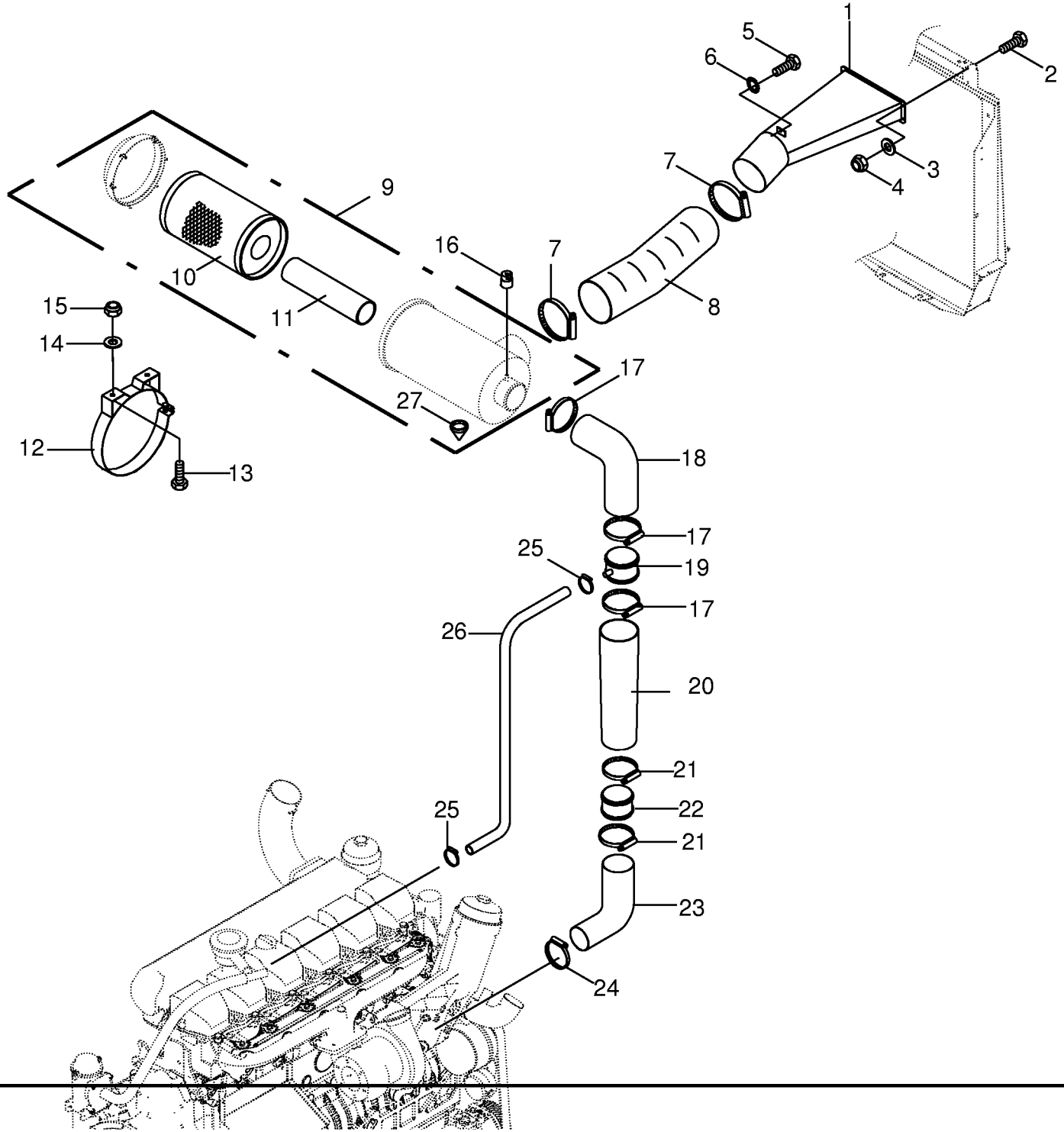

000 001 072 06 / 94.0

Luftfilter montiert
Air filter installed
Reniflard monte

733401 -

000 001 072 06

444 140 1 **94.0**

Pos.	ID-Nr.	Benennung	Description	Description	Masch.-Nr-	CV	CRI					Bemerkung/Remarks/Remarque
1	00 233 280 1	Lufttrichter	Air funnel	Bec d'air		x	x					
2	00 900 616 0	6kt-Schraube	Hex head bolt	Boulon tête hex		x	x					M 8 X 25
3	00 910 413 0	Scheibe	Washer	Rondelle		x	x					8,4 X 17 X 1,6
4	00 908 706 0	Sicherungsmutter	Locknut	Écrou hex		x	x					M 8
5	00 900 634 0	6kt-Schraube	Hex head bolt	Boulon tête hex		x	x					M 10 X 20
6	00 909 909 1	Sperrkantscheibe	Detent edged washer	Disque à bord d'arrêt		x	x					SKM 10
7	00 924 032 0	Schneckengewindeschelle	Tube clip	Bride		x	x					200 - 220
8	00 233 291 0	Schlauch	Hose	Tuyau		x	x					D= 200 Lg.= 480
9	00 940 306 0	Luftfilter kpl.	Air filter cpl.	Reniflard cpl.		x	x					
10	00 940 307 0	Filter	Filter	Filtre		x	x					Rd. 457
11	00 940 308 0	Sicherheitsfilter	Safety filter	Filtre de sûrete		x	x					
12	00 940 309 0	Befestigungsschelle	Clamp	Collier pour tuyaux		x	x					Rd. 457
13	00 900 656 0	6kt-Schraube	Hex head bolt	Boulon tête hex		x	x					M 12 X 30
14	00 910 506 1	Scheibe	Washer	Rondelle		x	x					13 X 24 X 2,5
15	00 908 701 0	Sicherungsmutter	Locknut	Écrou hex		x	x					M 12
16	00 940 221 0	Unterdruckanzeiger	Vacuum indicator	Indicateur de vide		x	x					
17	00 924 029 0	Schneckengewindeschelle	Tube clip	Bride		x	x					LA 180-200
18	00 940 310 0	Bogen	Bow	Arc		x	x					Rd. 178
19	00 233 695 0	Rohrstück	Tube section	Pièce de tube		x	x					178 X 2
20	00 233 275 1	Schlauch	Hose	Tuyau		x	x					Rd. 152/178 , Lg.= 500
21	00 924 022 0	Schneckengewindeschelle	Tube clip	Bride		x	x					150 - 170
22	00 940 248 0	Rohrstück	Tube section	Pièce de tube		x	x					Rd. 152
23	00 938 662 0	Reduzierstück	Reducing piece	Element reducteur		x	x					
24	00 924 020 1	Schneckengewindeschelle	Tube clip	Bride		x	x					La 130-150
25	27 001 570 0	Gelenkbolzen-Schlauchschelle	Joint bolt-hose clamp	Boulon-collier de serrage		x	x					30 - 40
26	00 232 903 2	Ansaugschlauch	Flexible suction hose	Suceuse		x	x					DN 25 X 1100
27	00 940 364 0	Gummi-Ventil	Rubber valve	Soupape enrobée		x	x					

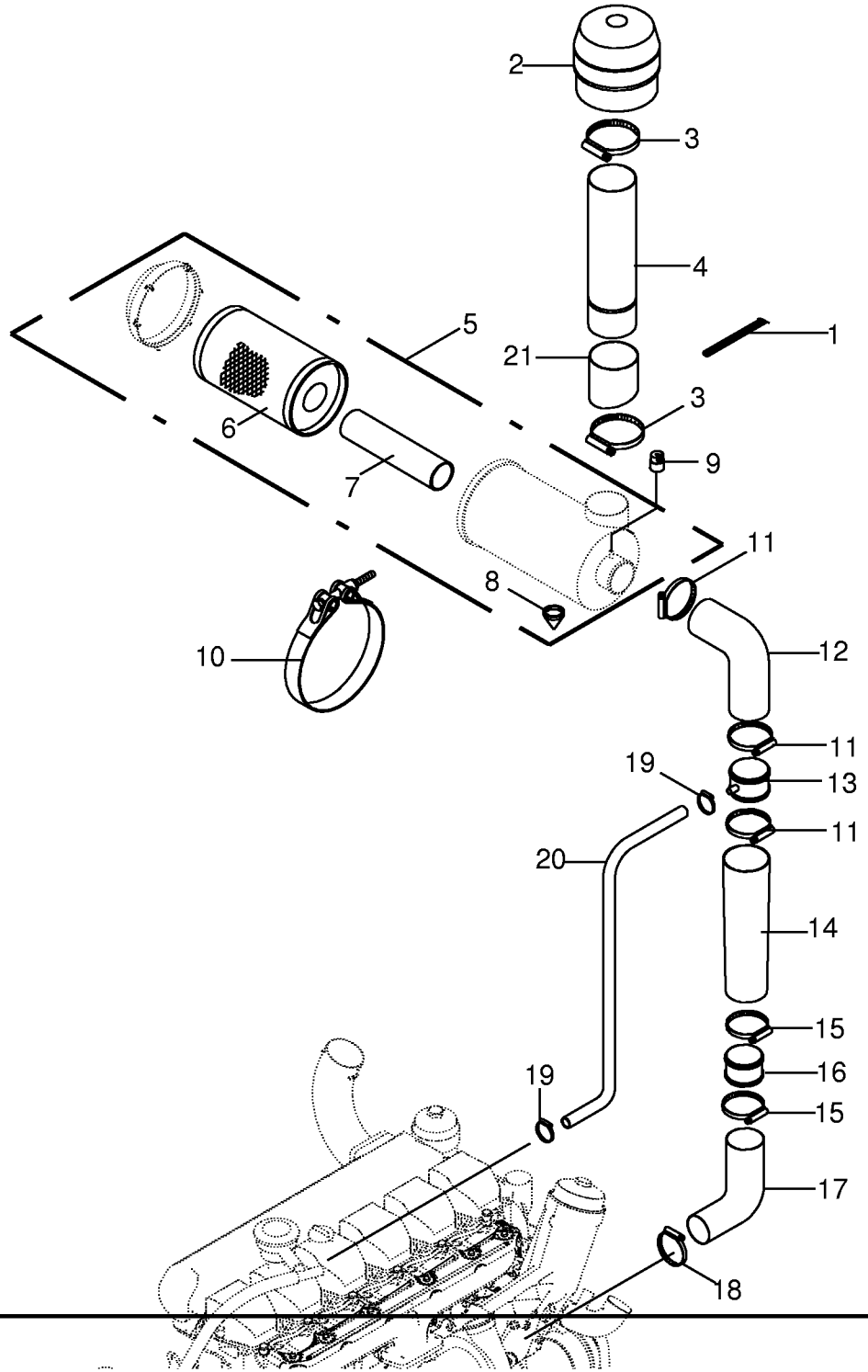

000 001 072 06 / 95.0

444 720 0

Selbstreinigend. Vorabscheider
Self-cleaning pre-separator
Séparateur avant autonetloyant

733401 -

000 001 072 06

444 720 0 **95.0**

Pos.	ID-Nr.	Benennung	Description	Description	Masch.-Nr-	CV	CRI					Bemerkung/Remarks/Remarque
1	00 938 695 1	Dichtung -Id.-Nr.= 1m	Gasket -Id.-no.= 1m	Joint -Id.-no.= 1m		x	x					
2	00 940 305 0	Selbstreinigender Vorabscheider	Self-cleaning pre-separator	Séparateur avant autonettoyant		x	x					8"
3	00 924 057 0	Gelenkbolzen-Schlauchschelle	Joint bolt-hose clamp	Boulon-collier de serrage		x	x					201-213
4	00 233 410 1	Rohr	Tube	Tube		x	x					Rd. 203
5	00 940 306 0	Luftfilter kpl.	Air filter cpl.	Reniflard cpl.		x	x					
6	00 940 307 0	Filter	Filter	Filtre		x	x					Rd. 457
7	00 940 308 0	Sicherheitsfilter	Safety filter	Filtre de sûrete		x	x					
8	00 940 364 0	Gummi-Ventil	Rubber valve	Soupape enrobée		x	x					
9	00 940 221 0	Unterdruckanzeiger	Vacuum indicator	Indicateur de vide		x	x					
10	00 924 065 0	Gelenkbolzen-Schlauchschelle	Joint bolt-hose clamp	Boulon-collier de serrage		x	x					2tlg. 414-440
11	00 924 029 0	Schneckengewindeschelle	Tube clip	Bride		x	x					LA 180-200
12	00 940 310 0	Bogen	Bow	Arc		x	x					Rd. 178
13	00 233 695 0	Rohrstück	Tube section	Pièce de tube		x	x					178 X 2
14	00 233 275 1	Schlauch	Hose	Tuyau		x	x					Rd. 152/178 , Lg.= 500
15	00 924 022 0	Schneckengewindeschelle	Tube clip	Bride		x	x					150 - 170
16	00 940 248 0	Rohrstück	Tube section	Pièce de tube		x	x					Rd. 152
17	00 938 662 0	Reduzierstück	Reducing piece	Element reducteur		x	x					
18	00 924 020 1	Schneckengewindeschelle	Tube clip	Bride		x	x					La 130-150
19	27 001 570 0	Gelenkbolzen-Schlauchschelle	Joint bolt-hose clamp	Boulon-collier de serrage		x	x					30 - 40
20	00 232 903 2	Ansaugschlauch	Flexible suction hose	Suceuse		x	x					DN 25 X 1100
21	00 233 349 1	Lochblech	Perforated plate	Tôle perforatrice		x	x					

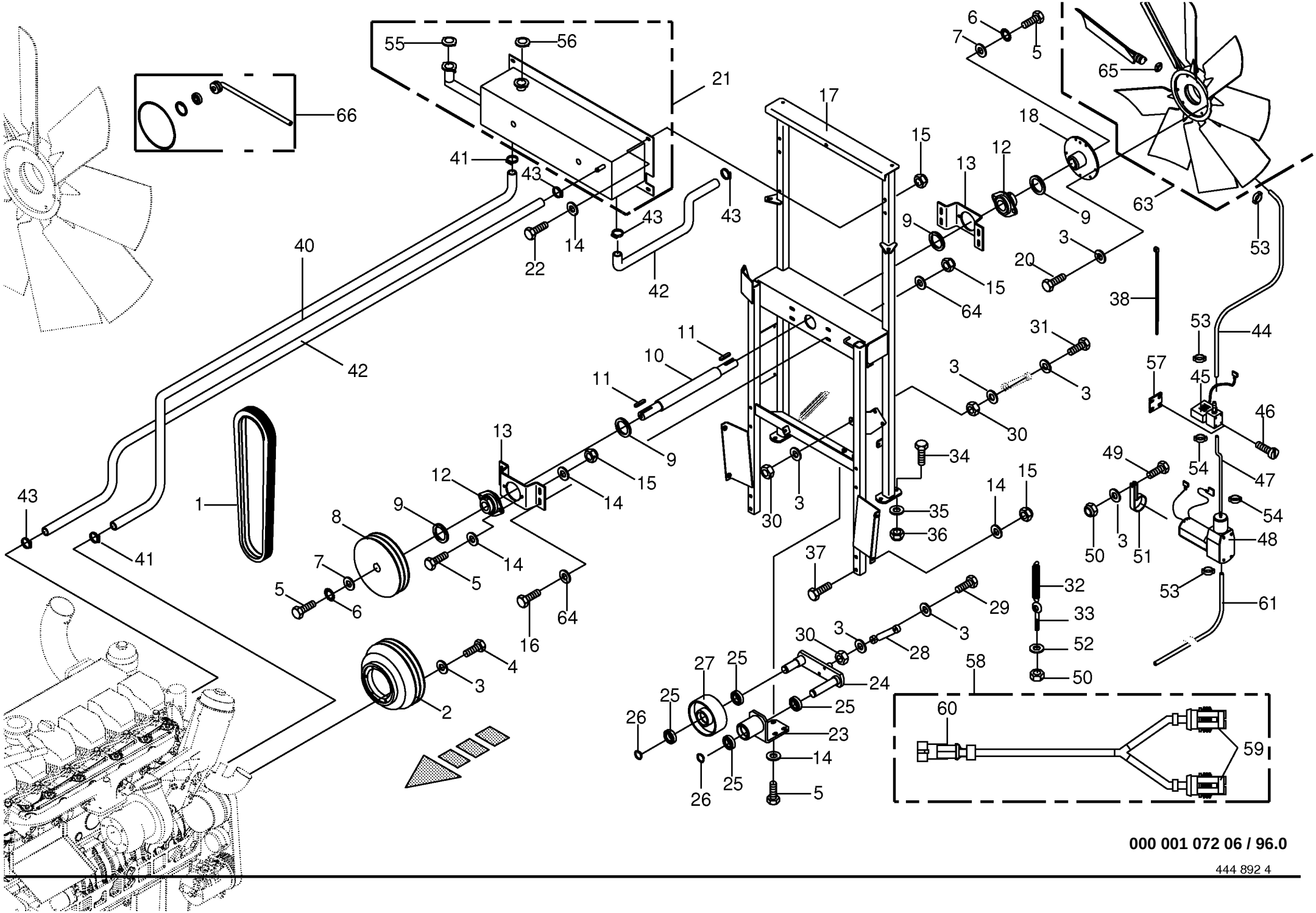

000 001 072 06 / 96.0

Lüfterantrieb/Kühlmittelausgleichsbehäl. Fan drive Entraînement de ventilateur					733401 -	CV	CRI					000 001 072 06 444 892 4 96.0
Pos.	ID-Nr.	Benennung	Description	Description	Masch.-Nr-							Bemerkung/Remarks/Remarque
1	00 921 542 0	Keilriemen	V-belt	Courroie trapézoïdale		x	x					Lg.= 2505
2	00 231 645 4	Keilriemenscheibe	V-belt pulley	Poulie à gorges		x	x					DW 275
3	00 910 413 0	Scheibe	Washer	Rondelle		x	x					8,4 X 17 X 1,6
4	00 900 201 0	6kt-Schraube	Hex head bolt	Boulon tête hex		x	x					M 8 X 35
5	00 900 637 0	6kt-Schraube	Hex head bolt	Boulon tête hex		x	x					M 10 X 30
6	00 909 909 1	Sperrkantscheibe	Detent edged washer	Disque à bord d'arrêt		x	x					SKM 10
7	00 910 639 1	Scheibe	Washer	Rondelle		x	x					11 X 48 X 5
8	00 231 646 5	Keilriemenscheibe	V-belt pulley	Poulie à gorges		x	x					Dw 250
9	00 911 130 0	Passscheibe	Shim ring	Cale		x	x					35 X 45 X 0,1
	00 911 132 0	Passscheibe	Shim ring	Cale		x	x					35 X 45 X 0,3
	00 911 133 0	Passscheibe	Shim ring	Cale		x	x					35 X 45 X 0,5
	00 911 134 0	Passscheibe	Shim ring	Cale		x	x					35 X 45 X 1,0
	00 911 136 1	Passscheibe	Shim ring	Cale		x	x					35 X 45 X 2,0
10	00 231 649 3	Welle	Shaft	Arbre		x	x					Rd. 45 X 427,4
11	00 915 122 0	Passfeder	Fit-in key	Clavette		x	x					A 10 X 8 X 40
12	00 934 038 0	Flanschlager	Flange bearing	Palier a bride		x	x					ENPFL 207
13	00 231 636 3	Halter	Support	Cadre support		x	x					
14	00 910 414 0	Scheibe	Washer	Rondelle		x	x					10,5 X 21 X 2
15	00 908 758 0	Sicherungsmutter	Locknut	Écrou hex		x	x					M 10
16	00 900 638 0	6kt-Schraube	Hex head bolt	Boulon tête hex		x	x					M 10 X 35
17	00 231 630 5	Lüftergestell	Ventilator base frame	Bâti de ventilateur		x	x					
18	00 232 537 5	Nabe	Hub	Moyeu		x	x					
20	00 900 614 0	6kt-Schraube	Hex head bolt	Boulon tête hex		x	x					M 8 X 20
21	00 232 491 0	Kühlmittelausgleichsbehälter	Cooling agent header tank	Liquide de refroidissement		x	x					
22	00 901 436 0	6kt-Schraube	Hex head bolt	Boulon tête hex		x	x					M 10 X 65
23	00 231 648 4	Winkel	Angle	Angle		x	x					
24	00 231 651 3	Schwinge	Rocker	Aile		x	x					
25	00 930 506 0	Rillenkugellager	Grooved ball bearing	Roulement à gorge		x	x					6006 2RS
26	00 911 536 0	Sicherungsring	Circlip	Circlip		x	x					30 X 2,0
27	00 229 942 2	Spannrolle	Jockey pulley	Galet tendeur		x	x					Rd. 153 X 50
28	00 230 764 0	Dämpfer	Damper	Amortisseur		x	x					
29	00 901 613 1	6kt-Schraube	Hex head bolt	Boulon tête hex		x	x					M 8 X 40
30	00 908 210 0	6kt-Mutter	Hex nut	Écrou hex		x	x					M 8
	00 908 706 0	Sicherungsmutter	Locknut	Écrou hex		x	x					M 8
31	00 901 422 0	6kt-Schraube	Hex head bolt	Boulon tête hex		x	x					M 8 X 45
32	00 250 067 4	Zugfeder	Tension spring	Ressort tendeur		x	x					5 X 30 X 150
33	00 918 310 0	Ösenschraube	Eye screw	Vis à oeillet		x	x					M 8 X 95
34	00 900 657 0	6kt-Schraube	Hex head bolt	Boulon tête hex		x	x					M 12 X 35

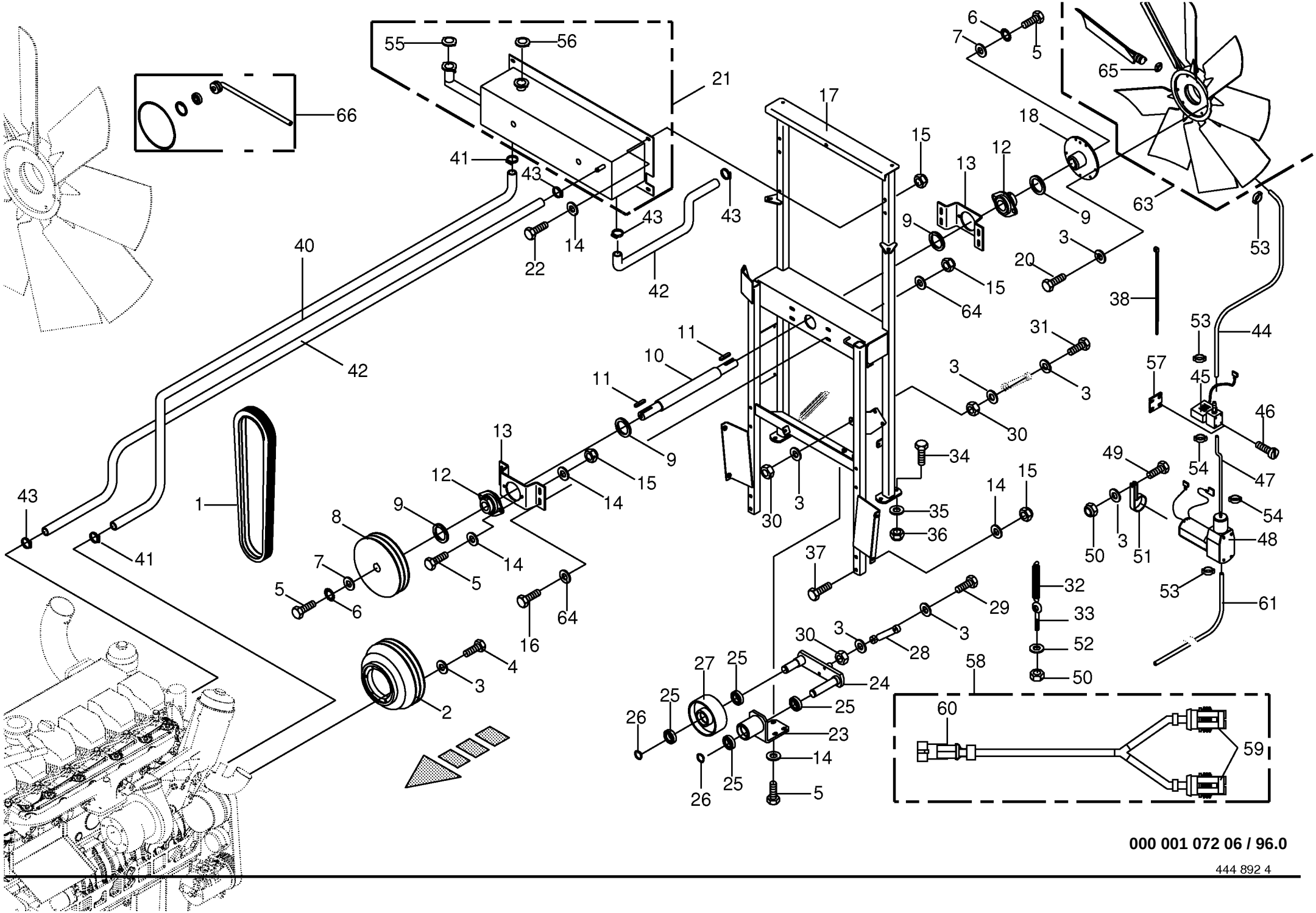

000 001 072 06 / 96.0

Lüfterantrieb/Kühlmittelausgleichsbehäl.
Fan drive
Entraînement de ventilateur

733401 -

000 001 072 06

444 892 4 **96.0**

Pos.	ID-Nr.	Benennung	Description	Description	Masch.-Nr-	CV	CRI					Bemerkung/Remarks/Remarque
35	00 910 506 1	Scheibe	Washer	Rondelle		x	x					13 X 24 X 2,5
36	00 908 701 0	Sicherungsmutter	Locknut	Écrou hex		x	x					M 12
37	00 901 602 1	6kt-Schraube	Hex head bolt	Boulon tête hex		x	x					M 10 X 75
38	00 922 674 0	Kabelbinder	Cable band	Collier de serrage		x	x					Lg.= 200
40	00 233 093 0	Schlauch	Hose	Tuyau		x	x					Rd. 28 X 1300
41	00 924 045 0	Schneckengewindeschelle	Tube clip	Bride		x	x					25 - 40
42	00 233 095 0	Schlauch	Hose	Tuyau		x	x					Rd. 10 X 1400
43	00 924 001 1	Schneckengewindeschelle	Tube clip	Bride		x	x					12 - 22
44	00 940 242 1	Schlauch	Hose	Tuyau		x	x					Rd. 3
45	00 940 239 1	Ventil	Valve	Soupape		x	x					12V
46	00 903 403 0	Zylinderschraube	Allen screw	Vis tête cylindrique		x	x					AM 3 X 10
47	00 940 241 1	Schlauch	Hose	Tuyau		x	x					Rd. 2
48	00 940 447 0	Kompressor	Compressor	Compresseur		x	x					12V
49	00 900 614 0	6kt-Schraube	Hex head bolt	Boulon tête hex		x	x					M 8 X 20
50	00 908 706 0	Sicherungsmutter	Locknut	Écrou hex		x	x					M 8
51	00 924 066 0	Rohrschelle mit Gummiprofil	Tube clip w. rubber	Bride		x	x					Rd. 50
52	00 910 603 0	Scheibe	Washer	Rondelle		x	x					8,4 X 24 X 2
53	00 924 063 0	2-Ohr-Schelle	2-ear-clamp	2-oreille-collier		x	x					9 - 11
54	00 924 064 0	2-Ohr-Schelle	2-ear-clamp	2-oreille-collier		x	x					7 - 9
55	00 940 380 0	Verschlussdeckel	Sealing cap	Couvercle de fermeture		x	x					
56	00 940 379 0	Verschlussdeckel	Sealing cap	Couvercle de fermeture		x	x					
57	00 233 350 1	Futterblech	Lining plate	Tôle fourragère		x	x					
58	00 303 388 0	Adapterkabel	Adapter wire	Câble d'adapteur		x	x					
59	00 302 351 0	Stecker -2-polig	Plug -2-pole	Connecteur -2-pôle		x	x					
60	00 302 356 0	Kupplungsdose -2-polig	Female coupling -2-pole	Connecteur femelle -2-pôle		x	x					
61	00 940 448 0	Schlauch	Hose	Tuyau		x	x					Rd. 3 X 3000
63	00 940 403 0	Lüfterrad	Fan	Ventilateur		x	x					Rd. 860
64	00 910 353 0	Scheibe	Washer	Rondelle		x	x					11 X 34 X 3
65	00 940 551 0	Kulissenstein	Slide block	Coulisseau		x	x					
66	27 001 736 0	Reparatur-Set	Repair kit	Kit de reparartion		x	x					

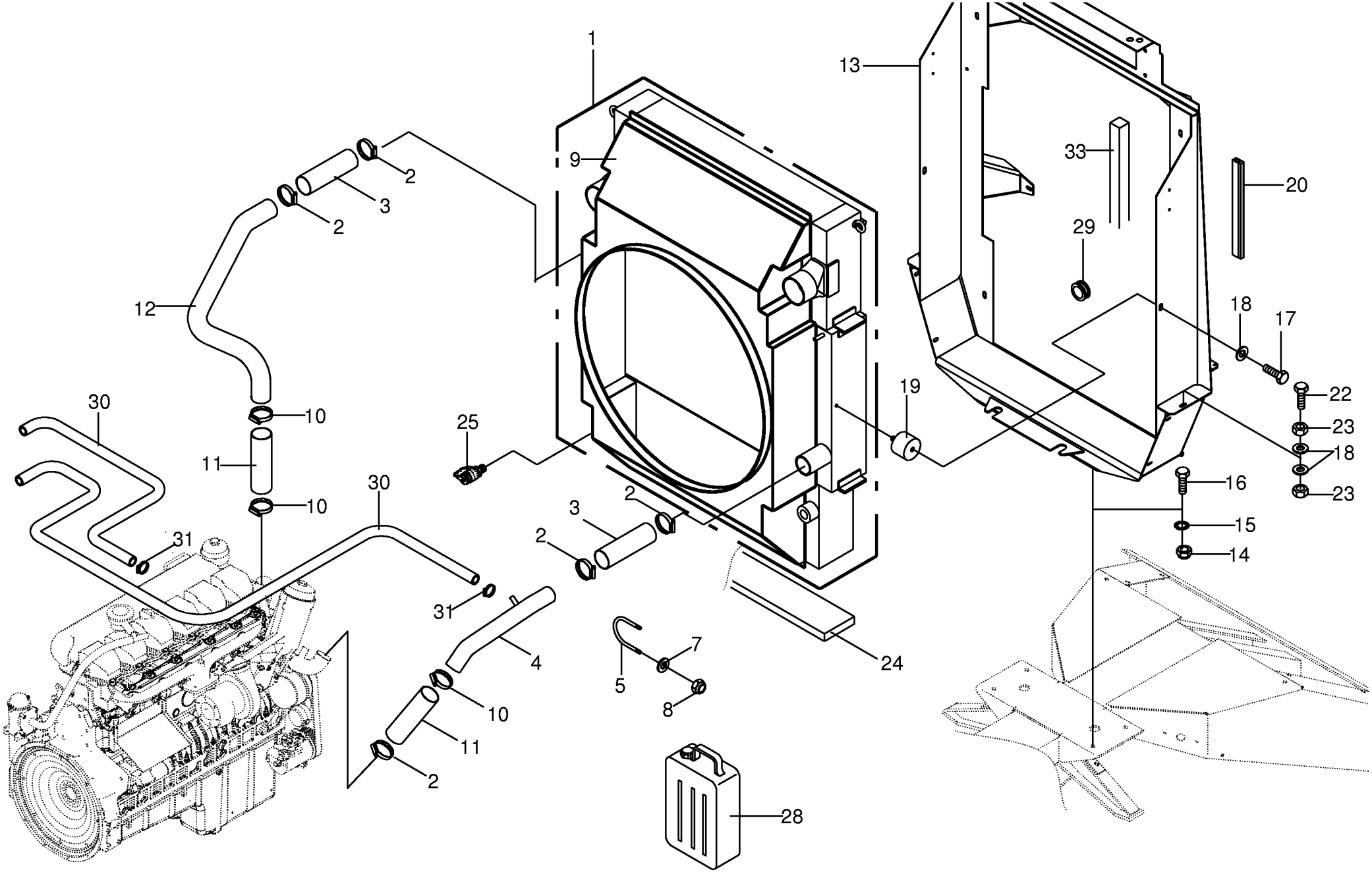

000 001 072 06 / 97.0

444 085 5

Kombinationskühler/Kühlerrah./Heizungan. Cooling agent cooler / Radiator frame Refroidiss.agent réfrig. / Ccdre de rad.					733401 -	CV	CRI					000 001 072 06 444 085 5 97.0
Pos.	ID-Nr.	Benennung	Description	Description	Masch.-Nr-							Bemerkung/Remarks/Remarque
1	00 232 900 1	Kombinationskühler	Combination cooler	Refroidisseur du combinaison		x	x					
2	00 924 005 0	Schneckengewindeschelle	Tube clip	Bride		x	x					70 - 90
3	00 232 958 2	Muffe	Sleeve	Manchon		x	x					Nw 70
4	00 233 225 2	Rohr -Zulauf	Tube -Supply	Tube -Affluence		x	x					
5	00 233 188 0	Haltebügel	Holding bow	Etrier de fixation		x	x					Rd. 8
7	00 910 413 0	Scheibe	Washer	Rondelle		x	x					8,4 X 17 X 1,6
8	00 908 706 0	Sicherungsmutter	Locknut	Écrou hex		x	x					M 8
9	00 940 216 0	Lüfterhaube	Fan hood	Capot de ventilateur		x	x					
10	00 924 004 0	Schneckengewindeschelle	Tube clip	Bride		x	x					50 - 70
11	00 232 957 2	Muffe	Sleeve	Manchon		x	x					Nw 60
12	00 233 155 2	Rohr -Rücklauf	Tube -Return	Tube -Reflux		x	x					
13	00 231 620 7	Kühlerrahmen	Radiator frame	Cadre de radiateur		x	x					
14	00 908 701 0	Sicherungsmutter	Locknut	Écrou hex		x	x					M 12
15	00 909 910 1	Sperrkantscheibe	Detent edged washer	Disque à bord d'arrêt		x	x					SKM 12
16	00 900 657 0	6kt-Schraube	Hex head bolt	Boulon tête hex		x	x					M 12 X 35
17	00 900 272 2	6kt-Schraube	Hex head bolt	Boulon tête hex		x	x					M 10 X 12
18	00 910 414 0	Scheibe	Washer	Rondelle		x	x					10,5 X 21 X 2
19	00 924 222 0	Gummipuffer	Rubber pad	Tampon en caoutchouc		6	6					Rd. 50 X 30 / M 10
20	00 938 695 1	Dichtung -Id.-Nr.= 1m	Gasket -Id.-no.= 1m	Joint -Id.-no.= 1m		x	x					
22	00 901 435 0	6kt-Schraube	Hex head bolt	Boulon tête hex		x	x					M 10 X 60
23	00 908 212 0	6kt-Mutter	Hex nut	Écrou hex		x	x					M 10
24	00 231 576 1	Gummiprofil	Rubber	Caoutchouc		x	x					30 X 140 X 890
25	00 920 872 0	Mini-Meßanschluß	Connector f.mini-test equipm.	Raccord instr.mesureur mini		x	x					M 16 X 2
28	00 926 037 0	Motorkühlmittel -Id.-Nr.= 20ltr	Engine coling agent -Id.-no.= 20ltr	Agent réfrigérant moteur -Id.- no.= 20ltr		20	20					
29	00 924 208 0	Kabelführungstülle	Cable bushing	Pass-cable		x	x					Rd. 14/20
	00 924 224 0	Kabelführungstülle	Cable bushing	Pass-cable		x	x					30/35
30	00 220 425 0	Schlauch	Hose	Tuyau		x	x					Lg.= 3500
31	00 924 049 0	Schneckengewindeschelle	Tube clip	Bride		x	x					20 - 32
33	00 940 231 0	Selstklebende Dichtstreifen - Id.-Nr.= 1m	Self-adhesive sealing strip - Id.-no.= 1m	Joint auto-adhésif -Id.-no.= 1m		x	x					35 X 35

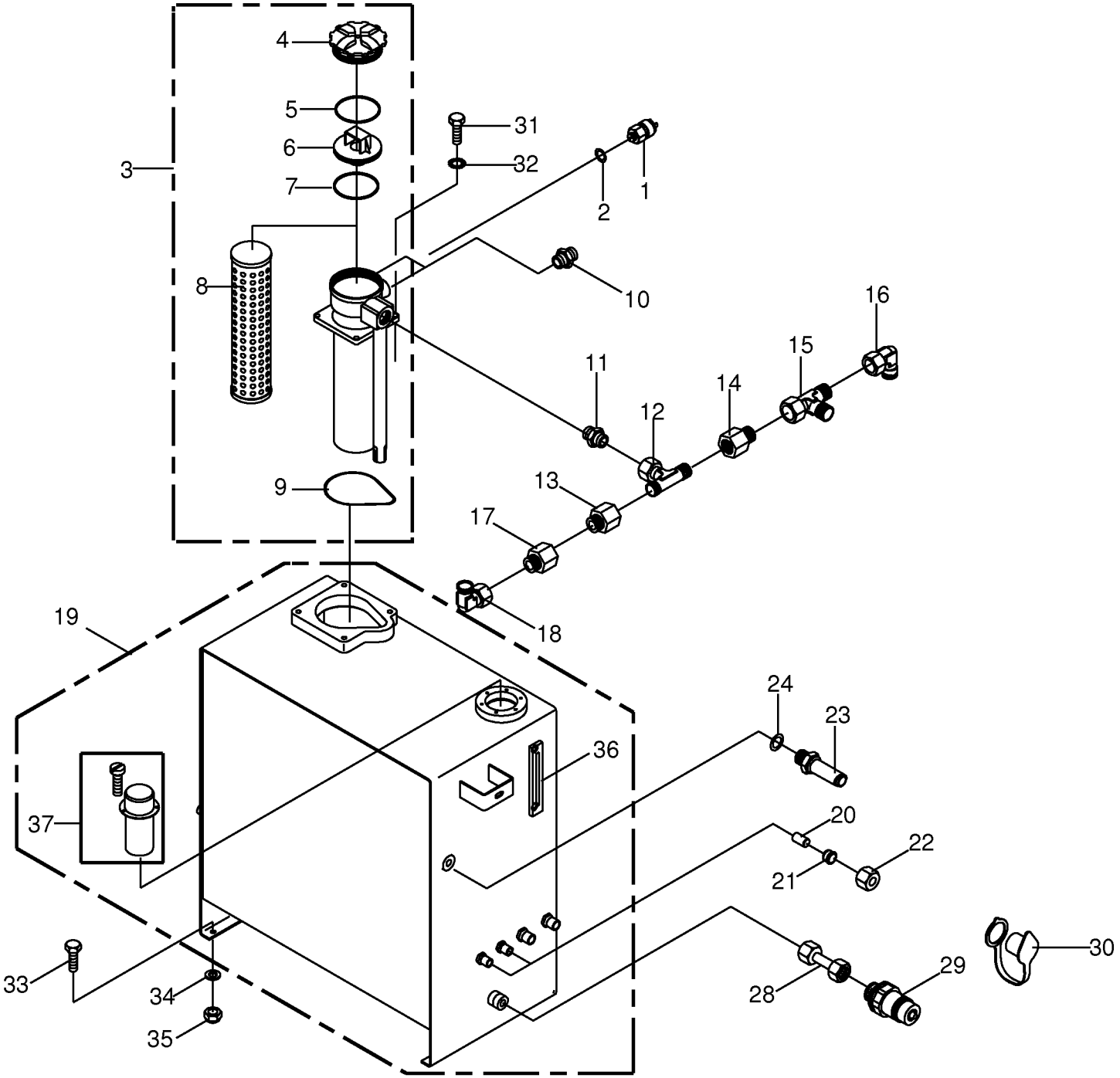

000 001 072 06 / 98.0

444 028 6

Hydrauliktank kpl.
Hydraulic tank cpl.
Réservoir hydraulique cpl.

733401 -

000 001 072 06

444 028 6 **98.0**

Pos.	ID-Nr.	Benennung	Description	Description	Masch.-Nr-	CV	CRI					Bemerkung/Remarks/Remarque
1	00 229 710 0	Druckschalter	Pressure switch	Interrupteur à pression		x	x					2 Bar
2	00 937 716 1	Dichtring	Gasket ring	Bague d'étanchéité		x	x					A 12 X 18 X 1,5
3	00 229 707 2	Rücklauf-Saugfilter	Return-suction filter	Reflux-filtre d'aspiration		x	x					
4	00 938 592 0	Deckel	Cover	Couvercle		x	x					
5	00 937 564 1	O-Ring	O-ring	Joint torique		x	x					100 X 4
6	00 938 593 0	Einlaufstutzen	Spout	Col de remplisagge		x	x					
7	00 937 566 1	O-Ring	O-ring	Joint torique		x	x					98 X 3
8	00 229 767 0	Filter	Filter	Filtre		x	x					
9	00 937 567 1	O-Ring	O-ring	Joint torique		x	x					126 X 4
10	00 919 657 1	Einschraubstutzen	Male connector	Raccord filet		x	x					L 28 / G 1"
11	00 920 820 1	Einschraubstutzen	Male connector	Raccord filet		x	x					M 45 X 2 / R 1 1/4"
12	00 920 833 0	T-Stutzen	T connector	Raccord T reglable		x	x					L 35
13	00 920 847 0	Reduzier-Verschraubung	Reducer fitting	Réduction		x	x					M 45 X 2 / M 26 X 1,5
14	00 919 660 0	Reduzier-Verschraubung	Reducer fitting	Réduction		x	x					KOR 35 / 28 - PL
15	00 920 827 0	L-Stutzen	Adjustable L connection	Raccord L reglable		x	x					L 28
16	00 920 822 0	Stutzen	Lug	Tubulure		x	x					L 28
17	00 920 902 0	Reduzier-Verschraubung	Reducer fitting	Réduction		x	x					M 26 X 1,5 / M 18 X 1,5
18	00 921 067 1	Stutzen	Lug	Tubulure		x	x					M 18 X 1,5
19	00 232 931 7	Hydrauliktank	Hydraulic tank	Réservoir hydraulique		x	x					
	00 926 029 1	Hydrauliköl -Id.-Nr.= 1ltr	Oil -Id.-no.= 1ltr	Huile -Id.-no.= 1ltr		80	80					HLP46
20	00 280 411 1	Stopfen	Plug	Bouchon		x	x					Rd. 12 X 20
21	00 921 046 1	Schneidring	Cutting ring	Baque coupante		x	x					L 12
22	00 921 206 0	Überwurfmutter	Nozzle disc cap	Écrou de buse-pastille		x	x					AL 12
23	00 302 510 0	Niveau-Schalter	Levelling switch	Interrupteur de niveau		x	x					
24	00 937 717 1	Dichtring	Gasket ring	Bague d'étanchéité		x	x					A 14 X 20 X 1,5
28	00 230 744 0	Doppelnippel	Double nipple	Double raccord		x	x					L 15
29	00 921 131 2	Kupplungsmuffe	Sleeve	Cache poussiere		x	x					
30	00 921 176 0	Staubstecker -rot	Dust cap -red	Manchon anti-poussiere -rouge		x	x					
31	00 900 636 0	6kt-Schraube	Hex head bolt	Boulon tête hex		x	x					M 10 X 25
32	00 909 909 1	Sperrkantscheibe	Detent edged washer	Disque à bord d'arrêt		x	x					SKM 10
33	00 900 616 0	6kt-Schraube	Hex head bolt	Boulon tête hex		x	x					M 8 X 25
34	00 910 413 0	Scheibe	Washer	Rondelle		x	x					8,4 X 17 X 1,6
35	00 908 706 0	Sicherungsmutter	Locknut	Écrou hex		x	x					M 8
36	00 940 029 1	Ölstandsanzeiger	Oil level indicator	Indicateur niveau d'huile		x	x					
37	00 940 030 0	Einfüllstutzen	Filler neck	Tubulure de remplissage		x	x					

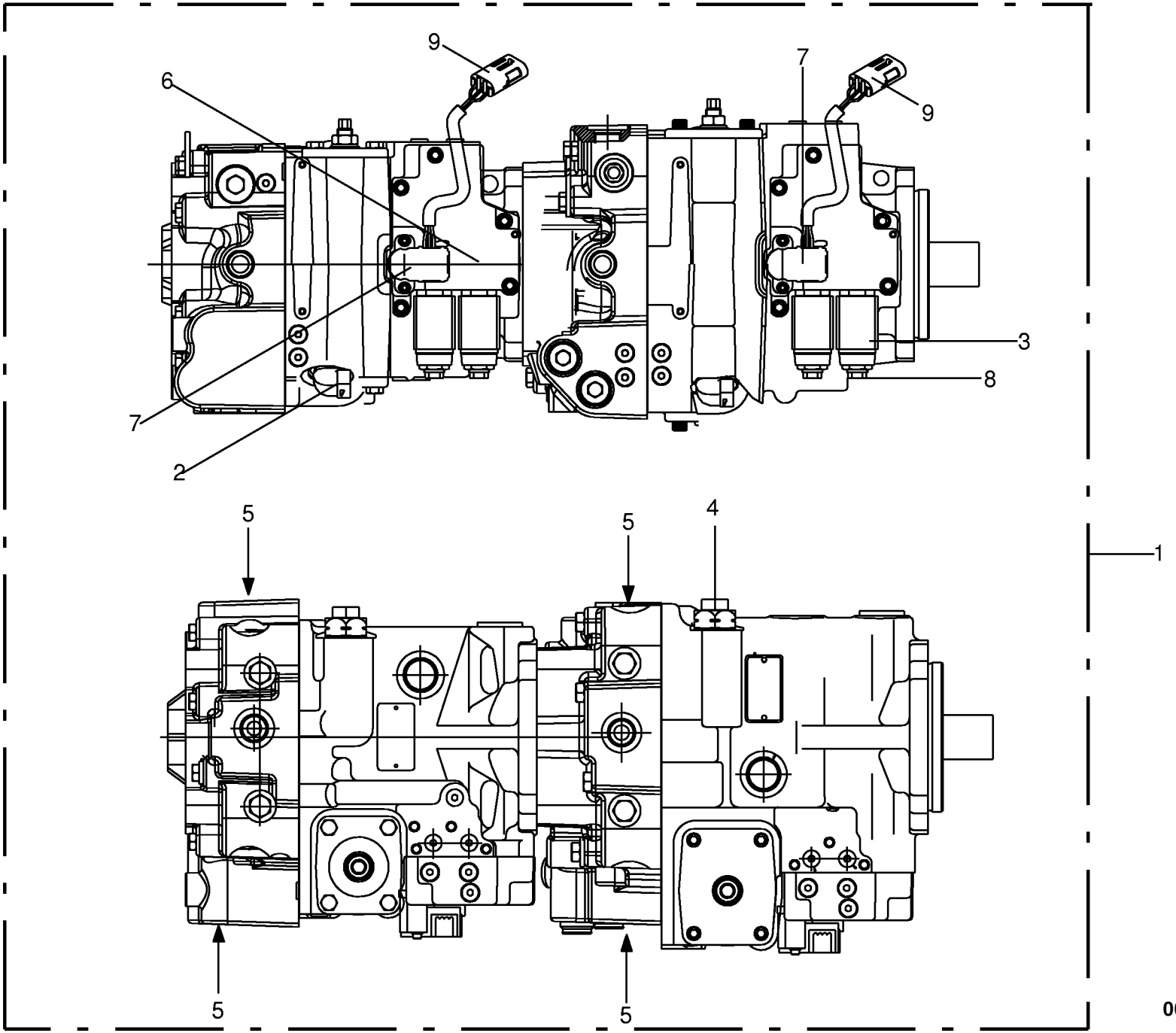

000 001 072 06 / 99.0

Verstellpumpe
Variable disqlacement pump
Pompe à cylindrèe Variable

733401 -

000 001 072 06

444 880 1 **99.0**

Pos.	ID-Nr.	Benennung	Description	Description	Masch.-Nr-	CV	CRI					Bemerkung/Remarks/Remarque
1	00 231 550 0	Verstellpumpe	Variable displacement pump	Pompe à cylindrée variable		x	x					
	00 919 056 0	Dichtungssatz -Eingangswelle	Sealing set -input shaft	Jeu de joints -arbre d'entrèe		x	x					
	00 919 057 0	Dichtungssatz	Sealing set	Jeu de joints		2	2					Pv 75 , Pv 54
	00 919 147 0	Dichtung -Verstellung	Gasket -adjustment	Joint -réglage		2	2					
2	00 919 678 0	Drehzahlsensor -Satz	Speed sensor -Set	Capteur tachymétrique -Bloc		1	1					
3	00 919 037 0	Magnetspule	Solenoid coil	Bobine d'electro-aimant		4	4					
4	00 919 720 0	Speisedruckventil	Valve	Soupape		x	x					PV 105
5	00 919 044 0	Hochdruckbegrenzungsventil	Valve	Soupape		4	4					430 Bar
6	00 919 146 0	Verstelleinheit	Adjusting mechanism	Individu de régler		x	x					
7	20 080 434 0	Schwenkscheiben-Potentiometer	Potentiometer locking disc	Disque verrouillage potentiom.		2	2					
8	00 919 036 0	Ventil	Valve	Soupape		4	4					
9	00 303 945 0	Steckdose -3-polig	Socket -3-pole	Prise de courant -3-pôle		x	x					

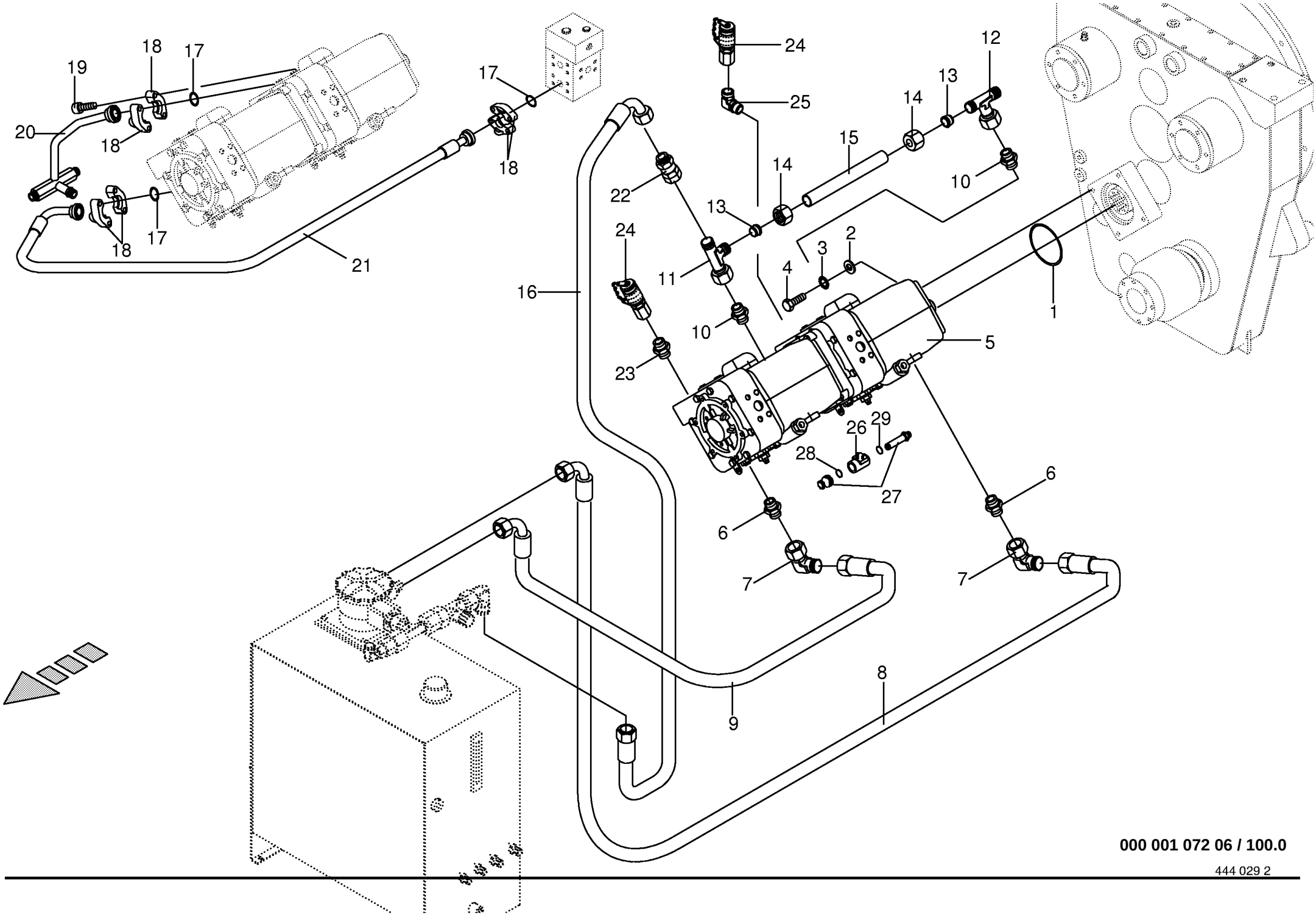

000 001 072 06 / 100.0

444 029 2

Fahrhydraulik - Verstellpumpe
Hydr.ground drive - var.displ. pump
Propuls.hydr. - pompe d.réglage

733401 -

000 001 072 06

444 029 2 **100.0**

Pos.	ID-Nr.	Benennung	Description	Description	Masch.-Nr-	CV	CRI					Bemerkung/Remarks/Remarque
1	00 937 584 0	O-Ring	O-ring	Joint torique		x	x					114,5 X 3
2	00 910 624 0	Scheibe	Washer	Rondelle		x	x					13 X 35 X 8
3	00 909 910 1	Sperrkantscheibe	Detent edged washer	Disque à bord d'arrêt		x	x					SKM 12
4	00 900 658 0	6kt-Schraube	Hex head bolt	Boulon tête hex		x	x					M 12 X 40
5	00 231 550 0	Verstellpumpe	Variable displacement pump	Pompe à cylindrée variable		x	x					incl. Pos. 26 , 27
6	00 919 909 1	Einschraubstutzen	Male connector	Raccord filet		x	x					L 28 MB/1 5/16"
7	00 920 822 0	Stutzen	Lug	Tubulure		x	x					L 28
8	00 919 790 0	Hochdruckschlauchleitung	High pressure hose line	Conduite de tuyau haute pression		x	x					Lg.= 1050
9	00 920 030 0	Hochdruckschlauchleitung	High pressure hose line	Conduite de tuyau haute pression		x	x					Lg.= 800
10	00 920 893 1	Einschraubstutzen	Male connector	Raccord filet		x	x					L 28-1.1/16"
11	00 920 827 0	L-Stutzen	Adjustable L connection	Raccord L reglable		x	x					L 28
12	00 919 911 0	T-Stutzen	T connector	Raccord T reglable		x	x					L 28
13	00 919 749 0	Schneidring	Cutting ring	Baque coupante		x	x					L 28
14	00 920 805 0	Überwurfmutter	Nozzle disc cap	Écrou de buse-pastille		x	x					AL 28
15	00 233 059 1	Rohr	Tube	Tube		x	x					
16	00 920 030 0	Hochdruckschlauchleitung	High pressure hose line	Conduite de tuyau haute pression		x	x					Lg.= 800
17	00 937 558 0	O-Ring	O-ring	Joint torique		x	x					32,92 X 3,53
18	00 920 861 1	SAE-Flanschhälfte -2 Hälften	SAE-flange section -2 halves	Demi-bride SAE -2 moitiés		x	x					1"
19	00 900 312 0	Zylinderschraube	Allen screw	Vis tête cylindrique		x	x					7/16" X 1 3/4"
20	00 232 717 1	Lötverschraubung T-Verteiler	Brazed union T-distributor	Fermeture soudée T- distributeur		x	x					
21	00 919 768 0	Hochdruckschlauchleitung	High pressure hose line	Conduite de tuyau haute pression		x	x					Lg.= 1220
22	00 229 711 1	Rückschlagventil	Return valve	Soupape de retenue		x	x					1,5 Bar
23	00 919 936 0	Einschraubstutzen	Male connector	Raccord filet		x	x					S 12 / 9/16" 18 UNF
24	00 919 937 0	Mini-Meßanschluß	Connector f.mini-test equipm.	Raccord instr.mesureur mini		x	x					M 16 X 2
25	00 920 825 0	Stutzen	Lug	Tubulure		x	x					S 12
26	00 919 037 0	Magnetspule	Solenoid coil	Bobine d'electro-aimant		x	x					
27	00 919 036 0	Ventil	Valve	Soupape		x	x					
28	00 937 641 0	O-Ring	O-ring	Joint torique		x	x					19,05 X 3,35
29	00 937 640 0	O-Ring	O-ring	Joint torique		x	x					19,05 X 1,53

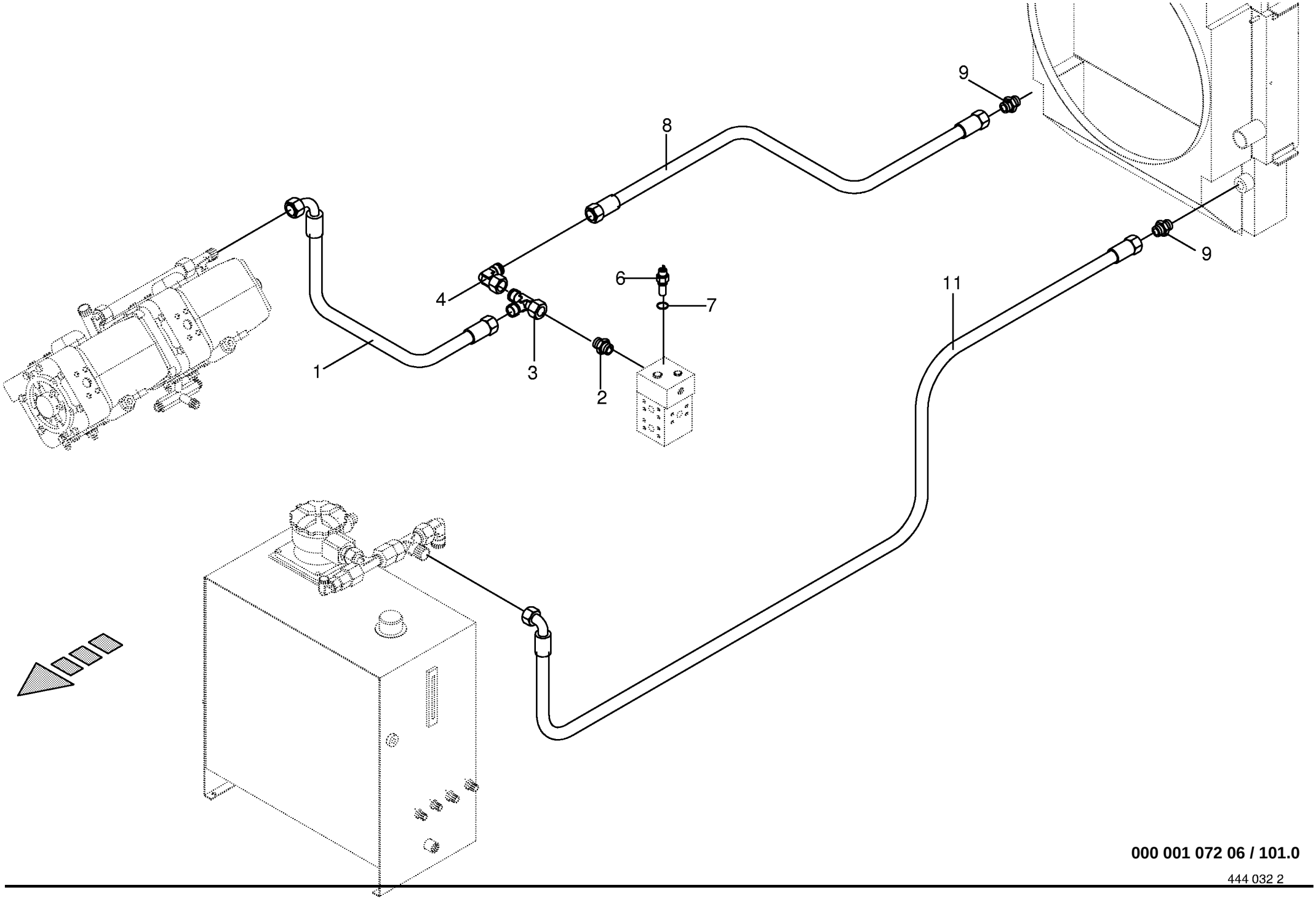

000 001 072 06 / 101.0

444 032 2

Kühleranlage - Verstellpumpe
Radiator - var. displ. pump
Radiateur - pompe d. réglage

733401 -

000 001 072 06

444 032 2 **101.0**

Pos.	ID-Nr.	Benennung	Description	Description	Masch.-Nr-	CV	CRI					Bemerkung/Remarks/Remarque
1	00 919 790 0	Hochdruckschlauchleitung	High pressure hose line	Conduite de tuyau haute pression		x	x					Lg.= 1050
2	00 919 910 0	Einschraubstutzen	Male connector	Raccord filet		x	x					M 36 X 2 / M 33 X 2
3	00 920 827 0	L-Stutzen	Adjustable L connection	Raccord L reglable		x	x					L 28
4	00 920 822 0	Stutzen	Lug	Tubulure		x	x					L 28
6	00 937 717 1	Dichtring	Gasket ring	Bague d'étanchéité		x	x					A 14 X 20 X 1,5
7	00 303 450 0	Temperaturschalter	Temperature switch	Interrupteur thermostatique		x	x					95° C
8	00 919 789 1	Hochdruckschlauchleitung	High pressure hose line	Conduite de tuyau haute pression		x	x					lg.= 1730
9	00 919 957 0	Einschraubstutzen	Male connector	Raccord filet		x	x					L28 E R 1 1/4"
11	00 919 912 0	Hochdruckschlauchleitung	High pressure hose line	Conduite de tuyau haute pression		x	x					Lg.= 4140

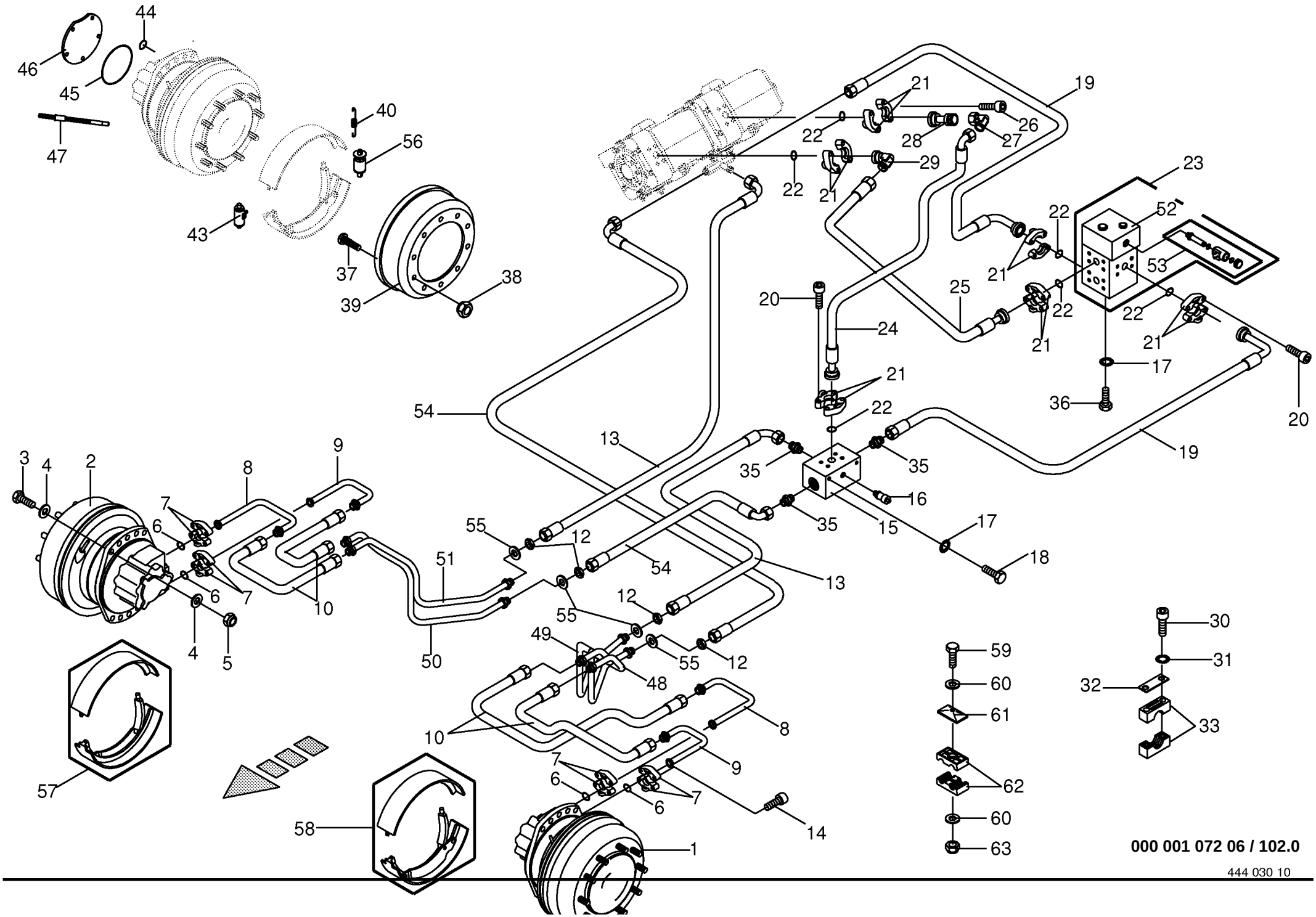

000 001 072 06 / 102.0

444 030 10

Fahrhydraulik / Radmotoren - vorne
Hydr.ground drive / Cam lobe mot.- front
Propuls.hydr. / Moteur de roue - avant

733401 -

000 001 072 06

444 030 10 **102.0**

Pos.	ID-Nr.	Benennung	Description	Description	Masch.-Nr-	CV	CRI					Bemerkung/Remarks/Remarque
1	00 231 552 0	Radmotor -links, kpl.	Wheel motor -left, cpl.	Moteur de roue -gauche, cpl.		x	x					816 ccm
2	00 231 551 0	Radmotor -rechts, kpl.	Wheel motor -right, cpl.	Moteur de roue -droite, cpl.		x	x					816 ccm
3	00 901 217 1	6kt-Schraube	Hex head bolt	Boulon tête hex		x	x					M 20 X 180
4	00 910 512 2	Scheibe	Washer	Rondelle		x	x					21 X 37 X 3
5	00 908 721 0	Sicherungsmutter	Locknut	Écrou hex		x	x					M 20
6	00 937 557 0	O-Ring	O-ring	Joint torique		x	x					25 X 3,53
7	00 920 860 1	SAE-Flanschhälfte -2 Hälften	SAE-flange section -2 halves	Demi-bride SAE -2 moitiés		x	x					3/4"
8	00 232 713 0	Lötanschluss	Soldered joint	Borne à souder		x	x					
9	00 232 714 0	Lötanschhluss	Solder terminal	Borne à souder		x	x					
10	00 920 085 0	Hochdruckschlauchleitung	High pressure hose line	Conduite de tuyau haute pression		x	x					Lg.= 1150
12	00 919 745 0	6kt-Mutter	Hex nut	Écrou hex		x	x					M 36 X 2,0
13	00 920 064 0	Hochdruckschlauchleitung	High pressure hose line	Conduite de tuyau haute pression		x	x					Lg.= 610
14	00 903 109 0	Zylinderschraube	Allen screw	Vis tête cylindrique		x	x					M 10 X 35
15	00 232 662 2	Hochdruckverteilerblock	High pressure hydraulic modulation block	Collecteur à haute pression		x	x					
16	00 302 473 1	Drucksensor	Pressure sensor	Senseur de pression		x	x					0 - 500 Bar
	00 919 124 0	Dichtring für Drucksensoren	Gasket ring	Joint		x	x					
17	00 909 910 1	Sperrkantscheibe	Detent edged washer	Disque à bord d'arrêt		x	x					SKM 12
18	00 900 653 0	6kt-Schraube	Hex head bolt	Boulon tête hex		x	x					M 12 X 20
19	00 919 784 0	Hochdruckschlauchleitung	High pressure hose line	Conduite de tuyau haute pression		x	x					Lg.= 930
20	00 903 143 1	Zylinderschraube	Allen screw	Vis tête cylindrique		x	x					M 12 X 45 10.9
21	00 920 861 1	SAE-Flanschhälfte -2 Hälften	SAE-flange section -2 halves	Demi-bride SAE -2 moitiés		x	x					1"
22	00 937 558 0	O-Ring	O-ring	Joint torique		x	x					32,92 X 3,53
23	00 231 938 2	Hd-Ventilblock	Hp-ganged valve	Hp appareils appareils accoupl		x	x					
	00 919 161 0	Dichtungssatz	Sealing set	Jeu de joints		x	x					
24	00 919 773 1	Hochdruckschlauchleitung	High pressure hose line	Conduite de tuyau haute pression		x	x					Lg.= 540
25	00 919 767 0	Hochdruckschlauchleitung	High pressure hose line	Conduite de tuyau haute pression		x	x					Lg.= 1590
26	00 900 312 0	Zylinderschraube	Allen screw	Vis tête cylindrique		x	x					7/16" X 1 3/4"
27	00 919 904 0	Stutzen	Lug	Tubulure		x	x					S 30
28	00 919 902 0	SAE-Aussengewindeflansch	SAE extern.screw thread flange	SAE filet exterieur collerette		x	x					
29	00 919 903 0	Flanschadapter	Flange adapter	Adapteur de collerette		x	x					
30	00 903 003 1	Zylinderschraube	Allen screw	Vis tête cylindrique		x	x					M 10 X 120
31	00 909 909 1	Sperrkantscheibe	Detent edged washer	Disque à bord d'arrêt		x	x					SKM 10
32	00 925 125 1	Deckplatte	Cover plate	Plaque de recouvrement		x	x					
33	00 925 154 1	Rohrschelle -2 Hälften	Tube clamp -2 halves	Bride -2 moitiés		x	x					
35	00 919 783 1	Einschraubstutzen	Male connector	Raccord filet		x	x					M 36 X 2 / M 33 X 2
36	00 900 653 0	6kt-Schraube	Hex head bolt	Boulon tête hex		x	x					M 12 X 20
37	00 919 118 0	Riffelbolzen	Wheel pin	Boulon de fix.de roue		x	x					M 22 X 1,5 X 80

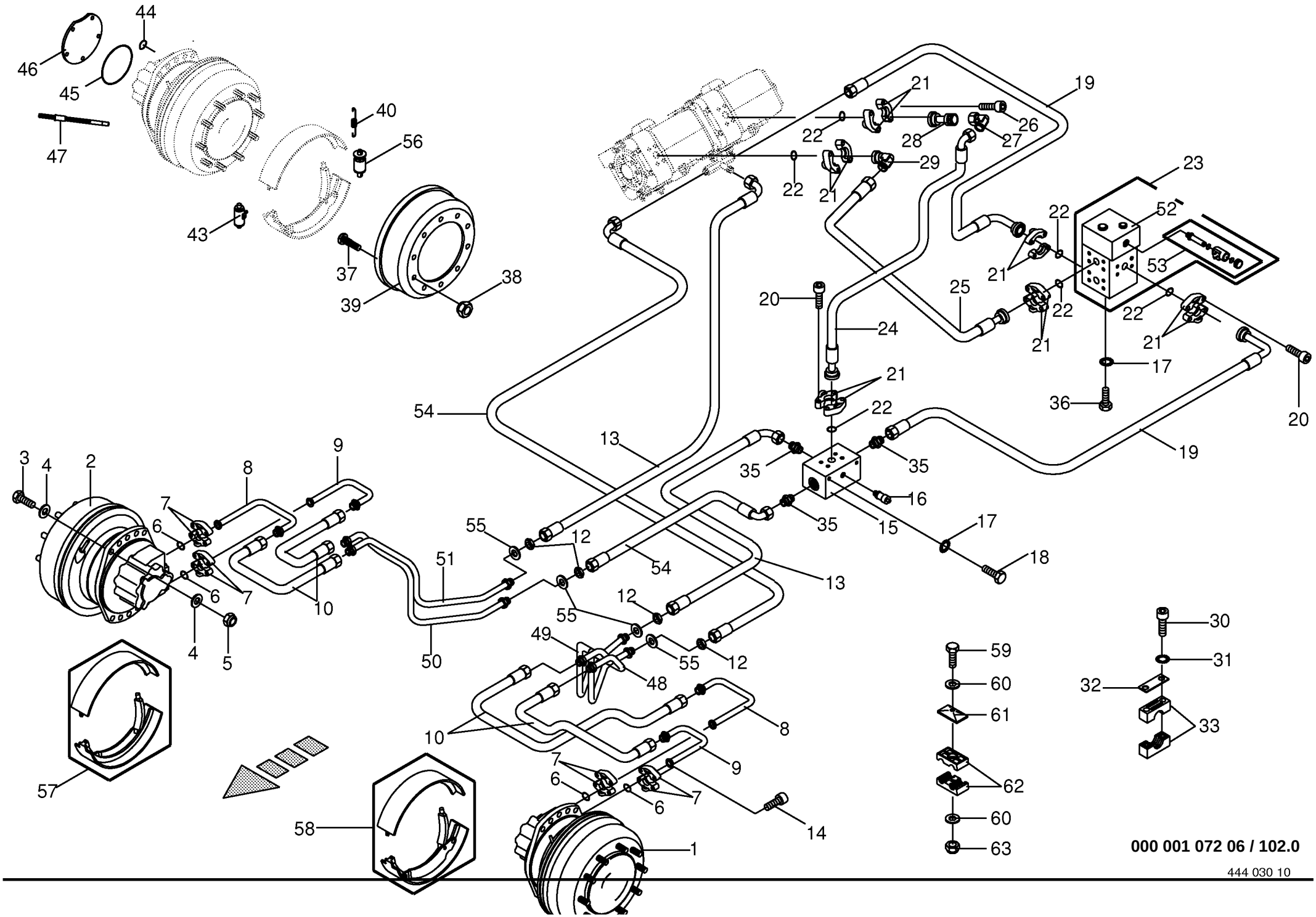

000 001 072 06 / 102.0

444 030 10

Fahrhydraulik / Radmotoren - vorne Hydr.ground drive / Cam lobe mot.- front Propuls.hydr. / Moteur de roue - avant					733401 -	CV	CRI					000 001 072 06 444 030 10 102.0
Pos.	ID-Nr.	Benennung	Description	Description	Masch.-Nr-							Bemerkung/Remarks/Remarque
38	00 910 220 0	Radmutter	Nut	Ecrou de roue		x	x					A 22 X 1,5
39	00 919 060 0	Bremstrommel	Brake drum	Moyeu tambour		x	x					MS 50/18
40	00 919 061 0	Federnsatz	Spring set	Ensemble de ressort		x	x					Ms 50/18
43	00 919 058 0	Radzylinder	Wheel brake cylinder	Cylindre de frein de roue		x	x					Ms 18 / 50
44	00 937 574 0	O-Ring	O-ring	Joint torique		x	x					37,82 X 1,78
45	00 937 573 0	O-Ring	O-ring	Joint torique		x	x					145,73 X 2,62
46	00 919 051 0	Abschlußdeckel	Cover	Couvercle		x	x					MS 11 / MS 18
47	00 919 059 0	Bremsseil	Brake cable	Câble de frein		x	x					Ms 50/18
48	00 233 325 1	Lötanschluss -"R"	Soldered joint -"R"	Borne à souder -"R"		x	x					
49	00 233 324 0	Lötanschluss	Soldered joint	Borne à souder		x	x					
50	00 233 352 1	Lötanschluss	Soldered joint	Borne à souder		x	x					
51	00 233 351 0	Lötanschluss -"R"	Soldered joint -"R"	Borne à souder -"R"		x	x					
52	00 233 451 0	Kopf-Spülventil	Head rinse valve	Tête rincage valve		x	x					
53	00 938 728 0	Steuerhub Magnet	parallel flow magnet	equicourant aimant		x	x					12V
54	00 920 086 0	Hochdruckschlauchleitung	High pressure hose line	Conduite de tuyau haute pression		x	x					Lg.= 670
55	00 910 334 0	Scheibe	Washer	Rondelle		x	x					36 X 60 X 5
56	00 940 543 0	Autom. Nachsteller	Autom. adjuster	Ajusteur autom.		x	x					
57	27 000 971 0	Bremsbacken -kpl.	Brake shoe -cpl.	Machoire de frein -cpl.		x	x					
58	27 000 929 0	Bremsbacken -kpl.	Brake shoe -cpl.	Machoire de frein -cpl.		x	x					
59	00 901 423 0	6kt-Schraube	Hex head bolt	Boulon tête hex		x	x					M 8 X 50
60	00 910 413 0	Scheibe	Washer	Rondelle		x	x					8,4 X 17 X 1,6
61	00 925 134 0	Deckplatte	Cover plate	Plaque de recouvrement		x	x					
62	00 925 155 0	Schelle -2 Hälften	Clamp -2 halves	Collier de serrage -2 moitiés		x	x					Bo.= 18
63	00 908 706 0	Sicherungsmutter	Locknut	Écrou hex		x	x					M 8

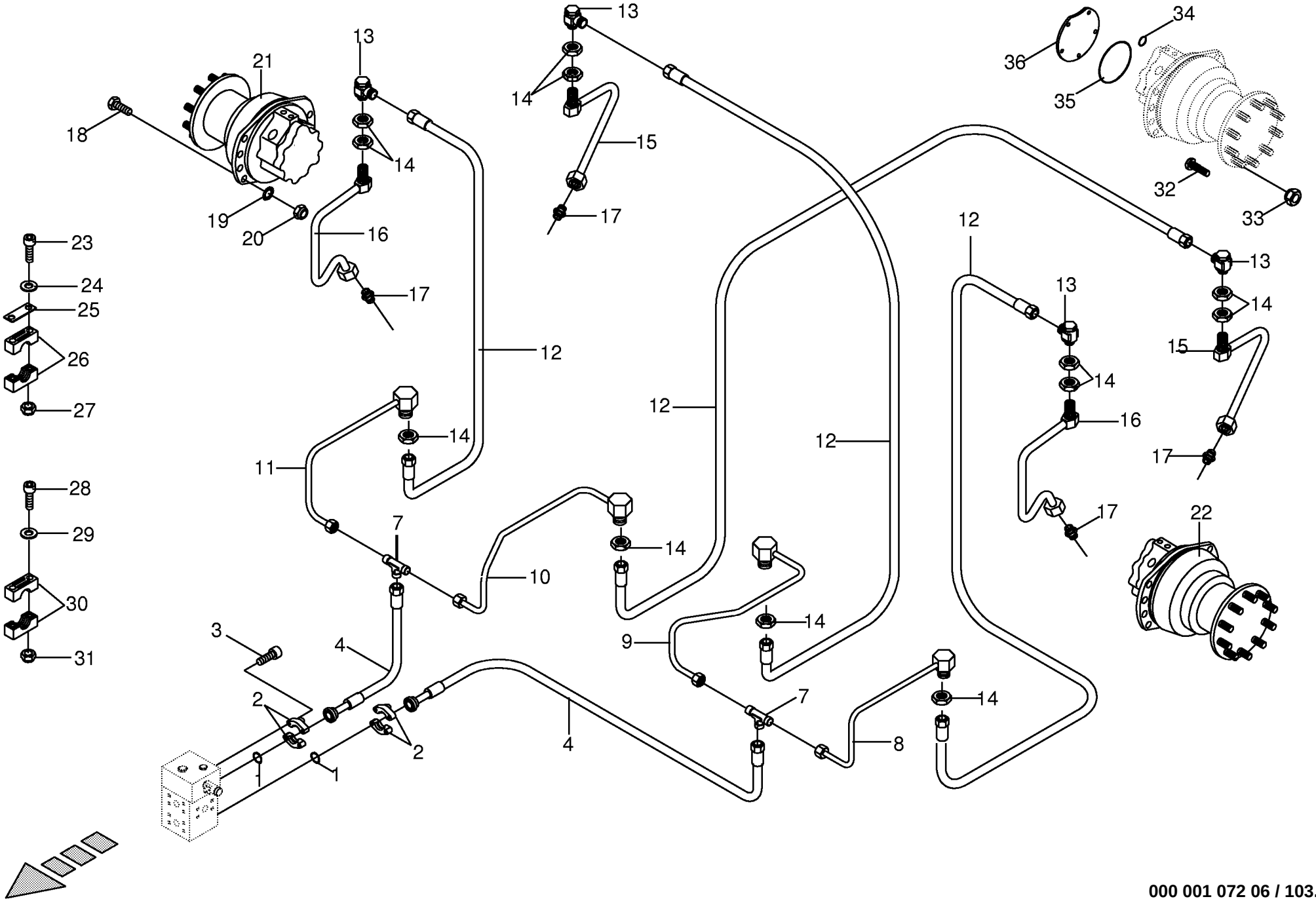

000 001 072 06 / 103.0

444 031 3

Fahrhydraulik / Radmotoren - hinten
Hydr.ground drive / Cam lobe mot.- back
Propuls.hydr. / Moteur de roue - arrière

733401 -

000 001 072 06

444 031 3 **103.0**

Pos.	ID-Nr.	Benennung	Description	Description	Masch.-Nr-	CV	CRI					Bemerkung/Remarks/Remarque
1	00 937 558 0	O-Ring	O-ring	Joint torique		x	x					32,92 X 3,53
2	00 920 861 1	SAE-Flanschhälfte -2 Hälften	SAE-flange section -2 halves	Demi-bride SAE -2 moitiés		x	x					1"
3	00 903 143 1	Zylinderschraube	Allen screw	Vis tête cylindrique		x	x					M 12 X 45 10.9
4	00 919 769 1	Hochdruckschlauchleitung	High pressure hose line	Conduite de tuyau haute pression		x	x					lg.= 1400
7	00 920 839 0	T-Reduzierung	T-reduction	T-reduction		x	x					M 30 X 2/36 X 2/30 X 2
8	00 232 948 0	Lötverteiler	Tag block	Barette à cosses		x	x					
9	00 232 950 0	Lötverteiler	Tag block	Barette à cosses		x	x					
10	00 232 949 0	Lötverteiler	Tag block	Barette à cosses		x	x					
11	00 232 951 0	Lötverteiler	Tag block	Barette à cosses		x	x					
12	00 920 014 1	Hochdruckschlauchleitung	High pressure hose line	Conduite de tuyau haute pression		x	x					Lg.= 890
13	00 920 843 2	Einschraub-Drehverschraubung	Threaded union	Raccord fileté		x	x					P-DGWEV 16 SM WD
	00 919 732 0	Dichtungssatz	Sealing set	Jeu de joints		x	x					
14	00 908 501 0	6kt-Mutter	Hex nut	Écrou hex		x	x					M 30 X 2,0
15	00 229 777 1	Lötverschraubung	Brazed union	Fermeture soudée		x	x					M 36 X 2
16	00 229 776 1	Lötverschraubung	Brazed union	Fermeture soudée		x	x					M 36 X 2
17	00 920 816 1	Einschraubstutzen	Male connector	Raccord filet		x	x					S 20 ME27 X 2
18	00 901 504 0	6kt-Schraube	Hex head bolt	Boulon tête hex		x	x					M 20 X 65
19	00 909 913 1	Sperrkantscheibe	Detent edged washer	Disque à bord d'arrêt		x	x					SKM 20
20	00 908 721 0	Sicherungsmutter	Locknut	Écrou hex		x	x					M 20
21	00 231 553 0	Radmotor -rechts, kpl.	Wheel motor -right, cpl.	Moteur de roue -droite, cpl.		x	x					419 ccm
22	00 231 554 0	Radmotor -links, kpl.	Wheel motor -left, cpl.	Moteur de roue -gauche, cpl.		x	x					419 ccm
23	00 901 439 1	6kt-Schraube	Hex head bolt	Boulon tête hex		x	x					M 10 X 90
24	00 910 414 0	Scheibe	Washer	Rondelle		x	x					10,5 X 21 X 2
25	00 925 125 1	Deckplatte	Cover plate	Plaque de recouvrement		x	x					
26	00 925 153 1	Rohrschelle -2 Hälften	Tube clamp -2 halves	Bride -2 moitiés		x	x					Bo.= 40
27	00 908 758 0	Sicherungsmutter	Locknut	Écrou hex		x	x					M 10
28	00 903 051 2	Zylinderschraube	Allen screw	Vis tête cylindrique		x	x					M 6 X 50
29	00 910 411 1	Scheibe	Washer	Rondelle		x	x					6,4 X 12,5 X 1,6
30	00 925 147 0	Schelle -2 Hälften	Clamp -2 halves	Collier de serrage -2 moitiés		x	x					Bo.= 20
31	00 908 704 1	Sicherungsmutter	Locknut	Écrou hex		x	x					M 6
32	00 940 162 0	Riffelbolzen -1 Satz = 10 Stück	Wheel pin -1 Set = 10 pieces	Boulon de fix.de roue -1 Bloc = 10 pièces		x	x					M 22 X 1,5 X 65
33	00 910 220 0	Radmutter	Nut	Ecrou de roue		x	x					A 22 X 1,5
34	00 937 574 0	O-Ring	O-ring	Joint torique		x	x					37,82 X 1,78
35	00 937 573 0	O-Ring	O-ring	Joint torique		x	x					145,73 X 2,62
36	00 919 051 0	Abschlußdeckel	Cover	Couvercle		x	x					MS 11 / MS 18

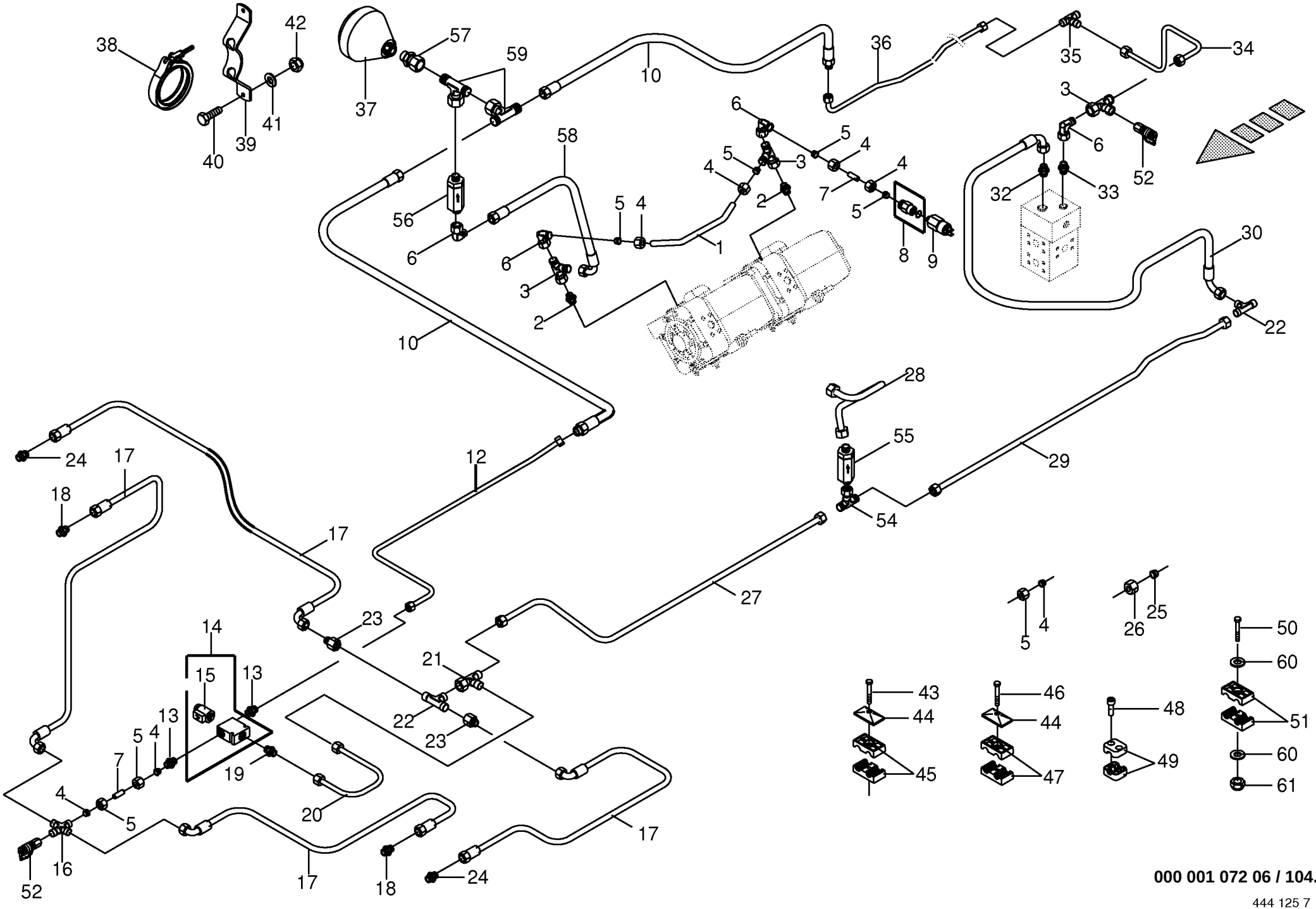

000 001 072 06 / 104.0

444 125 7

Fahrhydraulik - Steuerölleitung vorne
Hydr.ground drive/pressure oil line
Propuls.hydr./tuyaut.huile sous pression

733401 -

000 001 072 06

444 125 7 **104.0**

Pos.	ID-Nr.	Benennung	Description	Description	Masch.-Nr-	CV	CRI					Bemerkung/Remarks/Remarque
1	00 232 757 1	Hydraulikleitung	Hydraulic line	Ligne hydraulique		x	x					12 X 1,5
2	00 920 895 1	Einschraubstutzen	Male connector	Raccord filet		x	x					L 12- 7/8" -14 UNF
3	00 921 079 1	L-Stutzen	Adjustable L connection	Raccord L reglable		x	x					L 12
4	00 921 206 0	Überwurfmutter	Nozzle disc cap	Écrou de buse-pastille		x	x					AL 12
5	00 921 046 1	Schneidring	Cutting ring	Baque coupante		x	x					L 12
6	00 921 067 1	Stutzen	Lug	Tubulure		x	x					M 18 X 1,5
7	00 230 741 0	Hydraulikleitung	Hydraulic line	Ligne hydraulique		x	x					12 X 1,5
8	00 919 955 0	Aufschraubverschraubung	Connector	Coude		x	x					L 12 R 1/4"
9	00 302 189 1	Druckschalter	Pressure switch	Interrupteur à pression		x	x					G 1/4"
12	00 233 590 0	Hydraulikleitung -inkl. Überwurfmutter, Schneidring	Hydraulic line -incl. nozzle disc cap, cutting ring	Ligne hydraulique -incl. écrou de buse-pastille, baque coupante		x	x					12 X 1,5
13	00 919 918 1	Einschraubstutzen	Male connector	Raccord filet		x	x					M 18 X 1,5 / E R3/8"
14	00 919 034 0	3/2-Wegeventilblock	3/2-Diverter vave bloc	3/2-Bloc valves multi-voies		x	x					12V
15	00 919 028 0	3/2 Wegeventil	3/2 directional control valve	Valve 3/2 avec accumul. d'pres		x	x					12V
	00 919 070 0	Magnetspule	Solenoid coil	Bobine d'electro-aimant		x	x					12 V
16	00 921 094 1	Stutzen	Lug	Tubulure		x	x					L 12
17	00 921 004 1	Hochdruckschlauchleitung	High pressure hose line	Conduite de tuyau haute pression		x	x					Lg.= 1600
18	00 921 060 2	Einschraubstutzen	Male connector	Raccord filet		x	x					L 12 MB
19	00 919 761 1	Einschraubstutzen	Male connector	Raccord filet		x	x					L 15 - R 3/8"
20	00 233 240 0	Hydraulikleitung -inkl. Überwurfmutter, Schneidring	Hydraulic line -incl. nozzle disc cap, cutting ring	Ligne hydraulique -incl. écrou de buse-pastille, baque coupante		x	x					15 X 1,5
21	00 921 075 0	L-Stutzen	Adjustable L connection	Raccord L reglable		x	x					L 15
22	00 921 073 1	T-Verbindungsstutzen	T-connector	T-raccord		x	x					L 15
23	00 921 160 1	Reduzier-Verschraubung	Reducer fitting	Réduction		x	x					KOR 15 / 12 - PL
24	00 919 785 1	Einschraubstutzen	Male connector	Raccord filet		x	x					M 22 X 1,5 / M 18 X 1,5
25	00 921 047 1	Schneidring	Cutting ring	Baque coupante		x	x					L 15
26	00 921 043 0	Überwurfmutter	Nozzle disc cap	Écrou de buse-pastille		x	x					AL 15
27	00 233 584 0	Hydraulikleitung -inkl. Überwurfmutter, Schneidring	Hydraulic line -incl. nozzle disc cap, cutting ring	Ligne hydraulique -incl. écrou de buse-pastille, baque coupante		x	x					15 X 1,5
28	00 233 721 0	Hydraulikleitung -inkl. Überwurfmutter, Schneidring	Hydraulic line -incl. nozzle disc cap, cutting ring	Ligne hydraulique -incl. écrou de buse-pastille, baque coupante		x	x					15 X 1,5
29	00 233 586 0	Hydraulikleitung -inkl. Überwurfmutter, Schneidring	Hydraulic line -incl. nozzle disc cap, cutting ring	Ligne hydraulique -incl. écrou de buse-pastille, baque coupante		x	x					15 X 1,5
30	00 920 982 2	Hochdruckschlauch	High pressure hose	Flexible		x	x					Lg.= 485
32	00 920 911 1	Einschraubstutzen	Male connector	Raccord filet		x	x					L 15
33	00 920 901 1	Einschraubstutzen	Male connector	Raccord filet		x	x					M 18 X 1,5
34	00 233 247 0	Hydraulikleitung -inkl. Überwurfmutter, Schneidring	Hydraulic line -incl. nozzle disc cap, cutting ring	Ligne hydraulique -incl. écrou de buse-pastille, baque coupante		x	x					12 X 1,5

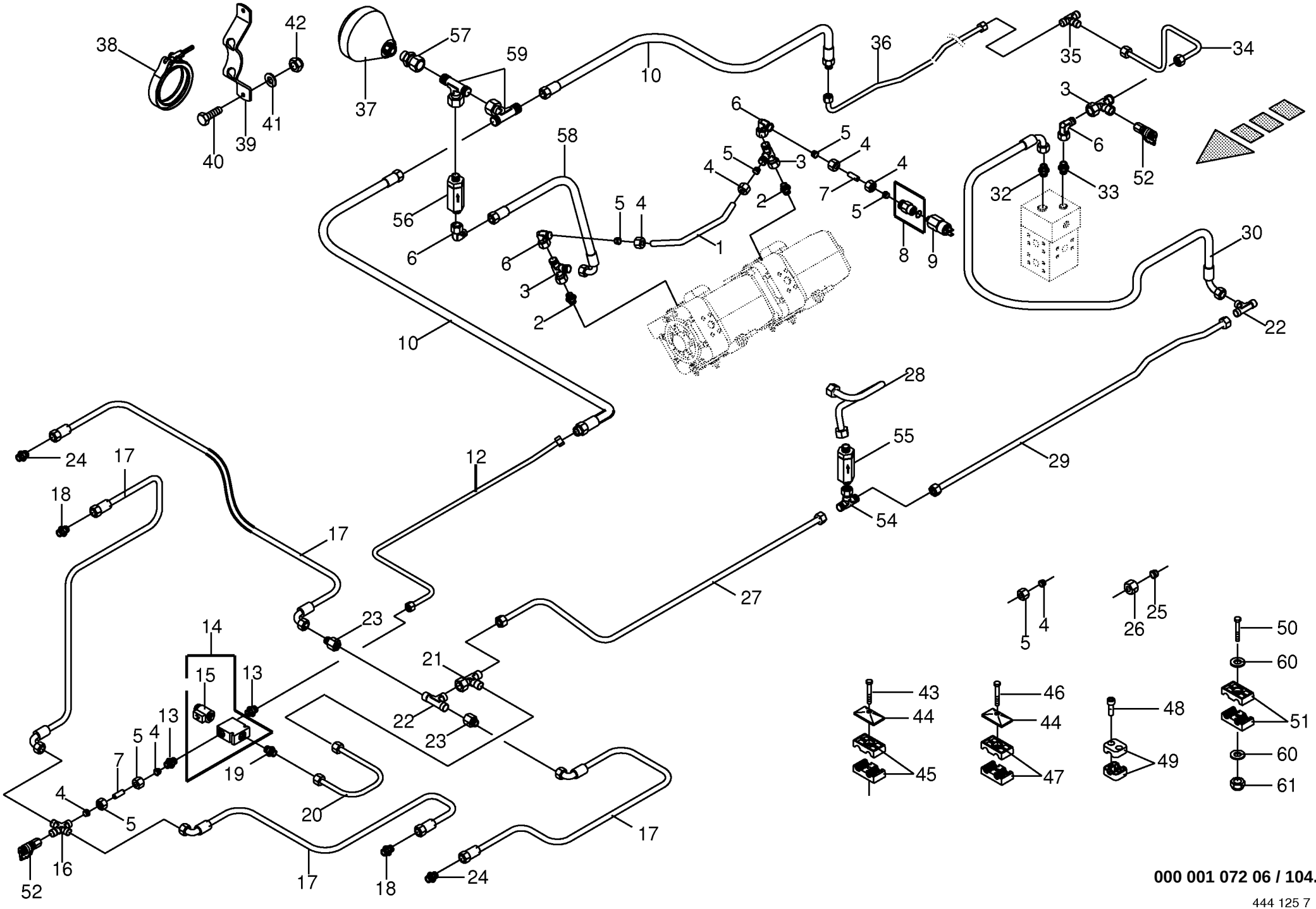

000 001 072 06 / 104.0

444 125 7

Fahrhydraulik - Steuerölleitung vorne
Hydr.ground drive/pressure oil line
Propuls.hydr./tuyaut.huile sous pression

733401 -

000 001 072 06

444 125 7 **104.0**

Pos.	ID-Nr.	Benennung	Description	Description	Masch.-Nr-	CV	CRI					Bemerkung/Remarks/Remarque
35	00 921 071 1	T-Stutzen	T connector	Raccord T reglable		x	x					L 12
36	00 233 589 0	Hydraulikleitung -inkl. Überwurfmutter, Schneidring	Hydraulic line -incl. nozzle disc cap, cutting ring	Ligne hydraulique -incl. écrou de buse-pastille, baque coupante		x	x					12 X 1,5
37	00 919 607 0	Druckspeicher	Pressure accumulator	Accumulateur de pression		x	x					M 18 X 1,5
38	00 924 030 0	Gelenkbolzen-Schlauchschelle	Joint bolt-hose clamp	Boulon-collier de serrage		x	x					122-130
39	00 231 209 0	Speicherhalter	Accumulator support	Support de l'accumulateur		x	x					
40	00 900 638 0	6kt-Schraube	Hex head bolt	Boulon tête hex		x	x					M 10 X 35
41	00 910 414 0	Scheibe	Washer	Rondelle		x	x					10,5 X 21 X 2
43	00 901 423 0	6kt-Schraube	Hex head bolt	Boulon tête hex		x	x					M 8 X 50
	00 901 613 1	6kt-Schraube	Hex head bolt	Boulon tête hex		x	x					M 8 X 40
44	00 925 135 0	Deckplatte	Cover plate	Plaque de recouvrement		x	x					
45	00 925 105 0	Schelle -2 Hälften	Clamp -2 halves	Collier de serrage -2 moitiés		x	x					Bo.= 12/12
46	00 901 048 1	6kt-Schraube	Hex head bolt	Boulon tête hex		x	x					M 8 X 65
47	00 925 146 0	Schelle -2 Hälften	Clamp -2 halves	Collier de serrage -2 moitiés		x	x					Bo.= 15/12
48	00 903 048 0	Zylinderschraube	Allen screw	Vis tête cylindrique		x	x					M 6 X 30
49	00 925 101 1	Schelle -2 Hälften	Clamp -2 halves	Collier de serrage -2 moitiés		x	x					Bo.= 14
	00 925 148 0	Schelle -2 Hälften	Clamp -2 halves	Collier de serrage -2 moitiés		x	x					Bo.= 12
50	00 901 423 0	6kt-Schraube	Hex head bolt	Boulon tête hex		x	x					M 8 X 50
51	00 925 155 0	Schelle -2 Hälften	Clamp -2 halves	Collier de serrage -2 moitiés		x	x					Bo.= 18
52	00 920 868 0	Mini-Meßanschluß	Connector f.mini-test equipm.	Raccord instr.mesureur mini		x	x					M 16 X 2
53	00 937 717 1	Dichtring	Gasket ring	Bague d'étanchéité		x	x					A 14 X 20 X 1,5
54	00 920 950 0	T-Stutzen	T connector	Raccord T reglable		x	x					L 15
55	00 919 169 0	Hochdruckfilter	High pressure filter	Filtre haute pression		x	x					M 22 X 1,5
56	00 940 092 0	Hochdruckfilter	High pressure filter	Filtre haute pression		x	x					M 18 X 1,5
57	00 921 093 1	Einschraubstutzen	Male connector	Raccord filet		x	x					M 18 X 1,5
58	00 920 972 0	Hochdruckschlauch	High pressure hose	Flexible		x	x					Lg.= 500
59	00 921 077 1	T-Stutzen	T connector	Raccord T reglable		x	x					M 18 X 1,5
60	00 910 413 0	Scheibe	Washer	Rondelle		x	x					8,4 X 17 X 1,6
61	00 908 706 0	Sicherungsmutter	Locknut	Écrou hex		x	x					M 8

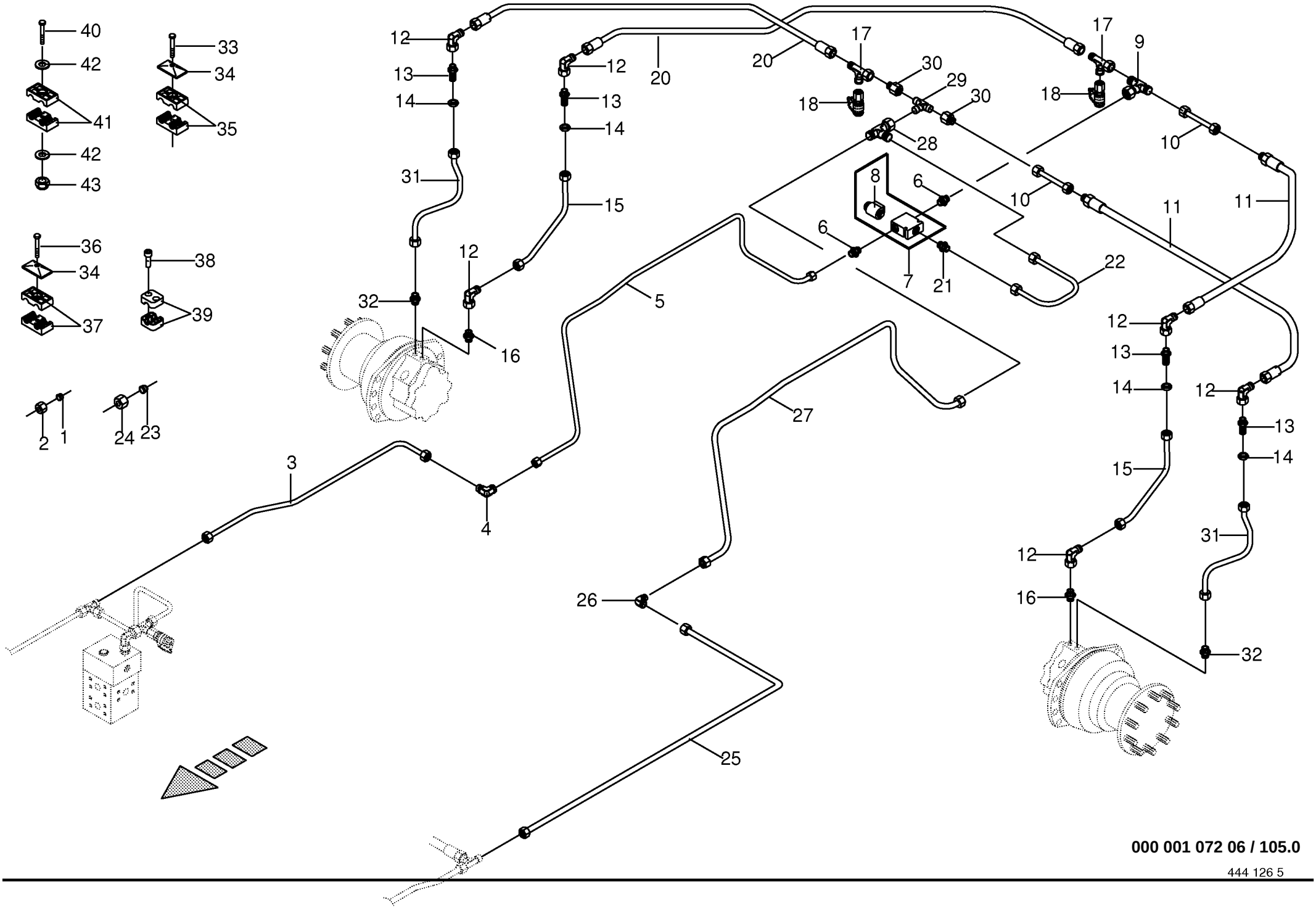

000 001 072 06 / 105.0

Fahrhydraulik - Steuerölleitung hinten
Hydr.ground drive/pressure oil line
Propuls.hydr./tuyaut.huile sous pression

733401 -

000 001 072 06

444 126 5 **105.0**

Pos.	ID-Nr.	Benennung	Description	Description	Masch.-Nr-	CV	CRI					Bemerkung/Remarks/Remarque
1	00 921 046 1	Schneidring	Cutting ring	Baque coupante		x	x					L 12
2	00 921 206 0	Überwurfmutter	Nozzle disc cap	Écrou de buse-pastille		x	x					AL 12
3	00 233 244 0	Hydraulikleitung -inkl. Überwurfmutter, Schneidring	Hydraulic line -incl. nozzle disc cap, cutting ring	Ligne hydraulique -incl. écrou de buse-pastille, baque coupante		x	x					12 X 1,5
4	00 921 066 1	Winkel-Verbindungsstutzen	L-connector	L-coude		x	x					L 12
5	00 233 588 0	Hydraulikleitung -inkl. Überwurfmutter, Schneidring	Hydraulic line -incl. nozzle disc cap, cutting ring	Ligne hydraulique -incl. écrou de buse-pastille, baque coupante		x	x					12 X 1,5
6	00 919 918 1	Einschraubstutzen	Male connector	Raccord filet		x	x					M 18 X 1,5 / E R3/8"
7	00 919 034 0	3/2-Wegeventilblock	3/2-Diverter vave bloc	3/2-Bloc valves multi-voies		x	x					12V
8	00 919 028 0	3/2 Wegeventil	3/2 directional control valve	Valve 3/2 avec accumul. d'pres		x	x					12V
	00 919 070 0	Magnetspule	Solenoid coil	Bobine d'electro-aimant		x	x					12 V
9	00 921 077 1	T-Stutzen	T connector	Raccord T reglable		x	x					M 18 X 1,5
10	00 233 248 0	Hydraulikleitung -inkl. Überwurfmutter, Schneidring	Hydraulic line -incl. nozzle disc cap, cutting ring	Ligne hydraulique -incl. écrou de buse-pastille, baque coupante		x	x					15 X 1,5
11	00 921 028 1	Hochdruckschlauchleitung	High pressure hose line	Conduite de tuyau haute pression		x	x					Lg.= 1000
12	00 921 067 1	Stutzen	Lug	Tubulure		x	x					M 18 X 1,5
13	00 921 087 1	Gerade-Schottstutzen	Straight 2-way connector	Coupleur droit deux raccords		x	x					M 18 X 1,5
14	00 908 524 2	6kt-Mutter	Hex nut	Écrou hex		x	x					M 18 X 1,5
15	00 230 729 0	Hydraulikleitung -inkl. Überwurfmutter, Schneidring	Hydraulic line -incl. nozzle disc cap, cutting ring	Ligne hydraulique -incl. écrou de buse-pastille, baque coupante		x	x					12 X 1,5
16	00 921 060 2	Einschraubstutzen	Male connector	Raccord filet		x	x					L 12 MB
17	00 921 079 1	L-Stutzen	Adjustable L connection	Raccord L reglable		x	x					L 12
18	00 920 868 0	Mini-Meßanschluß	Connector f.mini-test equipm.	Raccord instr.mesureur mini		x	x					M 16 X 2
20	00 921 016 1	Hochdruckschlauchleitung	High pressure hose line	Conduite de tuyau haute pression		x	x					Lg.= 1050
21	00 919 761 1	Einschraubstutzen	Male connector	Raccord filet		x	x					L 15 - R 3/8"
22	00 233 240 0	Hydraulikleitung -inkl. Überwurfmutter, Schneidring	Hydraulic line -incl. nozzle disc cap, cutting ring	Ligne hydraulique -incl. écrou de buse-pastille, baque coupante		x	x					15 X 1,5
23	00 921 047 1	Schneidring	Cutting ring	Baque coupante		x	x					L 15
24	00 921 043 0	Überwurfmutter	Nozzle disc cap	Écrou de buse-pastille		x	x					AL 15
25	00 233 241 0	Hydraulikleitung -inkl. Überwurfmutter, Schneidring	Hydraulic line -incl. nozzle disc cap, cutting ring	Ligne hydraulique -incl. écrou de buse-pastille, baque coupante		x	x					15 X 1,5
26	00 921 088 1	Winkel-Verbindungsstutzen	L-connector	L-coude		x	x					L= 15
27	00 233 587 0	Hydraulikleitung -inkl. Überwurfmutter, Schneidring	Hydraulic line -incl. nozzle disc cap, cutting ring	Ligne hydraulique -incl. écrou de buse-pastille, baque coupante		x	x					15 X 1,5
28	00 921 075 0	L-Stutzen	Adjustable L connection	Raccord L reglable		x	x					L 15
29	00 921 073 1	T-Verbindungsstutzen	T-connector	T-raccord		x	x					L 15
30	00 921 160 1	Reduzier-Verschraubung	Reducer fitting	Réduction		x	x					KOR 15 / 12 - PL

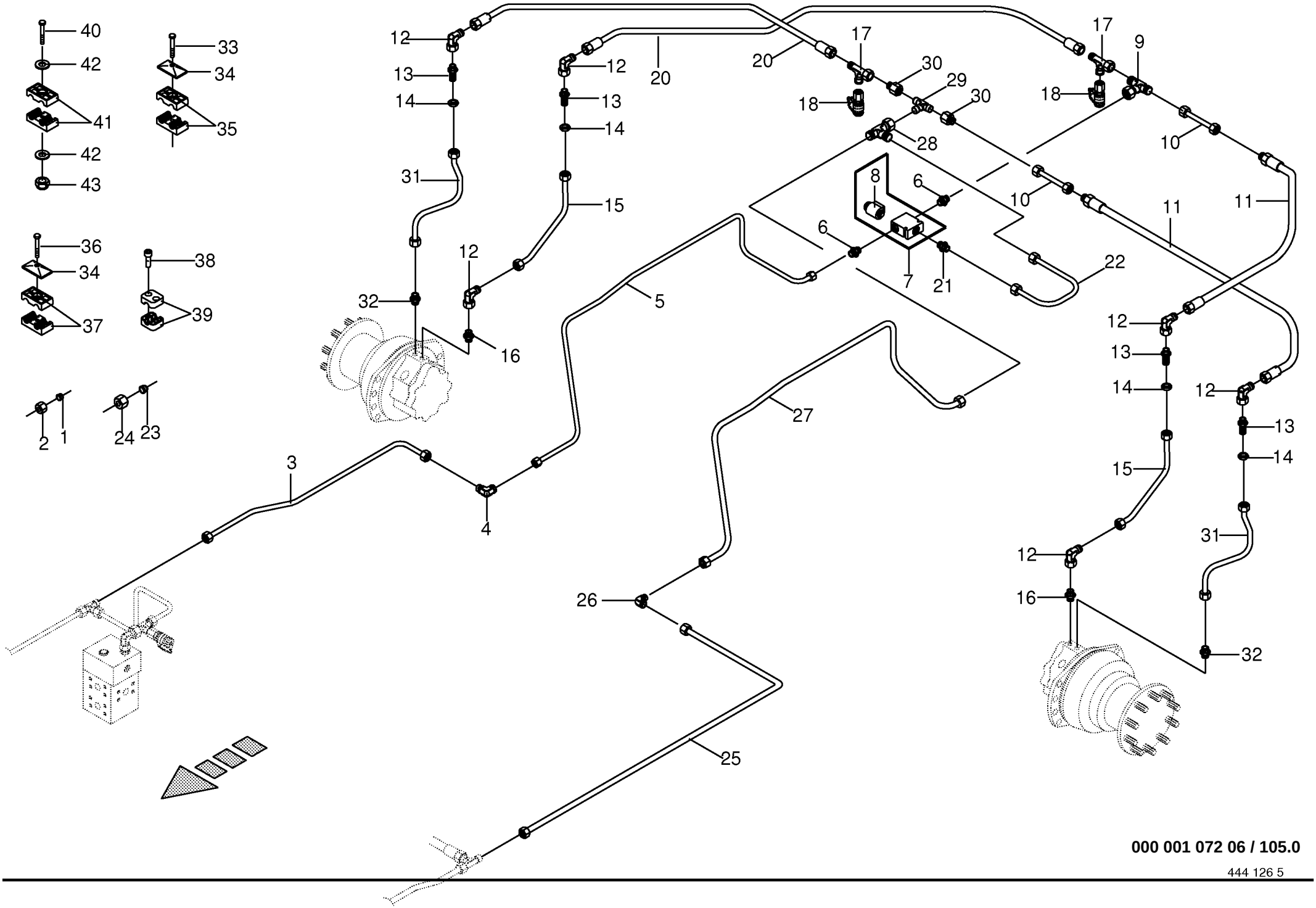

000 001 072 06 / 105.0

Fahrhydraulik - Steuerölleitung hinten
Hydr.ground drive/pressure oil line
Propuls.hydr./tuyaut.huile sous pression

733401 -

000 001 072 06

444 126 5 **105.0**

Pos.	ID-Nr.	Benennung	Description	Description	Masch.-Nr-	CV	CRI					Bemerkung/Remarks/Remarque
31	00 230 728 0	Hydraulikleitung -inkl. Überwurfmutter, Schneidring	Hydraulic line -incl. nozzle disc cap, cutting ring	Ligne hydraulique -incl. écrou de buse-pastille, baque coupante		x	x					12 X 1,5
32	00 920 901 1	Einschraubstutzen	Male connector	Raccord filet		x	x					M 18 X 1,5
33	00 901 423 0	6kt-Schraube	Hex head bolt	Boulon tête hex		x	x					M 8 X 50
	00 901 613 1	6kt-Schraube	Hex head bolt	Boulon tête hex		x	x					M 8 X 40
34	00 925 135 0	Deckplatte	Cover plate	Plaque de recouvrement		x	x					
35	00 925 105 0	Schelle -2 Hälften	Clamp -2 halves	Collier de serrage -2 moitiés		x	x					Bo.= 12/12
36	00 901 048 1	6kt-Schraube	Hex head bolt	Boulon tête hex		x	x					M 8 X 65
37	00 925 146 0	Schelle -2 Hälften	Clamp -2 halves	Collier de serrage -2 moitiés		x	x					Bo.= 15/12
38	00 903 048 0	Zylinderschraube	Allen screw	Vis tête cylindrique		x	x					M 6 X 30
39	00 925 101 1	Schelle -2 Hälften	Clamp -2 halves	Collier de serrage -2 moitiés		x	x					Bo.= 14
	00 925 148 0	Schelle -2 Hälften	Clamp -2 halves	Collier de serrage -2 moitiés		x	x					Bo.= 12
40	00 901 423 0	6kt-Schraube	Hex head bolt	Boulon tête hex		x	x					M 8 X 50
41	00 925 155 0	Schelle -2 Hälften	Clamp -2 halves	Collier de serrage -2 moitiés		x	x					Bo.= 18
42	00 910 413 0	Scheibe	Washer	Rondelle		x	x					8,4 X 17 X 1,6
43	00 908 706 0	Sicherungsmutter	Locknut	Écrou hex		x	x					M 8

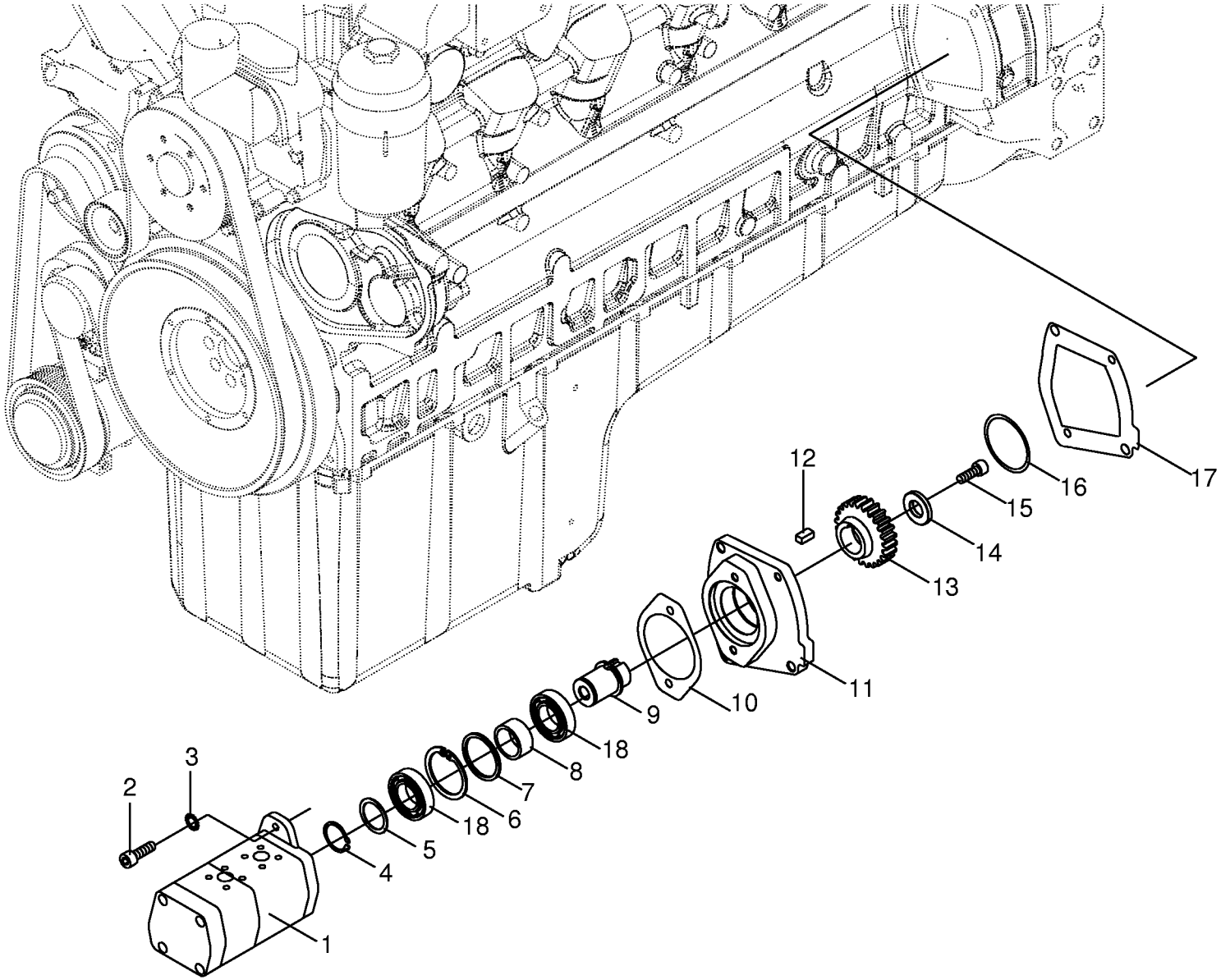
1
2
3
4
5
18
6
7
8
18
9
10
11
12
13
14
15
16
17

Arbeitshydraulik - Zahnradpumpe 2 fach Working hydraulics - Gear pump 2 x Sys.hydr.de fonct -Pompe à engrenages 2x					733401 -	CV	CRI					000 001 072 06 444 081 2 106.0
Pos.	ID-Nr.	Benennung	Description	Description	Masch.-Nr-							Bemerkung/Remarks/Remarque
1	00 233 529 0	Zahnradpumpe -Linksdrehsinn	Gear pump -left hand direction of rotation	Pompe à engrenages -sens de rotation en gauche		x	x					14/25 ccm/U
2	00 903 108 1	Zylinderschraube	Allen screw	Vis tête cylindrique		x	x					M 10 X 30
3	00 909 909 1	Sperrkantscheibe	Detent edged washer	Disque à bord d'arrêt		x	x					SKM 10
4	00 911 541 0	Sicherungsring	Circlip	Circlip		x	x					A 35 X 1,5
5	00 911 132 0	Passscheibe	Shim ring	Cale		x	x					35 X 45 X 0,3
	00 911 133 0	Passscheibe	Shim ring	Cale		x	x					35 X 45 X 0,5
	00 911 134 0	Passscheibe	Shim ring	Cale		x	x					35 X 45 X 1,0
6	00 911 668 0	Sicherungsring	Circlip	Circlip		x	x					72 X 2,5
7	00 910 910 0	Passscheibe	Shim ring	Cale		x	x					56 X 72 X 0,1
	00 910 912 0	Passscheibe	Shim ring	Cale		x	x					56 X 72 X 0,3
	00 910 913 0	Passscheibe	Shim ring	Cale		x	x					56 X 72 X 0,5
	00 910 914 0	Passscheibe	Shim ring	Cale		x	x					56 X 72 X 1,0
	00 910 915 0	Passscheibe	Shim ring	Cale		x	x					56 X 72 X 2,0
8	00 233 270 0	Distanzhülse	Spacer bushing	Douille entretoise		x	x					
9	00 233 419 2	Welle	Shaft	Arbre		x	x					Rd. 45 X 100
10	00 233 152 0	Dichtung	Gasket	Joint		x	x					
11	00 233 265 3	Flanschplatte	Flange plate	Plaque d'accouplement		x	x					
12	00 915 011 0	Passfeder	Fit-in key	Clavette		x	x					B 10 X 8 X 20
13	00 233 065 1	Zahnrad	Cogwheel	Roue dentée		x	x					
14	00 233 064 1	Scheibe	Washer	Rondelle		x	x					Rd. 40
15	00 903 046 1	Zylinderschraube	Allen screw	Vis tête cylindrique		x	x					M 20 X 30
16	00 937 618 0	O-Ring	O-ring	Joint torique		x	x					84 X 3
17	00 940 187 0	Dichtung	Gasket	Joint		x	x					
18	00 930 537 0	Rillenkugellager	Grooved ball bearing	Roulement à gorge		x	x					6207 2RS

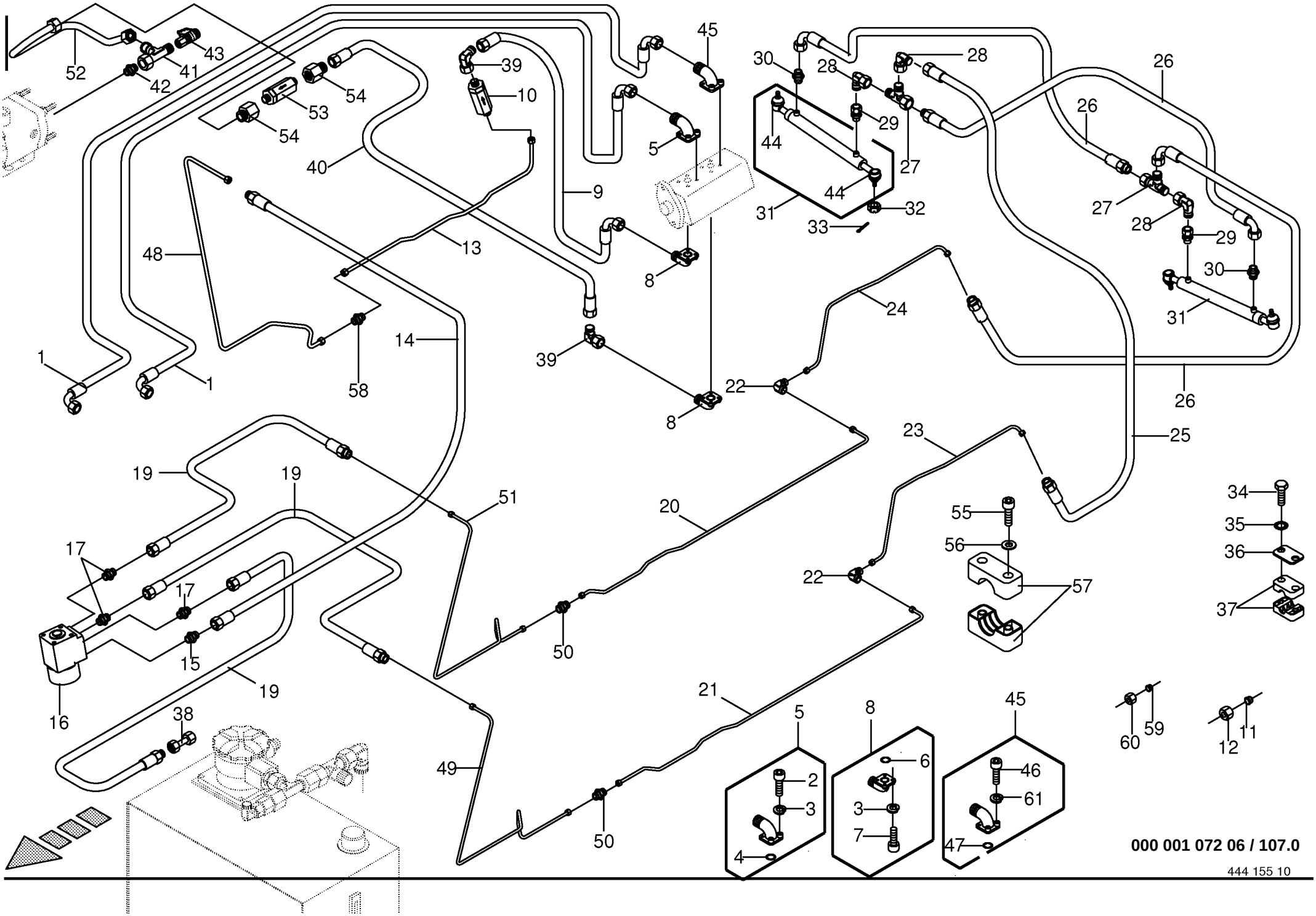
52
42
41
43
54
53
54
39
10
45
30
28
28
26
26
29
44
27
5
40
9
44
31
32
33
27
28
29
30
31
48
13
8
24
14
39
1
1
58
22
8
26
25
23
19
19
51
20
34
35
36
37
55
56
57
17
17
15
22
50
19
16
38
21
5
8
45
60
59
12
11
49
2
3
6
3
7
46
61
50
4
47
000 001 072 06 / 107.0
444 155 10

Arbeitshydraulik - Lenkleitung Working hydr. - hydr.line (steering) Syst.hydr.de fonct.-Tuyautr.hydr.(direct					733401 -	CV	CRI					000 001 072 06 444 155 10 107.0
Pos.	ID-Nr.	Benennung	Description	Description	Masch.-Nr-							Bemerkung/Remarks/Remarque
1	00 920 077 0	Hochdruckschlauchleitung	High pressure hose line	Conduite de tuyau haute pression		x	x					Lg.= 2300
2	00 903 045 1	Zylinderschraube	Allen screw	Vis tête cylindrique		x	x					M 6 X 20
	00 903 051 2	Zylinderschraube	Allen screw	Vis tête cylindrique		x	x					M 6 X 50
3	00 910 032 0	Federring	Spring washer	Rondelle elastique		x	x					B= 6
4	00 937 628 0	O-Ring	O-ring	Joint torique		x	x					26 X 2,5
5	00 919 757 0	Flanschverschraubung	Flange connection	Connexion de collerette		x	x					
6	00 937 629 0	O-Ring	O-ring	Joint torique		x	x					20 X 2,5
7	00 903 045 1	Zylinderschraube	Allen screw	Vis tête cylindrique		x	x					M 6 X 20
	00 903 048 0	Zylinderschraube	Allen screw	Vis tête cylindrique		x	x					M 6 X 30
8	00 919 756 0	Flanschverschraubung	Flange connection	Connexion de collerette		x	x					WF35LKL15
9	00 920 982 2	Hochdruckschlauch	High pressure hose	Flexible		x	x					Lg.= 485
10	00 919 169 0	Hochdruckfilter	High pressure filter	Filtre haute pression		x	x					M 22 X 1,5
11	00 921 047 1	Schneidring	Cutting ring	Baque coupante		x	x					L 15
12	00 921 043 0	Überwurfmutter	Nozzle disc cap	Écrou de buse-pastille		x	x					AL 15
13	00 233 591 0	Hydraulikleitung -inkl. Überwurfmutter, Schneidring	Hydraulic line -incl. nozzle disc cap, cutting ring	Ligne hydraulique -incl. écrou de buse-pastille, baque coupante		x	x					15 X 1,5
14	00 921 034 1	Hochdruckschlauch	High pressure hose	Flexible		x	x					Lg.= 1000
15	00 921 062 2	Einschraubstutzen	Male connector	Raccord filet		x	x					L 15 E R 1/2"
16	00 232 746 0	Lenkventil	Steering valve	Électro-vanne de diriger		x	x					
17	00 919 602 1	Einschraubstutzen	Male connector	Raccord filet		x	x					L 12 E R 1/2"
19	00 921 002 0	Hochdruckschlauch	High pressure hose	Flexible		x	x					Lg.= 1200
20	00 233 592 0	Hydraulikleitung -inkl. Überwurfmutter, Schneidring	Hydraulic line -incl. nozzle disc cap, cutting ring	Ligne hydraulique -incl. écrou de buse-pastille, baque coupante		x	x					12 X 1,5
21	00 233 593 0	Hydraulikleitung -inkl. Überwurfmutter, Schneidring	Hydraulic line -incl. nozzle disc cap, cutting ring	Ligne hydraulique -incl. écrou de buse-pastille, baque coupante		x	x					12 X 1,5
22	00 921 066 1	Winkel-Verbindungsstutzen	L-connector	L-coude		x	x					L 12
23	00 233 594 0	Hydraulikleitung -inkl. Überwurfmutter, Schneidring	Hydraulic line -incl. nozzle disc cap, cutting ring	Ligne hydraulique -incl. écrou de buse-pastille, baque coupante		x	x					12 X 1,5
24	00 233 595 0	Hydraulikleitung -inkl. Überwurfmutter, Schneidring	Hydraulic line -incl. nozzle disc cap, cutting ring	Ligne hydraulique -incl. écrou de buse-pastille, baque coupante		x	x					12 X 1,5
25	00 920 965 0	Hochdruckschlauchleitung	High pressure hose line	Conduite de tuyau haute pression		x	x					Lg.= 800
26	00 921 003 1	Hochdruckschlauchleitung	High pressure hose line	Conduite de tuyau haute pression		x	x					Lg.= 620
27	00 921 079 1	L-Stutzen	Adjustable L connection	Raccord L reglable		x	x					L 12
28	00 921 067 1	Stutzen	Lug	Tubulure		x	x					M 18 X 1,5
29	00 921 093 1	Einschraubstutzen	Male connector	Raccord filet		x	x					M 18 X 1,5
30	00 920 901 1	Einschraubstutzen	Male connector	Raccord filet		x	x					M 18 X 1,5
31	00 918 407 0	Hydraulikzylinder	Hydraulic cylinder	Vérin hydraulique		x	x					Dz 30/50 X 340/575
	00 918 738 0	Dichtungssatz	Sealing set	Jeu de joints		x	x					Dz 30/ 50

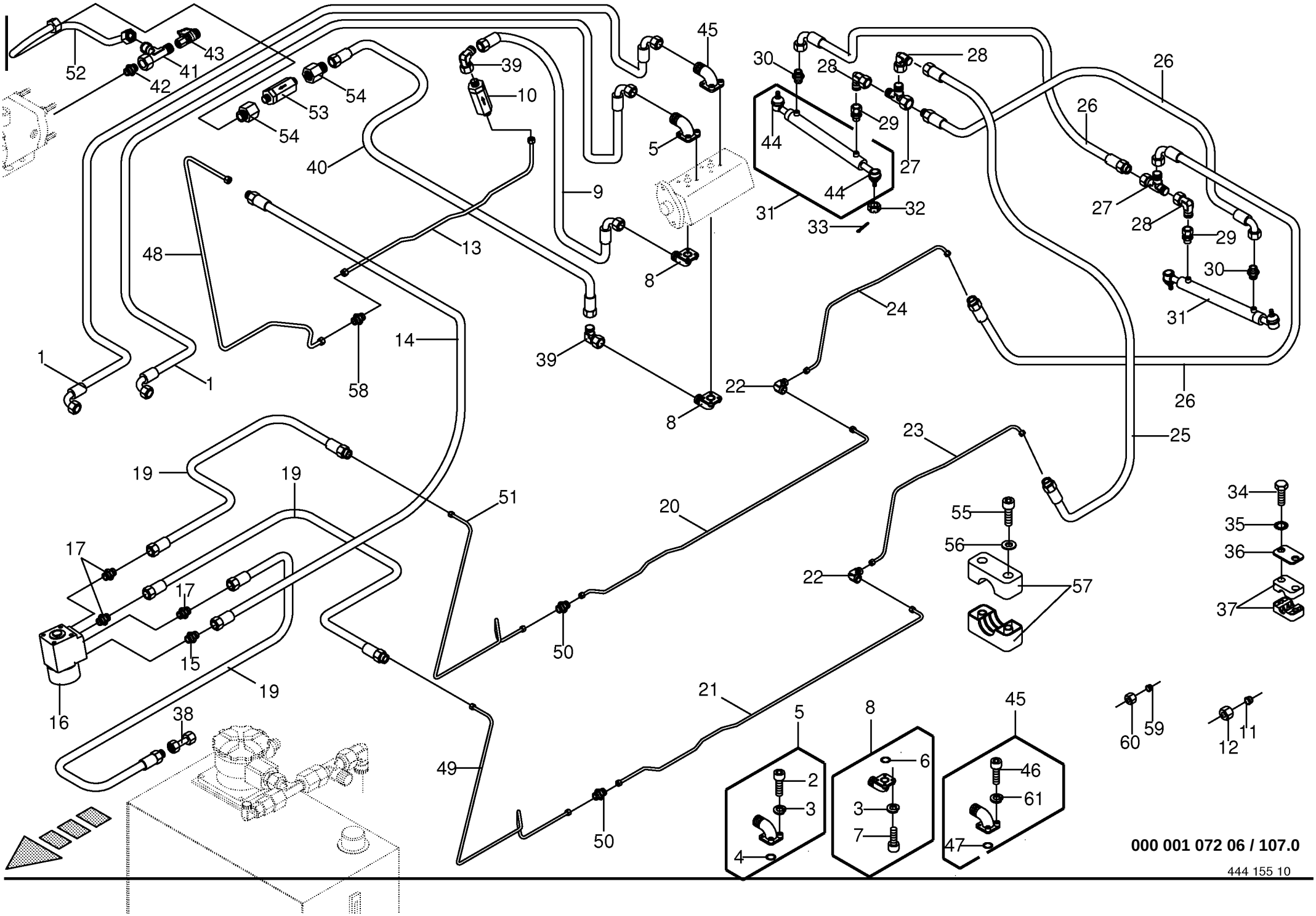
52
42
41
43
54
53
54
39
10
45
30
28
28
26
26
29
44
27
5
40
9
44
31
32
33
27
28
29
30
31
48
13
8
24
14
39
1
1
58
22
8
26
25
23
19
19
51
20
34
35
36
37
55
56
57
17
17
15
22
50
19
16
38
21
5
8
45
60
59
12
11
49
2
3
6
3
7
46
61
50
4
47
000 001 072 06 / 107.0
444 155 10

Arbeitshydraulik - Lenkleitung
Working hydr. - hydr.line (steering)
Syst.hydr.de fonct.-Tuyautr.hydr.(direct

733401 -

000 001 072 06

444 155 10 **107.0**

Pos.	ID-Nr.	Benennung	Description	Description	Masch.-Nr-	CV	CRI					Bemerkung/Remarks/Remarque
32	00 908 918 0	Kronenmutter	Castellated nut	Ecrou crenele plat		x	x					M 18 X 1,5
33	00 912 067 1	Splint	Cotter pin	Goupille fendue		x	x					4 X 32
34	00 901 613 1	6kt-Schraube	Hex head bolt	Boulon tête hex		x	x					M 8 X 40
35	00 909 908 1	Sperrkantscheibe	Detent edged washer	Disque à bord d'arrêt		x	x					SKM 8
36	00 925 134 0	Deckplatte	Cover plate	Plaque de recouvrement		x	x					
37	00 925 108 0	Schelle -2 Hälften	Clamp -2 halves	Collier de serrage -2 moitiés		x	x					Bo.= 15/15
	00 925 105 0	Schelle -2 Hälften	Clamp -2 halves	Collier de serrage -2 moitiés		x	x					Bo.= 12/12
38	00 230 743 0	Doppelnippel	Double nipple	Double raccord		x	x					L 12
39	00 921 065 1	Winkelstutzen	Angle lug	Jarret tubulure		x	x					L 15
40	00 921 000 0	Hochdruckschlauch	High pressure hose	Flexible		x	x					lg.= 1600
41	00 921 075 0	L-Stutzen	Adjustable L connection	Raccord L reglable		x	x					L 15
42	00 920 911 1	Einschraubstutzen	Male connector	Raccord filet		x	x					L 15
43	00 920 869 0	Mini-Meßanschluß	Connector f.mini-test equipm.	Raccord instr.mesureur mini		x	x					M 16 X 2
44	00 923 234 0	Gelenk	Link	Joint		x	x					M 18 X 1,5 Lg.= 65
45	00 919 758 0	Flanschverschraubung	Flange connection	Connexion de collerette		x	x					
46	00 903 077 1	Zylinderschraube	Allen screw	Vis tête cylindrique		x	x					M 8 X 25
	00 901 670 0	Zylinderschraube	Allen screw	Vis tête cylindrique		x	x					M 8 X 60 -12.9
47	27 000 988 0	O-Ring	O-ring	Joint torique		x	x					32 X 2,5
48	00 233 483 0	Hydraulikleitung -inkl. Überwurfmutter, Schneidring	Hydraulic line -incl. nozzle disc cap, cutting ring	Ligne hydraulique -incl. écrou de buse-pastille, baque coupante		x	x					15 X 1,5
49	00 233 416 0	Hydraulikleitung -inkl. Überwurfmutter, Schneidring	Hydraulic line -incl. nozzle disc cap, cutting ring	Ligne hydraulique -incl. écrou de buse-pastille, baque coupante		x	x					12 X 1,5
50	00 921 054 1	Verbindungsstutzen	Connector	Raccord		x	x					M 18 X 1,5
51	00 233 417 0	Hydraulikleitung -inkl. Überwurfmutter, Schneidring	Hydraulic line -incl. nozzle disc cap, cutting ring	Ligne hydraulique -incl. écrou de buse-pastille, baque coupante		x	x					12 X 1,5
52	00 233 719 0	Hydraulikleitung -inkl. Überwurfmutter, Schneidring	Hydraulic line -incl. nozzle disc cap, cutting ring	Ligne hydraulique -incl. écrou de buse-pastille, baque coupante		x	x					15 X 1,5
53	00 919 170 0	Hochdruckfilter	High pressure filter	Filtre haute pression		x	x					M 26 X 1,5
54	00 921 184 0	Reduzier-Verschraubung	Reducer fitting	Réduction		x	x					KOR 18/15-PL
55	00 903 150 0	Zylinderschraube	Allen screw	Vis tête cylindrique		x	x					M 12 X 100
56	00 910 609 0	Scheibe	Washer	Rondelle		x	x					13 X 37 X 3
57	00 925 164 0	Schelle -2 Hälften	Clamp -2 halves	Collier de serrage -2 moitiés		x	x					Bo.= 52
58	00 921 053 1	Verbindungsstutzen	Connector	Raccord		x	x					L 15
59	00 921 206 0	Überwurfmutter	Nozzle disc cap	Écrou de buse-pastille		x	x					AL 12
60	00 921 046 1	Schneidring	Cutting ring	Baque coupante		x	x					L 12
61	00 909 903 0	Sperrkantscheibe	Detent edged washer	Disque à bord d'arrêt		x	x					SKZ 8

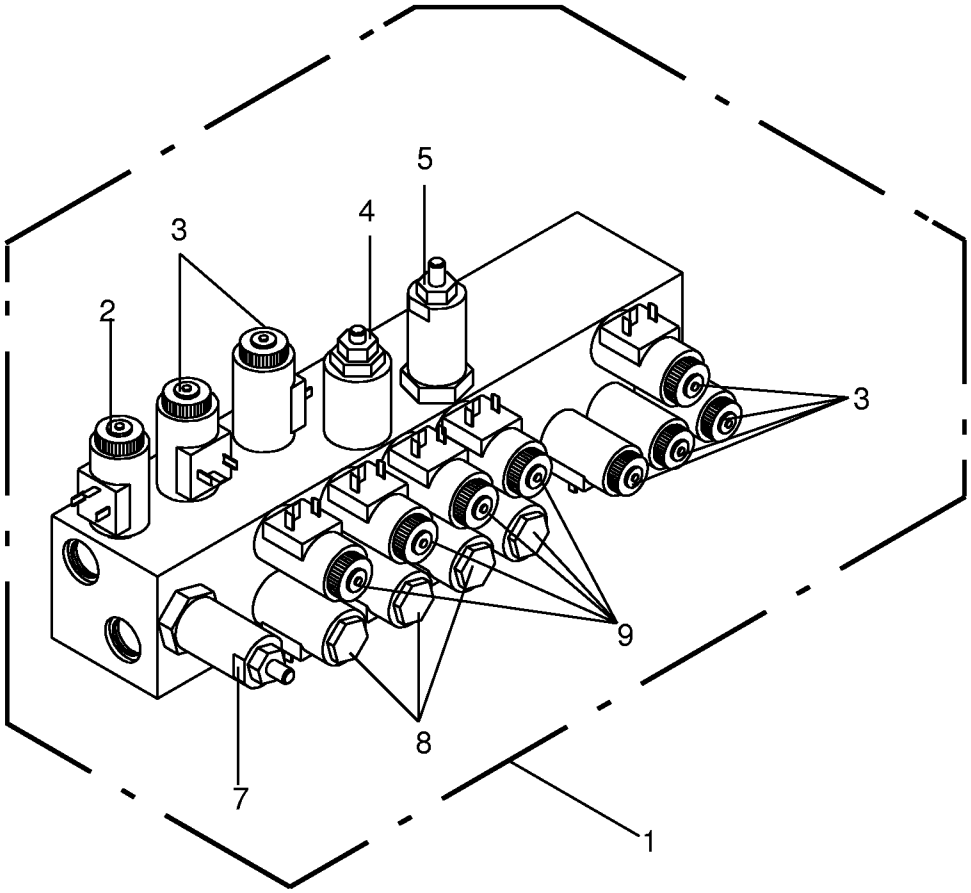
1
2
3
3
4
5
7
8
9

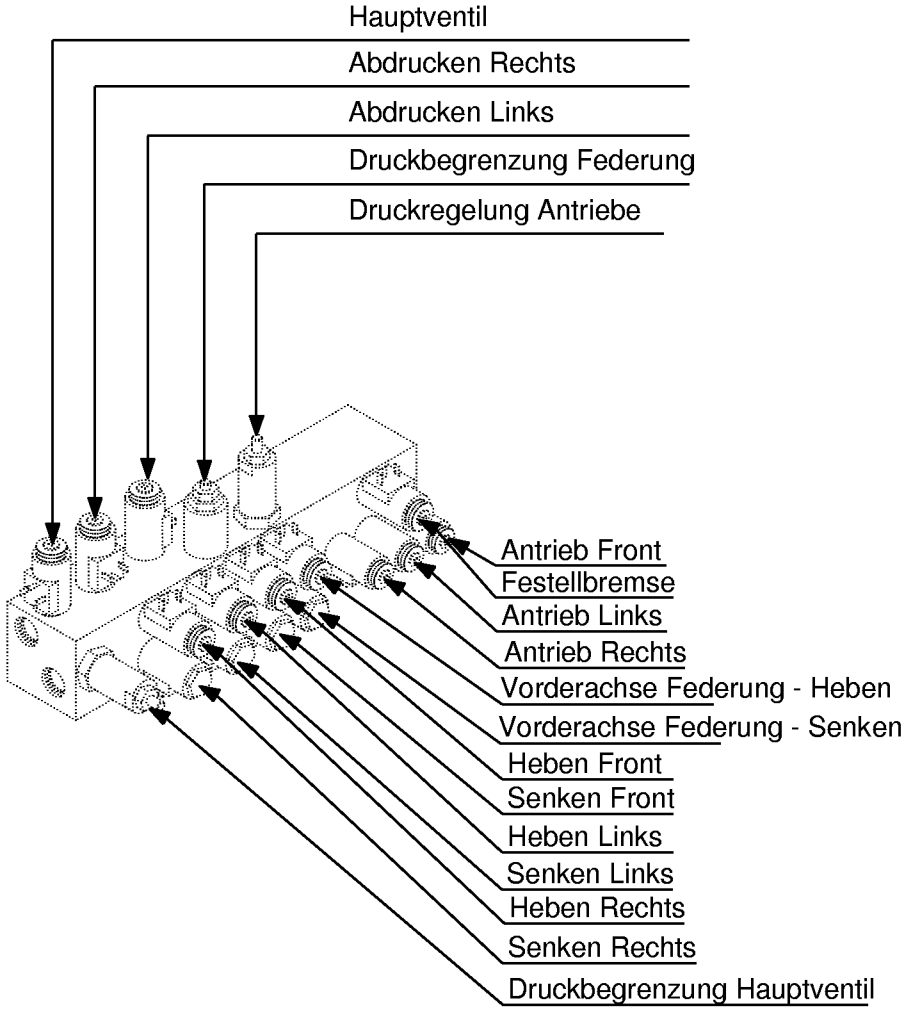
Hauptventil
Abdrucken Rechts
Abdrucken Links
Druckbegrenzung Federung
Druckregelung Antriebe
Antrieb Front
Festellbremse
Antrieb Links
Antrieb Rechts
Vorderachse Federung - Heben
Vorderachse Federung - Senken
Heben Front
Senken Front
Heben Links
Senken Links
Heben Rechts
Senken Rechts
Druckbegrenzung Hauptventil

Arbeitshydraulik - Ventilblock
Working hydraulics - Valve block
Syst.hydr.de fonct. - Bloc de soupapes

733401 -

000 001 072 06

444 082 4 **108.0**

Pos.	ID-Nr.	Benennung	Description	Description	Masch.-Nr-	CV	CRI					Bemerkung/Remarks/Remarque
1	00 232 747 0	Ventilblock -kpl.	Valve block -cpl.	Bloc de soupapes -cpl.		x	x					
2	00 919 030 0	2/2 Wegeventil	2/2 directional control valve	Valve 2/2 avec accumul. d'pres		x	x					12V
3	00 919 029 0	3/2-Wegeventil	3/2-Directional-control valve	3/2-Distributeur		x	x					12 V
	00 919 070 0	Magnetspule	Solenoid coil	Bobine d'electro-aimant		x	x					12 V
4	00 919 031 0	Druckbegrenzungsventil	Valvs - over pressure	Limiteur de pression		x	x					
5	00 919 032 0	Druckregelventil	Pressure regulator	Reducteur de pression		x	x					
7	00 919 033 0	Druckbegrenzungsventil	Valvs - over pressure	Limiteur de pression		x	x					
8	00 919 026 0	2/2 Wegeventil	2/2 directional control valve	Valve 2/2 avec accumul. d'pres		x	x					12V
	00 919 070 0	Magnetspule	Solenoid coil	Bobine d'electro-aimant		x	x					12 V
9	00 919 027 0	2/2-Wegeventil	2/2-Directional-control valve	2/2-Distributeur		x	x					12V
	00 919 070 0	Magnetspule	Solenoid coil	Bobine d'electro-aimant		x	x					12 V

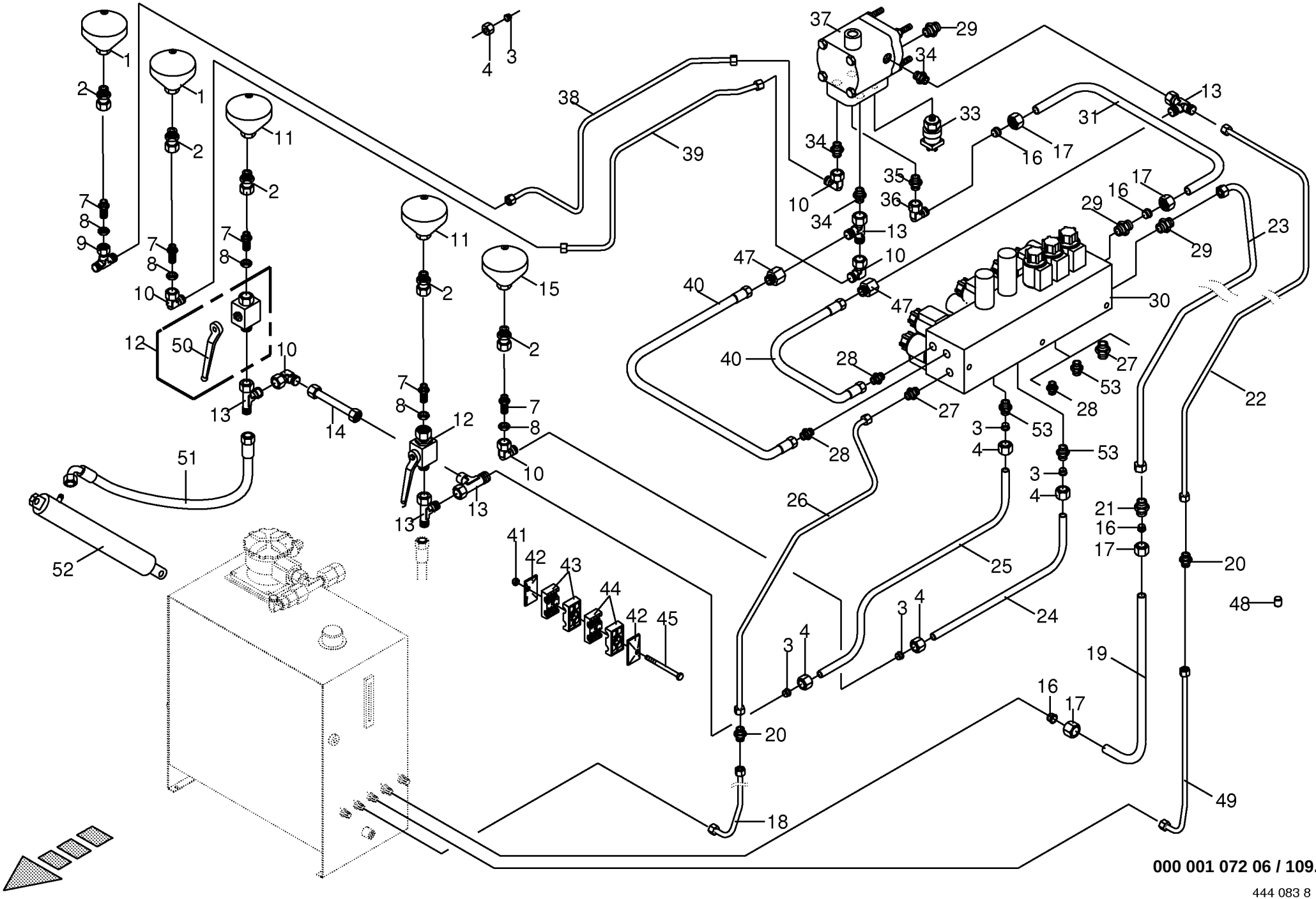

000 001 072 06 / 109.0

Arbeitshydraulik - Anbauteile
Working hydraulics - Mounting parts
Syst.hydr.de fonct. - Piéces de montage

733401 -

000 001 072 06

444 083 8 **109.0**

Pos.	ID-Nr.	Benennung	Description	Description	Masch.-Nr-	CV	CRI					Bemerkung/Remarks/Remarque
1	00 921 150 0	Hydraulikspeicher	Hydraulic - reservoir	Reservoir hydraulique		x	x					M 18 X 1,5 0,5L
2	00 921 093 1	Einschraubstutzen	Male connector	Raccord filet		x	x					M 18 X 1,5
3	00 921 046 1	Schneidring	Cutting ring	Baque coupante		x	x					L 12
4	00 921 206 0	Überwurfmutter	Nozzle disc cap	Écrou de buse-pastille		x	x					AL 12
7	00 921 087 1	Gerade-Schottstutzen	Straight 2-way connector	Coupleur droit deux raccords		x	x					M 18 X 1,5
8	00 908 524 2	6kt-Mutter	Hex nut	Écrou hex		x	x					M 18 X 1,5
9	00 921 077 1	T-Stutzen	T connector	Raccord T reglable		x	x					M 18 X 1,5
10	00 921 067 1	Stutzen	Lug	Tubulure		x	x					M 18 X 1,5
11	00 920 885 0	Hydraulikspeicher	Hydraulic - reservoir	Reservoir hydraulique		x	x					M 18 X 1,5 210 Bar 0,75 L
12	00 919 603 0	Kugelhahn	Ball cock	Robinet a bille		x	x					M 18 X 1,5 250 Bar
13	00 921 079 1	L-Stutzen	Adjustable L connection	Raccord L reglable		x	x					L 12
14	00 233 257 0	Hydraulikleitung -inkl.	Hydraulic line -incl. nozzle disc	Ligne hydraulique -incl. écrou de		x	x					12 X 1,5
		Überwurfmutter, Schneidring	cap, cutting ring	buse-pastille, baque coupante								
15	00 919 997 0	Hydro-Speicher	Hydraulic - reservoir	Reservoir hydraulique		x	x					M 18 X 1,5 0,75L
16	00 921 047 1	Schneidring	Cutting ring	Baque coupante		x	x					L 15
17	00 921 043 0	Überwurfmutter	Nozzle disc cap	Écrou de buse-pastille		x	x					AL 15
18	00 233 583 1	Hydraulikleitung -inkl.	Hydraulic line -incl. nozzle disc	Ligne hydraulique -incl. écrou de		x	x					12 X 1,5
		Überwurfmutter, Schneidring	cap, cutting ring	buse-pastille, baque coupante								
19	00 233 118 0	Hydraulikleitung -inkl.	Hydraulic line -incl. nozzle disc	Ligne hydraulique -incl. écrou de		x	x					15 X 1,5
		Überwurfmutter, Schneidring	cap, cutting ring	buse-pastille, baque coupante								
20	00 921 054 1	Verbindungsstutzen	Connector	Raccord		x	x					M 18 X 1,5
21	00 921 053 1	Verbindungsstutzen	Connector	Raccord		x	x					L 15
22	00 233 578 0	Hydraulikleitung -inkl.	Hydraulic line -incl. nozzle disc	Ligne hydraulique -incl. écrou de		x	x					12 X 1,5
		Überwurfmutter, Schneidring	cap, cutting ring	buse-pastille, baque coupante								
23	00 233 577 1	Hydraulikleitung -inkl.	Hydraulic line -incl. nozzle disc	Ligne hydraulique -incl. écrou de		x	x					15 X 1,5
		Überwurfmutter, Schneidring	cap, cutting ring	buse-pastille, baque coupante								
24	00 233 119 0	Hydraulikleitung -inkl.	Hydraulic line -incl. nozzle disc	Ligne hydraulique -incl. écrou de		x	x					12 X 1,5
		Überwurfmutter, Schneidring	cap, cutting ring	buse-pastille, baque coupante								
25	00 233 120 0	Hydraulikleitung -inkl.	Hydraulic line -incl. nozzle disc	Ligne hydraulique -incl. écrou de		x	x					12 X 1,5
		Überwurfmutter, Schneidring	cap, cutting ring	buse-pastille, baque coupante								
26	00 233 579 0	Hydraulikleitung -inkl.	Hydraulic line -incl. nozzle disc	Ligne hydraulique -incl. écrou de		x	x					12 X 1,5
		Überwurfmutter, Schneidring	cap, cutting ring	buse-pastille, baque coupante								
27	00 919 785 1	Einschraubstutzen	Male connector	Raccord filet		x	x					M 22 X 1,5 / M 18 X 1,5
28	00 921 059 2	Einschraubstutzen	Male connector	Raccord filet		x	x					M 10 X 1 / M 12 X 1,5
29	00 920 911 1	Einschraubstutzen	Male connector	Raccord filet		x	x					L 15
30	00 232 747 0	Ventilblock -kpl.	Valve block -cpl.	Bloc de soupapes -cpl.		x	x					
31	00 233 117 0	Hydraulikleitung -inkl.	Hydraulic line -incl. nozzle disc	Ligne hydraulique -incl. écrou de		x	x					15 X 1,5
		Überwurfmutter, Schneidring	cap, cutting ring	buse-pastille, baque coupante								

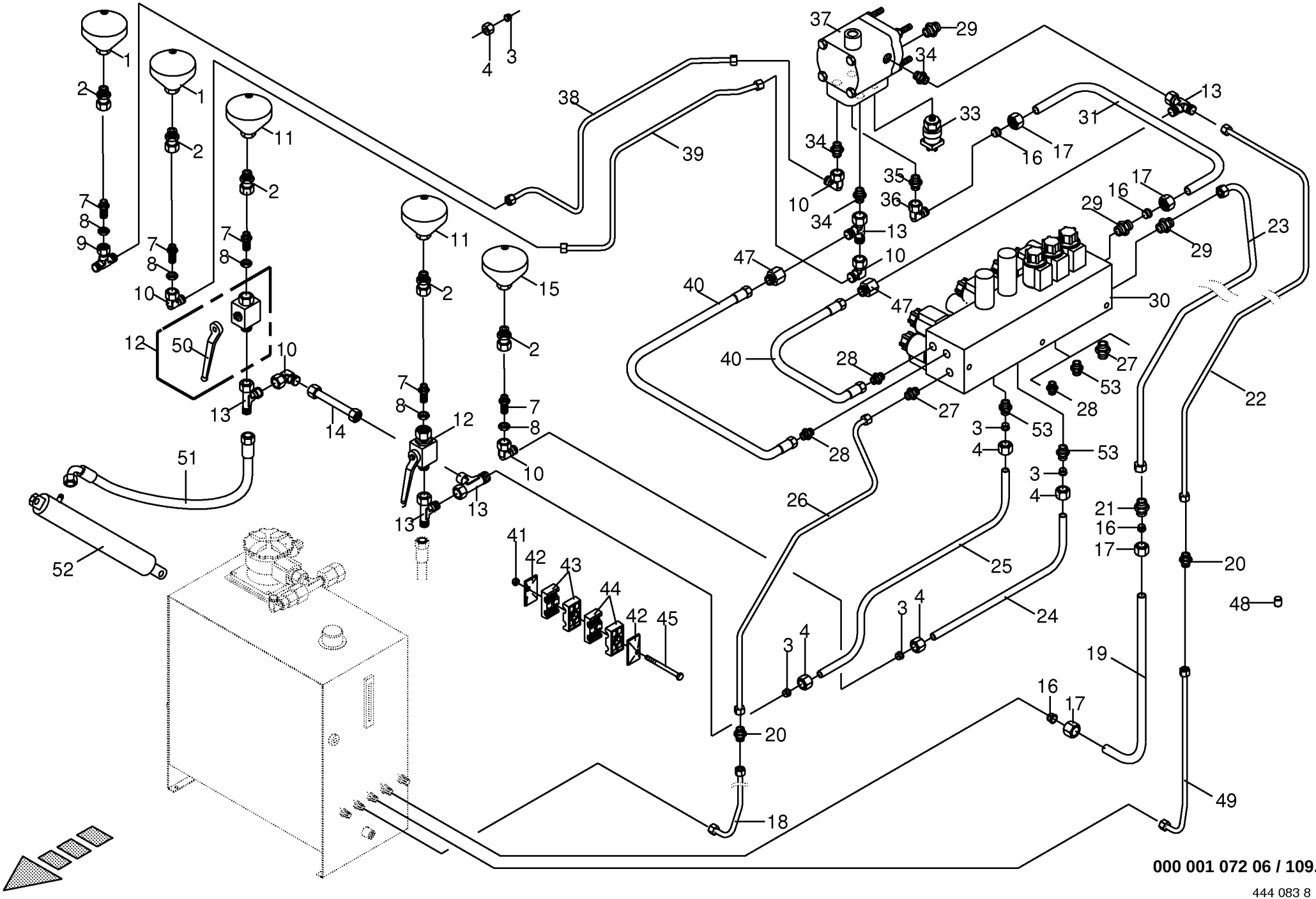

000 001 072 06 / 109.0

Arbeitshydraulik - Anbauteile
Working hydraulics - Mounting parts
Syst.hydr.de fonct. - Piéces de montage

733401 -

000 001 072 06

444 083 8 **109.0**

Pos.	ID-Nr.	Benennung	Description	Description	Masch.-Nr-	CV	CRI					Bemerkung/Remarks/Remarque
33	00 302 023 0	Druckschalter	Pressure switch	Interrupteur à pression		x	x					50 - 200 Bar
34	00 921 060 2	Einschraubstutzen	Male connector	Raccord filet		x	x					L 12 MB
35	00 921 057 2	Einschraubstutzen	Male connector	Raccord filet		x	x					M 22 X 1,5 / M 18 X 1,5
36	00 921 065 1	Winkelstutzen	Angle lug	Jarret tubulure		x	x					L 15
37	00 229 605 0	Speicherladeventil	Storage charging valve	Grenier valvule de charger		x	x					120/150 Bar
38	00 233 581 0	Hydraulikleitung -inkl. Überwurfmutter, Schneidring	Hydraulic line -incl. nozzle disc cap, cutting ring	Ligne hydraulique -incl. écrou de buse-pastille, baque coupante		x	x					12 X 1,5
39	00 233 582 0	Hydraulikleitung -inkl. Überwurfmutter, Schneidring	Hydraulic line -incl. nozzle disc cap, cutting ring	Ligne hydraulique -incl. écrou de buse-pastille, baque coupante		x	x					12 X 1,5
40	00 920 042 0	Hochdruckschlauchleitung	High pressure hose line	Conduite de tuyau haute pression		x	x					Lg.= 700
41	00 908 706 0	Sicherungsmutter	Locknut	Écrou hex		x	x					M 8
42	00 925 134 0	Deckplatte	Cover plate	Plaque de recouvrement		x	x					
43	00 925 146 0	Schelle -2 Hälften	Clamp -2 halves	Collier de serrage -2 moitiés		x	x					Bo.= 15/12
44	00 925 105 0	Schelle -2 Hälften	Clamp -2 halves	Collier de serrage -2 moitiés		x	x					Bo.= 12/12
45	00 900 214 0	6kt-Schraube	Hex head bolt	Boulon tête hex		x	x					M 8 X 55
47	00 921 083 1	Reduzier-Verschraubung	Reducer fitting	Réduction		x	x					M 18 X 1,5 / M 12 X 1,5
48	00 280 411 1	Stopfen	Plug	Bouchon		x	x					Rd. 12 X 20
49	00 233 475 1	Hydraulikleitung -inkl. Überwurfmutter, Schneidring	Hydraulic line -incl. nozzle disc cap, cutting ring	Ligne hydraulique -incl. écrou de buse-pastille, baque coupante		x	x					12 X 1,5
50	00 921 123 0	Handhebel	Hand lever	Levier à main		x	x					
51	00 921 004 1	Hochdruckschlauchleitung	High pressure hose line	Conduite de tuyau haute pression		x	x					Lg.= 1600
52	00 918 479 3	Hydraulikzylinder	Hydraulic cylinder	Vérin hydraulique		x	x					Ez 55/60 X 270/475
	00 918 783 0	Dichtungssatz	Sealing set	Jeu de joints		x	x					Ez 55/60
	27 000 623 0	Hydraulikzylinder -optional	Hydraulic cylinder -optional	Vérin hydraulique -optionnel			x					Ez 55/60 X 225/520
53	00 920 901 1	Einschraubstutzen	Male connector	Raccord filet		x	x					M 18 X 1,5

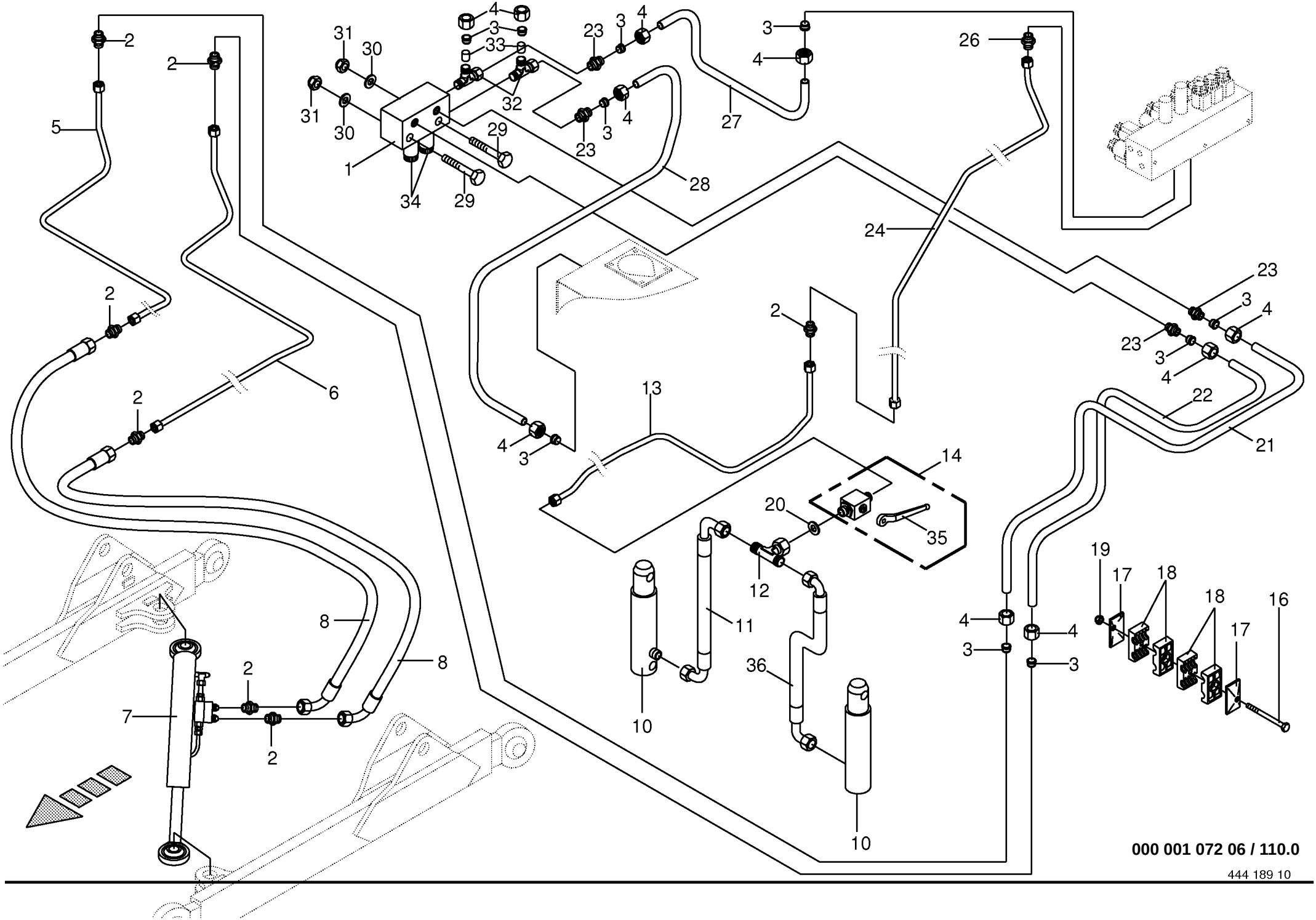
2
5
2
31
30
4
3
33
31
30
32
1
34
29
29
23
3
4
23
3
4
27
3
4
26
28
24
2
6
2
13
4
3
2
23
3
4
23
3
4
22
21
14
20
35
12
11
10
36
10
19
17
18
18
17
16
4
3
4
3
8
8
2
7
2
000 001 072 06 / 110.0

Hydraulik - Frontmähwerk / Hangausgleich
Hydraulics - front mower / hillside
Système hydraulique - fancheuse du front / stabilisatrice

733401 -

000 001 072 06

444 189 10 **110.0**

Pos.	ID-Nr.	Benennung	Description	Description	Masch.-Nr-	CV	CRI					Bemerkung/Remarks/Remarque
1	00 222 076 0	Ventilblock	Valve block	Bloc de soupapes		x	x					
2	00 921 054 1	Verbindungsstutzen	Connector	Raccord		x	x					M 18 X 1,5
3	00 921 046 1	Schneidring	Cutting ring	Baque coupante		x	x					L 12
4	00 921 206 0	Überwurfmutter	Nozzle disc cap	Écrou de buse-pastille		x	x					AL 12
5	00 233 576 0	Hydraulikleitung -inkl. Überwurfmutter, Schneidring	Hydraulic line -incl. nozzle disc cap, cutting ring	Ligne hydraulique -incl. écrou de buse-pastille, baque coupante		x	x					12 X 1,5
6	00 233 575 0	Hydraulikleitung -inkl. Überwurfmutter, Schneidring	Hydraulic line -incl. nozzle disc cap, cutting ring	Ligne hydraulique -incl. écrou de buse-pastille, baque coupante		x	x					12 X 1,5
7	00 918 470 1	Hydraulikzylinder	Hydraulic cylinder	Vérin hydraulique		x	x					Dz 30/50 X 225/745
	00 918 760 1	Dichtungssatz	Sealing set	Jeu de joints		x	x					Dz 30/50
8	00 921 257 0	Hochdruckschlauchleitung	High pressure hose line	Conduite de tuyau haute pression		x	x					Lg.= 1200
10	00 918 476 1	Hydraulikzylinder	Hydraulic cylinder	Vérin hydraulique		x	x					Ez 65/70 X 142/365
	00 918 701 2	Dichtungssatz	Sealing set	Jeu de joints		x	x					Ez 65/70
11	00 921 258 1	Hochdruckschlauch	High pressure hose	Flexible		x	x					Lg.= 670
12	00 921 071 1	T-Stutzen	T connector	Raccord T reglable		x	x					L 12
13	00 233 811 0	Hydraulikleitung -inkl. Überwurfmutter, Schneidring	Hydraulic line -incl. nozzle disc cap, cutting ring	Ligne hydraulique -incl. écrou de buse-pastille, baque coupante		x	x					12 X 1,5
14	00 921 122 2	Kugelhahn	Ball cock	Robinet a bille		x	x					M 18 X 1.5
16	00 900 214 0	6kt-Schraube	Hex head bolt	Boulon tête hex		x	x					M 8 X 55
	00 901 670 0	Zylinderschraube	Allen screw	Vis tête cylindrique		x	x					M 8 X 60 -12.9
	00 900 617 0	6kt-Schraube	Hex head bolt	Boulon tête hex		x	x					M 8 X 30
17	00 925 134 0	Deckplatte	Cover plate	Plaque de recouvrement		x	x					
18	00 925 105 0	Schelle -2 Hälften	Clamp -2 halves	Collier de serrage -2 moitiés		x	x					Bo.= 12/12
19	00 908 706 0	Sicherungsmutter	Locknut	Écrou hex		x	x					M 8
20	00 919 357 0	Drosselscheibe	Throttling disc	Disque d'etranglement		x	x					2,2 / 12 X 1
21	00 233 121 1	Hydraulikleitung	Hydraulic line	Ligne hydraulique		x	x					12 X 1,5
22	00 233 029 2	Hydraulikleitung	Hydraulic line	Ligne hydraulique		x	x					12 X 1,5
23	00 921 060 2	Einschraubstutzen	Male connector	Raccord filet		x	x					L 12 MB
24	00 233 596 1	Hydraulikleitung -inkl. Überwurfmutter, Schneidring	Hydraulic line -incl. nozzle disc cap, cutting ring	Ligne hydraulique -incl. écrou de buse-pastille, baque coupante		x	x					12 X 1,5
26	00 920 901 1	Einschraubstutzen	Male connector	Raccord filet		x	x					M 18 X 1,5
27	00 233 255 3	Hydraulikleitung	Hydraulic line	Ligne hydraulique		x	x					12 X 1,5
28	00 233 122 2	Hydraulikleitung	Hydraulic line	Ligne hydraulique		x	x					12 X 1,5
29	00 903 116 1	Zylinderschraube	Allen screw	Vis tête cylindrique		x	x					M 10 X 70
30	00 909 909 1	Sperrkantscheibe	Detent edged washer	Disque à bord d'arrêt		x	x					SKM 10
31	00 908 758 0	Sicherungsmutter	Locknut	Écrou hex		x	x					M 10
32	00 921 079 1	L-Stutzen	Adjustable L connection	Raccord L reglable		x	x					L 12
33	00 280 411 1	Stopfen	Plug	Bouchon		x	x					Rd. 12 X 20

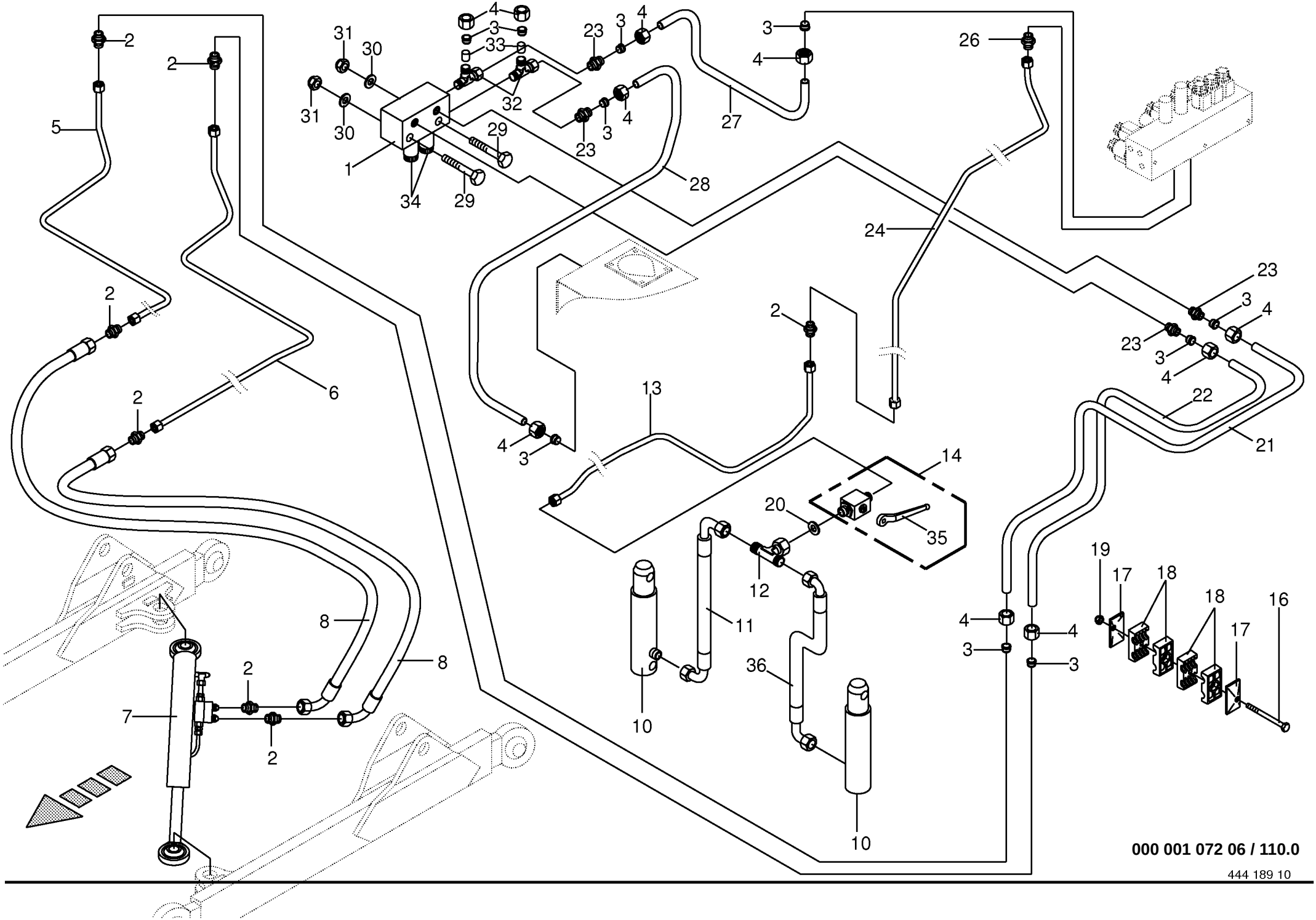
2
5
2
31
30
4
3
33
31
30
32
1
34
29
29
23
3
4
23
3
4
27
3
4
26
28
24
2
6
2
13
4
3
2
23
3
4
23
3
4
22
21
14
20
35
12
11
10
36
10
19
17
18
18
17
16
4
3
4
3
8
8
2
7
2
000 001 072 06 / 110.0

Hydraulik - Frontmähwerk / Hangausgleich
Hydraulics - front mower / hillside
Système hydraulique - fancheuse du front / stabilisatrice

733401 -

000 001 072 06

444 189 10 **110.0**

Pos.	ID-Nr.	Benennung	Description	Description	Masch.-Nr-	CV	CRI					Bemerkung/Remarks/Remarque
34	00 919 029 0	3/2-Wegeventil	3/2-Directional-control valve	3/2-Distributeur		x	x					12 V
	00 919 070 0	Magnetspule	Solenoid coil	Bobine d'electro-aimant		x	x					12 V
35	00 921 123 0	Handhebel	Hand lever	Levier à main		x	x					
36	00 920 972 0	Hochdruckschlauch	High pressure hose	Flexible		x	x					Lg.= 500

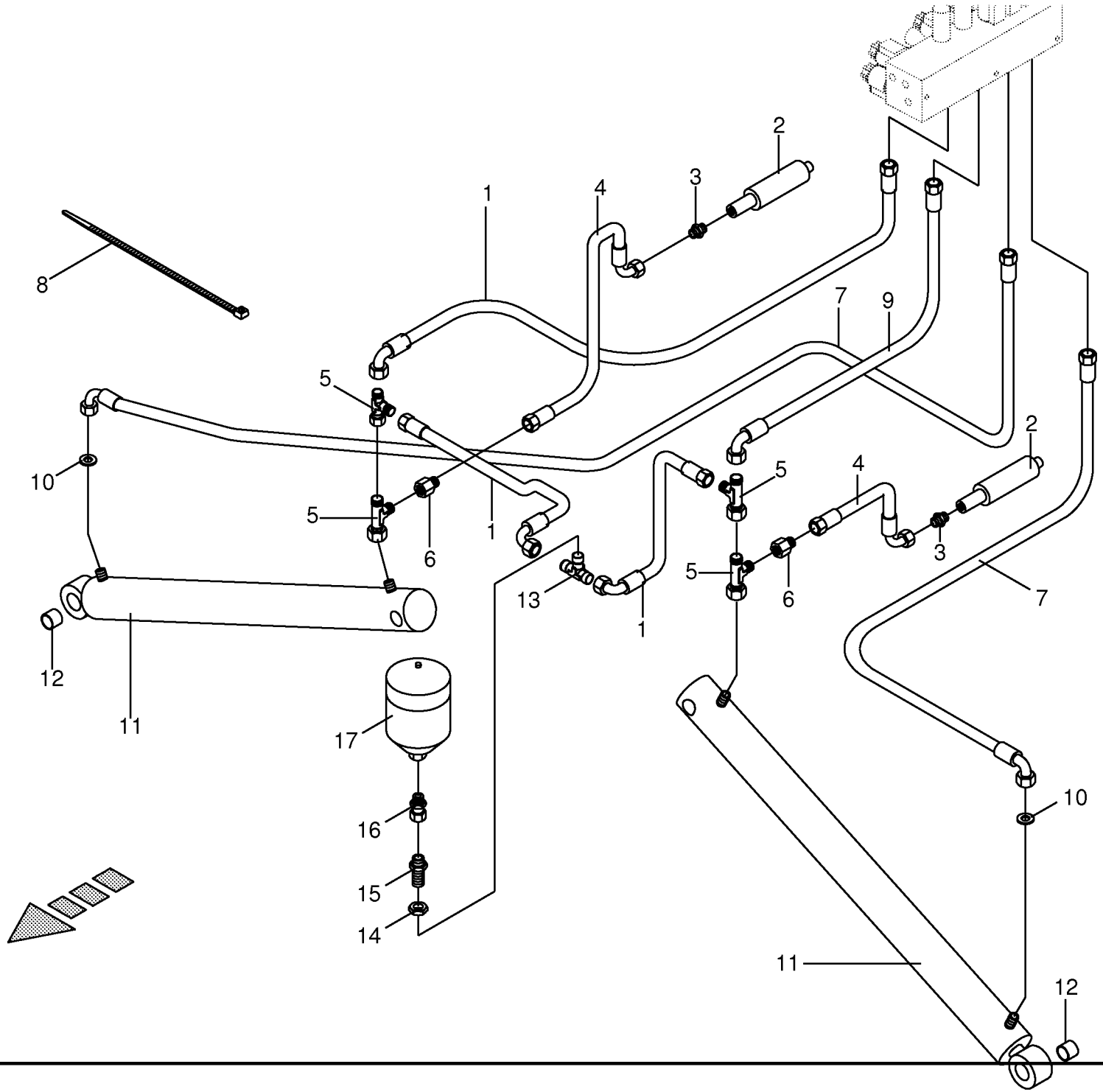

000 001 072 06 / 111.0

444 195 9

Hydraulik - Seitenmähwerke
Hydraulics
Système hydraulique

733401 -

000 001 072 06

444 195 9 **111.0**

Pos.	ID-Nr.	Benennung	Description	Description	Masch.-Nr-	CV	CRI					Bemerkung/Remarks/Remarque
1	00 920 972 0	Hochdruckschlauch	High pressure hose	Flexible		x	x					Lg.= 500
2	00 279 368 0	Hydraulikzylinder	Hydraulic cylinder	Vérin hydraulique		x	x					Ez 25/30 X 50/175
	00 921 417 0	Dichtungssatz	Sealing set	Jeu de joints		x	x					Ez 25/30
3	00 921 059 2	Einschraubstutzen	Male connector	Raccord filet		x	x					M 10 X 1 / M 12 X 1,5
4	00 920 977 0	Hochdruckschlauchleitung	High pressure hose line	Conduite de tuyau haute pression		x	x					Lg.= 400
5	00 921 079 1	L-Stutzen	Adjustable L connection	Raccord L reglable		x	x					L 12
6	00 921 083 1	Reduzier-Verschraubung	Reducer fitting	Réduction		x	x					M 18 X 1,5 / M 12 X 1,5
7	00 921 004 1	Hochdruckschlauchleitung	High pressure hose line	Conduite de tuyau haute pression		x	x					Lg.= 1600
8	00 922 672 2	Kabelbinder	Cable band	Collier de serrage		x	x					Lg.= 450
9	00 920 061 1	Hochdruckschlauchleitung	High pressure hose line	Conduite de tuyau haute pression		x	x					Lg.= 850
10	00 331 742 0	Drosselscheibe	Throttling disc	Disque d'etranglement		x	x					2,5 / 12 X 1
11	00 918 477 3	Hydraulikzylinder -inkl. Buchse,	Hydraulic cylinder -incl. bushing,	Vérin hydraulique -incl. douille,		x	x					Dz 30/80 X 825/1060
		Schmiernippel	grease nipple	graisseur								
	00 918 795 1	Dichtungssatz	Sealing set	Jeu de joints		x	x					Dz 30/80
12	00 934 963 0	Lagerbuchse	Bearing bush	Coussinet		x	x					40 X 48 X 40
13	00 919 729 0	Wechselventil	Valve	Soupape		x	x					L 12
16	00 921 093 1	Einschraubstutzen	Male connector	Raccord filet		x	x					M 18 X 1,5
17	00 919 065 0	Hydraulikspeicher	Hydraulic - reservoir	Reservoir hydraulique		x	x					M 18 X 1,5
18	00 924 030 0	Gelenkbolzen-Schlauchschelle	Joint bolt-hose clamp	Boulon-collier de serrage		x	x					122-130

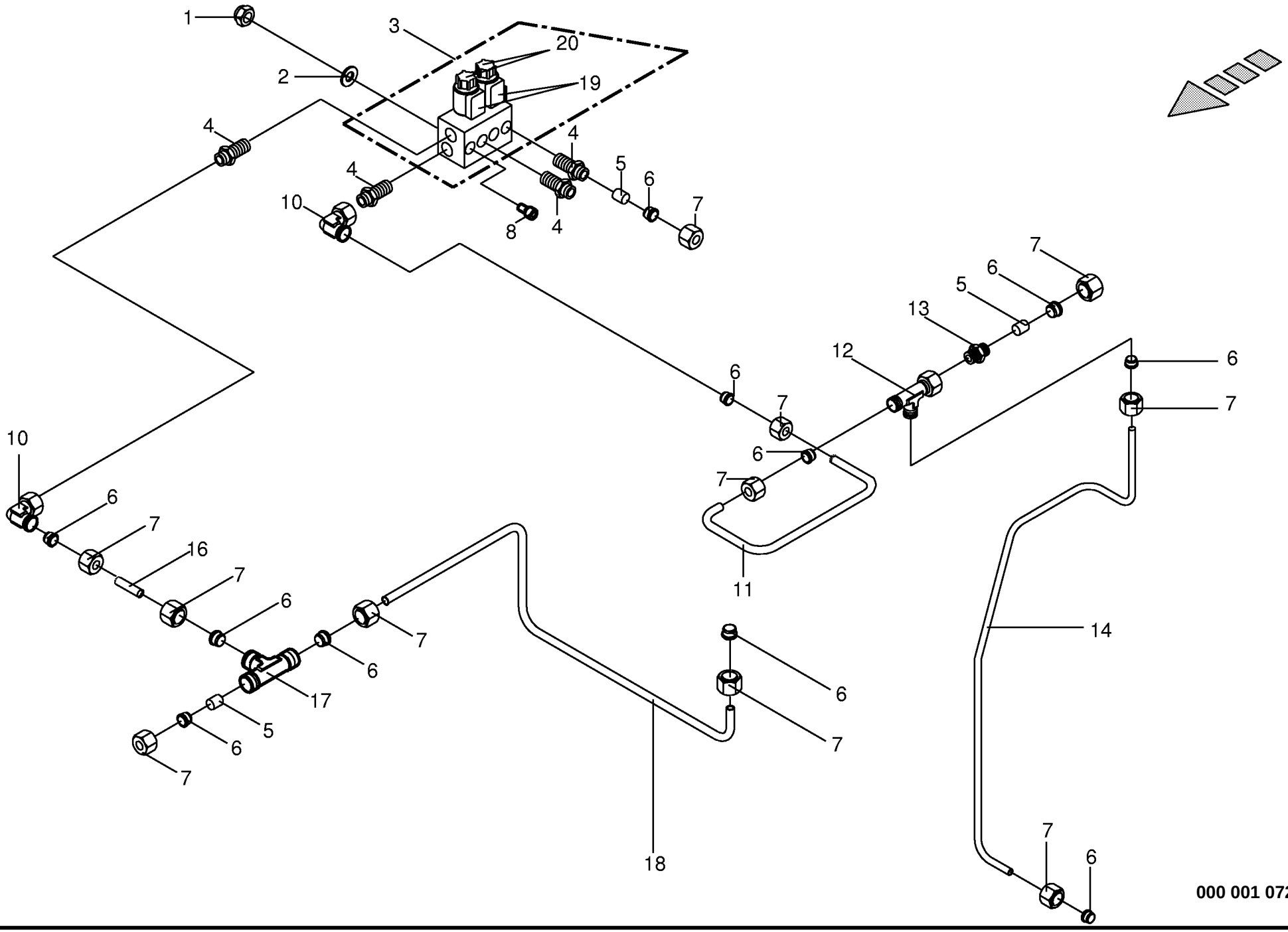

000 001 072 06 / 112.0

444 861 0

Hydraulik - Steuerventil optional
hydraulics Control valve optional
Vanne de commande optional

733401 -

000 001 072 06

444 861 0 **112.0**

Pos.	ID-Nr.	Benennung	Description	Description	Masch.-Nr-	CV	CRI					Bemerkung/Remarks/Remarque
1	00 908 758 0	Sicherungsmutter	Locknut	Écrou hex		x	x					M 10
2	00 909 909 1	Sperrkantscheibe	Detent edged washer	Disque à bord d'arrêt		x	x					SKM 10
3	00 222 076 0	Ventilblock	Valve block	Bloc de soupapes		x	x					
4	00 921 060 2	Einschraubstutzen	Male connector	Raccord filet		x	x					L 12 MB
5	00 280 411 1	Stopfen	Plug	Bouchon		x	x					Rd. 12 X 20
6	00 921 046 1	Schneidring	Cutting ring	Baque coupante		x	x					L 12
7	00 921 206 0	Überwurfmutter	Nozzle disc cap	Écrou de buse-pastille		x	x					AL 12
8	00 903 116 1	Zylinderschraube	Allen screw	Vis tête cylindrique		x	x					M 10 X 70
10	00 921 067 1	Stutzen	Lug	Tubulure		x	x					M 18 X 1,5
11	00 233 380 1	Hydraulikleitung	Hydraulic line	Ligne hydraulique		x	x					12 X 1,5
12	00 921 079 1	L-Stutzen	Adjustable L connection	Raccord L reglable		x	x					L 12
13	00 921 054 1	Verbindungsstutzen	Connector	Raccord		x	x					M 18 X 1,5
14	00 233 122 2	Hydraulikleitung	Hydraulic line	Ligne hydraulique		x	x					12 X 1,5
16	00 233 423 1	Hydraulikleitung	Hydraulic line	Ligne hydraulique		x	x					12 X 1,5
17	00 921 071 1	T-Stutzen	T connector	Raccord T reglable		x	x					L 12
18	00 233 255 3	Hydraulikleitung	Hydraulic line	Ligne hydraulique		x	x					12 X 1,5
19	00 919 070 0	Magnetspule	Solenoid coil	Bobine d'electro-aimant		x	x					12 V
20	00 919 029 0	3/2-Wegeventil	3/2-Directional-control valve	3/2-Distributeur		x	x					12 V

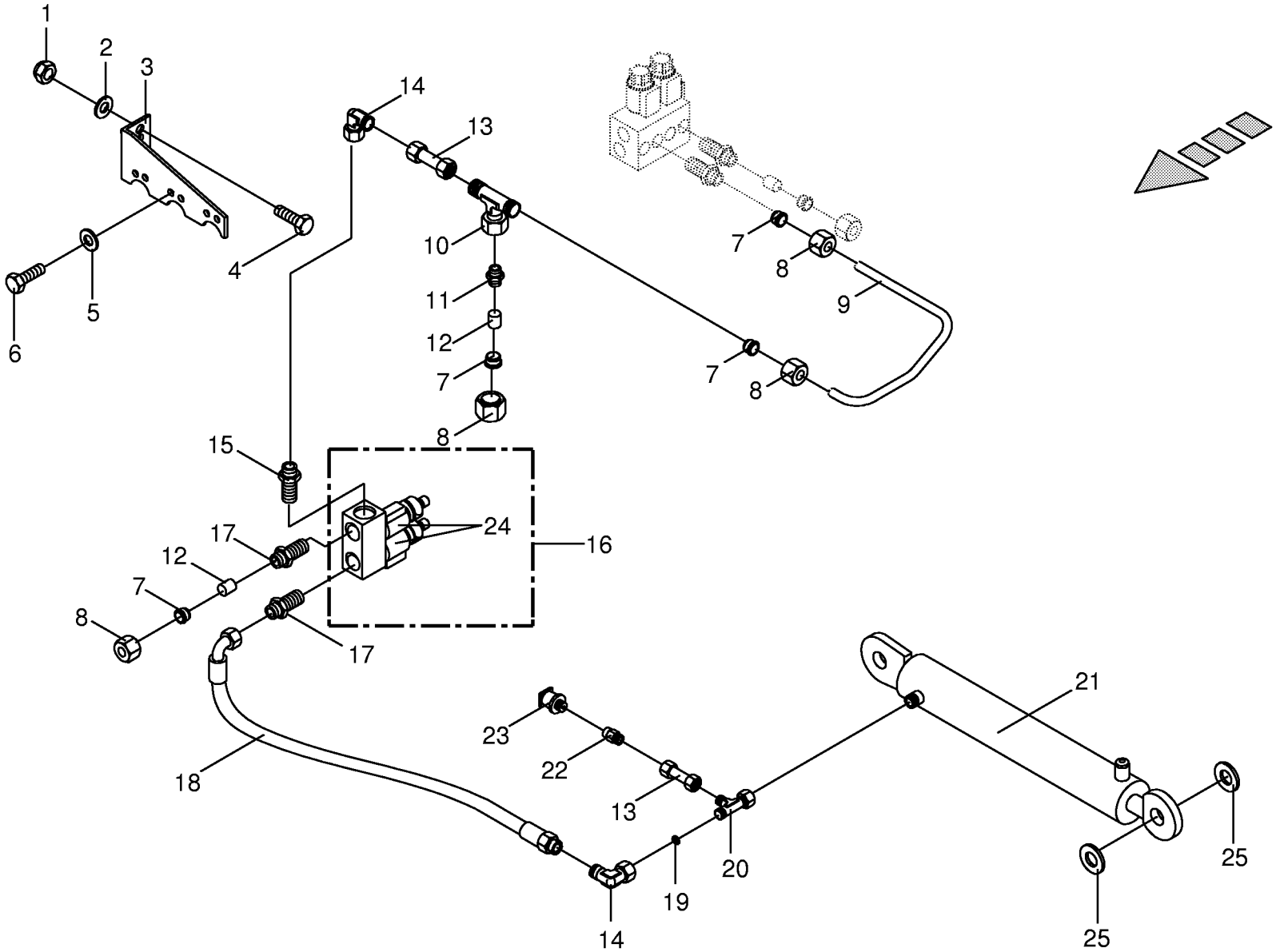

000 001 072 06 / 113.0

444 869 0

Hydraulik - Federentlastung optional 1 Zylinder
Hydraulic Spring compensation optional
Hydraulique Ressort compensateur optiona

733401 -

000 001 072 06

444 869 0 **113.0**

Pos.	ID-Nr.	Benennung	Description	Description	Masch.-Nr-	CV	CRI					Bemerkung/Remarks/Remarque
1	00 908 758 0	Sicherungsmutter	Locknut	Écrou hex		x	x					M 10
2	00 910 414 0	Scheibe	Washer	Rondelle		x	x					10,5 X 21 X 2
3	00 233 386 1	Winkel -optional	Angle -optional	Angle -optionnel		x	x					
4	00 900 637 0	6kt-Schraube	Hex head bolt	Boulon tête hex		x	x					M 10 X 30
5	00 909 908 1	Sperrkantscheibe	Detent edged washer	Disque à bord d'arrêt		x	x					SKM 8
6	00 900 614 0	6kt-Schraube	Hex head bolt	Boulon tête hex		x	x					M 8 X 20
7	00 921 046 1	Schneidring	Cutting ring	Baque coupante		x	x					L 12
8	00 921 206 0	Überwurfmutter	Nozzle disc cap	Écrou de buse-pastille		x	x					AL 12
9	00 233 378 2	Hydraulikleitung	Hydraulic line	Ligne hydraulique		x	x					12 X 1,5
10	00 921 077 1	T-Stutzen	T connector	Raccord T reglable		x	x					M 18 X 1,5
11	00 921 054 1	Verbindungsstutzen	Connector	Raccord		x	x					M 18 X 1,5
12	00 280 411 1	Stopfen	Plug	Bouchon		x	x					Rd. 12 X 20
13	00 230 743 0	Doppelnippel	Double nipple	Double raccord		x	x					L 12
14	00 921 067 1	Stutzen	Lug	Tubulure		x	x					M 18 X 1,5
15	00 920 901 1	Einschraubstutzen	Male connector	Raccord filet		x	x					M 18 X 1,5
16	00 919 001 0	Steuerblock	Control bloc	Bloc de commande		x	x					incl. Pos. 24
17	00 921 060 2	Einschraubstutzen	Male connector	Raccord filet		x	x					L 12 MB
18	00 921 258 1	Hochdruckschlauch	High pressure hose	Flexible		x	x					Lg.= 670
19	00 919 321 0	Drosselscheibe	Throttling disc	Disque d'etranglement		x	x					Rd. 0,5 / 12,0 X 1
20	00 921 079 1	L-Stutzen	Adjustable L connection	Raccord L reglable		x	x					L 12
21	00 918 537 1	Hydro-Zylinder	Hydraulic cylinder	Vérin hydraulique		x	x					Zz 35/80 X 373/565
	00 918 809 0	Dichtungssatz	Sealing set	Jeu de joints		x	x					
22	00 919 955 0	Aufschraubverschraubung	Connector	Coude		x	x					L 12 R 1/4"
23	00 302 647 0	Drucksensor	Pressure sensor	Senseur de pression		x	x					0-250 Bar
24	00 919 069 0	2/2 Wegeventil	2/2 directional control valve	Valve 2/2 avec accumul. d'pres		x	x					12 V
	00 919 070 0	Magnetspule	Solenoid coil	Bobine d'electro-aimant		x	x					12 V
25	00 910 727 1	Stützscheibe	Supporting disc	Rondelle diélectrique		x	x					S 35 X 45 X 2,5

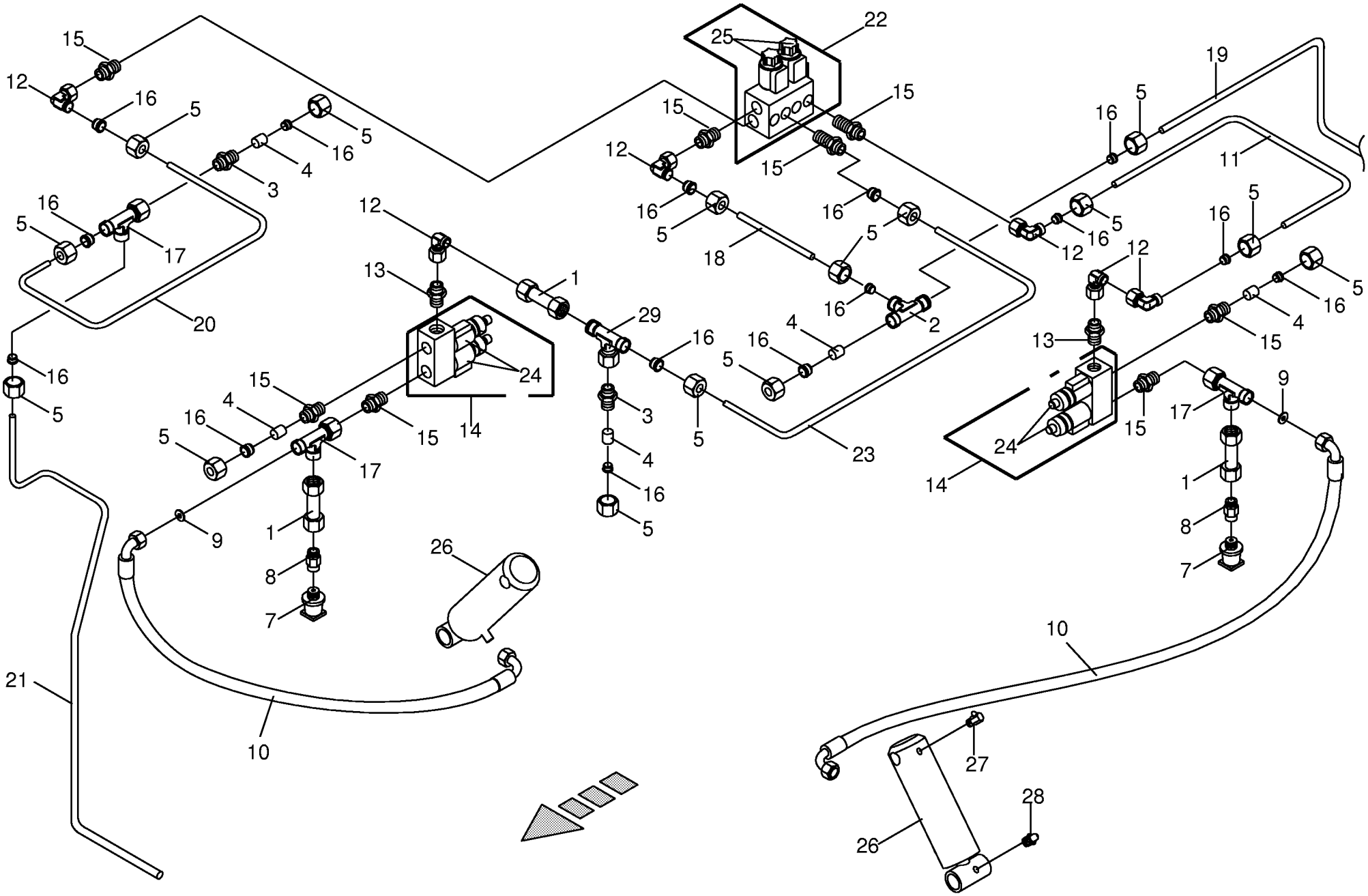

000 001 072 06 / 114.0

443 097 2

Hydraulik - Federentlastung optional 2 Zylinder
Hydraulic Spring compensation optional
Hydraulique Ressort compensateur optiona

733401 -

000 001 072 06

443 097 2 **114.0**

Pos.	ID-Nr.	Benennung	Description	Description	Masch.-Nr-	CV	CRI					Bemerkung/Remarks/Remarque
1	00 230 743 0	Doppelnippel	Double nipple	Double raccord		x	x					L 12
2	00 921 071 1	T-Stutzen	T connector	Raccord T reglable		x	x					L 12
3	00 921 054 1	Verbindungsstutzen	Connector	Raccord		x	x					M 18 X 1,5
4	00 280 411 1	Stopfen	Plug	Bouchon		x	x					Rd. 12 X 20
5	00 921 206 0	Überwurfmutter	Nozzle disc cap	Écrou de buse-pastille		x	x					AL 12
6	00 921 046 1	Schneidring	Cutting ring	Baque coupante		x	x					L 12
7	00 302 647 0	Drucksensor	Pressure sensor	Senseur de pression		x	x					0-250 Bar
8	00 919 955 0	Aufschraubverschraubung	Connector	Coude		x	x					L 12 R 1/4"
9	00 919 321 0	Drosselscheibe	Throttling disc	Disque d'etranglement		x	x					Rd. 0,5 / 12,0 X 1
10	00 921 258 1	Hochdruckschlauch	High pressure hose	Flexible		x	x					Lg.= 670
11	00 233 377 1	Hydraulikleitung	Hydraulic line	Ligne hydraulique		x	x					12 X 1,5
12	00 921 067 1	Stutzen	Lug	Tubulure		x	x					M 18 X 1,5
13	00 920 901 1	Einschraubstutzen	Male connector	Raccord filet		x	x					M 18 X 1,5
14	00 919 001 0	Steuerblock	Control bloc	Bloc de commande		x	x					2-Fach
15	00 921 060 2	Einschraubstutzen	Male connector	Raccord filet		x	x					L 12 MB
16	00 921 046 1	Schneidring	Cutting ring	Baque coupante		x	x					L 12
17	00 921 079 1	L-Stutzen	Adjustable L connection	Raccord L reglable		x	x					L 12
18	00 233 423 1	Hydraulikleitung	Hydraulic line	Ligne hydraulique		x	x					12 X 1,5
19	00 233 255 3	Hydraulikleitung	Hydraulic line	Ligne hydraulique		x	x					12 X 1,5
20	00 233 380 1	Hydraulikleitung	Hydraulic line	Ligne hydraulique		x	x					12 X 1,5
21	00 233 122 2	Hydraulikleitung	Hydraulic line	Ligne hydraulique		x	x					12 X 1,5
22	00 222 076 0	Ventilblock	Valve block	Bloc de soupapes		x	x					
23	00 233 378 2	Hydraulikleitung	Hydraulic line	Ligne hydraulique		x	x					12 X 1,5
24	00 919 069 0	2/2 Wegeventil	2/2 directional control valve	Valve 2/2 avec accumul. d'pres		x	x					12 V
	00 919 070 0	Magnetspule	Solenoid coil	Bobine d'electro-aimant		x	x					12 V
25	00 919 029 0	3/2-Wegeventil	3/2-Directional-control valve	3/2-Distributeur		x	x					12 V
	00 919 070 0	Magnetspule	Solenoid coil	Bobine d'electro-aimant		x	x					12 V
26	00 918 542 1	Hydraulikzylinder	Hydraulic cylinder	Vérin hydraulique		x	x					Zz 30/80 X 170/310
	00 918 754 0	Dichtungssatz	Sealing set	Jeu de joints		x	x					Zz 30/80
27	00 919 107 0	Kegel-Schmiernippel	Cone-grease nipple	Quille-graisseur		x	x					CM 8 X 1
28	00 919 105 0	Kegel-Schmiernippel	Cone-grease nipple	Quille-graisseur		x	x					AM 8 X 1
29	00 921 077 1	T-Stutzen	T connector	Raccord T reglable		x	x					M 18 X 1,5

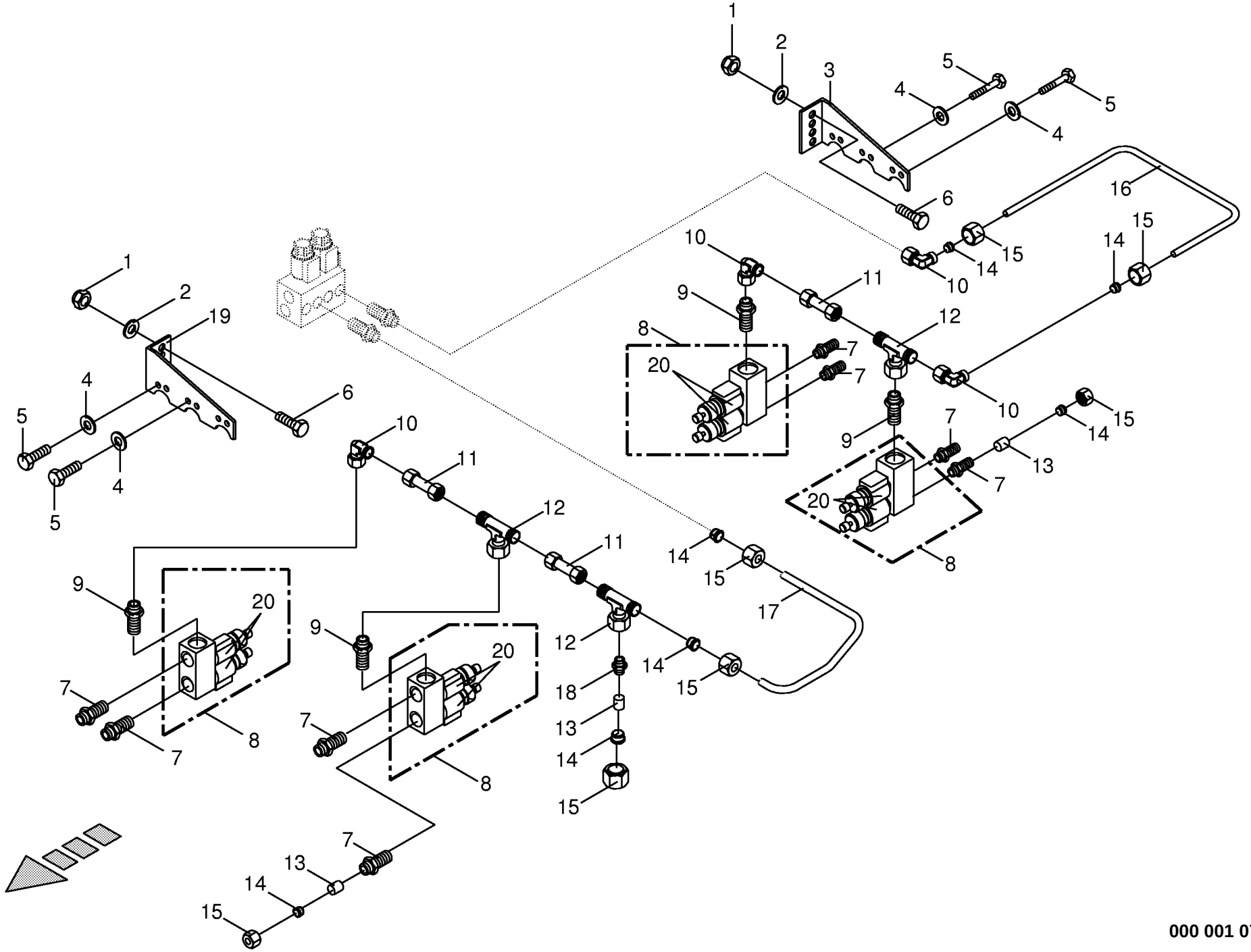

000 001 072 06 / 115.0

444 871 1

Hydraulik - Schnitthöhe optional
Hydraulics cutting height optional
Hydraulique hauteurde coupe optional

733401 -

000 001 072 06

444 871 1 **115.0**

Pos.	ID-Nr.	Benennung	Description	Description	Masch.-Nr-	CV	CRI					Bemerkung/Remarks/Remarque
1	00 908 758 0	Sicherungsmutter	Locknut	Écrou hex		x	x					M 10
2	00 910 414 0	Scheibe	Washer	Rondelle		x	x					10,5 X 21 X 2
3	00 233 346 2	Winkel -optional	Angle -optional	Angle -optionnel		x	x					
4	00 909 908 1	Sperrkantscheibe	Detent edged washer	Disque à bord d'arrêt		x	x					SKM 8
5	00 900 614 0	6kt-Schraube	Hex head bolt	Boulon tête hex		x	x					M 8 X 20
6	00 900 637 0	6kt-Schraube	Hex head bolt	Boulon tête hex		x	x					M 10 X 30
7	00 921 060 2	Einschraubstutzen	Male connector	Raccord filet		x	x					L 12 MB
8	00 919 001 0	Steuerblock	Control bloc	Bloc de commande		x	x					2-Fach incl. Pos. 20
9	00 920 901 1	Einschraubstutzen	Male connector	Raccord filet		x	x					M 18 X 1,5
10	00 921 067 1	Stutzen	Lug	Tubulure		x	x					M 18 X 1,5
11	00 233 762 0	Doppelnippel	Double nipple	Double raccord		x	x					L 12
12	00 921 077 1	T-Stutzen	T connector	Raccord T reglable		x	x					M 18 X 1,5
13	00 280 411 1	Stopfen	Plug	Bouchon		x	x					Rd. 12 X 20
14	00 921 046 1	Schneidring	Cutting ring	Baque coupante		x	x					L 12
15	00 921 206 0	Überwurfmutter	Nozzle disc cap	Écrou de buse-pastille		x	x					AL 12
16	00 233 377 1	Hydraulikleitung	Hydraulic line	Ligne hydraulique		x	x					12 X 1,5
17	00 233 378 2	Hydraulikleitung	Hydraulic line	Ligne hydraulique		x	x					12 X 1,5
18	00 921 054 1	Verbindungsstutzen	Connector	Raccord		x	x					M 18 X 1,5
19	00 233 386 1	Winkel -optional	Angle -optional	Angle -optionnel		x	x					
20	00 919 069 0	2/2 Wegeventil	2/2 directional control valve	Valve 2/2 avec accumul. d'pres		x	x					12 V
	00 919 070 0	Magnetspule	Solenoid coil	Bobine d'electro-aimant		x	x					12 V

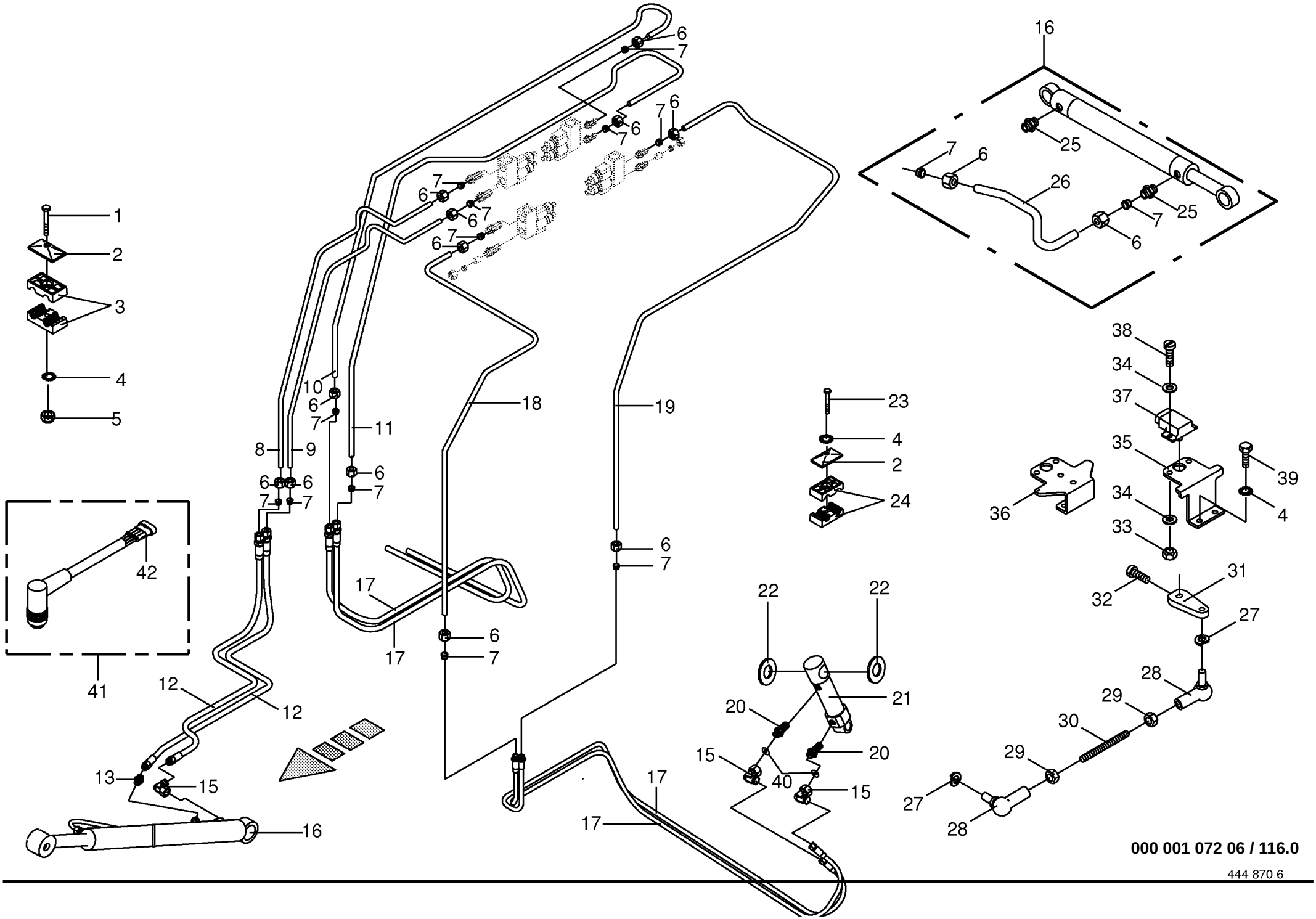

000 001 072 06 / 116.0

444 870 6

Hydraulik - Schnitthöhe optional
Hydraulics cutting height optional
Hydraulique hauteurde coupe optional

733401 -

000 001 072 06

444 870 6 **116.0**

Pos.	ID-Nr.	Benennung	Description	Description	Masch.-Nr-	CV	CRI					Bemerkung/Remarks/Remarque
1	00 901 048 1	6kt-Schraube	Hex head bolt	Boulon tête hex		x	x					M 8 X 65
	00 901 008 1	6kt-Schraube	Hex head bolt	Boulon tête hex		x	x					M 8 X 80
	00 901 010 0	6kt-Schraube	Hex head bolt	Boulon tête hex		x	x					M 8 X 120
2	00 925 134 0	Deckplatte	Cover plate	Plaque de recouvrement		x	x					
3	00 925 105 0	Schelle -2 Hälften	Clamp -2 halves	Collier de serrage -2 moitiés		x	x					Bo.= 12/12
4	00 909 908 1	Sperrkantscheibe	Detent edged washer	Disque à bord d'arrêt		x	x					SKM 8
5	00 908 706 0	Sicherungsmutter	Locknut	Écrou hex		x	x					M 8
6	00 921 206 0	Überwurfmutter	Nozzle disc cap	Écrou de buse-pastille		x	x					AL 12
7	00 921 046 1	Schneidring	Cutting ring	Baque coupante		x	x					L 12
8	00 233 456 2	Hydraulikleitung -inkl.	Hydraulic line -incl. nozzle disc	Ligne hydraulique -incl. écrou de		x	x					12 X 1,5
		Überwurfmutter, Schneidring	cap, cutting ring	buse-pastille, baque coupante								
9	00 233 457 2	Hydraulikleitung -inkl.	Hydraulic line -incl. nozzle disc	Ligne hydraulique -incl. écrou de		x	x					12 X 1,5
		Überwurfmutter, Schneidring	cap, cutting ring	buse-pastille, baque coupante								
10	00 233 432 2	Hydraulikleitung -inkl.	Hydraulic line -incl. nozzle disc	Ligne hydraulique -incl. écrou de		x	x					12 X 1,5
		Überwurfmutter, Schneidring	cap, cutting ring	buse-pastille, baque coupante								
11	00 233 433 2	Hydraulikleitung -inkl.	Hydraulic line -incl. nozzle disc	Ligne hydraulique -incl. écrou de		x	x					12 X 1,5
		Überwurfmutter, Schneidring	cap, cutting ring	buse-pastille, baque coupante								
12	00 920 970 0	Hochdruckschlauchleitung	High pressure hose line	Conduite de tuyau haute pression		x	x					Lg.= 2000
13	00 921 054 1	Verbindungsstutzen	Connector	Raccord		x	x					M 18 X 1,5
15	00 921 067 1	Stutzen	Lug	Tubulure		x	x					M 18 X 1,5
16	00 918 554 0	Hydraulikzylinder	Hydraulic cylinder	Vérin hydraulique		x	x					Dz 40/63 X 190/930
	00 000 000 0					x	x					
17	00 920 065 2	Hochdruckschlauchleitung	High pressure hose line	Conduite de tuyau haute pression		x	x					Lg.= 4320
18	00 233 722 0	Hydraulikleitung -inkl.	Hydraulic line -incl. nozzle disc	Ligne hydraulique -incl. écrou de		x	x					12 X 1,5
		Überwurfmutter, Schneidring	cap, cutting ring	buse-pastille, baque coupante								
19	00 233 723 2	Hydraulikleitung -inkl.	Hydraulic line -incl. nozzle disc	Ligne hydraulique -incl. écrou de		x	x					12 X 1,5
		Überwurfmutter, Schneidring	cap, cutting ring	buse-pastille, baque coupante								
20	00 920 901 1	Einschraubstutzen	Male connector	Raccord filet		x	x					M 18 X 1,5
21	00 233 353 2	Hydraulikzylinder	Hydraulic cylinder	Vérin hydraulique		x	x					Dz 25/60 X 65/245
	00 918 817 0	Dichtungssatz	Sealing set	Jeu de joints		x	x					Dz 25/60
22	00 910 514 1	Scheibe	Washer	Rondelle		x	x					26 X 44 X 4
23	00 900 201 0	6kt-Schraube	Hex head bolt	Boulon tête hex		x	x					M 8 X 35
24	00 925 108 0	Schelle -2 Hälften	Clamp -2 halves	Collier de serrage -2 moitiés		x	x					Bo.= 15/15
25	00 919 630 0	Einschraubstutzen	Male connector	Raccord filet		x	x					L 12/G 1/4"
26	00 919 344 0	Hydraulikleitung	Hydraulic line	Ligne hydraulique		x	x					12 X 1,5
27	00 910 031 0	Federring	Spring washer	Rondelle elastique		x	x					B 5
28	00 927 114 0	Winkelgelenk	Link	Joint		x	x					M 5
29	00 908 207 1	6kt-Mutter	Hex nut	Écrou hex		x	x					M 5

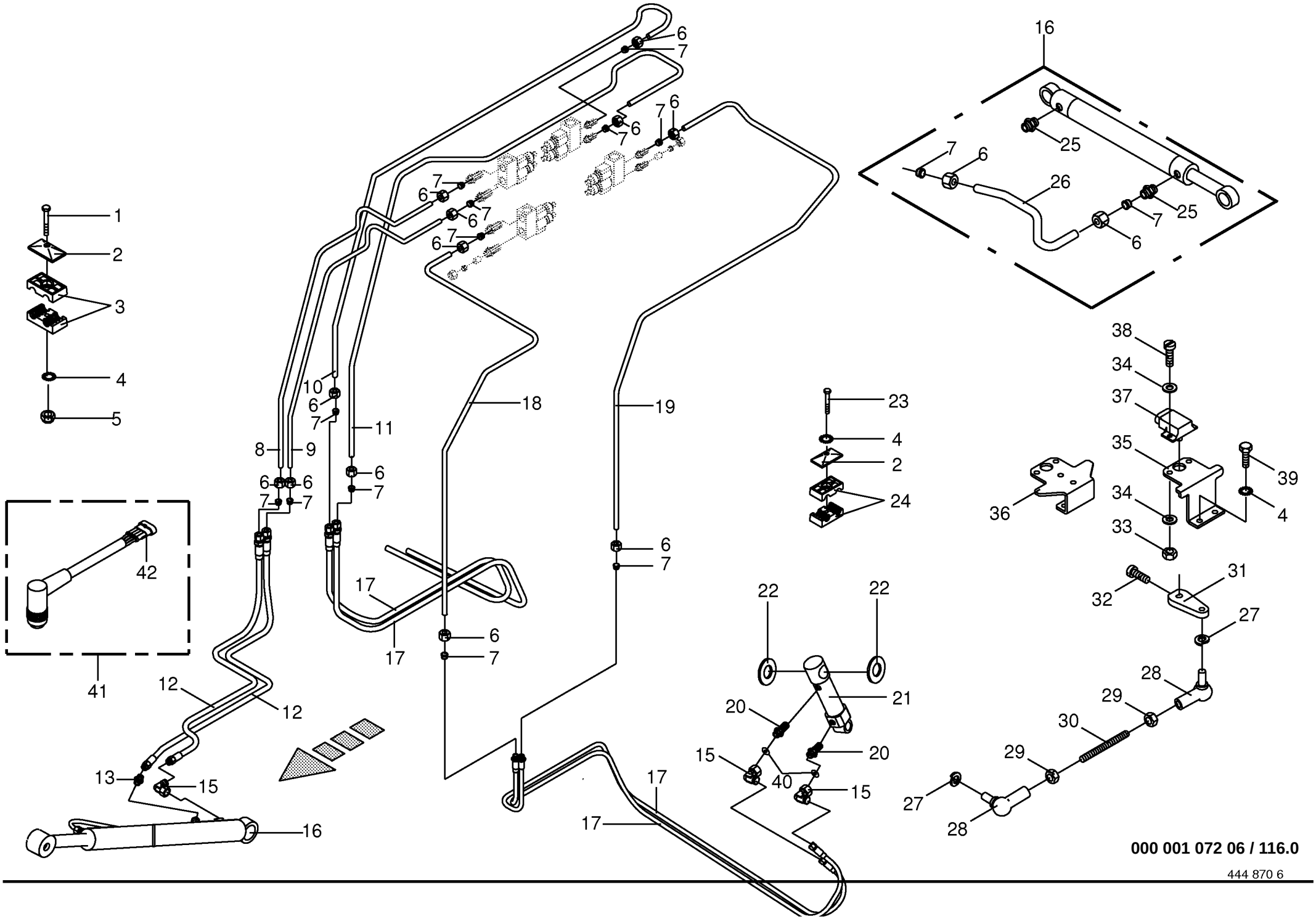

000 001 072 06 / 116.0

444 870 6

Hydraulik - Schnitthöhe optional
Hydraulics cutting height optional
Hydraulique hauteurde coupe optional

733401 -

000 001 072 06

444 870 6 **116.0**

Pos.	ID-Nr.	Benennung	Description	Description	Masch.-Nr-	CV	CRI					Bemerkung/Remarks/Remarque
30	00 352 694 1	Koppel	Coupler	Pâture		x	x					M 5
31	20 010 065 0	Hebel	Lever	Levier		x	x					
32	00 903 422 0	Zylinderschraube	Allen screw	Vis tête cylindrique		x	x					M 4 X 8
33	00 908 006 1	6kt-Mutter	Hex nut	Écrou hex		x	x					M 4
34	00 910 325 0	Scheibe	Washer	Rondelle		x	x					4,3 X 9 X 0,8
35	20 010 062 0	Sensorhalter -CV	Sensor support -CV	Support de capteur -CV		x						
36	20 010 061 0	Sensorhalter -CRI	Sensor support -CRI	Support de capteur -CRI			x					
37	00 303 146 0	Hallsensor	Hall sensor	Capteur de hall		x	x					
38	00 903 427 1	Zylinderschraube	Allen screw	Vis tête cylindrique		x	x					Am 4 X 20
39	00 900 614 0	6kt-Schraube	Hex head bolt	Boulon tête hex		x	x					M 8 X 20
40	27 000 667 0	Drosselscheibe	Throttling disc	Disque d'etranglement		x	x					0,4/12 X 1
41	00 303 172 1	Adapterkabel -4-polig	Adapter wire -4-pole	Câble d'adapteur -4-pôle		x	x					
42	00 302 354 0	Kupplungsdose -42-polig	Plug -42-pole	Connecteur a dix fiches -42- pôle		x	x					

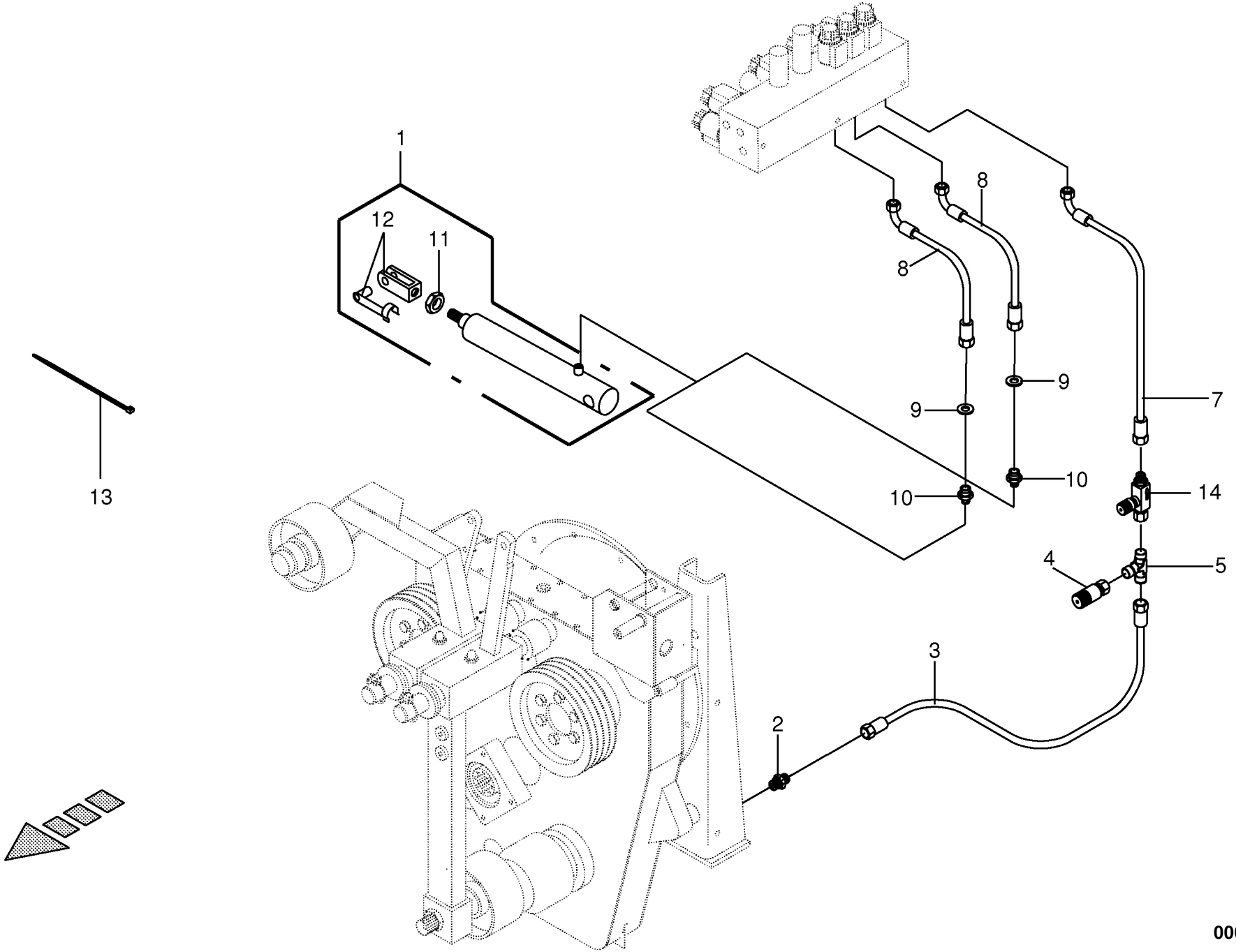

000 001 072 06 / 117.0

Hydraulik Antrieb(Schaltriemen)
Hydraulics
Système hydraulique

733401 -

000 001 072 06

444 196 5 **117.0**

Pos.	ID-Nr.	Benennung	Description	Description	Masch.-Nr-	CV	CRI					Bemerkung/Remarks/Remarque
1	00 918 478 1	Hydraulikzylinder	Hydraulic cylinder	Vérin hydraulique		x	x					Ez 30/45 X 135/385
	00 918 733 0	Dichtungssatz	Sealing set	Jeu de joints		x	x					
2	00 919 724 1	Einschraubstutzen	Male connector	Raccord filet		x	x					L 6 M 14 X 1,5
3	00 921 025 2	Hochdruckschlauchleitung	High pressure hose line	Conduite de tuyau haute pression		x	x					Lg.= 1500
4	00 920 867 0	Mini-Messanschluß	Connector f.mini-test equipm.	Raccord instr.mesureur mini		x	x					M 16 X 2
5	00 921 070 1	T-Verbindungsstutzen	T-connector	T-raccord		x	x					L 6
7	00 920 988 2	Hochdruckschlauchleitung	High pressure hose line	Conduite de tuyau haute pression		x	x					Lg.= 1350
8	00 920 042 0	Hochdruckschlauchleitung	High pressure hose line	Conduite de tuyau haute pression		x	x					Lg.= 700
9	00 919 232 1	Drosselscheibe	Throttling disc	Disque d'etranglement		x	x					0,85/6,1 X 1
10	00 921 059 2	Einschraubstutzen	Male connector	Raccord filet		x	x					M 10 X 1 / M 12 X 1,5
11	00 908 518 1	6kt-Mutter	Hex nut	Écrou hex		x	x					M 14
12	00 927 115 1	Gabelkopf mit Es-Bolzen	Clevis 1 clip ass.	Fourche		x	x					G 14 X 28
13	00 922 671 1	Kabelbinder	Cable band	Collier de serrage		x	x					Lg. = 285
14	00 232 529 0	Drosselrückschlagventil	One-way restrictor	Clapet antiretour avec étranglement		x	x					M 12 X 1,5

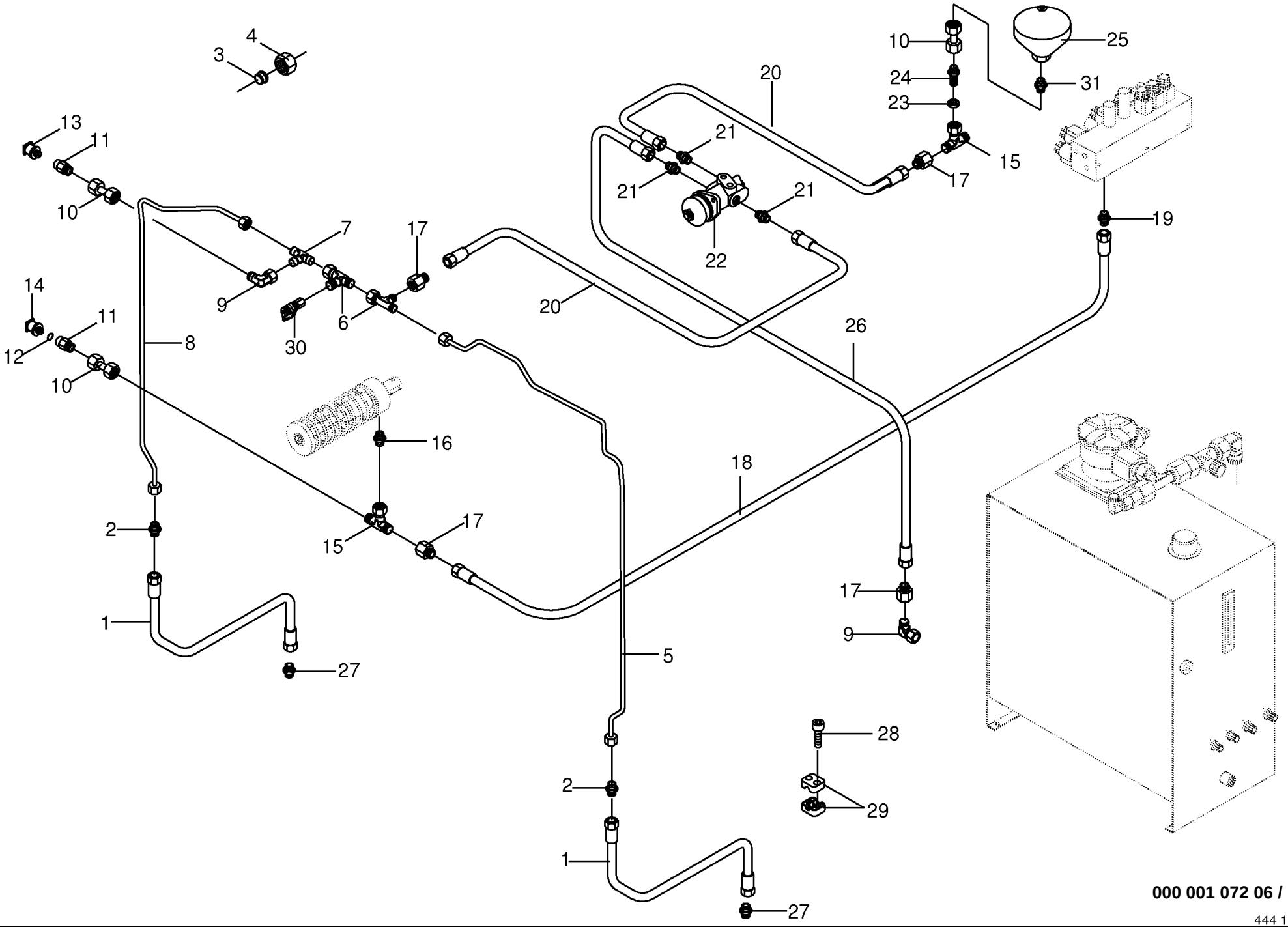

000 001 072 06 / 118.0

444 152 7

Hydraulische Bremse
Hydraulic brakes
Frein hydraulique

733401 -

000 001 072 06

444 152 7 **118.0**

Pos.	ID-Nr.	Benennung	Description	Description	Masch.-Nr-	CV	CRI					Bemerkung/Remarks/Remarque
1	00 920 988 2	Hochdruckschlauchleitung	High pressure hose line	Conduite de tuyau haute pression		x	x					Lg.= 1350
2	00 920 897 0	Reduzier-Verschraubung	Reducer fitting	Réduction		x	x					L 12 / 6
3	00 921 046 1	Schneidring	Cutting ring	Baque coupante		x	x					L 12
4	00 921 206 0	Überwurfmutter	Nozzle disc cap	Écrou de buse-pastille		x	x					AL 12
5	00 232 756 0	Hydraulikleitung -inkl. Überwurfmutter, Schneidring	Hydraulic line -incl. nozzle disc cap, cutting ring	Ligne hydraulique -incl. écrou de buse-pastille, baque coupante		x	x					12 X 1,5
6	00 921 079 1	L-Stutzen	Adjustable L connection	Raccord L reglable		x	x					L 12
7	00 921 071 1	T-Stutzen	T connector	Raccord T reglable		x	x					L 12
8	00 232 745 0	Hydraulikleitung -inkl. Überwurfmutter, Schneidring	Hydraulic line -incl. nozzle disc cap, cutting ring	Ligne hydraulique -incl. écrou de buse-pastille, baque coupante		x	x					12 X 1,5
9	00 921 067 1	Stutzen	Lug	Tubulure		x	x					M 18 X 1,5
10	00 230 743 0	Doppelnippel	Double nipple	Double raccord		x	x					L 12
11	00 919 955 0	Aufschraubverschraubung	Connector	Coude		x	x					L 12 R 1/4"
12	00 937 717 1	Dichtring	Gasket ring	Bague d'étanchéité		x	x					A 14 X 20 X 1,5
13	00 302 029 2	Druckmessumformer	Pressure transformer	Transformateur de pression		x	x					0-130 Bar
14	00 302 189 1	Druckschalter	Pressure switch	Interrupteur à pression		x	x					G 1/4"
15	00 921 077 1	T-Stutzen	T connector	Raccord T reglable		x	x					M 18 X 1,5
16	00 919 630 0	Einschraubstutzen	Male connector	Raccord filet		x	x					L 12/G 1/4"
17	00 921 083 1	Reduzier-Verschraubung	Reducer fitting	Réduction		x	x					M 18 X 1,5 / M 12 X 1,5
18	00 920 985 1	Hochdruckschlauch	High pressure hose	Flexible		x	x					Lg.= 2500
19	00 921 059 2	Einschraubstutzen	Male connector	Raccord filet		x	x					M 10 X 1 / M 12 X 1,5
20	00 920 974 1	Hochdruckschlauch	High pressure hose	Flexible		x	x					Lg.= 1000
21	00 919 019 1	Einschraubstutzen	Male connector	Raccord filet		x	x					L 6 / M 16 X 1,5
22	00 232 601 0	Bremsventil	Brake valve	Soupape de frein		x	x					
23	00 908 524 2	6kt-Mutter	Hex nut	Écrou hex		x	x					M 18 X 1,5
24	00 921 087 1	Gerade-Schottstutzen	Straight 2-way connector	Coupleur droit deux raccords		x	x					M 18 X 1,5
25	00 921 150 0	Hydraulikspeicher	Hydraulic - reservoir	Reservoir hydraulique		x	x					M 18 X 1,5 0,5L
26	00 921 025 2	Hochdruckschlauchleitung	High pressure hose line	Conduite de tuyau haute pression		x	x					Lg.= 1500
27	00 919 724 1	Einschraubstutzen	Male connector	Raccord filet		x	x					L 6 M 14 X 1,5
28	00 903 045 1	Zylinderschraube	Allen screw	Vis tête cylindrique		x	x					M 6 X 20
29	00 925 107 1	Schelle -2 Hälften	Clamp -2 halves	Collier de serrage -2 moitiés		x	x					Bo.= 12
30	00 920 868 0	Mini-Meßanschluß	Connector f.mini-test equipm.	Raccord instr.mesureur mini		x	x					M 16 X 2
31	00 921 093 1	Einschraubstutzen	Male connector	Raccord filet		x	x					M 18 X 1,5

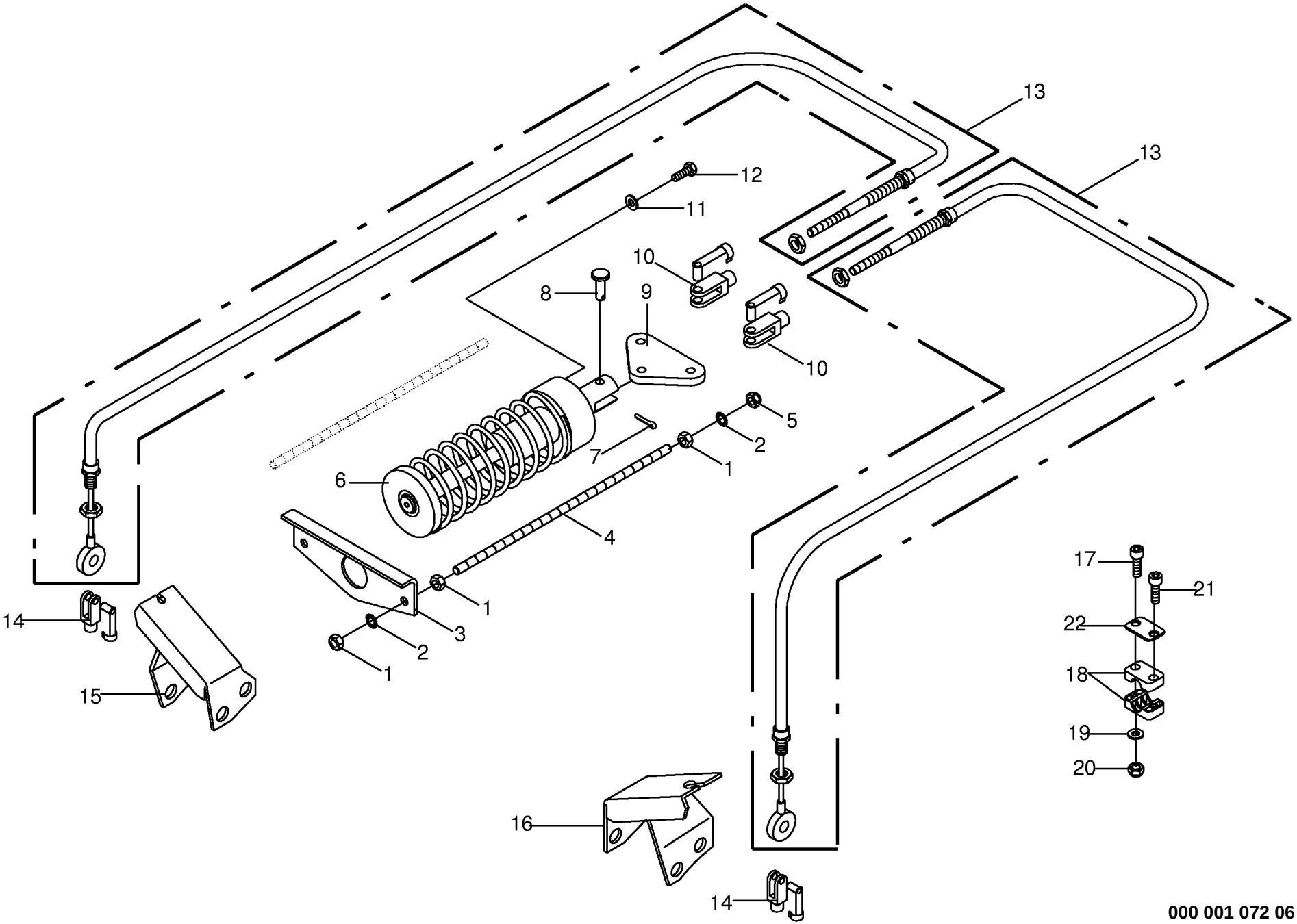

000 001 072 06 / 119.0

444 026 2

Feststellbremse
Parking brake
Frein de stationnement

733401 -

000 001 072 06

444 026 2 **119.0**

Pos.	ID-Nr.	Benennung	Description	Description	Masch.-Nr-	CV	CRI					Bemerkung/Remarks/Remarque
1	00 908 215 0	6kt-Mutter	Hex nut	Écrou hex		x	x					M 12
2	00 909 910 1	Sperrkantscheibe	Detent edged washer	Disque à bord d'arrêt		x	x					SKM 12
3	00 232 741 1	Entriegelung	Unlatching	Decrochage		x	x					
4	00 233 058 2	Gewindestange	Threaded rod	Tige filetée		x	x					M 12 X 350
5	00 908 701 0	Sicherungsmutter	Locknut	Écrou hex		x	x					M 12
6	00 940 202 1	Parkbremszylinder	Parking break cylinder	Cylindre de frein de stationnement		x	x					
	00 918 801 0	Dichtungssatz	Sealing set	Jeu de joints		x	x					Ez 65/70
7	00 912 066 1	Splint	Cotter pin	Goupille fendue		x	x					4 X 28
8	00 916 011 1	Bolzen mit kleinem Kopf	Pin with small head	Boulon avec petite tête		x	x					12 X 46/41
9	00 233 063 1	Pendelausgleich	Pendulum equalizer	Équilibrage pendulaire		x	x					
10	00 927 111 0	Gabelkopf mit Es-Bolzen	Clevis 1 clip ass.	Fourche		x	x					G 12 X 24
11	00 910 506 1	Scheibe	Washer	Rondelle		x	x					13 X 24 X 2,5
12	00 900 656 0	6kt-Schraube	Hex head bolt	Boulon tête hex		x	x					M 12 X 30
13	00 926 504 1	Bowdenzug kpl.	Bowden cable cpl.	Câble Bowden cpl.		x	x					Lg.= 3030
14	00 927 116 0	Gabelkopf mit Es-Bolzen	Clevis 1 clip ass.	Fourche		x	x					G 10 X 20
15	00 232 896 1	Halter	Support	Cadre support		x	x					
16	00 232 897 1	Halter	Support	Cadre support		x	x					
17	00 903 051 2	Zylinderschraube	Allen screw	Vis tête cylindrique		x	x					M 6 X 50
18	00 925 147 0	Schelle -2 Hälften	Clamp -2 halves	Collier de serrage -2 moitiés		x	x					Bo.= 20
19	00 910 411 1	Scheibe	Washer	Rondelle		x	x					6,4 X 12,5 X 1,6
20	00 908 704 1	Sicherungsmutter	Locknut	Écrou hex		x	x					M 6
21	00 903 048 0	Zylinderschraube	Allen screw	Vis tête cylindrique		x	x					M 6 X 30
22	00 925 145 0	Deckplatte	Cover plate	Plaque de recouvrement		x	x					

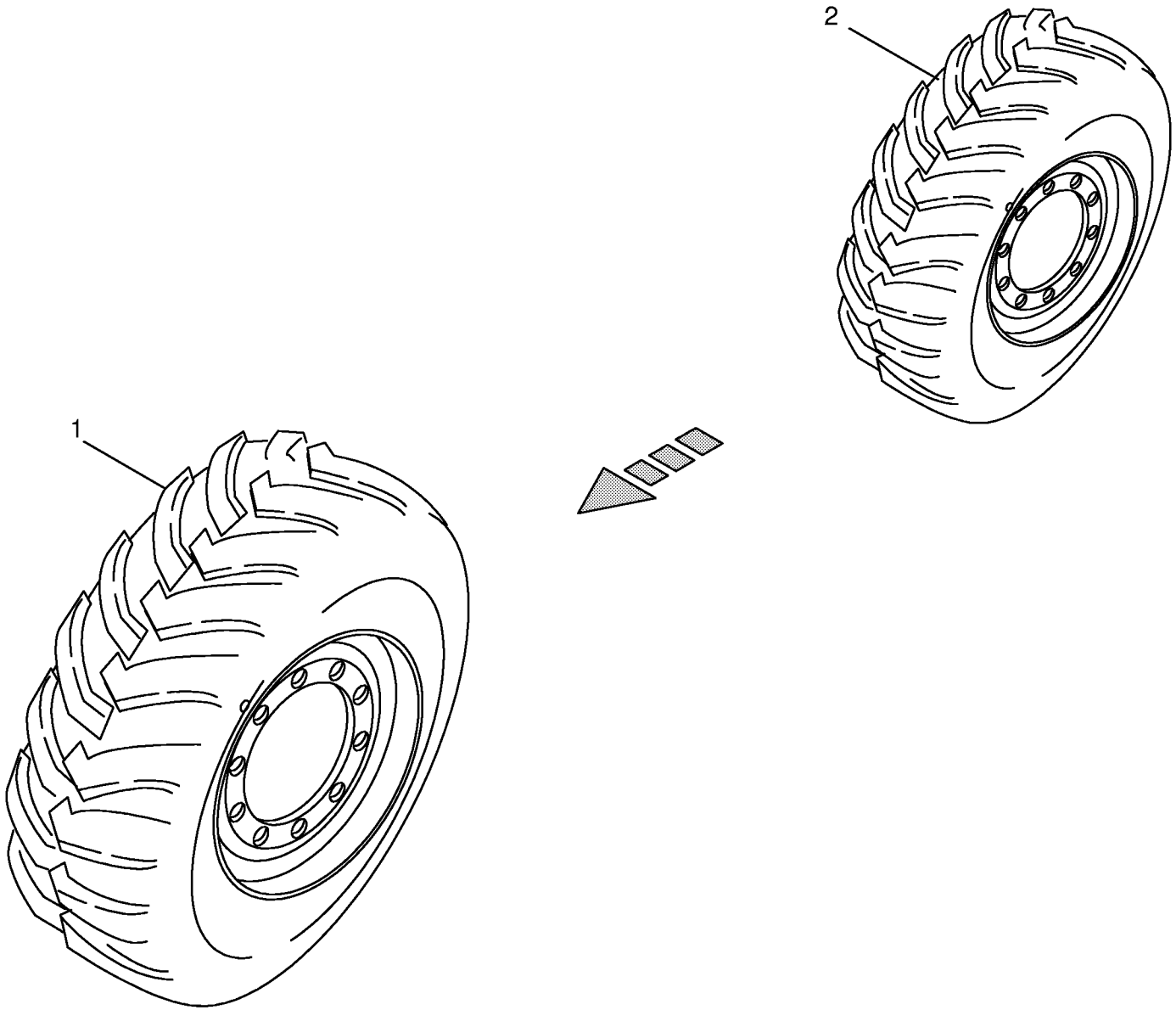

000 001 072 06 / 120.0

Bereifung **Tyres** **Pneumatiques**					733401 -	CV	CRI					**000 001 072 06** 449 170 5 **120.0**
Pos.	ID-Nr.	Benennung	Description	Description	Masch.-Nr-							Bemerkung/Remarks/Remarque
1	00 953 446 2	Rad -links	Wheel -left	Roue -gauche		x	x					750/65 R26 TL 10/281/335/-90 A3
	00 953 445 2	Rad -rechts	Wheel -right	Roue -droite		x	x					750/65 R26 TL 10/281/335/-90 A3
	00 953 169 0	Felge -10 Loch	Rim -10 hole	Jante -10 trou		x	x					DW 25A X 26 (ET-90)
	00 953 501 1	Reifen -Michelin	Tyre -Michelin	Pneu -Michelin		x	x					750/65 R26
	00 953 398 0	Ventil .	Valve	Soupape		x	x					Rd. 15,7 X 42,5 TR 41
	00 953 428 1	Rad -links	Wheel -left	Roue -gauche		x	x					750/65 R26 TL 10/281/335/-90 A3
	00 953 438 1	Rad -rechts	Wheel -right	Roue -droite		x	x					750/65 R26 TL 10/281/335/-90 A3
	00 953 169 0	Felge -10 Loch	Rim -10 hole	Jante -10 trou		x	x					DW 25A X 26 (ET-90)
	00 953 289 0	Reifen -Alliance	Tyre -Alliance	Pneu -Alliance		x	x					750/65 R26
	00 953 398 0	Ventil	Valve	Soupape		x	x					Rd. 15,7 X 42,5 TR 41
	27 000 335 0	Rad	Wheel	Roue		x	x					750/60 R30.5 TL 10/281/335/-90 A3
	27 000 369 0	Felge -10 Loch	Rim -10 hole	Jante -10 trou		x	x					DW 24 X 30,5 (ET-90)
	27 000 371 0	Reifen	Tyre	Pneu		x	x					750/60 R30.5
	00 953 398 0	Ventil	Valve	Soupape		x	x					Rd. 15,7 X 42,5 TR 41
2	00 953 448 1	Rad -links	Wheel -left	Roue -gauche		x	x					580/70 R26 TL 10/176/225/-90 A3
	00 953 447 1	Rad -rechts	Wheel -right	Roue -droite		x	x					580/70 R26 TL 10/176/225/-90 A3
	00 953 171 0	Felge -10 Loch	Rim -10 hole	Jante -10 trou		x	x					DW 18L X 26 (ET-90)
	00 953 502 0	Reifen -Michelin	Tyre -Michelin	Pneu -Michelin		x	x					580/70 R 26
	00 953 398 0	Ventil .	Valve	Soupape		x	x					Rd. 15,7 X 42,5 TR 41
	00 953 429 1	Rad -links	Wheel -left	Roue -gauche		x	x					600/65 R28 TL 10/176/225/-90 A3
	00 953 437 1	Rad -rechts	Wheel -right	Roue -droite		x	x					600/65 R28 TL 10/176/225/-90 A3
	00 953 174 0	Felge -10 Loch	Rim -10 hole	Jante -10 trou		x	x					DW 18 X 28 (ET-90)
	00 953 291 0	Reifen -Alliance	Tyre -Alliance	Pneu -Alliance		x	x					600/65 R 28
	00 953 398 0	Ventil	Valve	Soupape		x	x					Rd. 15,7 X 42,5 TR 41

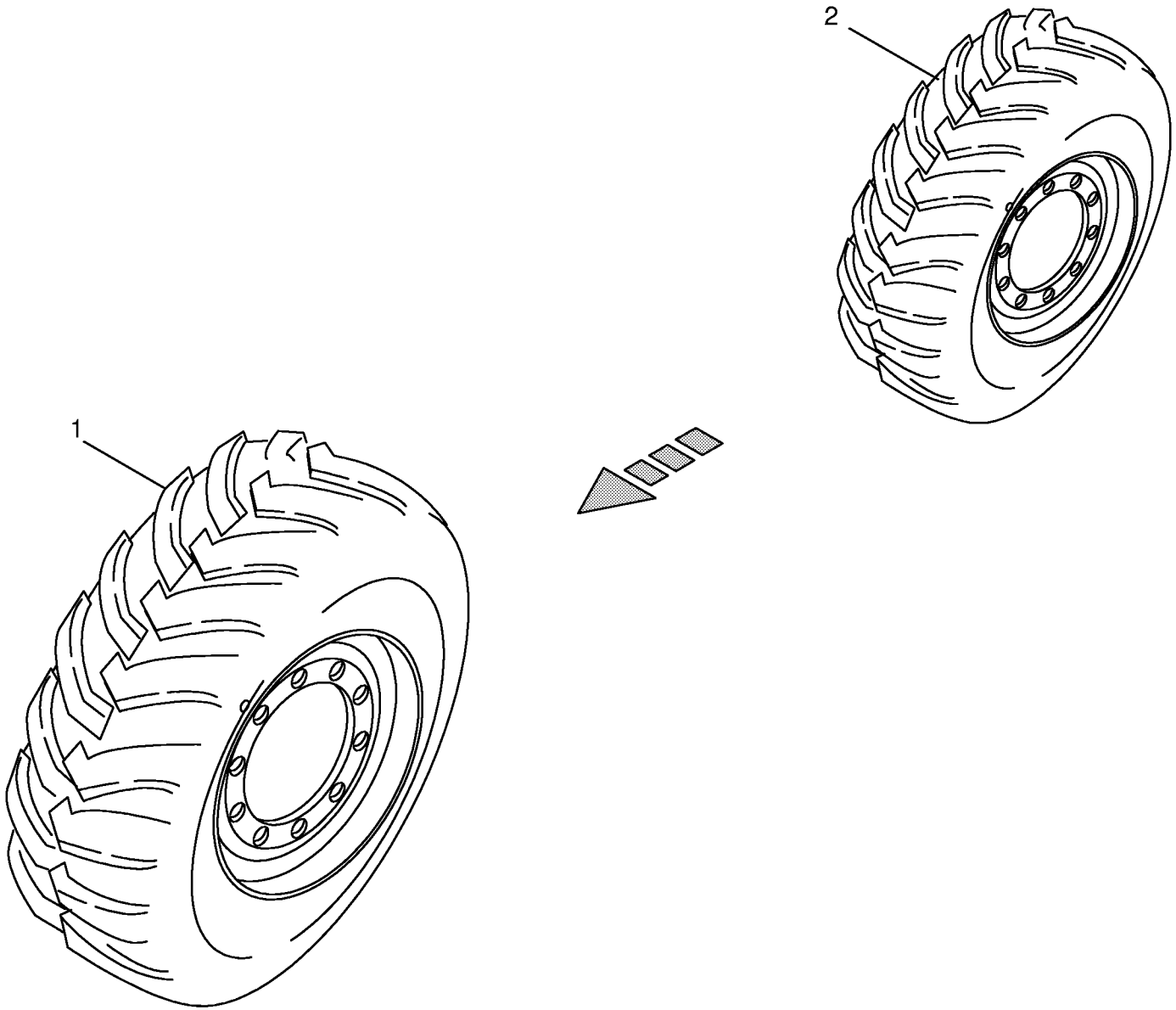

000 001 072 06 / 120.0

Bereifung
Tyres
Pneumatiques

733401 -

000 001 072 06

449 170 5 **120.0**

Pos.	ID-Nr.	Benennung	Description	Description	Masch.-Nr-	CV	CRI					Bemerkung/Remarks/Remarque
	27 000 336 0	Rad	Wheel	Roue		x	x					600/60 R30.5 TL 10/176/225/-90 A3
	27 000 370 0	Felge -10 Loch	Rim -10 hole	Jante -10 trou		x	x					DW 20 X 30.5 (ET-90)
	27 000 372 0	Reifen	Tyre	Pneu		x	x					600/60 R30.5
	00 953 398 0	Ventil	Valve	Soupape		x	x					Rd. 15,7 X 42,5 TR 41

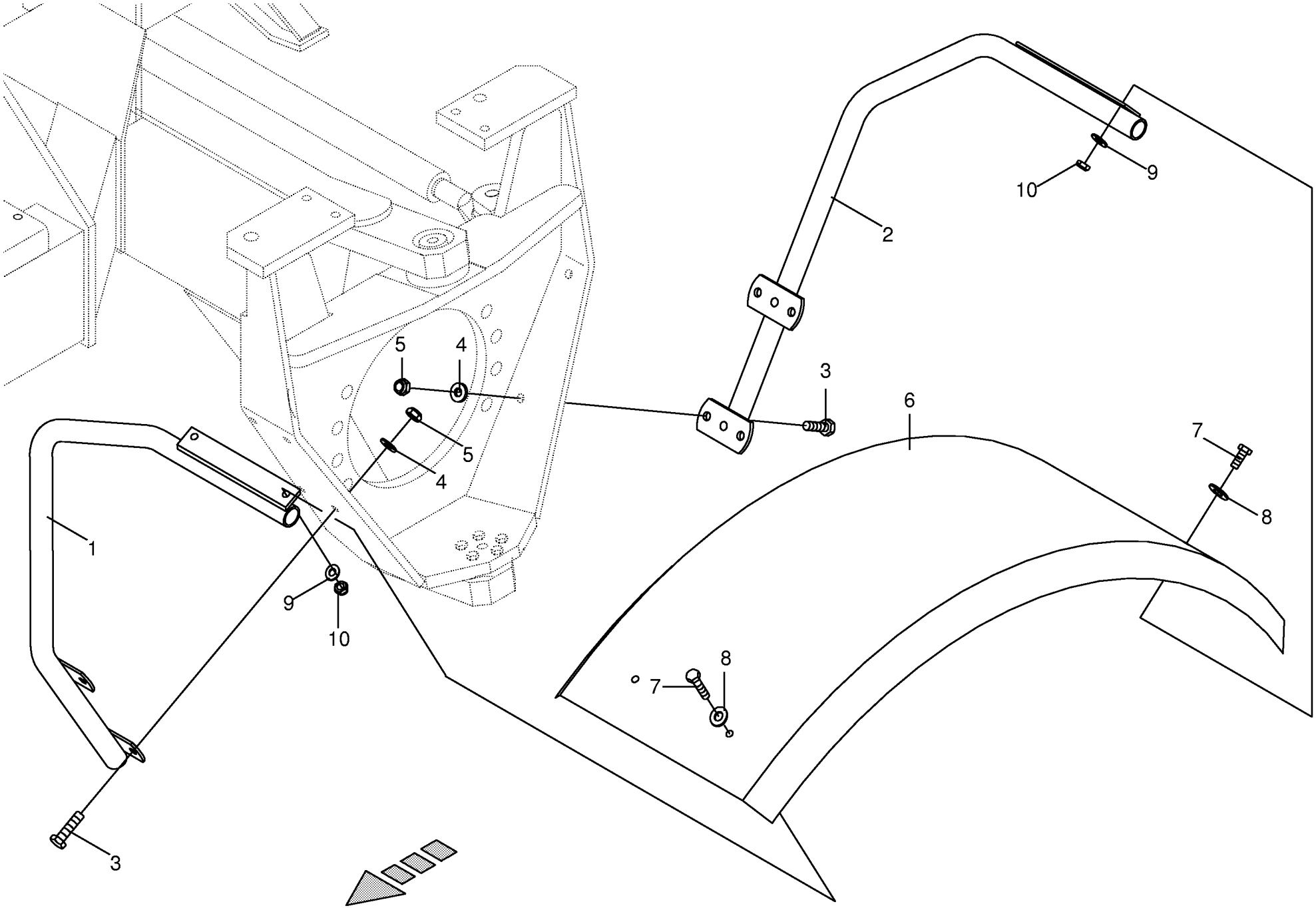

000 001 072 06 / 121.0

Kotflügel
Mudguard
Aile

733401 -

000 001 072 06

444 027 2 **121.0**

Pos.	ID-Nr.	Benennung	Description	Description	Masch.-Nr-	CV	CRI					Bemerkung/Remarks/Remarque
1	00 232 678 3	Kotflügelhalter -links vorne	Wing holder -left front	Support d'aile -devant en gauche		x	x					
	00 232 679 3	Kotflügelhalter -rechts vorne	Wing holder -right front	Support d'aile -devant à droite		x	x					
2	00 232 680 2	Kotflügelhalter -links hinten	Wing holder -back left	Support d'aile -derrière en gauche		x	x					
	00 232 681 2	Kotflügelhalter -rechts hinten	Wing holder -back right	Support d'aile -derrière à droite		x	x					
3	00 900 657 0	6kt-Schraube	Hex head bolt	Boulon tête hex		x	x					M 12 X 35
4	00 910 506 1	Scheibe	Washer	Rondelle		x	x					13 X 24 X 2,5
5	00 908 701 0	Sicherungsmutter	Locknut	Écrou hex		x	x					M 12
6	00 233 074 3	Kotflügel	Mudguard	Garde-boue		x	x					1330 X 790 X 470
7	00 900 637 0	6kt-Schraube	Hex head bolt	Boulon tête hex		x	x					M 10 X 30
8	00 910 639 1	Scheibe	Washer	Rondelle		x	x					11 X 48 X 5
9	00 910 414 0	Scheibe	Washer	Rondelle		x	x					10,5 X 21 X 2
10	00 908 758 0	Sicherungsmutter	Locknut	Écrou hex		x	x					M 10

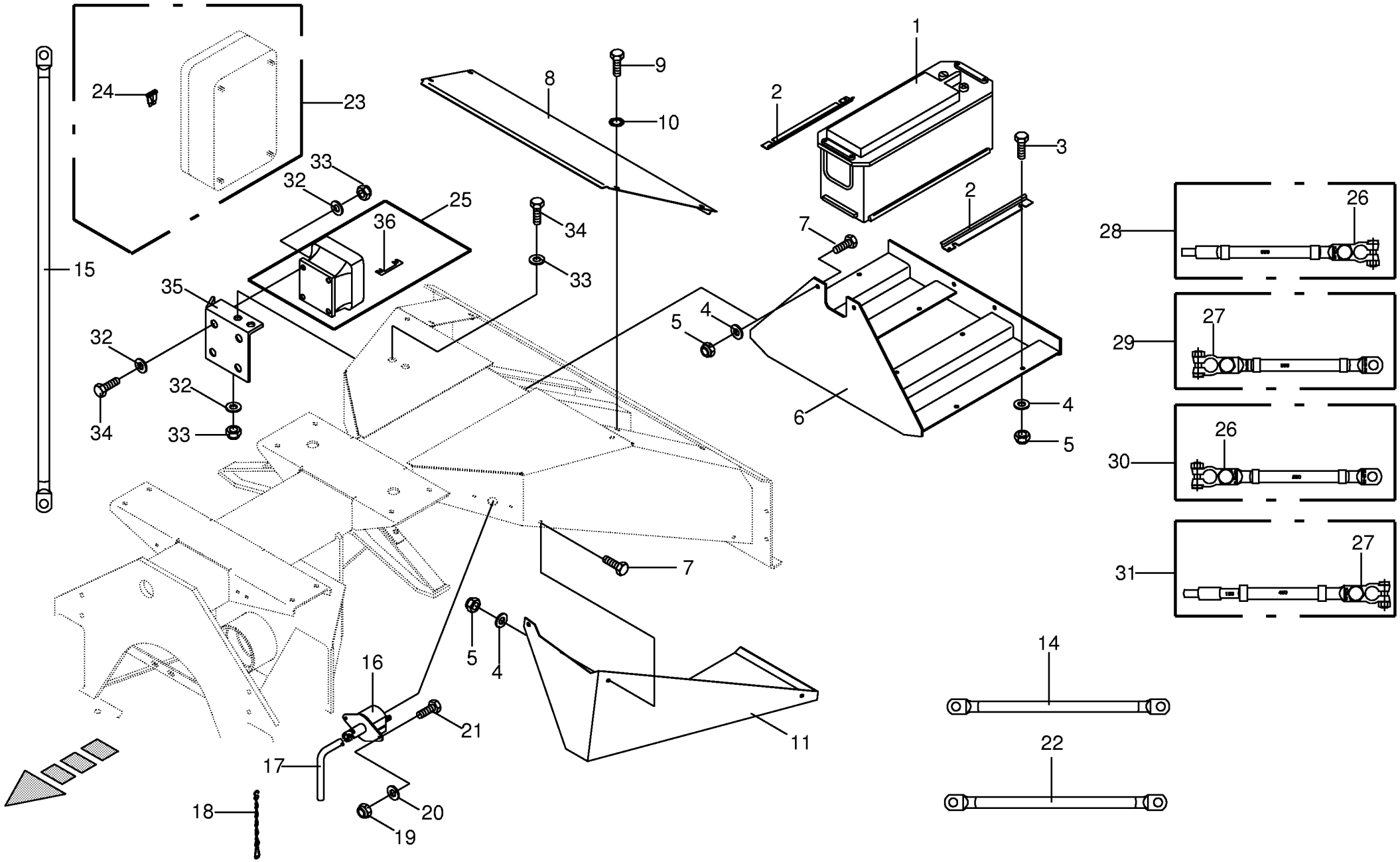

000 001 072 06 / 122.0

444 037 4

Batterie **Battery** **Batterie**					733401 -	CV	CRI					**000 001 072 06** 444 037 4 **122.0**
Pos.	ID-Nr.	Benennung	Description	Description	Masch.-Nr-							Bemerkung/Remarks/Remarque
1	00 302 648 0	Batterie	Battery	Batterie		2	2					12 V
2	00 230 528 3	Batteriehalter	Battery support	Support de batterie		x	x					Lg.= 310
3	00 900 636 0	6kt-Schraube	Hex head bolt	Boulon tête hex		x	x					M 10 X 25
4	00 910 414 0	Scheibe	Washer	Rondelle		x	x					10,5 X 21 X 2
5	00 908 758 0	Sicherungsmutter	Locknut	Écrou hex		x	x					M 10
6	00 232 891 2	Batteriehalter	Battery support	Support de batterie		x	x					
7	00 900 637 0	6kt-Schraube	Hex head bolt	Boulon tête hex		x	x					M 10 X 30
8	00 232 895 2	Schutzblech -hinten	Guard plate -back	Garde-boue -derrière		x	x					
9	00 900 634 0	6kt-Schraube	Hex head bolt	Boulon tête hex		x	x					M 10 X 20
10	00 909 909 1	Sperrkantscheibe	Detent edged washer	Disque à bord d'arrêt		x	x					SKM 10
11	00 232 893 2	Batterieschutz -links	Battery guard -left	Protecteur de batterie -gauche		x	x					
	00 232 894 2	Batterieschutz -rechts	Battery guard -right	Protecteur de batterie -droite		x	x					
14	00 302 752 3	Kabelbaum	Wiring harness	Faisceau electrique		x	x					Hauptschalter - Batteriep
15	00 302 997 2	Kabelbaum	Wiring harness	Faisceau electrique		x	x					Hauptschalt.-Plusschiene
16	00 302 508 0	Batterie-Hauptschalter -inkl. Schaltschlüssel	Main power cut-off -incl. control key	Robinet de batterie -incl. clé de contact		x	x					
17	00 302 229 0	Schaltschlüssel	Control key	Clé de contact		x	x					
18	00 922 651 2	Knotenkette	Chain	Chaine		x	x					Lg.= 215
19	00 908 704 1	Sicherungsmutter	Locknut	Écrou hex		x	x					M 6
20	00 910 411 1	Scheibe	Washer	Rondelle		x	x					6,4 X 12,5 X 1,6
21	00 900 608 0	6kt-Schraube	Hex head bolt	Boulon tête hex		x	x					M 6 X 20
22	00 302 756 4	Kabelbaum	Wiring harness	Faisceau electrique		x	x					Batterie - Masseschiene
23	00 302 827 5	Verteilergehäuse -kpl.	Distributor housing -cpl.	Carter de distributeur -cpl.		x	x					
24	00 302 196 0	Flachstecksicherung	Flat fuse	Fusible plat		x	x					30 A
25	00 302 917 0	Relais -Anlasser	Relay -starter	Relais -démarreur		x	x					2 X 12V
26	00 302 804 0	Batterieklemme "-"	Clip "-"	Prince "-"		x	x					
27	00 302 803 0	Batterieklemme "+"	Clip "+"	Prince "+"		x	x					
28	00 302 902 4	Kabel -Batterie 1 "-"	Cable -battery 1 "-"	Câble -batterie 1 "-"		x	x					Lg.= 850
29	00 302 904 4	Kabel -Batterie 1 "+"	Cable -battery 1 "+"	Câble -batterie 1 "+"		x	x					Lg.= 850
30	00 302 911 4	Kabel -Batterie 2 "-"	Cable -battery 2 "-"	Câble -batterie 2 "-"		x	x					Lg.= 500
31	00 302 913 4	Kabel -Batterie 2 "+"	Cable -battery 2 "+"	Câble -batterie 2 "+"		x	x					Lg.= 450
32	00 910 413 0	Scheibe	Washer	Rondelle		x	x					8,4 X 17 X 1,6
33	00 908 706 0	Sicherungsmutter	Locknut	Écrou hex		x	x					M 8
34	00 900 617 0	6kt-Schraube	Hex head bolt	Boulon tête hex		x	x					M 8 X 30
	00 900 614 0	6kt-Schraube	Hex head bolt	Boulon tête hex		x	x					M 8 X 20
35	00 233 520 1	Befestigungsblech	Mounting sheet	Tôle de fixation		x	x					
36	00 303 786 0	Sicherungsstreifen	Sefeguard strip	Bande de sauvegarde		x	x					80 A

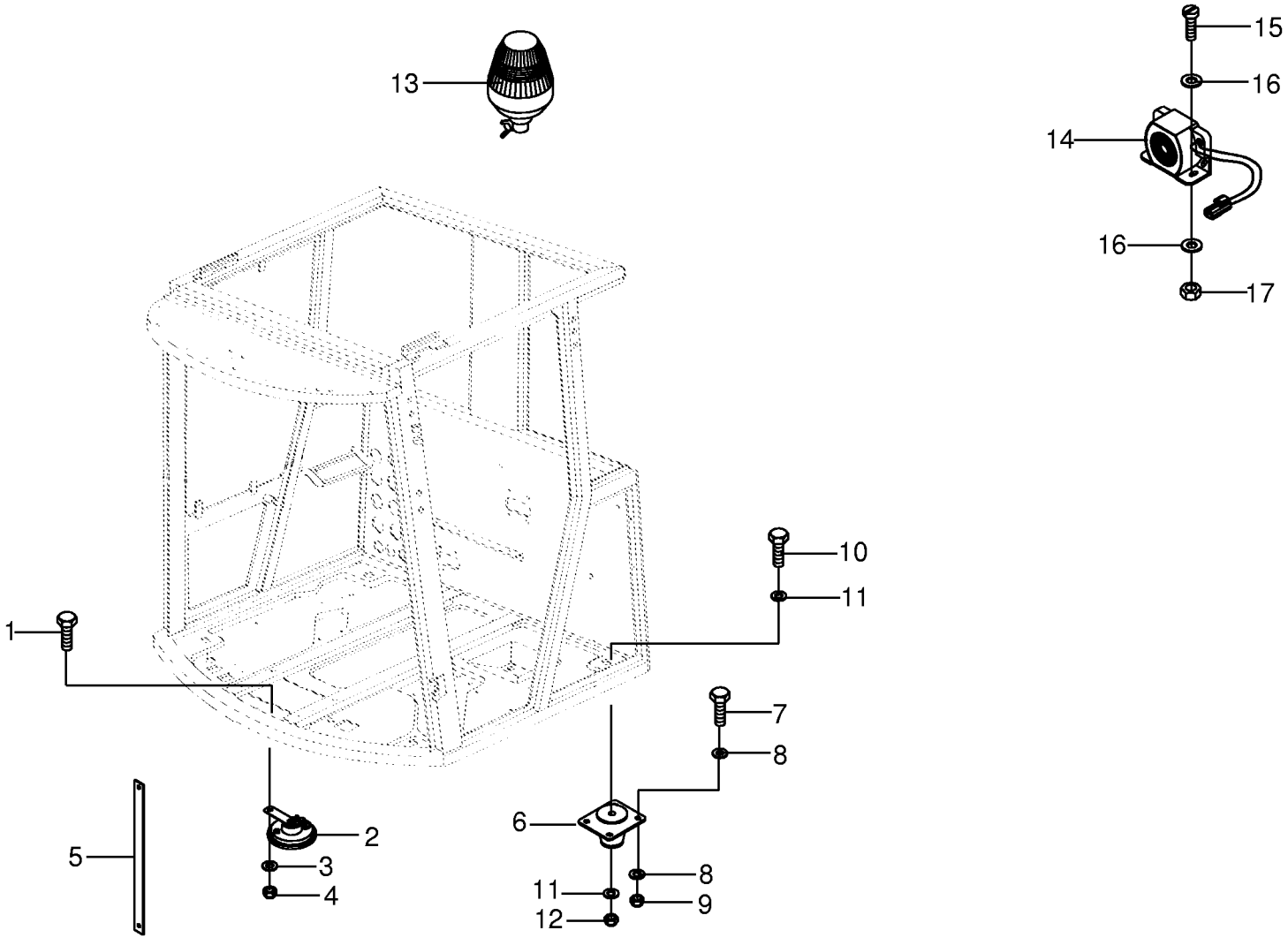

000 001 072 06 / 123.0

444 139 0

Kabinenaufhängung / Rundumleuchte / Hupe
Cab suspension / Deacon light / Horn
Suspension cabine / Gyrophare / Klaxon

733401 -

000 001 072 06

444 139 0 **123.0**

Pos.	ID-Nr.	Benennung	Description	Description	Masch.-Nr-	CV	CRI					Bemerkung/Remarks/Remarque
1	00 900 614 0	6kt-Schraube	Hex head bolt	Boulon tête hex		x	x					M 8 X 20
2	00 302 505 0	Hupe	Horn	Klaxon		x	x					
3	00 910 413 0	Scheibe	Washer	Rondelle		x	x					8,4 X 17 X 1,6
4	00 908 706 0	Sicherungsmutter	Locknut	Écrou hex		x	x					M 8
5	00 302 676 0	Masseband	Bonding braid	Tresse de métallisation		x	x					30A
6	00 220 365 0	Gummipuffer	Rubber pad	Tampon en caoutchouc		x	x					
7	00 900 636 0	6kt-Schraube	Hex head bolt	Boulon tête hex		x	x					M 10 X 25
	00 900 637 0	6kt-Schraube	Hex head bolt	Boulon tête hex		x	x					M 10 X 30
8	00 910 414 0	Scheibe	Washer	Rondelle		x	x					10,5 X 21 X 2
9	00 908 758 0	Sicherungsmutter	Locknut	Écrou hex		x	x					M 10
10	00 901 141 1	6kt-Schraube	Hex head bolt	Boulon tête hex		x	x					M 16 X 100
11	00 910 303 1	Scheibe	Washer	Rondelle		x	x					17 X 30 X 3
12	00 908 716 1	Sicherungsmutter	Locknut	Écrou hex		x	x					M 16
13	00 924 638 0	Rundumleuchte -gelb	Beacon light -yellow	Gyrophare -jaune		x	x					12 V
14	00 303 964 0	Rückfahrhupe	Return run horn	Corne de course en retour		x	x					12-24 V ,97 Db
15	00 903 477 1	Zylinderschraube	Allen screw	Vis tête cylindrique		x	x					AM 6 X 20
16	00 910 411 1	Scheibe	Washer	Rondelle		x	x					6,4 X 12,5 X 1,6
17	00 908 208 0	6kt-Mutter	Hex nut	Écrou hex		x	x					M 6

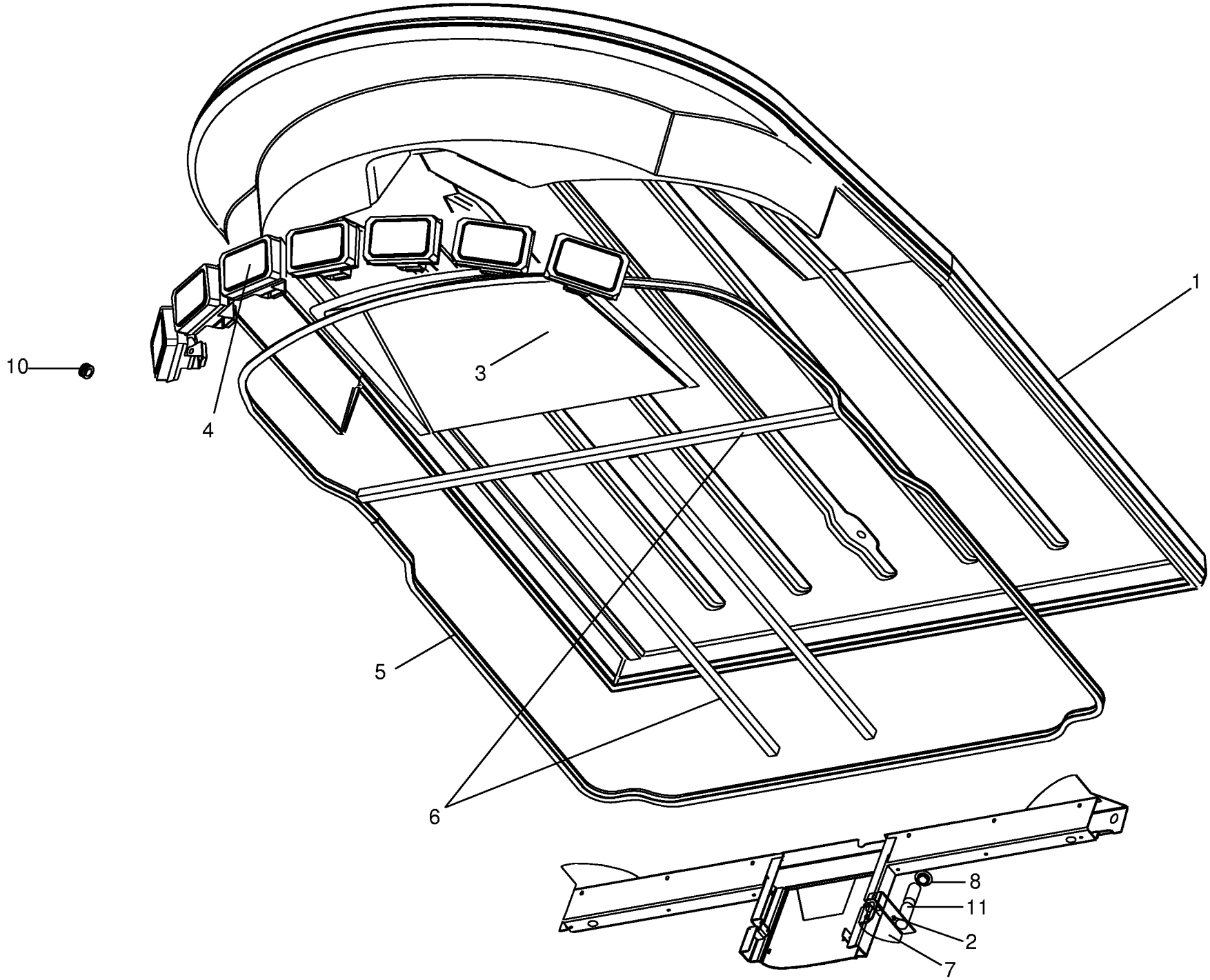

000 001 072 06 / 124.0

444 675 4

Kabine - Dach / Arbeits-Scheinwerfer
Cab
Cabine

733401 -

000 001 072 06

444 675 4 **124.0**

Pos.	ID-Nr.	Benennung	Description	Description	Masch.-Nr-	CV	CRI					Bemerkung/Remarks/Remarque
1	00 220 451 0	Dach -gelb	Roof -yellow	Toit -jaune		x	x					
2	00 220 707 0	Kabelbinderhalter	Cable band support	Support de collier de serrage		x	x					
	00 922 673 1	Kabelbinder	Cable band	Collier de serrage		x	x					Lg.= 100
3	00 220 592 0	Wärmeschutzmatte	Heat shield mat	Natte d'isolation calorifuge		x	x					
4	00 220 523 0	Arbeitsscheinwerfer	Work light	Phare de travail		7	7					12V
	00 924 688 0	Glühlampe	Bulb	Lampe		x	x					12V , 55W
5	00 220 522 0	Dichtung -Id.-Nr.= 1m	Gasket -Id.-no.= 1m	Joint -Id.-no.= 1m		x	x					
6	00 220 449 1	Dichtband	Gasket	Joint		x	x					30 X 30 X 5000
7	00 220 456 0	Halter -mitte	Support -middle	Cadre support -centre		1	1					
8	00 220 595 0	Stopfen	Plug	Bouchon		x	x					Lg.= 24,6
10	00 924 207 0	Kabelführungstülle	Cable bushing	Pass-cable		x	x					
11	00 220 657 0	Adapter	Adapter	Adaptateur		x	x					

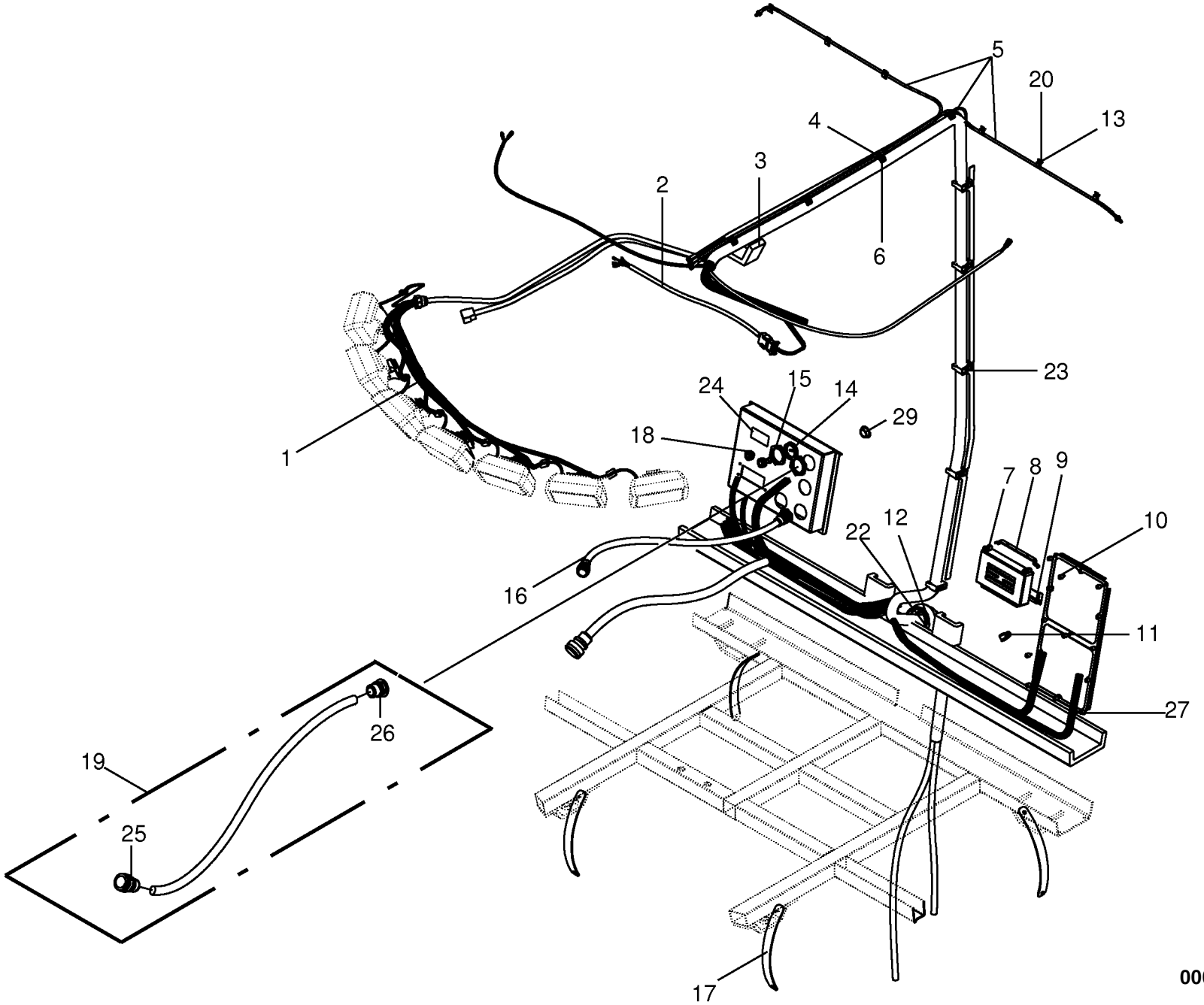

000 001 072 06 / 125.0

444 797 5

Kabine - Kabelbäume
Cab
Cabine

733401 -

000 001 072 06

444 797 5 **125.0**

Pos.	ID-Nr.	Benennung	Description	Description	Masch.-Nr-	CV	CRI					Bemerkung/Remarks/Remarque
1	00 220 580 2	Kabelbaum für Scheinwerfer	Wiring harness for headlights	Faisceau electrique pour phares		x	x					
2	00 220 581 0	Kabelbaum für Gebläse	Wiring harness for fan	Faisceau electrique pour ventilateur		x	x					
3	00 220 579 0	Schutzauflage	Protection plating	Appui protection		x	x					
4	00 220 618 0	Schraubsockel	Screwing-base	Socle de vis		x	x					
5	00 220 656 0	Kabelbaum	Wiring harness	Faisceau electrique		x	x					
6	00 922 672 2	Kabelbinder	Cable band	Collier de serrage		x	x					Lg.= 450
7	00 303 701 1	Motor Regelmodul	Motor-regulator	Regulateur de moteur		x	x					
8	00 302 584 0	Halterung	Bracket	Support		x	x					
9	00 302 583 0	Halterung	Bracket	Support		x	x					
10	00 924 202 0	Gummipuffer	Rubber pad	Tampon en caoutchouc		x	x					Rd. 15 X 15
11	00 924 008 0	Rohrschelle mit Gummiprofil	Tube clip w. rubber	Bride		x	x					Rd. 15
12	00 924 001 1	Schneckengewindeschelle	Tube clip	Bride		x	x					12 - 22
	00 924 004 0	Schneckengewindeschelle	Tube clip	Bride		x	x					50 - 70
13	00 922 673 1	Kabelbinder	Cable band	Collier de serrage		x	x					Lg.= 100
14	00 220 510 0	Verschlussschraube	Screw plug	Vis de calage		x	x					M 40 X 1,5
15	00 220 511 0	6kt-Mutter	Hex nut	Écrou hex		x	x					M 40 X 1,5
16	00 000 001 0	-nicht für diese Type	-not for this type	-non prevu pour ce modele		x	x					
17	00 302 676 0	Masseband	Bonding braid	Tresse de métallisation		x	x					30A
18	27 001 241 0	Kabelmuffe	Cable socket	Culot de câble		x	x					25/31/35/10/2
	27 001 245 0	Kabelmuffe	Cable socket	Culot de câble		x	x					12/20/24 H10
19	00 302 894 4	Adapterkabel	Adapter wire	Câble d'adapteur		x	x					
20	00 220 707 0	Kabelbinderhalter	Cable band support	Support de collier de serrage		x	x					
22	00 924 207 0	Kabelführungstülle	Cable bushing	Pass-cable		x	x					
23	00 220 617 0	Klemmschelle	Hose clip	Collier de serrage		x	x					
24	00 220 610 0	Aufkleber Steckerkasten	Label plug case	Autocollant caisse de connecteur		x	x					
25	00 302 430 1	Steckdose -31-polig	Socket -31-pole	Prise de courant -31-pôle		x	x					
26	00 303 758 0	Stecker -31-polig	Plug -31-pole	Connecteur -31-pôle		x	x					
27	20 080 249 0	Kabelbaum -Kabine	Wiring harness -Cab	Faisceau electrique -Cabine		x	x					
	00 303 769 0	Zeitsteuergerät	Time control unit	Appareil de commande temporel		x	x					12V
	20 080 244 0	Stecker	Plug	Connecteur		x	x					
	20 080 254 0	Stecker	Plug	Connecteur		x	x					
	20 080 255 0	Stecker	Plug	Connecteur		x	x					
29	27 001 246 0	Stopfen	Plug	Bouchon		x	x					28/26/21
	27 001 244 0	Stopfen	Plug	Bouchon		x	x					11,5/12/15

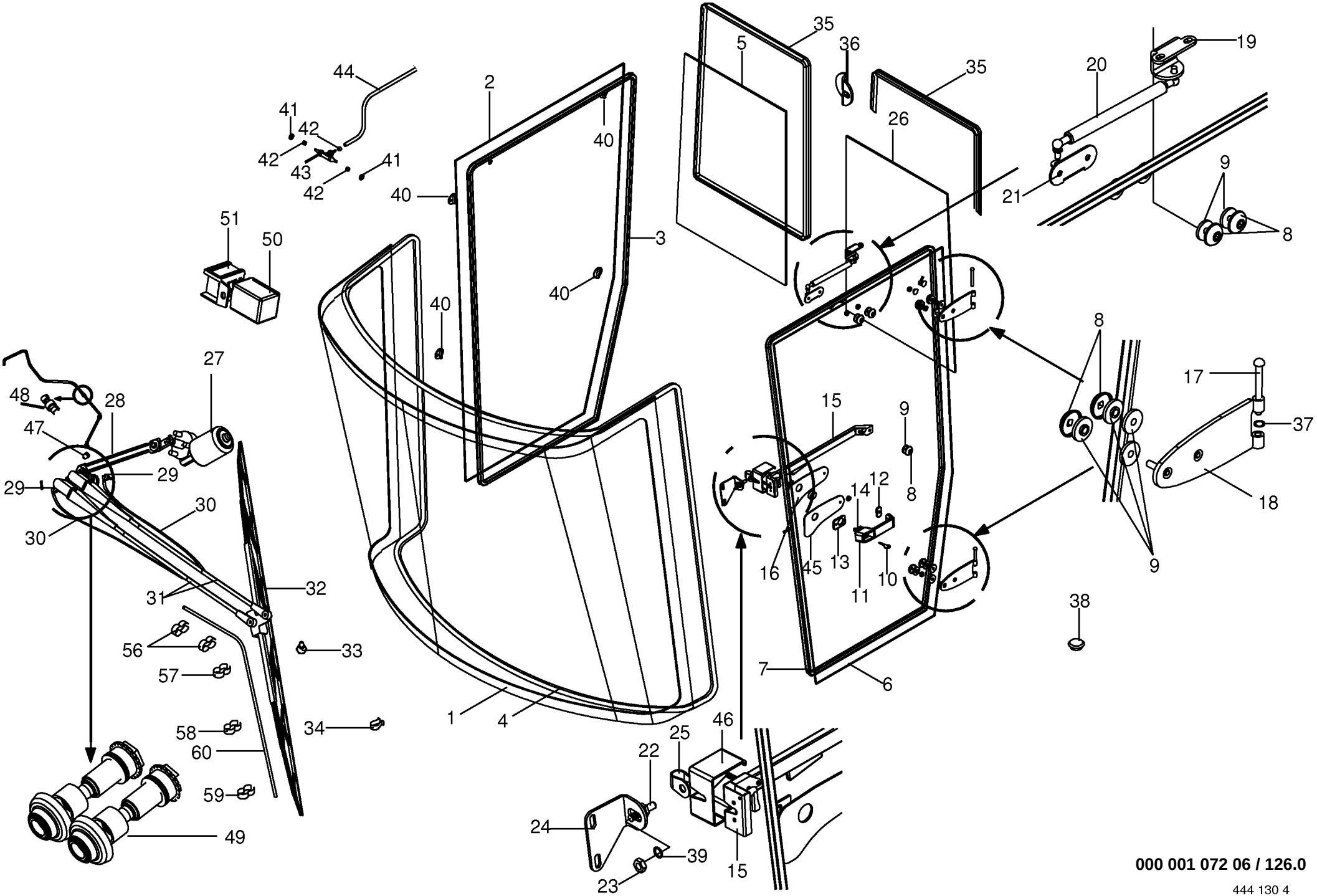

000 001 072 06 / 126.0

444 130 4

Kabine - Verglasung / Frontwischer
Cab - glazing
Cabine - vitrer

733401 -

000 001 072 06

444 130 4 **126.0**

Pos.	ID-Nr.	Benennung	Description	Description	Masch.-Nr-	CV	CRI					Bemerkung/Remarks/Remarque
1	00 220 369 0	Frontscheibe	Windshield	Pare-brise		x	x					
2	00 220 389 0	Seitenscheibe	Side window	Glace latérale		x	x					
3	00 220 390 0	Dichtung	Gasket	Joint		x	x					Lg.= 5500
4	00 220 370 0	Dichtung	Gasket	Joint		x	x					
5	00 220 475 0	Heckscheibe -rechts	Rear panel -right	Vitre arrière -droite		x	x					
6	00 220 473 0	Türscheibe	Door panel	Vitre de porte		x	x					
7	00 220 372 0	Dichtung	Gasket	Joint		x	x					Lg.= 5500
8	00 220 480 0	Aussenscheibe	Outside washer	Rondelle extérieur		x	x					
9	00 220 479 0	Zwischenscheibe	Intermediate disc	Disque intermédiaire		x	x					
10	00 220 464 0	Schlüssel	Key	Clé		1	1					
11	00 220 376 0	Griff	Handle	Poignée		x	x					
12	00 220 481 0	Unterlage	Mat	Alaise		x	x					25 X 43
13	00 220 482 0	Unterlage	Mat	Alaise		x	x					43 X 61
14	00 220 483 0	Taster für Druckknopfdruck	Key for pressure switch	Touche pour bouton de pression		x	x					
15	00 220 380 0	Griff -innen	Handle -inside	Poignée -intérieure		x	x					
16	00 220 378 0	Schlossplatte -links	Pivot plate -left	Joue -gauche		x	x					
17	00 220 382 0	Stift	Sprig	Crayon		x	x					8 X 73
18	00 220 375 0	Scharnier	Hinge	Charnière		x	x					
19	00 220 388 0	Halter	Support	Cadre support		x	x					
20	00 220 387 0	Gasdruckfeder	Gas spring	Ressort à gaz		x	x					Lg.= 410 100 N
21	00 220 381 0	Halter	Support	Cadre support		x	x					
22	00 220 383 0	Schliessbolzen	Cotter bolt	Bouton de fermeture		x	x					
23	00 220 487 0	6kt-Mutter	Hex nut	Écrou hex		x	x					M 12 X 1
24	00 220 386 0	Schliesszapfenhalter	Locking plug retainer	Support de têton de fermeture		x	x					
25	00 220 486 0	Bügel	Yoke	Branchon		x	x					
26	00 220 474 0	Heckscheibe -links	Rear panel -left	Vitre arrière -gauche		x	x					
27	00 220 410 0	Wischermotor	Wiper motor	Moteur d'essuie-glace		x	x					
28	00 220 411 0	Wischergestänge	Wiper linkage	Tringlerie essuie-glace		x	x					
29	00 220 503 0	Winkelstutzen	Angle lug	Jarret tubulure		x	x					
30	00 220 504 0	Schlauch	Hose	Tuyau		x	x					
31	00 220 412 0	Parallelwischarm	Parallel wiper arm	Bras essuie-glace parallele		x	x					Lg.= 880
32	00 220 413 0	Wischerblatt	Wiper Blade	Balai d'essuie-glace		x	x					Lg.= 1200
33	00 220 502 0	Spritzdüse -4 fach	Spray nozzle -4 times	Buse d'émission -4 fois		x	x					
34	00 220 501 0	Klammer	Clamp	Clip		x	x					
35	00 220 476 0	Dichtung	Gasket	Joint		x	x					
36	00 220 477 0	Scheibenlasche	Panel strap	Patte de vitre		x	x					
37	00 220 478 0	Messingring	Brass ring	Anneau laiton		x	x					
38	00 220 562 0	Verschlussstopfen	Sealing plug	Bouchon d'étanchéité		x	x					Rd. 17

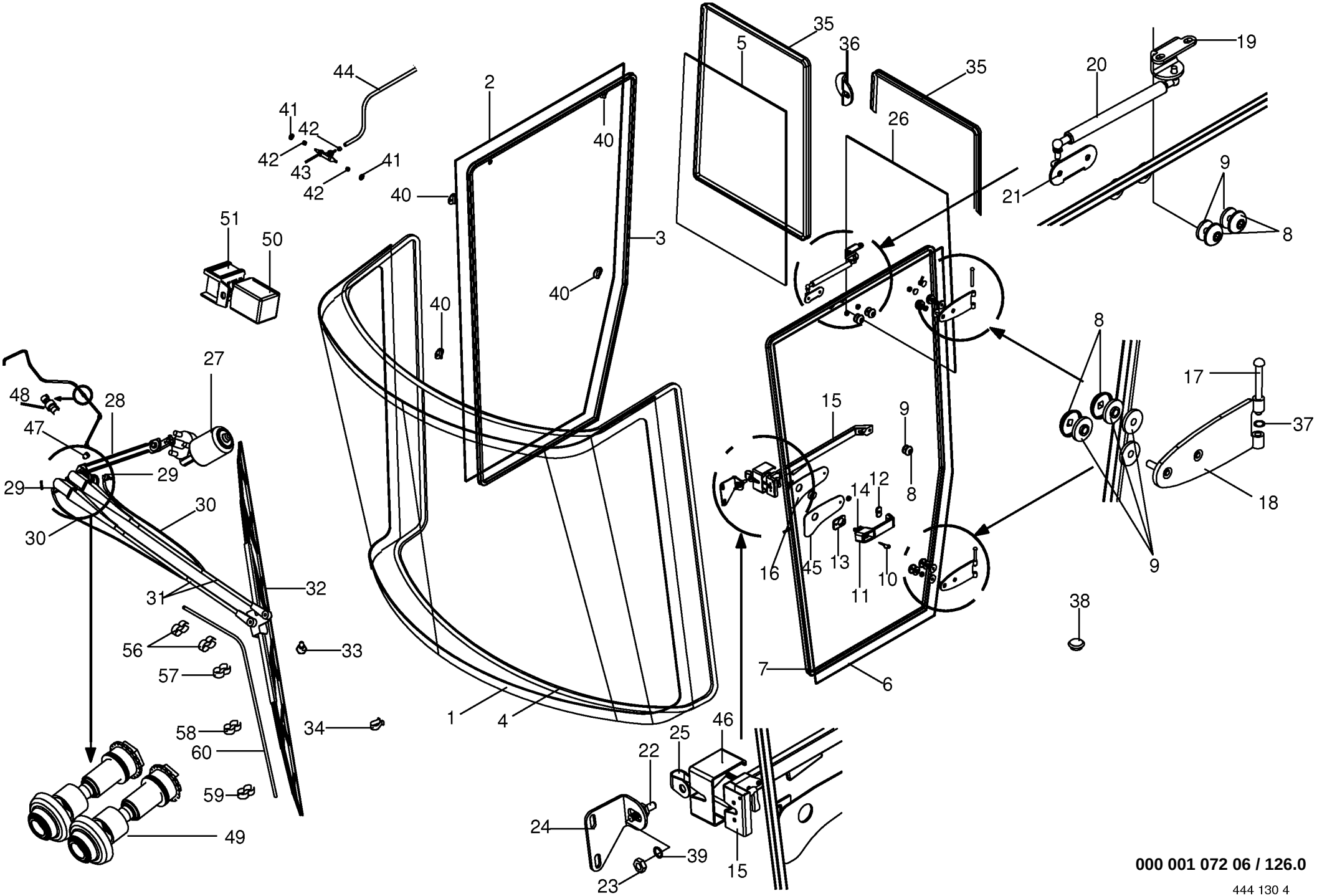

000 001 072 06 / 126.0

444 130 4

Kabine - Verglasung / Frontwischer
Cab - glazing
Cabine - vitrer

733401 -

000 001 072 06

444 130 4 **126.0**

Pos.	ID-Nr.	Benennung	Description	Description	Masch.-Nr-	CV	CRI					Bemerkung/Remarks/Remarque
39	00 220 485 0	Scheibe	Washer	Rondelle		x	x					12,5 X 30 X 1,5
40	00 220 563 0	Halter	Support	Cadre support		x	x					
41	00 220 614 0	Kabelmuffe	Cable socket	Culot de câble		x	x					10/13/18 X 11
42	00 220 615 0	Schlauchschelle	Hose clamp	Collier de serrage de tuyau		x	x					
43	00 220 613 0	T-Stück	T-piece	Té		x	x					
44	00 220 612 0	Schlauch -Id.-Nr.= 1m	Hose -Id.-no.= 1m	Tuyau -Id.-no.= 1m		x	x					Rd. 7,7
45	00 220 637 0	Unterlage	Mat	Alaise		x	x					
46	00 220 636 0	Schlossverkleidung -rechts	Lock cladding -right	Revètement de serrure -droite		x	x					
47	00 220 648 0	Schutzkappe	Protective cap	Capuchon protecteur		x	x					
48	00 220 649 0	Rückschlagventil	Return valve	Soupape de retenue		x	x					
49	00 220 567 0	Distanzhülse	Spacer bushing	Douille entretoise		x	x					
50	00 220 515 0	Wi/Wa-Intervall-Steuergerät	Wi/Wa interval control unit	Papel./Lessiv. unité de commande intervalles		x	x					12 V
51	00 220 516 0	Steckhülsengehäuse	Attachable sleeve housing	Carter de contact à pousser		x	x					
56	00 220 703 0	Klammer	Clamp	Clip		x	x					
57	00 220 704 0	Klammer	Clamp	Clip		x	x					
58	00 220 705 0	Klammer	Clamp	Clip		x	x					
59	00 220 706 0	Klammer	Clamp	Clip		x	x					
60	00 220 677 0	Kondensatablaufschlauch	Condensate downspout-hose	Tuyau de bout pour purges		x	x					Lg.= 1000

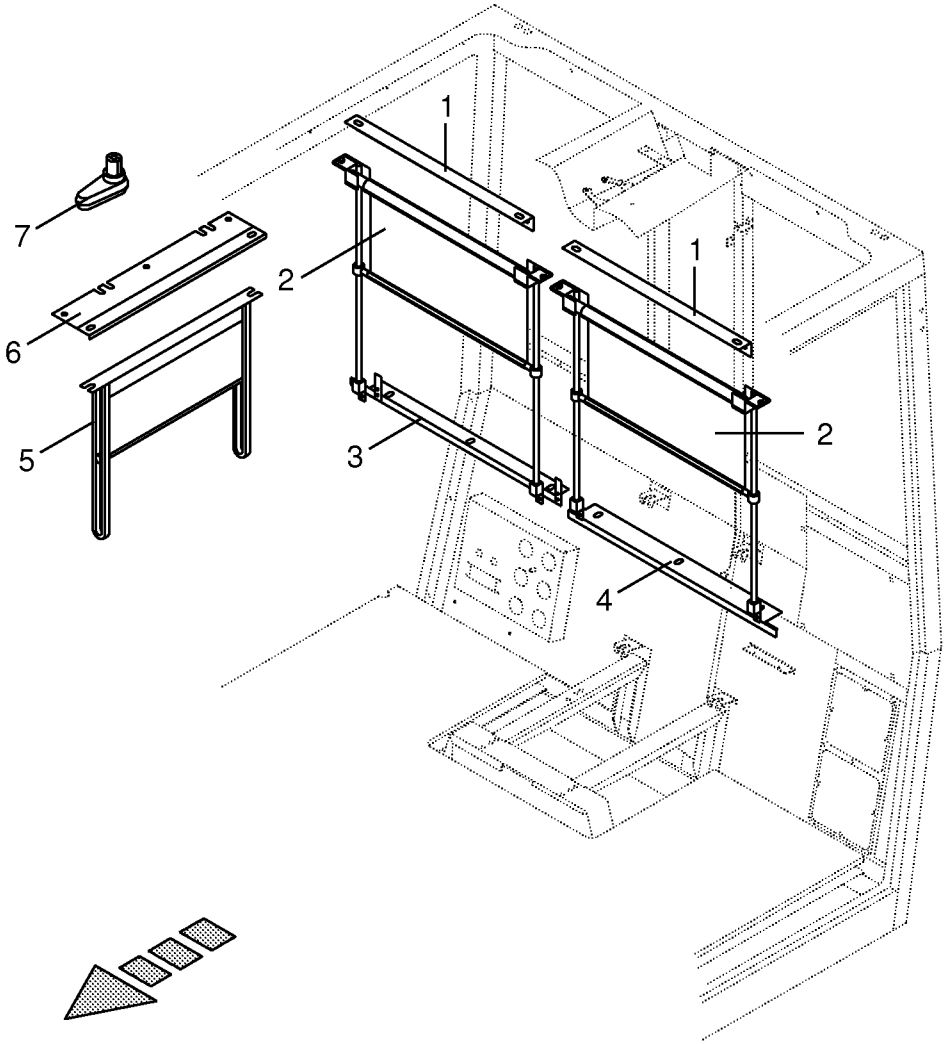

000 001 072 06 / 127.0

443 362 1

Heckrollo / Seitenrollo
Rear blind / lateral blind
Store d'arrière / store de latérale

733401 -

000 001 072 06

443 362 1 **127.0**

Pos.	ID-Nr.	Benennung	Description	Description	Masch.-Nr-	CV	CRI					Bemerkung/Remarks/Remarque
1	00 220 710 0	Haltewinkel -hinten	Supporting angle -back	Jarret de support -derrière		x	x					
2	00 220 711 0	Rollo -hinten	Blind -back	Volet roulant -derrière		x	x					
3	00 220 714 0	Abdeckung -rechts	Cover -right	Couvercle -droite		x	x					
4	00 220 712 0	Abdeckung -links	Cover -left	Couvercle -gauche		x	x					
5	27 001 240 0	Rollo -seitlich	Blind -lateral	Volet roulant -latérale		x	x					
6	27 001 257 0	Blech -rechts	Plate -right	Tôle -droite		x	x					
	27 001 256 0	Blech -links	Plate -left	Tôle -gauche		x	x					
7	27 001 258 0	Winkelstecker	Bent location pin	Connecteur angulaire		x	x					

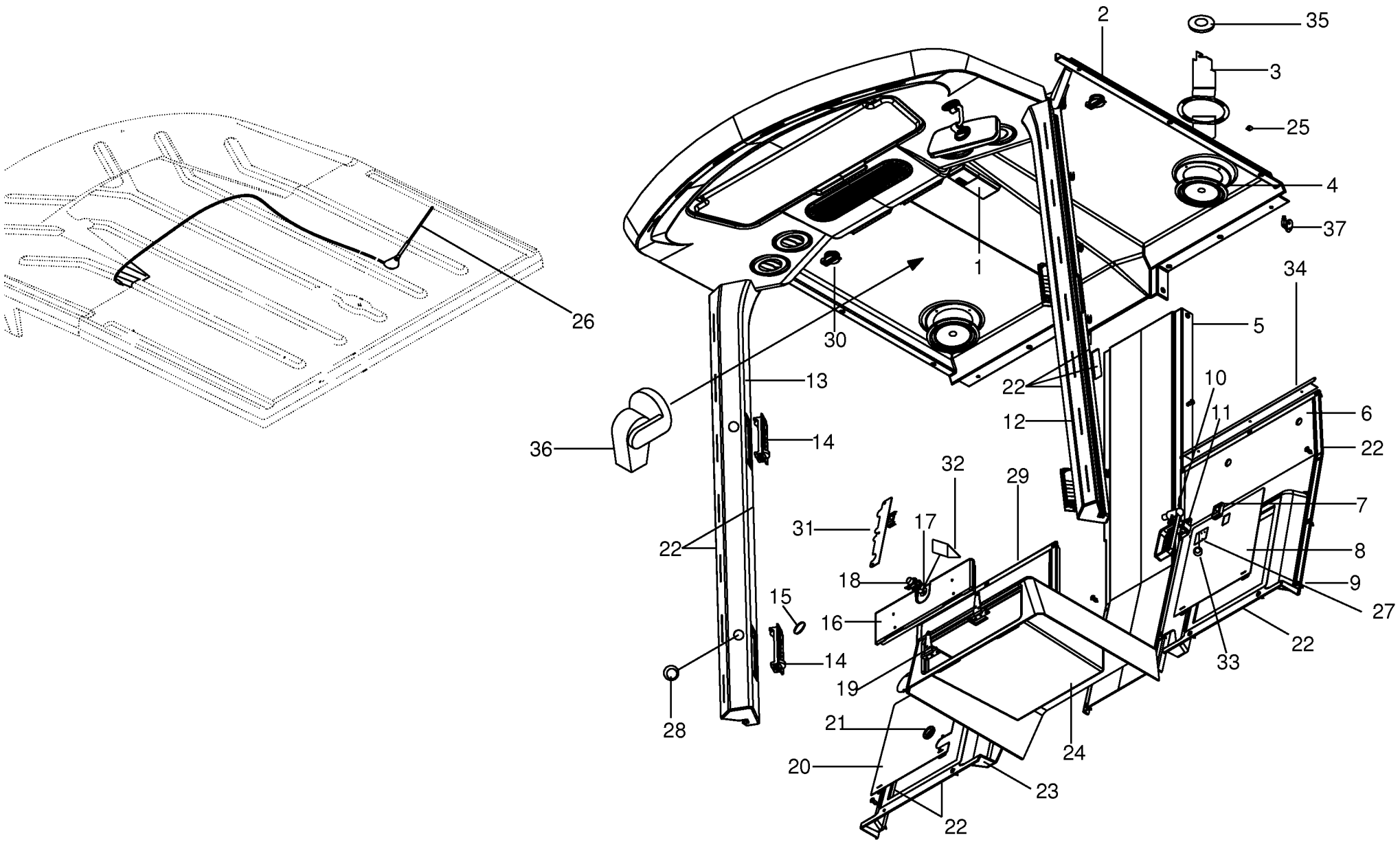

000 001 072 06 / 128.0

Kabine - Innenverkleidung/Antenne
Cab
Cabine

733401 -

000 001 072 06

444 131 4 **128.0**

Pos.	ID-Nr.	Benennung	Description	Description	Masch.-Nr-	CV	CRI					Bemerkung/Remarks/Remarque
1	00 220 396 0	Beleuchtung	Lighting	Éclairage		x	x					179 X 72 X 46
	00 220 489 0	Beleuchtungshalter	Illumination support	Support d'illumination		x	x					
2	00 220 395 0	Innenverkleidung	Interior lining	Garnissage intérieur		x	x					
3	00 220 492 0	Halterung für Lautsprecher - links	Retainer for speaker -left	Support pour haut-parleur - gauche		x	x					
	00 220 493 0	Halterung für Lautsprecher - rechts	Retainer for speaker -right	Support pour haut-parleur - droite		x	x					
4	00 220 397 0	Lautsprecher	Speaker	Haut-parleur		2	2					40 Ohm
	00 220 490 0	Schutzgitter	Protective grating	Grille protectrice		x	x					
5	00 220 398 0	Innenverkleidung -Heck mitte	Interior lining -Rear middle	Garnissage intérieur -Arrière centre		x	x					
6	00 220 408 0	Heckabdeckung -links	Rear cover -left	Couvercle d'arrière -gauche		x	x					
7	00 220 407 0	Schnappverschluss	Spring lock	Fermoir à cliquet		x	x					
8	00 220 409 0	Deckel -links	Cover -left	Couvercle -gauche		x	x					
9	00 220 500 0	Schraubblindniet	Screw-blind rivet	Vis-rivet aveugle		x	x					
10	00 220 404 0	Nothammer	Emergency hammer	Marteau de secours		x	x					
11	00 220 405 0	Nothammerhalterung	Emergency hammer bracket	Support de marteau de secours		x	x					
12	00 220 392 0	Belüftungskanal -links	Aeration lane -left	Ruelle d'aeration -gauche		x	x					
13	00 220 394 0	Belüftungskanal	Aeration lane	Ruelle d'aeration		x	x					
14	00 220 393 0	Düse	Nozzle	Buse		x	x					143 X 52
15	00 220 702 0	Dichtung	Gasket	Joint		x	x					
16	00 220 400 0	Deckel	Cover	Couvercle		x	x					
17	00 220 401 0	Schnappverschluss	Spring lock	Fermoir à cliquet		x	x					
18	00 220 402 0	Blattfeder	Plate spring	Ressort à lames		x	x					
19	00 220 494 0	Scharnier	Hinge	Charnière		x	x					
20	00 220 406 0	Deckel -rechts	Cover -right	Couvercle -droite		x	x					
21	00 220 496 0	Kabelmuffe	Cable socket	Culot de câble		x	x					
22	00 220 509 0	Dichtung	Gasket	Joint		x	x					
23	00 220 403 0	Heckabdeckung -rechts	Rear cover -right	Couvercle d'arrière -droite		x	x					
24	00 220 399 0	Sitzpodest	Seat podium	Podium siège		x	x					
25	00 220 491 0	Blechmutter	Sheet nut	Écrou tôle		x	x					
26	00 220 525 0	Autoradioantenne	Car radio antenna	Antenne d'autoradio		x	x					
27	00 220 564 0	Platte	Plate	Plaque		x	x					
28	00 220 641 0	Stopfen	Plug	Bouchon		x	x					Rd. 10
29	00 220 565 0	Winkel -rechts	Angle -right	Angle -droite		x	x					
30	00 220 640 0	Einbausteckdose -2-polig	Built-in socket -2-pole	Prise d'encastrement -2-pôle		x	x					
31	00 220 646 0	Deckplatte	Cover plate	Plaque de recouvrement		x	x					
32	00 220 643 0	Schliesswinkel	Dwell-angle	Angle de came		x	x					

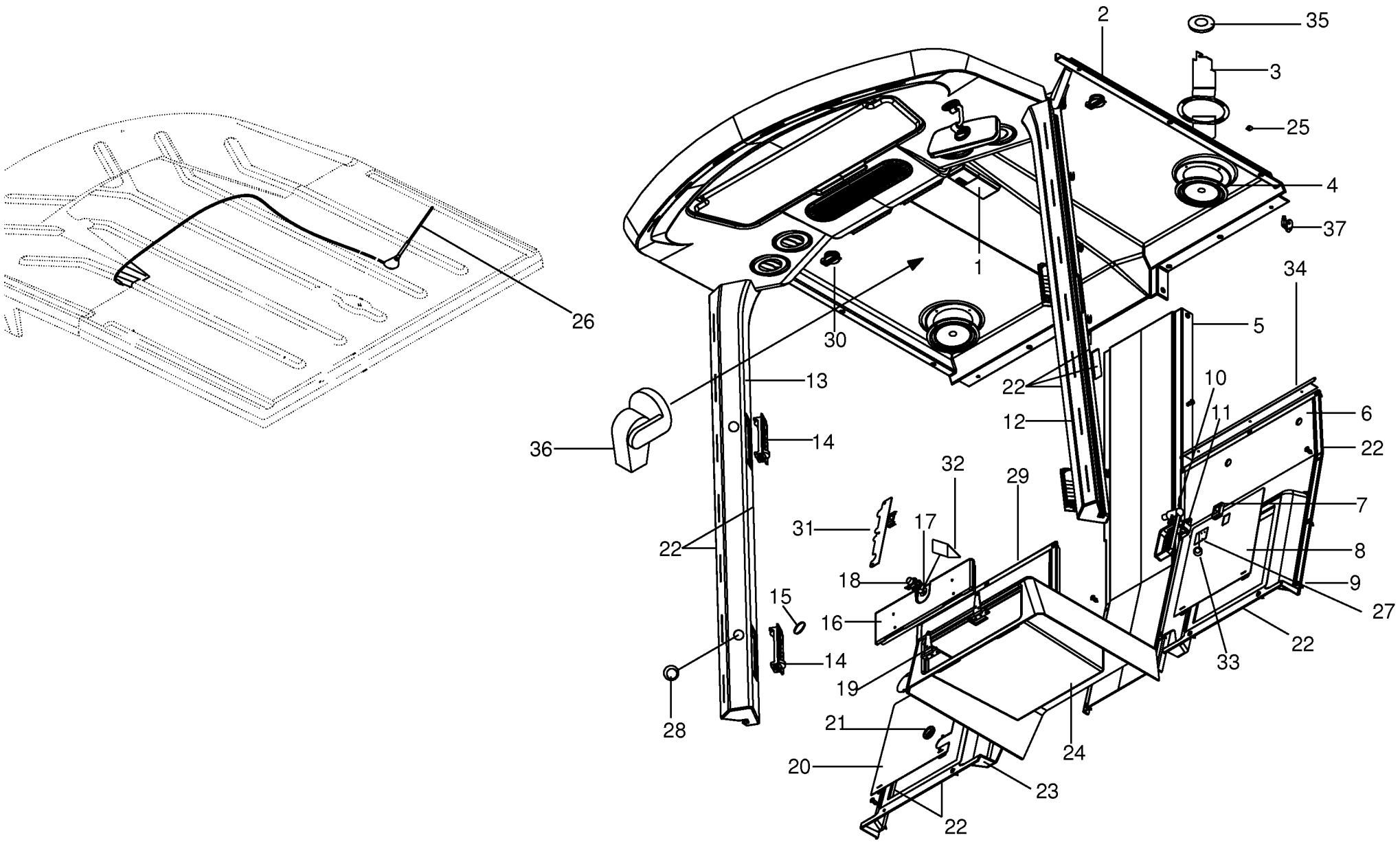

000 001 072 06 / 128.0

Kabine - Innenverkleidung/Antenne
Cab
Cabine

733401 -

000 001 072 06

444 131 4 **128.0**

Pos.	ID-Nr.	Benennung	Description	Description	Masch.-Nr-	CV	CRI					Bemerkung/Remarks/Remarque
33	00 220 642 0	Thermoplast Endkappe	Thermoplastic end cap	Embout de fermeture thermoplastique		x	x					
34	00 220 566 0	Heckwinkel -links	Rear angle -left	Jarret d'arrière -gauche		x	x					
35	00 220 701 0	Gummischeibe	Rubber washer	Rondelle de caoutchouc		x	x					35/10,5 X 3
36	00 924 765 0	Leseleuchte	Reading lamp	Lampe pour lire		x	x					
	00 924 766 0	Glühlampe	Bulb	Lampe		x	x					15V, 5W
	00 220 699 0	Verstärkung	Reinforcement	Renforcement		x	x					
37	00 220 630 0	Kleiderhaken	Coat hook	Patère		x	x					

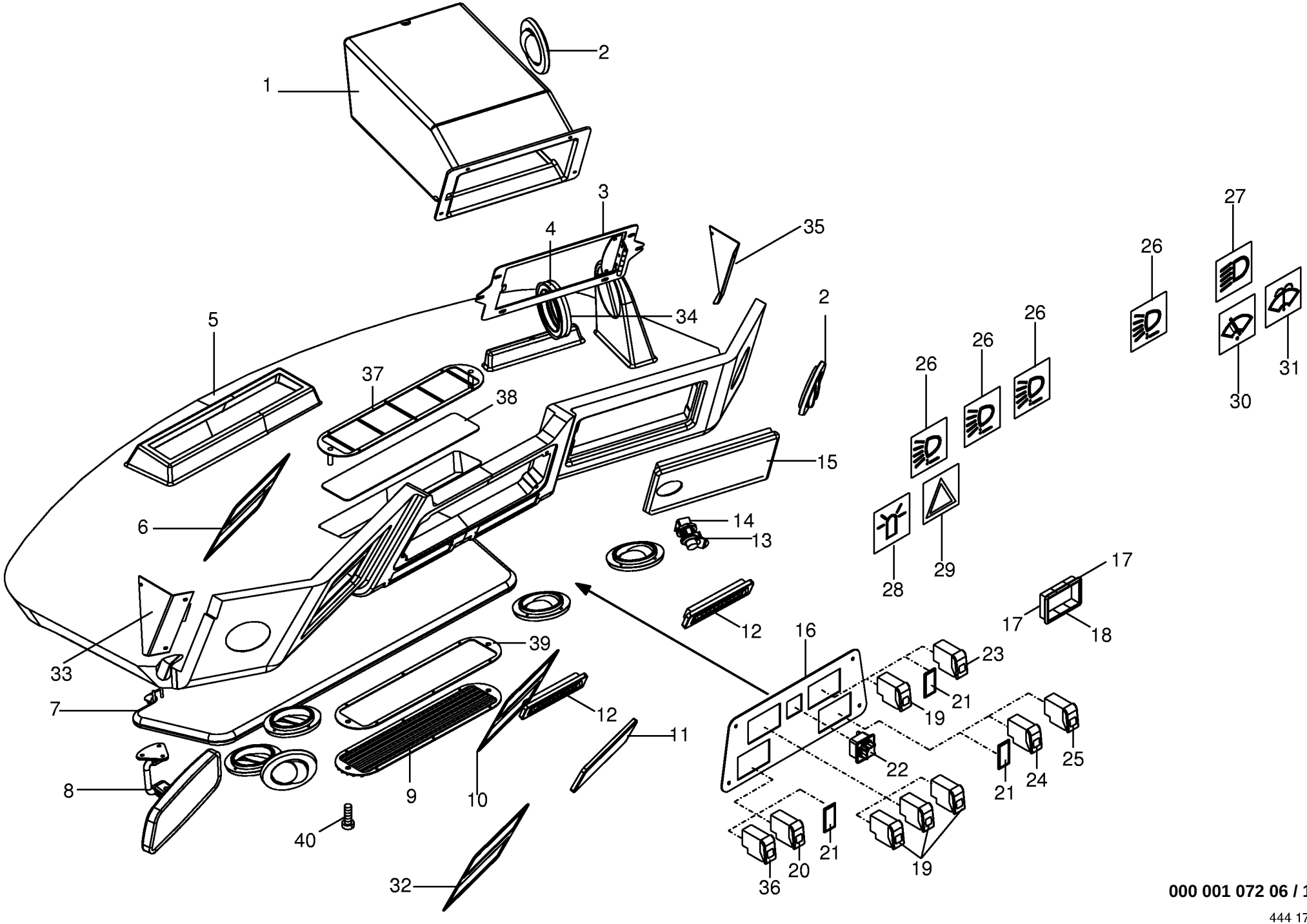

000 001 072 06 / 129.0

Kabine-Dachkonsole Control panel (roof) Bloc de commande (toit)					733401 -	CV	CRI					000 001 072 06 444 176 6 129.0
Pos.	ID-Nr.	Benennung	Description	Description	Masch.-Nr-							Bemerkung/Remarks/Remarque
1	00 220 443 0	Kühlfach	Cooler	Refroidisseur		x	x					
2	00 220 440 0	Luftausströmer	Air outlet	Sortie d´air		x	x					Rd. 100
3	00 220 519 0	Rahmen für Kühlfach	Frame for cooler	Cadre pour refroidisseur		x	x					
4	00 220 449 1	Dichtband	Gasket	Joint		x	x					30 X 30 X 5000
5	00 220 434 0	Dachkonsole	Roof console	Console de toit		x	x					
6	00 220 517 0	Rahmen für Radio	Frame for radio	Cadre pour radio		x	x					
7	00 220 439 0	Sonnenblende	Sun visor	Pare-soleil		x	x					Lg.= 800
8	00 220 442 0	Innenspiegel	In-cab mirrow	Miroir intérieur		x	x					
9	27 000 856 0	Luftgitter	Air grating	Grille aérienne		x	x					
10	00 220 518 0	Rahmen für Radio -aussen	Frame for radio -outside	Cadre pour radio -extérieur		x	x					
11	00 220 436 0	Blinddeckel	Blind cover	Faux couvercle		x	x					
12	00 220 512 0	Düse	Nozzle	Buse		x	x					162 X 35
13	00 220 401 0	Schnappverschluss	Spring lock	Fermoir à cliquet		x	x					
14	00 220 402 0	Blattfeder	Plate spring	Ressort à lames		x	x					
15	00 220 441 0	Deckel für Kühlfach	Cover for cooler	Couvercle pour refroidisseur		x	x					
16	00 220 435 0	Schalterplatte	Switch plate	Panneau d'interrupteur		x	x					
17	00 220 514 0	Montageleiste-Endstück	Mounting batten-end piece	Cornière de montage-bloc d'extrémité		x	x					
18	00 220 513 0	Montageleiste -Zwischenstück	Mounting batten -Intermediate piece	Cornière de montage -Raccord		x	x					
19	00 302 524 0	Schalter -ON - OFF	Switch -ON - OFF	Interrupteur -ON - OFF		x	x					
20	00 302 525 0	Schalter -Warnblinker	Switch -warning lights	Interrupteur -feu anticollision		x	x					
21	00 302 653 0	Verschlussblende	Cover	Couvercle		x	x					
22	00 302 533 0	Spiegelschalter	Mirror switch	Interrupteur de mirrour		x	x					
23	00 303 359 0	Kombischalter	Combi-switch	Interrupteur de combinaison		x	x					
24	00 303 360 0	Kombischalter	Combi-switch	Interrupteur de combinaison		x	x					
25	00 302 805 0	Schalter	Switch	Interrupteur		x	x					
26	00 303 355 0	Schalter-Symbol	Switch-symbol	Symbole d'interrupteur		x	x					
27	00 303 356 0	Schalter-Symbol -grün	Switch-symbol -green	Symbole d'interrupteur -vert		x	x					
28	00 303 353 0	Schalter-Symbol -gelb	Switch-symbol -yellow	Symbole d'interrupteur -jaune		x	x					
29	00 303 354 0	Schalter-Symbol -rot	Switch-symbol -red	Symbole d'interrupteur -rouge		x	x					
30	00 303 358 0	Schalter-Symbol	Switch-symbol	Symbole d'interrupteur		x	x					
31	00 303 357 0	Schalter-Symbol	Switch-symbol	Symbole d'interrupteur		x	x					
32	00 220 437 0	Rahmen für Radioausschnitt	Frame for radio cut-out	Cadre pour découpe de radio		x	x					
33	00 220 583 0	Blende -links	Baffle -left	Bandeau -gauche		x	x					
34	00 220 582 0	Cellofoam-Ring	Cellofoam-ring	Bague du Cellofoam		x	x					
35	00 220 584 0	Blende -rechts	Baffle -right	Bandeau -droite		x	x					
36	00 302 526 0	Schalter	Switch	Interrupteur		x	x					

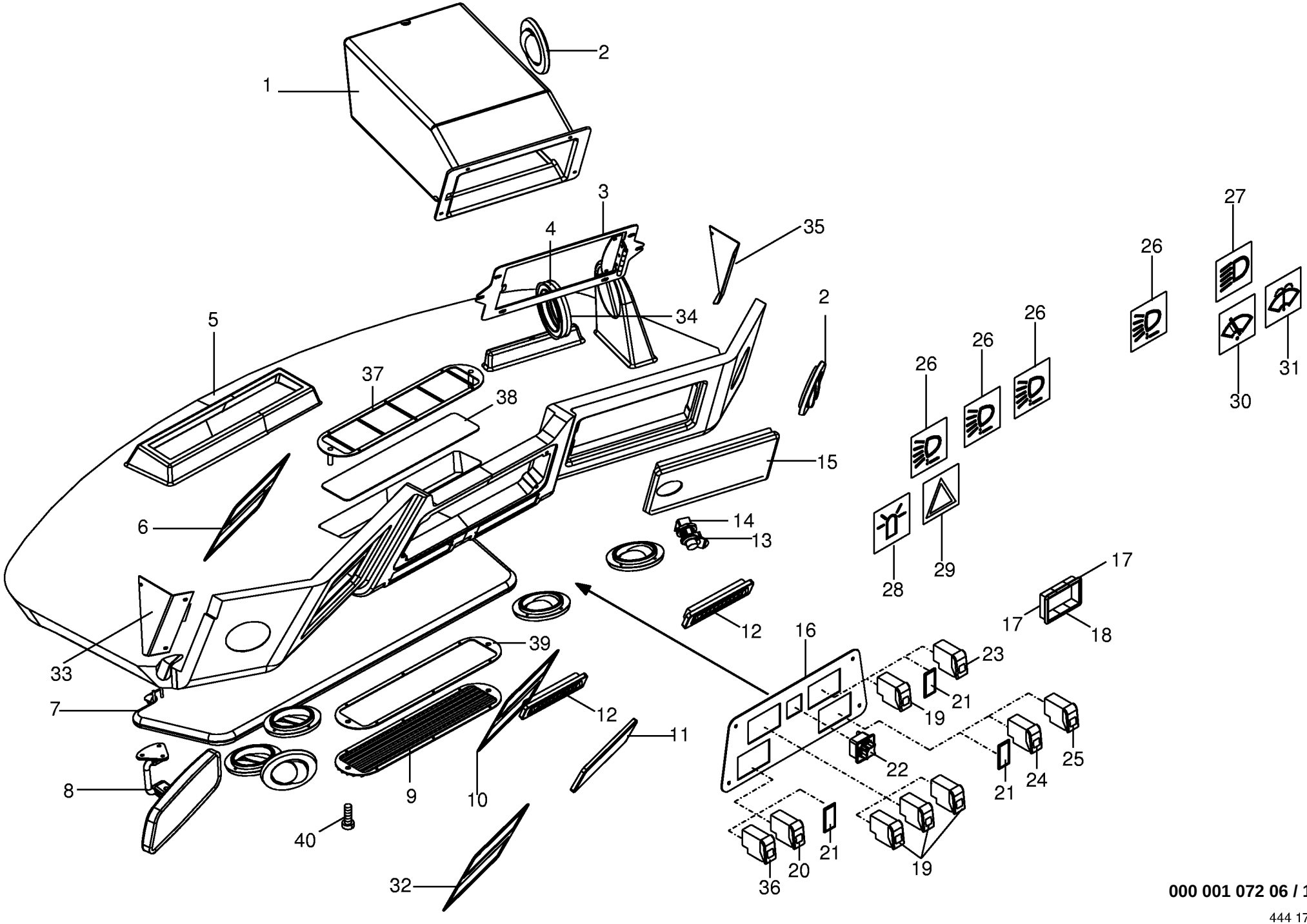

000 001 072 06 / 129.0

Kabine-Dachkonsole Control panel (roof) Bloc de commande (toit)					733401 -	CV	CRI					000 001 072 06 444 176 6 129.0
Pos.	ID-Nr.	Benennung	Description	Description	Masch.-Nr-							Bemerkung/Remarks/Remarque
37	27 000 858 0	Einsatz	Insertion	Insertion		x	x					
38	27 000 859 0	Luftfilter	Air filter	Filtre à air		x	x					
39	27 000 857 0	Blende	Baffle	Bandeau		x	x					
40	27 000 860 0	Rändelschraube	Screw with straight-line curls	Vis à tête striee		x	x					M6 X 20

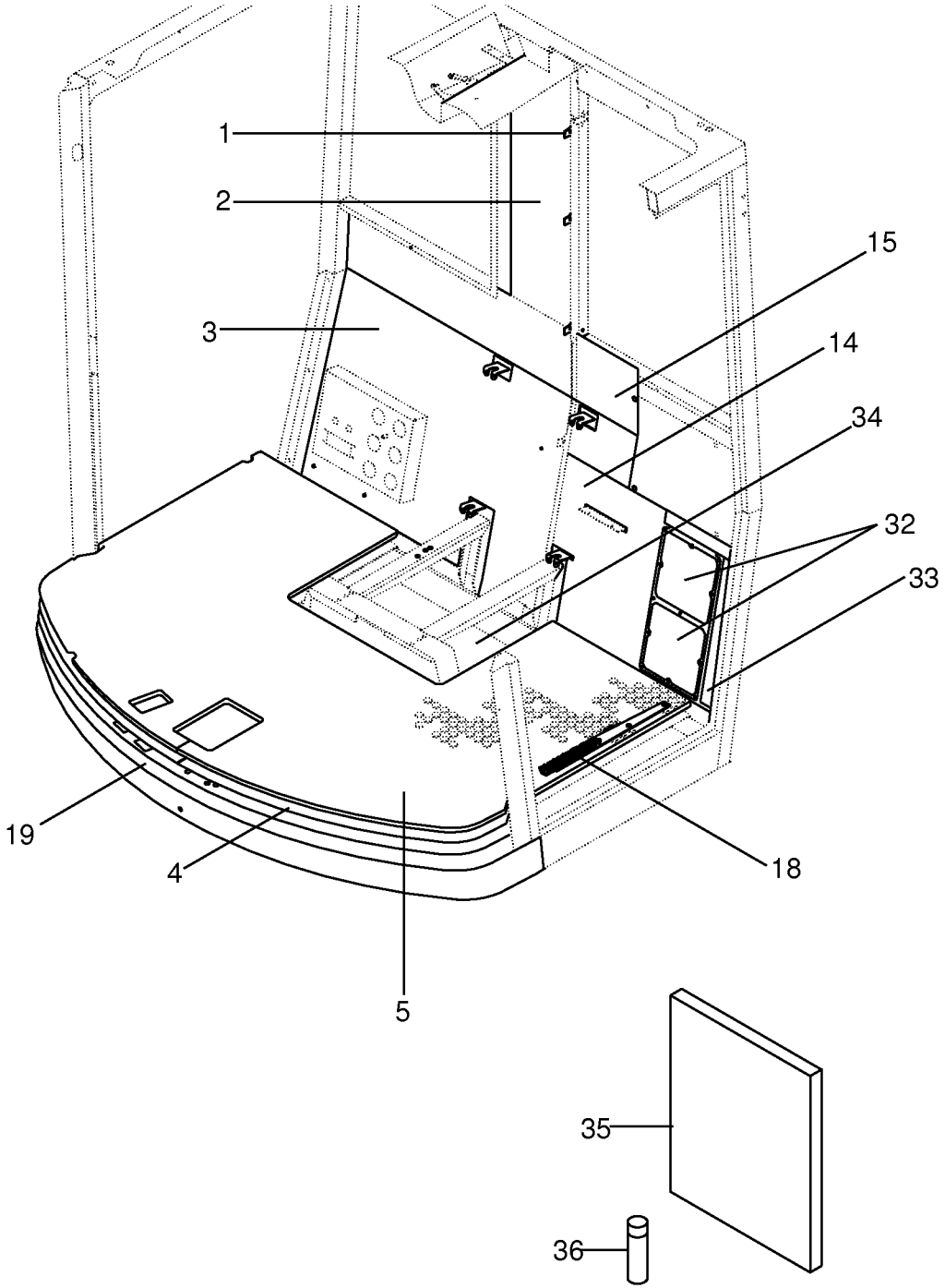

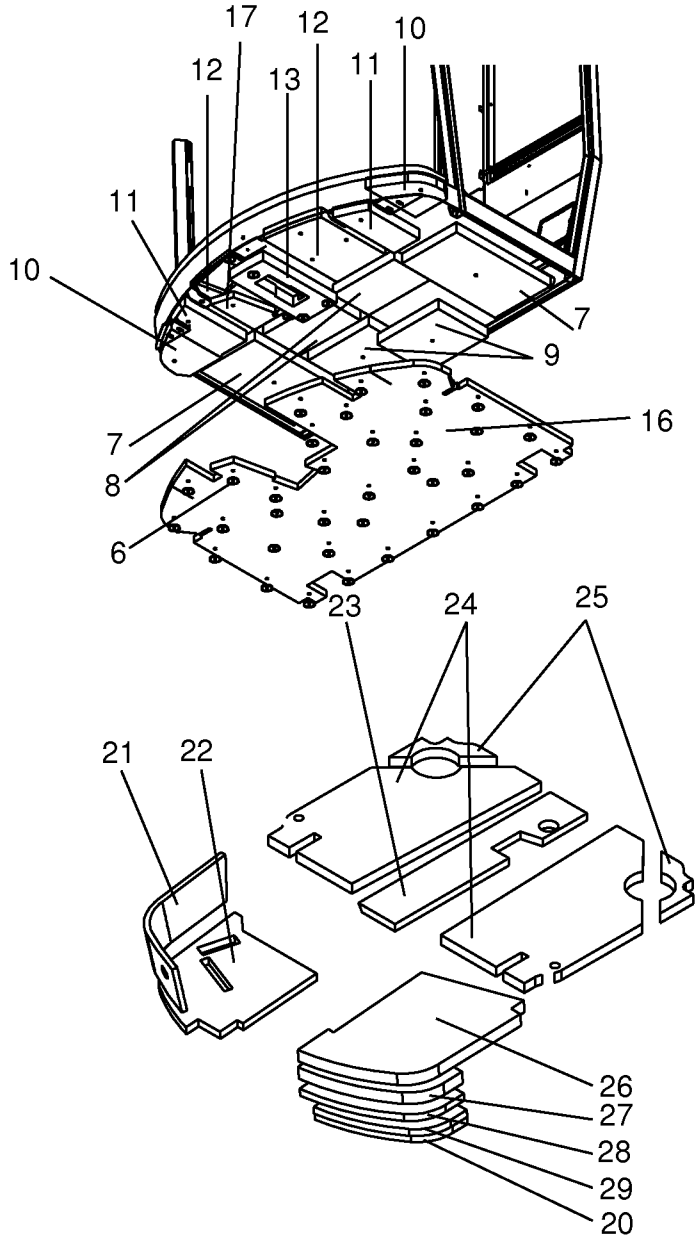

000 001 072 06 / 130.0

Kabine - Schalldämmung
Cab - Sound deadening
Cabine - Isonorisation

733401 -

000 001 072 06

444 179 5 **130.0**

Pos.	ID-Nr.	Benennung	Description	Description	Masch.-Nr-	CV	CRI					Bemerkung/Remarks/Remarque
1	00 220 540 0	Schalldämmung -Rückwand, mitte	Sound abatement -Rear panel, middle	Protection acoustique - Panneau arrière, centre		x	x					
2	00 220 539 0	Schalldämmung -Rückwand, oben	Sound abatement -Rear panel, top	Protection acoustique - Panneau arrière, en haut		x	x					
3	00 220 541 0	Schalldämmung -Rückwand, rechts	Sound abatement -Rear panel, right	Protection acoustique - Panneau arrière, droite		x	x					
4	00 220 524 0	Bodenschwerfolie	Floor metal foil	Feuille métallique de fond		x	x					
5	27 001 254 0	Bodenmatte	Floor mat	Tapis de fond		x	x					
6	00 220 538 0	Federscheibe	Spring washer	Rondelle à ressort		x	x					
7	00 220 532 0	Schalldämmung -Unterboden	Sound abatement -Sub floor	Protection acoustique -Sous-plancher		x	x					
8	00 220 531 0	Schalldämmung	Sound abatement	Protection acoustique		x	x					
9	00 220 453 0	Schalldämmung	Sound abatement	Protection acoustique		x	x					
10	00 220 535 0	Schalldämmung	Sound abatement	Protection acoustique		x	x					
11	00 220 534 0	Schalldämmung	Sound abatement	Protection acoustique		x	x					
12	00 220 536 0	Schalldämmung -Unterboden, links	Sound abatement -Sub floor, left	Protection acoustique -Sous-plancher, gauche		x	x					
	27 001 252 0	Schalldämmung -Unterboden, rechts	Sound abatement -Sub floor, right	Protection acoustique -Sous-plancher, droite		x	x					
13	00 220 533 0	Schalldämmung	Sound abatement	Protection acoustique		x	x					
14	00 220 543 0	Schalldämmung -Rückwand, links	Sound abatement -Rear panel, left	Protection acoustique - Panneau arrière, gauche		x	x					
15	00 220 542 0	Schalldämmung -Rückwand, oben	Sound abatement -Rear panel, top	Protection acoustique - Panneau arrière, en haut		x	x					
16	00 220 659 0	Schalldämmung	Sound abatement	Protection acoustique		x	x					
17	00 220 658 0	Schalldämmung -rechts vorne mitte	Sound abatement -right front middle	Protection acoustique -devant à droite centre		x	x					
18	00 220 661 0	Trittblech	Step	Tôle de coup de pied		x	x					
19	00 220 660 0	Dämmatte	Insulating mat	Natte du protection		x	x					
20	00 220 671 0	Schalldämmung -Dach, vorne	Sound abatement -Roof, front	Protection acoustique -Toit, devant		x	x					
21	00 220 665 0	Schalldämmung -Dach, vorne	Sound abatement -Roof, front	Protection acoustique -Toit, devant		x	x					
22	00 220 666 0	Schalldämmung -Dach, vorne	Sound abatement -Roof, front	Protection acoustique -Toit, devant		x	x					
23	00 220 664 0	Schalldämmung -Dach, hinten	Sound abatement -Roof, back	Protection acoustique -Toit, derrière		x	x					
24	00 220 662 0	Schalldämmung -Dach, hinten	Sound abatement -Roof, back	Protection acoustique -Toit, derrière		x	x					
25	00 220 663 0	Schalldämmung -Dach, hinten	Sound abatement -Roof, back	Protection acoustique -Toit, derrière		x	x					

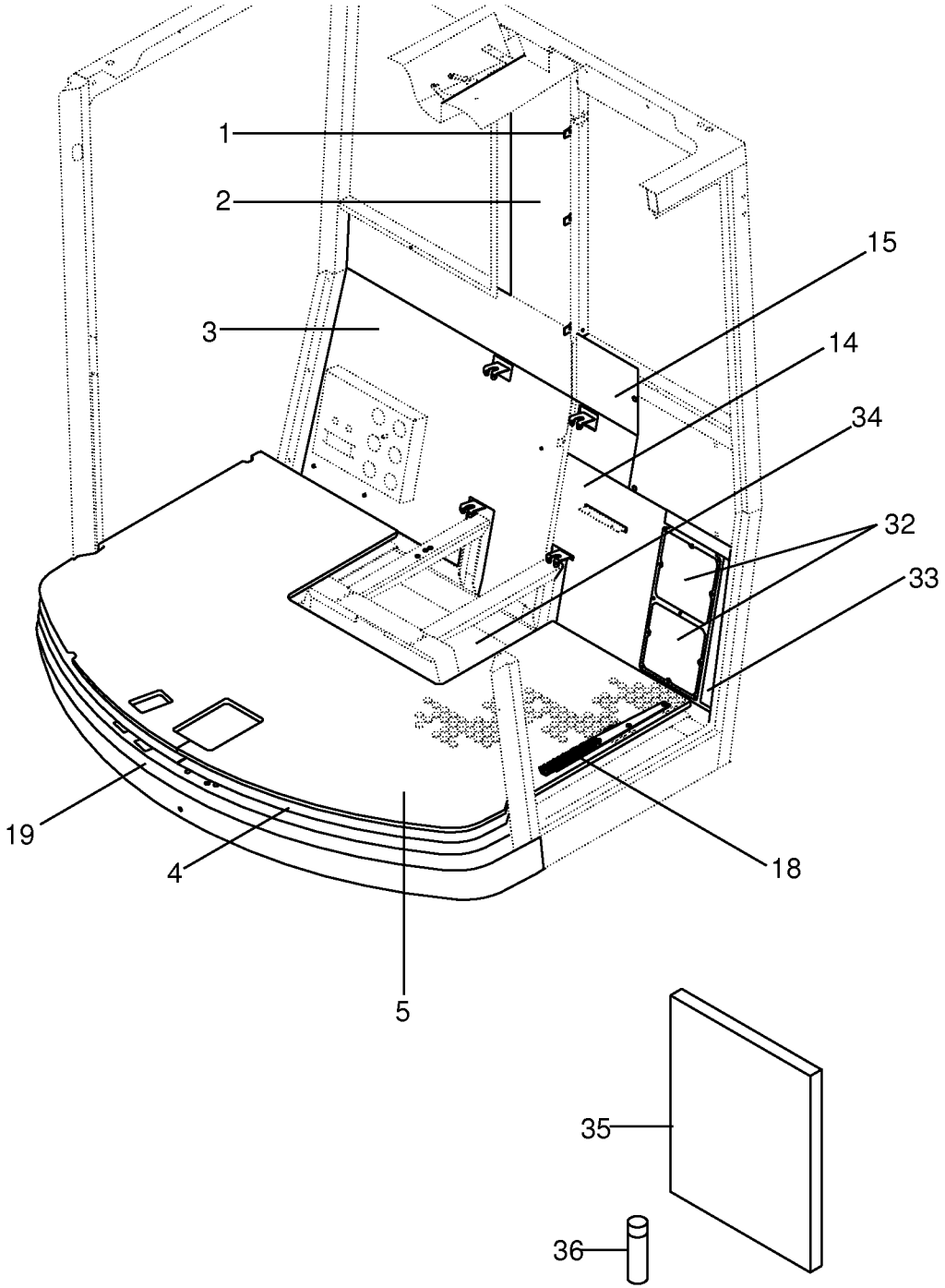

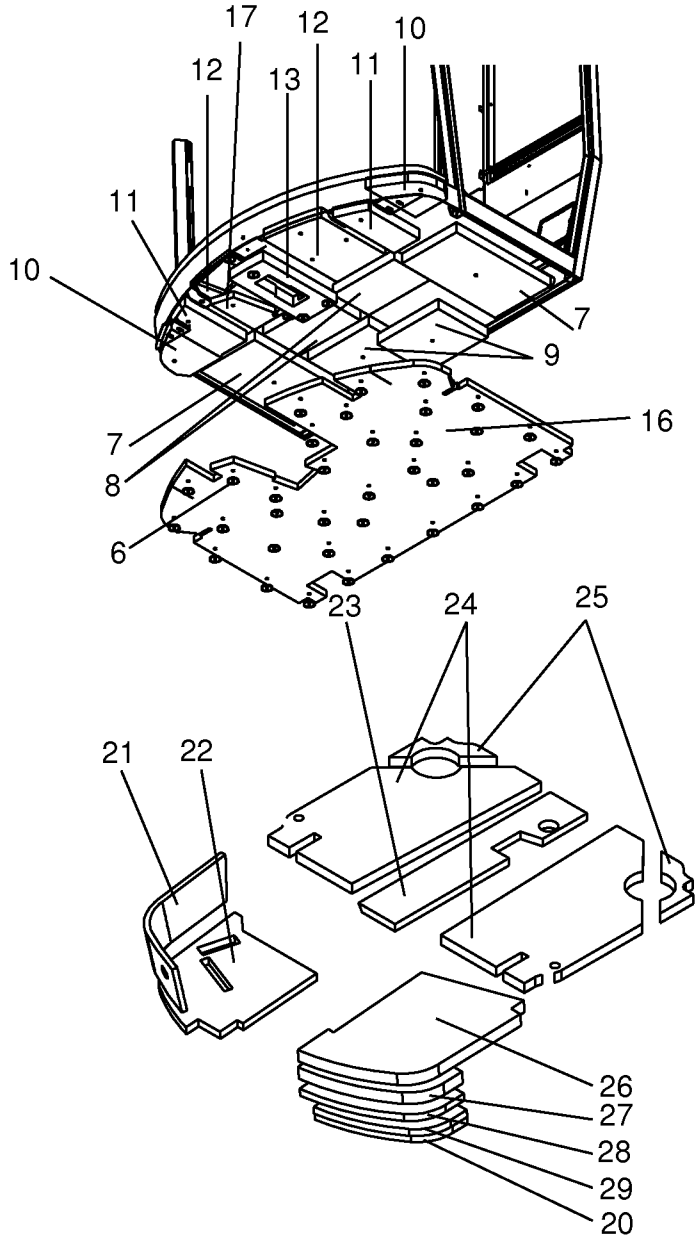

000 001 072 06 / 130.0

Kabine - Schalldämmung
Cab - Sound deadening
Cabine - Isonorisation

733401 -

000 001 072 06

444 179 5 **130.0**

Pos.	ID-Nr.	Benennung	Description	Description	Masch.-Nr-	CV	CRI					Bemerkung/Remarks/Remarque
26	00 220 667 0	Schalldämmung -Dach, vorne	Sound abatement -Roof, front	Protection acoustique -Toit, devant		x	x					
27	00 220 668 0	Schalldämmung -Dach, vorne	Sound abatement -Roof, front	Protection acoustique -Toit, devant		x	x					
28	00 220 669 0	Schalldämmung -Dach, vorne	Sound abatement -Roof, front	Protection acoustique -Toit, devant		x	x					
29	00 220 670 0	Schalldämmung	Sound abatement	Protection acoustique		x	x					
32	00 220 597 0	Schalldämmung -Rückwand, links	Sound abatement -Rear panel, left	Protection acoustique - Panneau arrière, gauche		x	x					
33	00 220 598 0	Schalldämmung -Rückwand, links	Sound abatement -Rear panel, left	Protection acoustique - Panneau arrière, gauche		x	x					
34	00 220 599 0	Schalldämmung Sitz	Sound abatement seat	Protection acoustique siège		x	x					
35	20 020 105 0	Schallschutzmatte	Sound insulation mat	Natte moyen antibruit		x	x					1400 X 1000
36	90 000 017 0	Kleber	Gluten	Gluten		x	x					

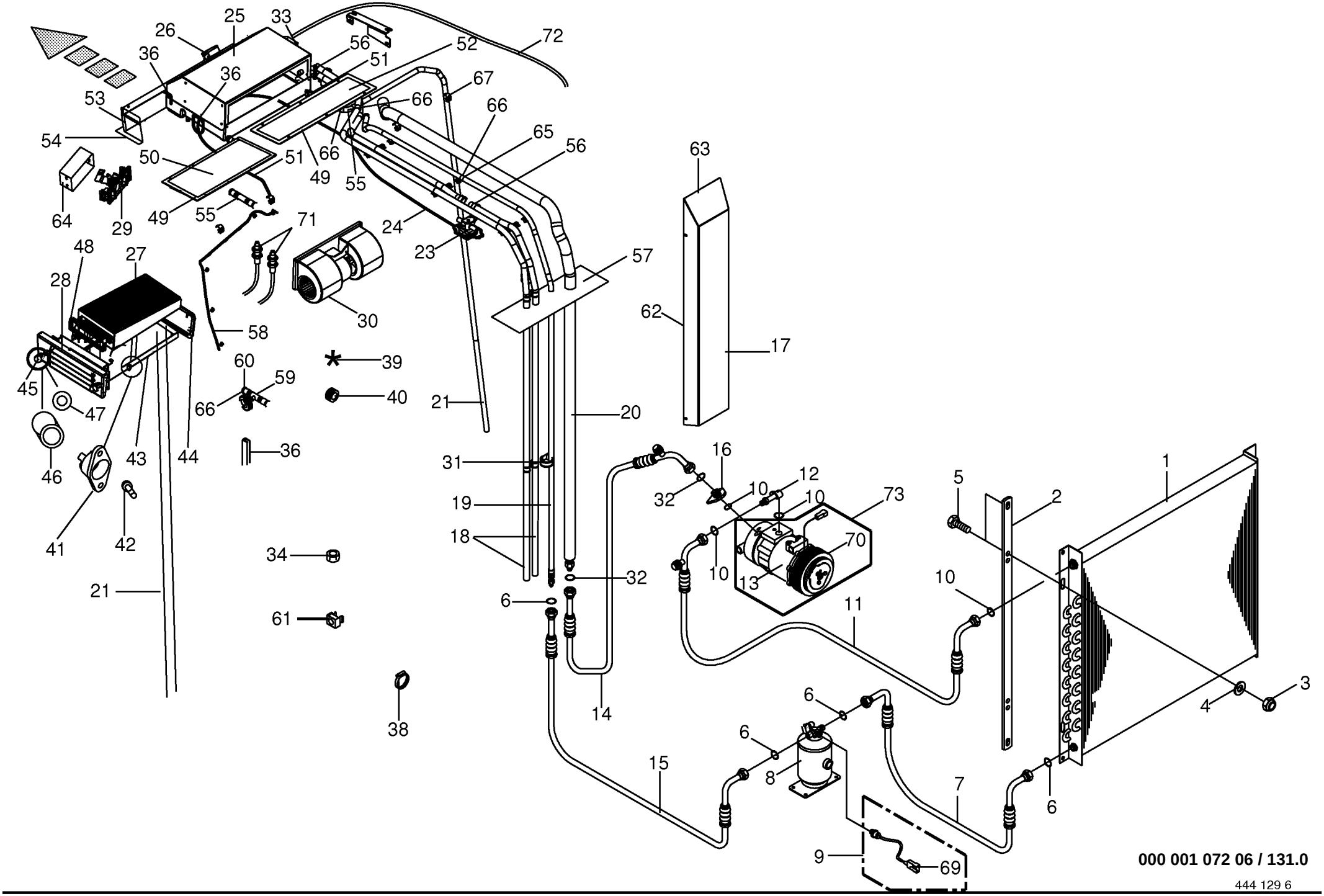
25
33
26
36
36
56
52
72
51
67
53
66
66
54
65
56
50
51
66
49
55
63
64
29
49
55
71
24
23
48
27
57
28
30
62
58
17
60
39
45
59
40
66
21
20
47
46
43
44
36
31
16
12
32
10
10
73
5
2
1
19
18
70
10
13
32
10
34
21
6
11
61
38
14
6
3
4
6
15
8
7
6
9
69
000 001 072 06 / 131.0
444 129 6

Klimaanlage
Air conditioning
Climatisation

733401 -

000 001 072 06

444 129 6 **131.0**

Pos.	ID-Nr.	Benennung	Description	Description	Masch.-Nr-	CV	CRI					Bemerkung/Remarks/Remarque
1	00 940 111 0	Kondensator für Klimaanlage	Condenser for air conditioner	Condenseur pour climatiseur		x	x					Ukd 202/4
2	00 232 699 3	Halter	Support	Cadre support		x	x					
3	00 908 758 0	Sicherungsmutter	Locknut	Écrou hex		x	x					M 10
4	00 910 414 0	Scheibe	Washer	Rondelle		x	x					10,5 X 21 X 2
5	00 900 636 0	6kt-Schraube	Hex head bolt	Boulon tête hex		x	x					M 10 X 25
6	00 937 622 0	O-Ring	O-ring	Joint torique		x	x					5/8"
7	00 940 254 1	Kältemittelschlauch	Tube	Chambre a air		x	x					Lg.= 660
8	00 940 107 0	Trockner	Drier	Séchoir		x	x					
9	00 940 109 1	Druckschalter	Pressure switch	Interrupteur à pression		x	x					
10	00 937 623 0	O-Ring	O-ring	Joint torique		x	x					11,1 X 1,78
11	00 940 253 1	Kältemittelschlauch	Tube	Chambre a air		x	x					Lg.= 4170
12	00 940 250 0	Kompressoranschluss	Compressor coupler	Raccord compresseur		x	x					3/4"
13	27 000 882 0	Klimakompressor	Compressor (air conditioner)	Compresseur (climatiseur)		x	x					
14	00 940 251 1	Kältemittelschlauch	Tube	Chambre a air		x	x					Lg.= 3790
15	00 940 252 1	Kältemittelschlauch	Tube	Chambre a air		x	x					Lg.= 5500
16	27 000 620 0	Anschlussstutzen	Fitting	Borne		x	x					7/8"
17	00 220 652 0	Abdeckung	Cover	Couvercle		x	x					
18	00 220 425 0	Schlauch	Hose	Tuyau		x	x					Lg.= 3500
19	00 220 420 0	Schlauch	Hose	Tuyau		x	x					NW 8
20	00 220 421 0	Schlauch	Hose	Tuyau		x	x					Nw 12
21	00 220 430 0	Schlauch	Hose	Tuyau		x	x					Nw 12
23	27 000 842 0	Wasserventil	Water valve	Valvule d'eau		x	x					
24	00 220 418 0	Bowdenzug	Bowden cable	Câble Bowden		x	x					
25	27 000 853 0	Verdampfer	Evaporator	Evaporateur		x	x					
26	00 220 417 0	Thermostat	Thermostat	Thermostat		x	x					
27	00 220 424 0	Partikelfilter	Particle filter	Filtre à particules		x	x					
28	00 220 520 0	Deckel	Cover	Couvercle		x	x					
29	27 000 841 0	Bedieneinheit	Control unit	Unité de commande		x	x					
30	27 000 845 0	Gebläse	Fan	Ventilateur		x	x					
	27 000 846 0	Drehzahlregelmodul	Speed control module	Module de réglage de vitesse		x	x					
31	00 924 011 0	Rohrschelle mit Gummiprofil	Tube clip w. rubber	Bride		x	x					Rd. 25
	00 924 039 0	Rohrschelle mit Gummiprofil	Tube clip w. rubber	Bride		x	x					Rd. 40
	00 924 051 0	Rohrschelle mit Gummiprofil	Tube clip w. rubber	Bride		x	x					Rd. 36
32	00 937 624 0	O-Ring	O-ring	Joint torique		x	x					7/8"
33	00 220 569 0	Expansions Blockventil	Expansion block valve	Valvule bloc d'expansion		x	x					
34	00 220 507 0	Kabelschelle	Cable clamp	Collier pour câble		x	x					
36	00 925 111 0	Kantenschutz -Id.-Nr.= 1m	Edge protection -Id.-no.= 1m	Bordure de protection -Id.-no. = 1m		x	x					
38	00 924 001 1	Schneckengewindeschelle	Tube clip	Bride		x	x					12 - 22

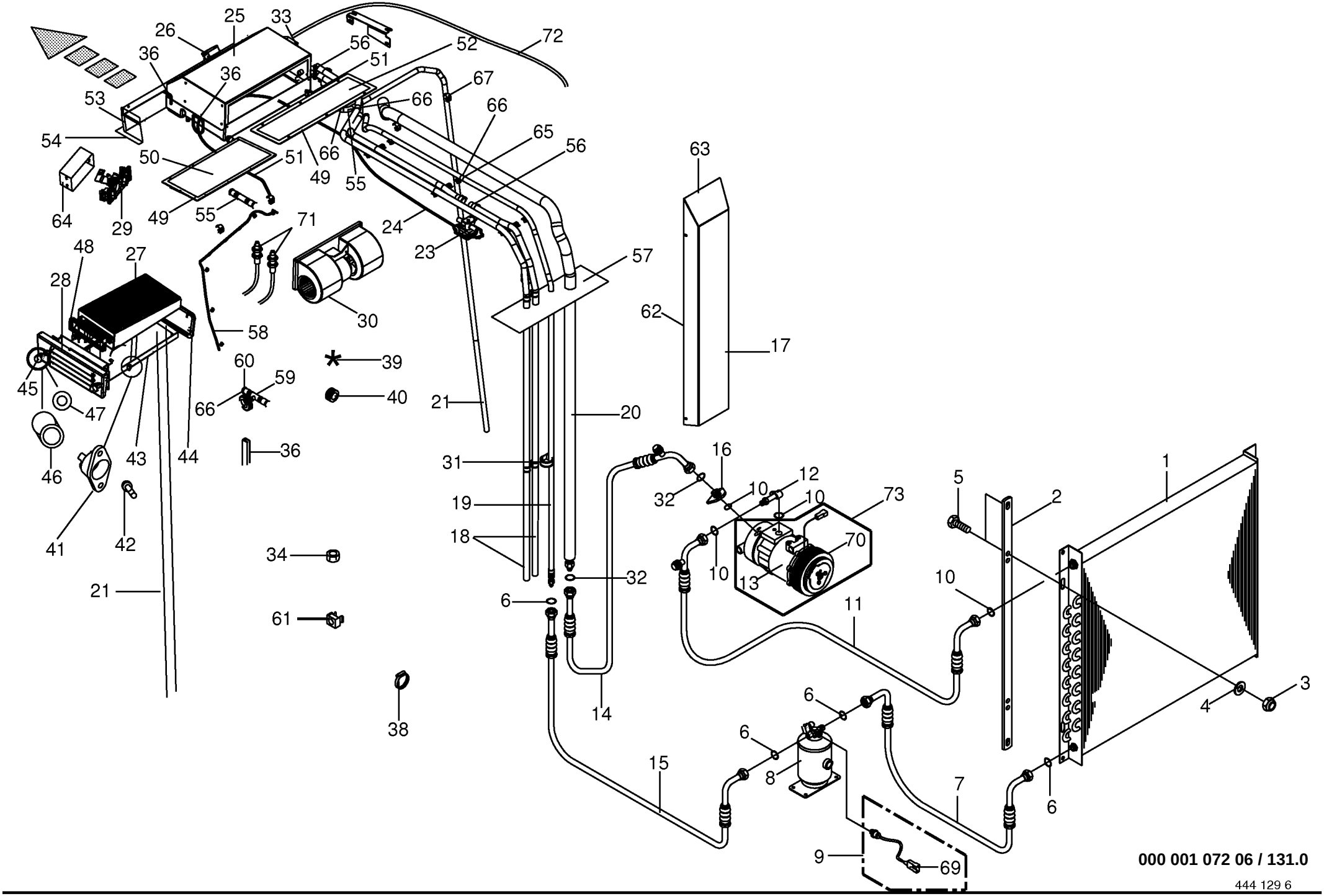
25
33
26
36
36
56
52
72
51
67
53
66
66
54
65
56
50
51
66
49
55
63
64
29
49
55
71
24
23
48
27
57
28
30
62
58
17
60
39
45
59
40
66
21
20
47
46
43
44
36
31
16
12
32
10
10
73
5
2
1
19
18
70
10
13
32
10
34
21
6
11
61
38
14
6
3
4
6
15
8
7
6
9
69
000 001 072 06 / 131.0
444 129 6

Klimaanlage
Air conditioning
Climatisation

733401 -

000 001 072 06

444 129 6 **131.0**

Pos.	ID-Nr.	Benennung	Description	Description	Masch.-Nr-	CV	CRI					Bemerkung/Remarks/Remarque
39	00 220 581 0	Kabelbaum für Gebläse	Wiring harness for fan	Faisceau electrique pour ventilateur		x	x					
40	00 924 207 0	Kabelführungstülle	Cable bushing	Pass-cable		x	x					
41	00 220 588 0	Haltenocken	Cam-lock	Came de tenir		x	x					
42	00 220 589 0	Blindniet	Blind rivet	Rivet aveugle		x	x					
43	00 220 445 0	Einschub	Insertion	Tiroir		x	x					
44	00 220 590 0	Dichtungsrahmen	Gasket frame	Cadre de joint		x	x					
45	00 220 586 0	Verschlusszapfen	Locking spigot	Maneton fermeture		x	x					
46	00 220 587 0	Distanzring	Spacer ring	Bague d'écartement		x	x					
47	00 911 590 0	Sicherungsscheibe	Lock washer	Rondelle de protection		x	x					
48	27 001 251 0	Dichtprofil	Sealing profile	Profil d'étanchéité		x	x					
49	00 940 192 0	Selstklebende Dichtstreifen -	Self-adhesive sealing strip -	Joint auto-adhésif -Id.-no.= 1m		x	x					20 X 5
		Id.-Nr.= 1m	Id.-no.= 1m									
50	00 220 450 0	Deckel	Cover	Couvercle		x	x					
51	00 220 675 0	Kondensatablaufschlauch	Condensate downspout-hose	Tuyau de bout pour purges		x	x					Lg.= 1000
52	00 220 426 0	Deckel	Cover	Couvercle		x	x					
53	00 220 570 0	Einblasstutzen	Air injection lug	Tubulure d'insuffler		x	x					
54	27 000 855 0	Dichtungsrahmen	Gasket frame	Cadre de joint		x	x					
55	00 220 653 0	Schlauchverbinder	Hose coupling	Jonction de tuyeau		x	x					
56	00 924 011 0	Rohrschelle mit Gummiprofil	Tube clip w. rubber	Bride		x	x					Rd. 25
57	00 220 576 0	Staubschutz	Dust protection	Protecteur de poussière		x	x					
58	00 220 677 0	Kondensatablaufschlauch	Condensate downspout-hose	Tuyau de bout pour purges		x	x					Lg.= 1000
59	00 220 676 0	Schlauchverbinder -T-Stück	Hose coupling -T-piece	Jonction de tuyeau -Té		x	x					
60	00 220 433 0	Kabelmuffe	Cable socket	Culot de câble		x	x					12/21/A
61	00 909 512 0	Blechmutter	Sheet nut	Écrou tôle		x	x					M= 6
62	00 220 446 0	Dichtprofil	Sealing profile	Profil d'étanchéité		x	x					
63	00 220 449 1	Dichtband	Gasket	Joint		x	x					30 X 30 X 5000
64	00 220 437 0	Rahmen für Radioausschnitt	Frame for radio cut-out	Cadre pour découpe de radio		x	x					
65	00 220 707 0	Kabelbinderhalter	Cable band support	Support de collier de serrage		x	x					
66	00 922 673 1	Kabelbinder	Cable band	Collier de serrage		x	x					Lg.= 100
	27 001 243 0	Kabelbinder	Cable band	Collier de serrage		x	x					Lg.= 293
67	00 924 001 1	Schneckengewindeschelle	Tube clip	Bride		x	x					12 - 22
68	00 220 654 0	Kabelmuffe	Cable socket	Culot de câble		x	x					16/24/30
69	00 305 059 0	Stecker -2-polig	Plug -2-pole	Connecteur -2-pôle		x	x					
70	27 000 883 0	Kupplung	Clutch	Accouplement		x	x					
71	27 000 854 0	Fühlersatz mit Stecker	Sensor set with plug	Set de capteur avec conncteur		x	x					
72	27 001 242 0	Kondensatablaufschlauch	Condensate downspout-hose	Tuyau de bout pour purges		x	x					

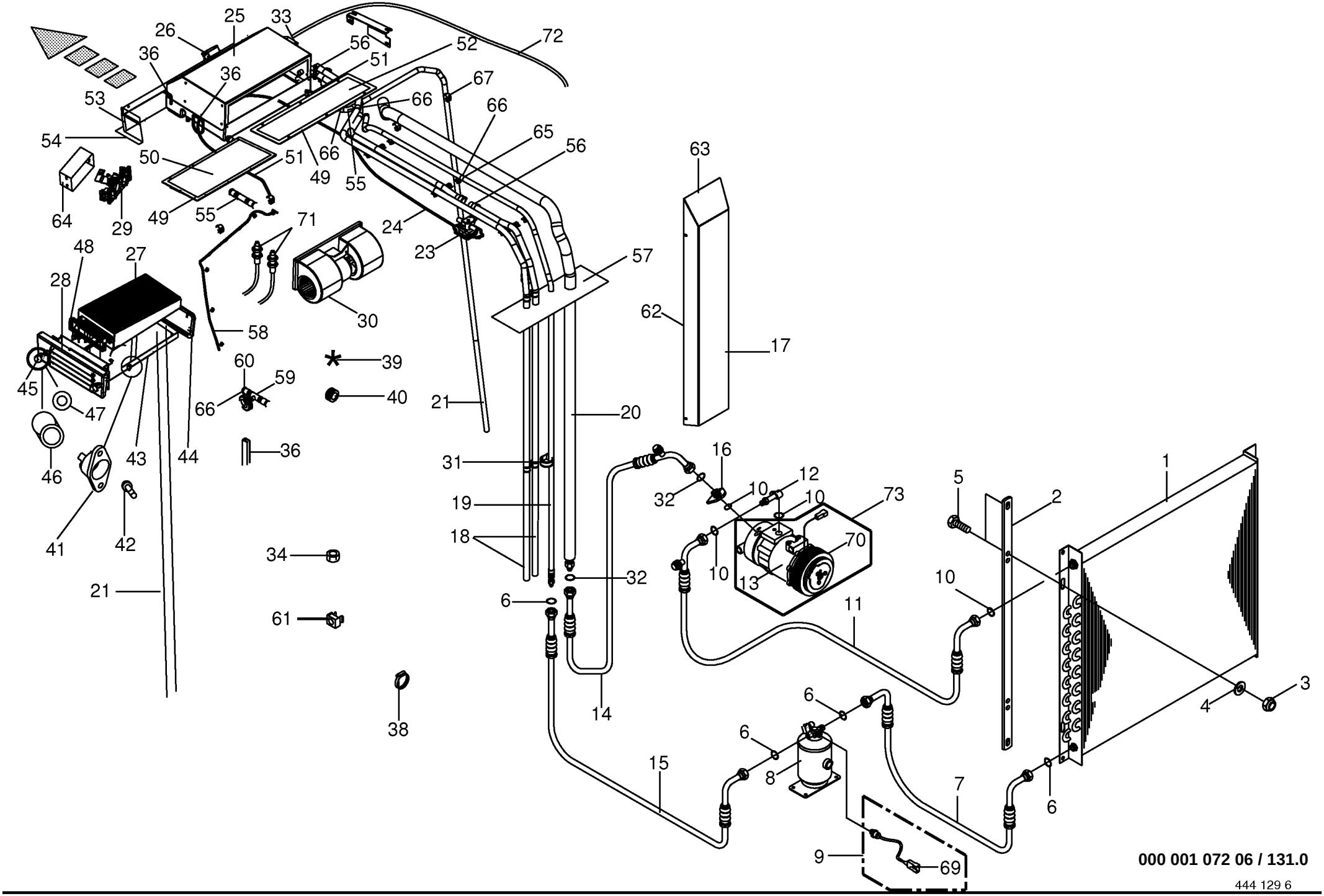
25
33
26
36
36
56
52
72
51
67
53
66
66
54
65
56
50
51
66
49
55
63
64
29
49
55
71
24
23
48
27
57
28
30
62
58
17
60
39
45
59
40
66
21
20
47
46
43
44
36
31
16
12
32
10
10
73
5
2
1
19
18
70
10
13
32
10
34
21
6
11
61
38
14
6
3
4
6
15
8
7
6
9
69
000 001 072 06 / 131.0
444 129 6

Klimaanlage Air conditioning Climatisation					733401 -	CV	CRI					000 001 072 06 444 129 6 131.0
Pos.	ID-Nr.	Benennung	Description	Description	Masch.-Nr-							Bemerkung/Remarks/Remarque
73	00 940 405 0	Kompressor für Klimaanlage - kpl.	Compressor for air conditioner -cpl.	Compresseur pour climatiseur - cpl.		x	x					

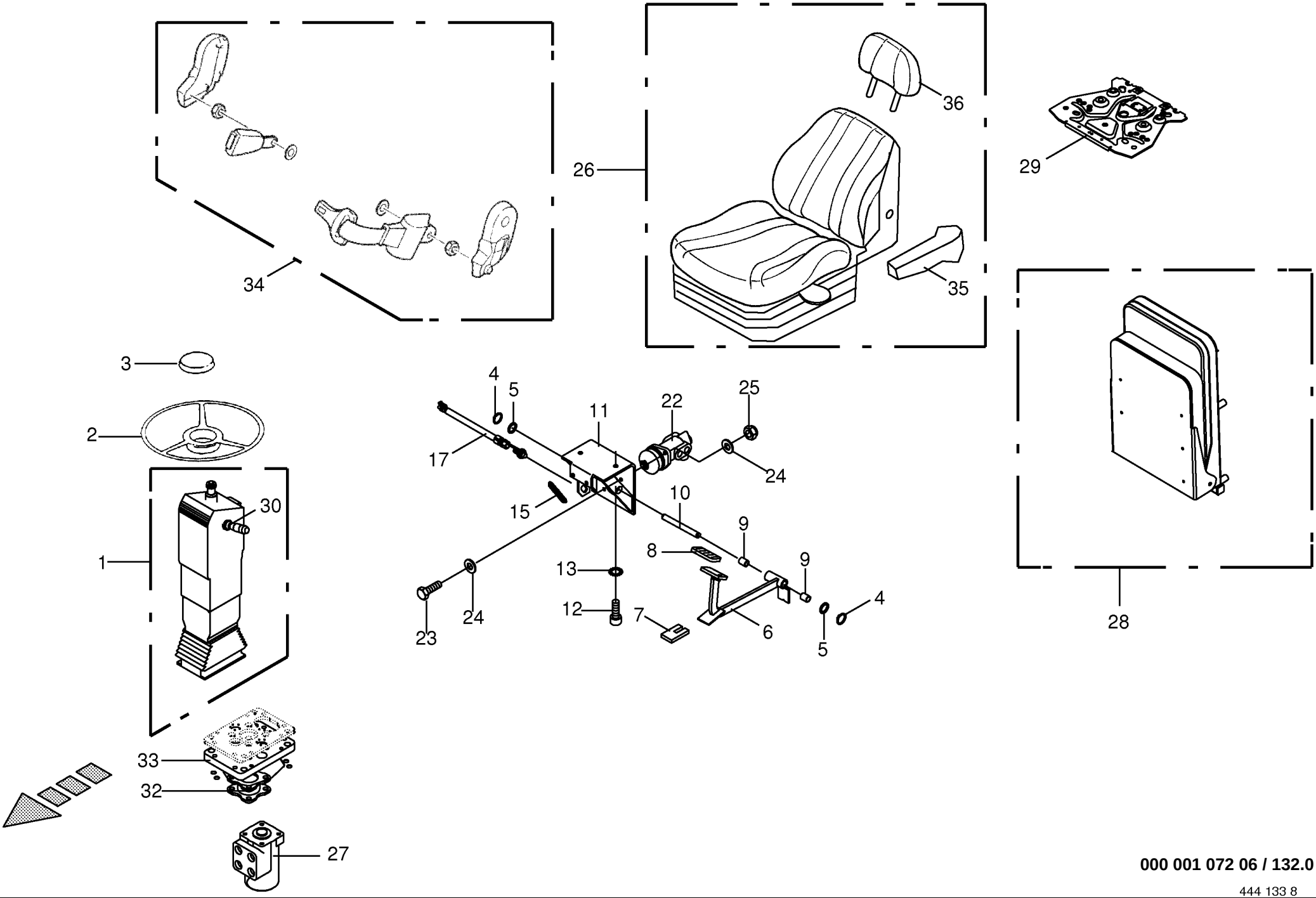

000 001 072 06 / 132.0

444 133 8

Lenksäule / Bremspedale / Fahrersitz
Steering columm
Colonne de direction

733401 -

000 001 072 06

444 133 8 **132.0**

Pos.	ID-Nr.	Benennung	Description	Description	Masch.-Nr-	CV	CRI					Bemerkung/Remarks/Remarque
1	00 220 623 1	Lenksäule -kpl.	Steering column -cpl.	Colonne de direction -cpl.		x	x					
2	00 232 619 0	Lenkrad	Steering wheel	Volant		x	x					
3	00 220 472 0	Abdeckkappe	Cover cap	Bonnet de recouvrement		x	x					
4	00 911 522 1	Sicherungsring	Circlip	Circlip		x	x					A 20 X 1,2
5	00 910 512 2	Scheibe	Washer	Rondelle		x	x					21 X 37 X 3
6	00 220 680 0	Pedal	Pedal	Pédale		x	x					
7	00 220 384 0	Anschlaggummi	Limit stop rubber	Butée caoutchouc		x	x					
8	00 220 082 0	Pedalschutz	Pedal guard	Protection de pédale		x	x					
9	00 934 911 0	Lagerbuchse	Bearing bush	Coussinet		x	x					2040 DU
10	00 232 580 0	Welle	Shaft	Arbre		x	x					Lg.= 155
11	00 232 578 2	Halter	Support	Cadre support		x	x					
12	00 903 106 1	Zylinderschraube	Allen screw	Vis tête cylindrique		x	x					M 10 X 25
13	00 909 909 1	Sperrkantscheibe	Detent edged washer	Disque à bord d'arrêt		x	x					SKM 10
15	00 276 584 1	Zugfeder	Tension spring	Ressort tendeur		2	2					4 X 19 X 100
17	00 302 897 0	Sensor	Sensor	Capteur		x	x					Lg.= 250
22	00 232 601 0	Bremsventil	Brake valve	Soupape de frein		x	x					
23	00 900 617 0	6kt-Schraube	Hex head bolt	Boulon tête hex		x	x					M 8 X 30
24	00 910 413 0	Scheibe	Washer	Rondelle		x	x					8,4 X 17 X 1,6
25	00 908 706 0	Sicherungsmutter	Locknut	Écrou hex		x	x					M 8
26	00 940 125 1	Fahrersitz kpl.	Driver's seat compl.	Siège pour le conducteur compl		x	x					
27	00 232 746 0	Lenkventil	Steering valve	Électro-vanne de diriger		x	x					
28	00 220 621 0	Beifahrersitz	Passenger seat	Siège du passager		x	x					
29	00 220 364 0	Sitzschalter -optional	Seat switch -optional	Commutateur de siège - optionnel		x	x					
30	00 220 700 0	Lenkstockschalter mit Lichthupe	Drop-arm switch with flashing	Commutateur de bâton orientable avec avertisseur lumineux		x	x					
32	00 220 627 0	Lenkventiladapter	Steering valve adapter	Adaptateur d'électro-vanne de diriger		x	x					
33	00 220 628 0	Gummiunterlage -Lenkventil	Rubber sheet -Steering valve	Alaise en caoutchouc -Électro-vanne de diriger		x	x					70 Shore
34	27 001 035 0	Sicherheitsgurt -optional	Seatbelt -optional	Ceinture de sécurité - optionnel		x	x					
35	00 220 363 0	Armlehne -klappbar	Armrest -fold-away	Accoudoir -pliable		x	x					
36	27 002 043 0	Kopfstütze	Headrest	Appuie-tête		x	x					

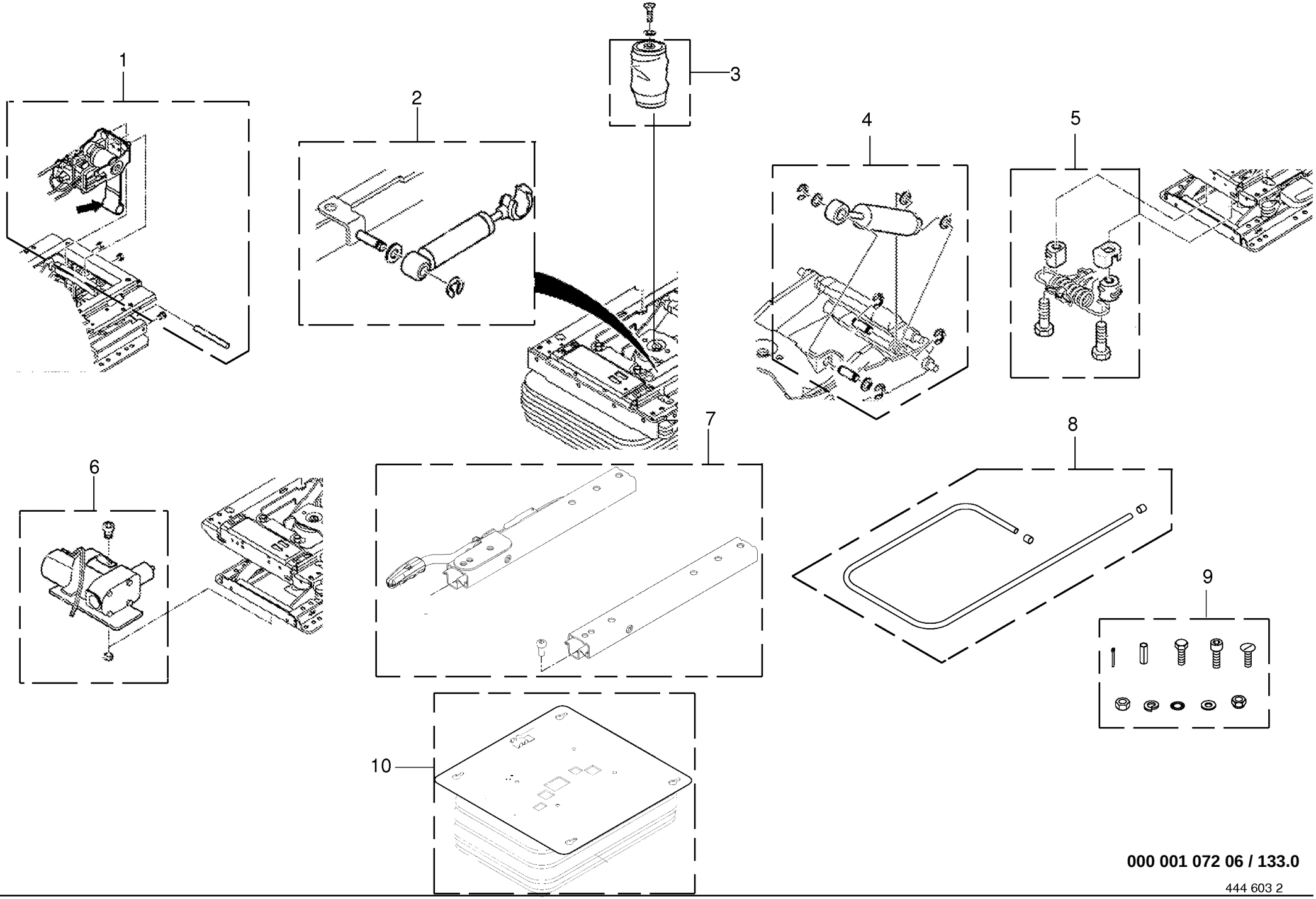

000 001 072 06 / 133.0

444 603 2

Verschleißteile - Fahrersitz
Wear parts
Pieces d'usure

733401 -

000 001 072 06

444 603 2 **133.0**

Pos.	ID-Nr.	Benennung	Description	Description	Masch.-Nr-	CV	CRI					Bemerkung/Remarks/Remarque
1	00 220 544 0	Niveausteuerung -kpl.	Level control -cpl.	Commande de niveau -cpl.		x	x					
2	00 220 545 0	Stossdämpfer -kpl.	Shock absorber -cpl.	Amortisseur -cpl.		x	x					
3	00 220 560 0	Luftfeder -kpl.	Pneumatic spring -cpl.	Ressort pneumatique -cpl.		x	x					
4	00 220 546 0	Stossdämpfer -kpl.	Shock absorber -cpl.	Amortisseur -cpl.		x	x					
5	00 220 548 0	Längshorizontalfeder	Longitudinal horizontal spring	Ressort vertical horizontal		x	x					
6	00 220 551 0	Kompressor -kpl.	Compressor -cpl.	Compresseur -cpl.		x	x					12V
7	00 220 553 0	Verstellschienensatz	Variable trail kit	Kit du trail variable		x	x					
8	00 220 552 0	Luftschlauch -kpl.	Inner tube -cpl.	Chambre à air -cpl.		x	x					
9	00 220 547 0	Verschleissteile	Wearing parts	Pièces d'usure		x	x					
10	00 220 549 0	Federung -kpl.	Suspension -cpl.	Suspension à ressorts -cpl.		x	x					

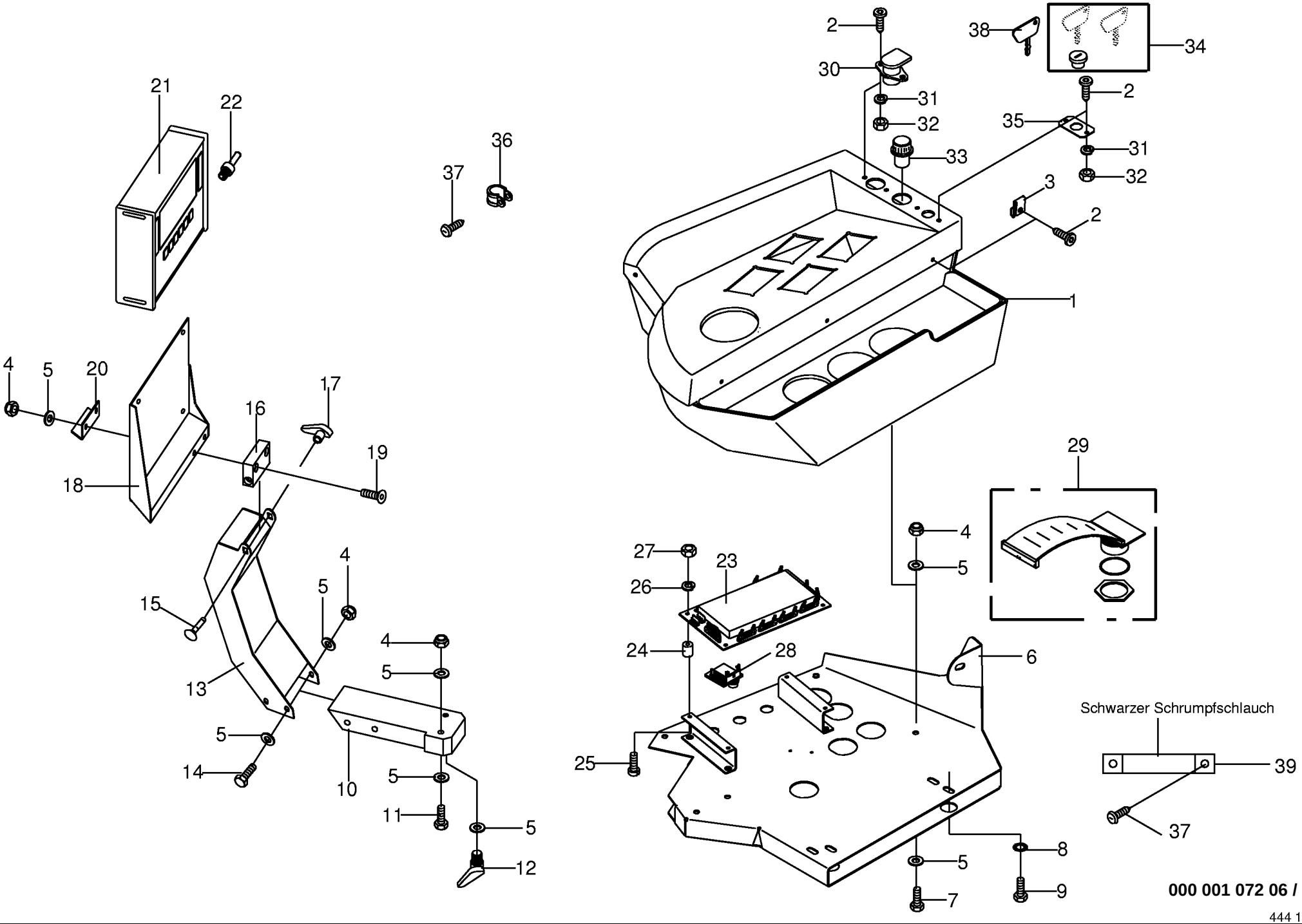

000 001 072 06 / 134.0

444 135 2

Bedienkonsole
Control box
Boîtier de commande

733401 -

000 001 072 06

444 135 2 **134.0**

Pos.	ID-Nr.	Benennung	Description	Description	Masch.-Nr-	CV	CRI					Bemerkung/Remarks/Remarque
1	00 233 026 4	Bedienkonsole	Control box	Boîtier de commande		x	x					
2	00 904 769 0	Linsenflanschschraube	Fillister head screw	Vis à tête conique bombèe		x	x					M 5 X 16
3	00 908 042 0	Mutterhalter	Nut	Ecrou		x	x					M 5
4	00 908 706 0	Sicherungsmutter	Locknut	Écrou hex		x	x					M 8
5	00 910 413 0	Scheibe	Washer	Rondelle		x	x					8,4 X 17 X 1,6
6	00 232 776 5	Halter	Support	Cadre support		x	x					
7	00 900 614 0	6kt-Schraube	Hex head bolt	Boulon tête hex		x	x					M 8 X 20
8	00 909 908 1	Sperrkantscheibe	Detent edged washer	Disque à bord d'arrêt		x	x					SKM 8
9	00 900 612 0	6kt-Schraube	Hex head bolt	Boulon tête hex		x	x					M 8 X 16
10	00 232 965 2	Dreharm	Turning bracket	Bras tournant		x	x					
11	00 900 264 1	6kt-Schraube	Hex head bolt	Boulon tête hex		x	x					M 8 X 45
12	00 924 953 0	Verstellbarer Klemmhebel	Adjustable fastening lever	Levier de serrage		x	x					M 8
13	00 232 960 4	Displayarm	Display bracket	Support de moniteur		x	x					
14	00 901 008 1	6kt-Schraube	Hex head bolt	Boulon tête hex		x	x					M 8 X 80
15	00 904 743 1	Flachrundschraube	Flat round bolt	Vis a tête bombée		x	x					M 8 X 80
16	00 232 966 1	Kippgelenk	Pivoted joint	Joint à bascule		x	x					
17	00 924 952 0	Verstellbarer Klemmhebel	Adjustable fastening lever	Levier de serrage		x	x					M 8
18	00 232 968 3	Displayhalter	Display support	Support de display		x	x					
19	00 904 028 1	Senkschraube	Countersunkscrew	Vis à tête fraisée		x	x					M 8 X 45
20	00 232 967 0	Anschlag	Limit stop	Butée		x	x					
21	20 080 561 0	Terminal -inkl. Software	Terminal -incl. Software	Terminal -incl. Software		x	x					
22	00 302 300 0	Stecker	Plug	Connecteur		x	x					
23	20 080 502 0	Jobrechner -inkl. Software	Job computer -incl. Software	Calculateur des travaux -incl. Software		x	x					
24	00 924 202 0	Gummipuffer	Rubber pad	Tampon en caoutchouc		x	x					Rd. 15 X 15
25	00 903 422 0	Zylinderschraube	Allen screw	Vis tête cylindrique		x	x					M 4 X 8
26	00 910 001 0	Federring	Spring washer	Rondelle elastique		x	x					B 4
27	00 908 006 1	6kt-Mutter	Hex nut	Écrou hex		x	x					M 4
28	00 302 975 1	Platine	Circuit board	Boite de distribution		x	x					
29	00 302 782 0	Stecker -31-polig	Plug -31-pole	Connecteur -31-pôle		x	x					
30	00 924 676 0	Steckdose -2-polig	Socket -2-pole	Prise de courant -2-pôle		x	x					
31	00 910 031 0	Federring	Spring washer	Rondelle elastique		x	x					B 5
32	00 908 207 1	6kt-Mutter	Hex nut	Écrou hex		x	x					M 5
33	00 302 649 0	Zigarettenanzünder	Cigar lighter	Allume-cigares		x	x					
34	00 302 656 0	Zündschloss	Ignition switch	Serrure de contact		x	x					
35	00 233 127 1	Verdrehsicherung	Anti-twist device	Dispositif anti-torsion		x	x					
36	00 924 017 0	Rohrschelle mit Gummiprofil	Tube clip w. rubber	Bride		x	x					Rd. 6
37	00 906 805 0	Linsenblechschraube	Slotted pan head screw	Vis autotaraudeuse tête bombee		x	x					4,5 X 25

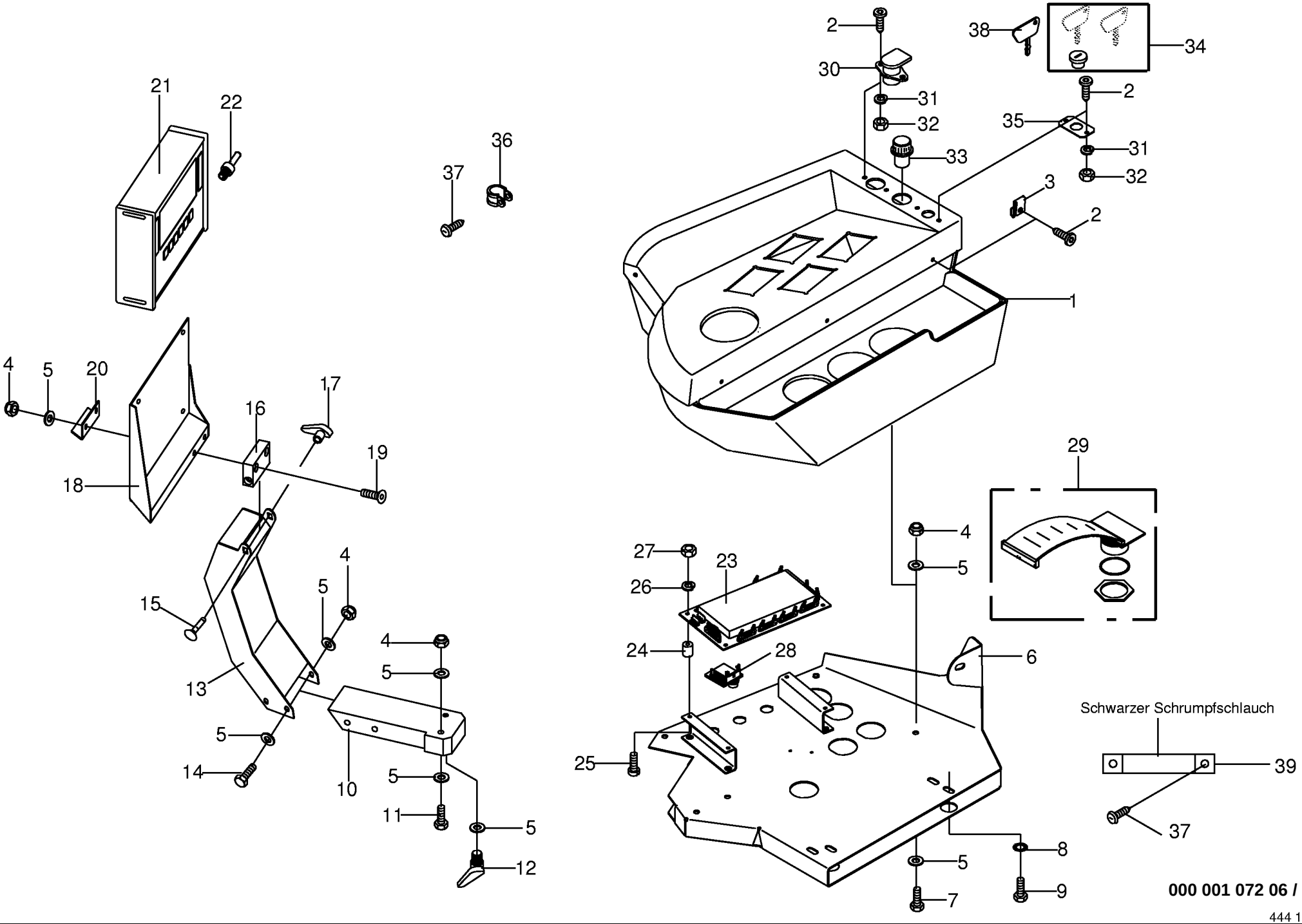

000 001 072 06 / 134.0

444 135 2

Bedienkonsole **Control box** **Boîtier de commande**					733401 -	CV	CRI					**000 001 072 06** 444 135 2 **134.0**
Pos.	ID-Nr.	Benennung	Description	Description	Masch.-Nr-							Bemerkung/Remarks/Remarque
38	00 303 349 0	Zündschlüssel	Ignition key	Clef d'allumage		1	1					
39	00 303 423 0	Erdungsstreifen	Grounding streak	Strie du fondre		x	x					Lg.= 75
	00 303 424 0	Erdungsstreifen	Grounding streak	Strie du fondre		x	x					Lg.= 150

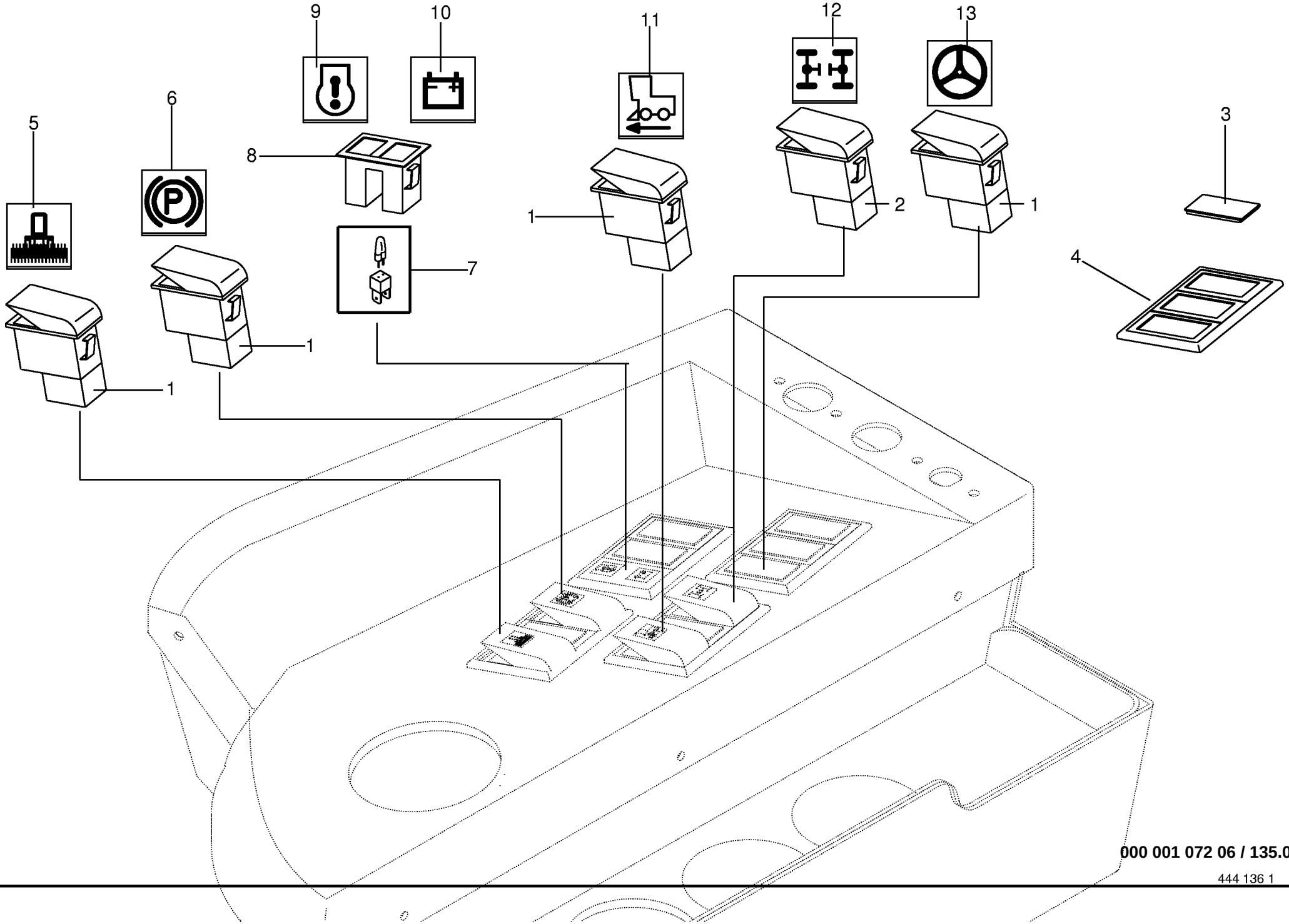

000 001 072 06 / 135.0

Bedienungsschalter
Control switches
Contacteurs

733401 -

000 001 072 06

444 136 1 **135.0**

Pos.	ID-Nr.	Benennung	Description	Description	Masch.-Nr-	CV	CRI					Bemerkung/Remarks/Remarque
1	00 302 703 0	Schalter -6-polig	Switch -6-pole	Interrupteur -6-pôle		x	x					
2	00 302 805 0	Schalter	Switch	Interrupteur		x	x					
3	00 302 653 0	Verschlussblende	Cover	Couvercle		x	x					
4	00 302 710 0	Rahmen	Frame	Cadre		x	x					
5	00 302 814 1	Schaltersymbol	Switch symbol	Symbole d'interrupteur		x	x					
6	00 302 818 1	Schaltersymbol	Switch symbol	Symbole d'interrupteur		x	x					
7	00 302 107 0	Lampenfassung mit Glühlampe	Lamp socket with bulb	Douille avec lampe incandesc.		x	x					12V 1,2W
8	00 302 652 0	Anzeigeleuchte -inkl. Glühlampe	Indicator lamp -incl. bulb	Voyant lumineux -incl. lampe		x	x					
9	00 302 821 1	Schaltersymbol	Switch symbol	Symbole d'interrupteur		x	x					
10	00 302 820 1	Schaltersymbol	Switch symbol	Symbole d'interrupteur		x	x					
11	00 302 817 2	Schaltersymbol	Switch symbol	Symbole d'interrupteur		x	x					
12	00 302 819 1	Schaltersymbol	Switch symbol	Symbole d'interrupteur		x	x					
13	00 302 833 1	Schaltersymbol -optional	Switch symbol -optional	Symbole d'interrupteur - optionnel		x	x					

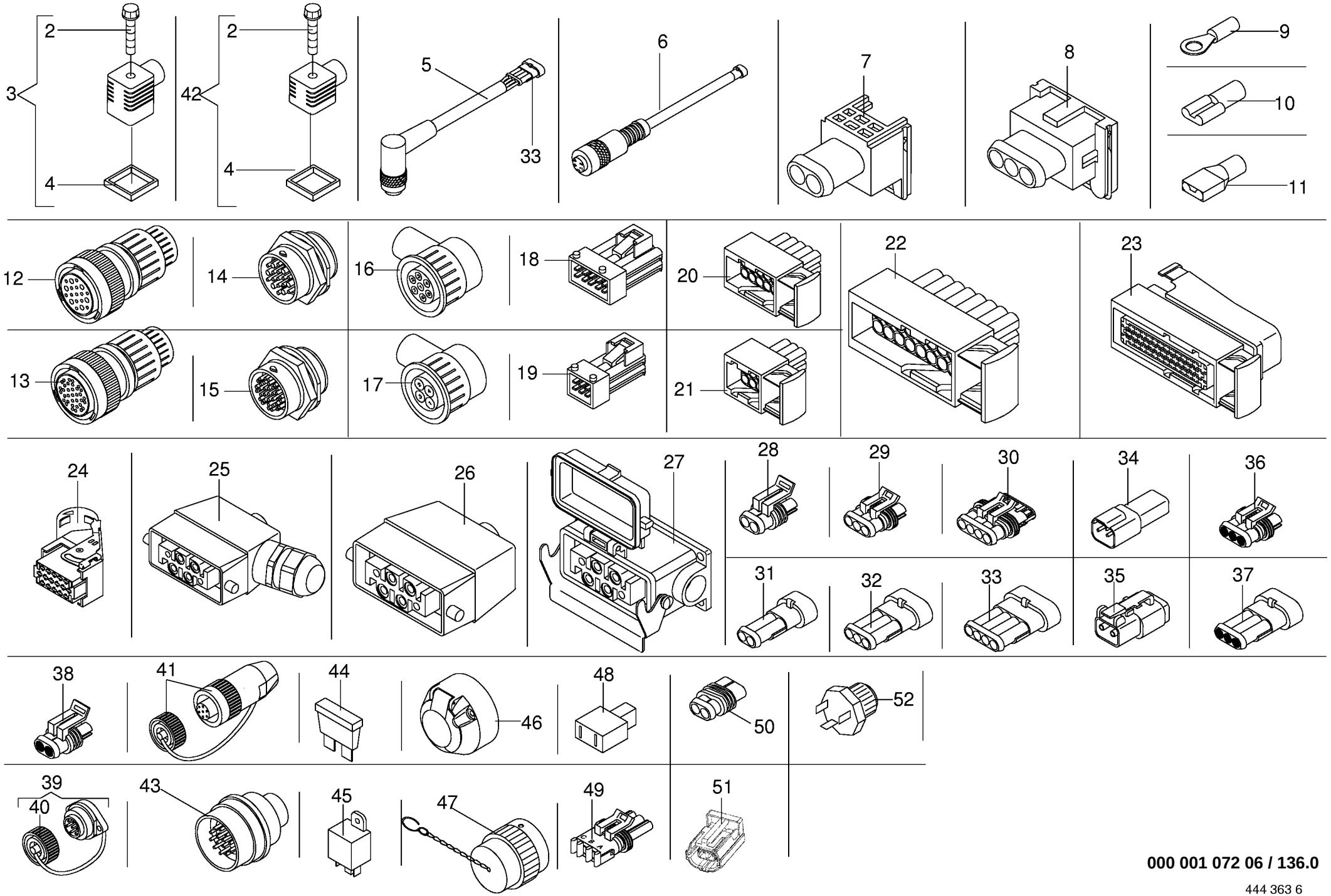

000 001 072 06 / 136.0

444 363 6

Kabel-Steckverbindungen
Terminals and connectors
Cable- connecteurs enfichables

733401 -

000 001 072 06

444 363 6 **136.0**

Pos.	ID-Nr.	Benennung	Description	Description	Masch.-Nr-	CV	CRI					Bemerkung/Remarks/Remarque
2	00 302 182 0	Rändelschraube	Screw with straight-line curls	Vis à tête striee		x	x					M 3 x 35
3	00 302 359 0	Ventilstecker -schwarz	Valve plug -black	Valve connecteur a dix fiches -noir		x	x					
	00 302 357 0	Ventilstecker mit LED/ Varistor -transparent	Plug, LED/Varistor - transparent	Connecteur a dix fiches, LED - transparent		x	x					
	00 301 987 0	Ventilstecker mit LED	Valve plug with LED	Fiche de valve avec LED		x	x					
	00 301 802 0	Magnetventilstecker -schwarz	Solenoid valve plug -black	Fiche electrovanne -noir		x	x					
4	00 301 186 0	Profildichtung	Gasket	Joint profile		x	x					
5	00 303 172 1	Adapterkabel -4-polig	Adapter wire -4-pole	Câble d'adapteur -4-pôle		x	x					
6	00 303 227 1	Adapterkabel -4-polig	Adapter wire -4-pole	Câble d'adapteur -4-pôle		x	x					
7	00 303 114 0	Jetstecker -2-polig	Jet-plug -2-pole	Jet-fiche -2-pôle		x	x					
8	00 303 115 1	Jetstecker -3-polig	Jet-plug -3-pole	Jet-fiche -3-pôle		x	x					
9	00 303 754 0	Kabelschuh -rot	Cable terminal -red	Cosse de câble -rouge		x	x					D= 4
	00 301 827 0	Kabelschuh -rot	Cable terminal -red	Cosse de câble -rouge		x	x					D= 5
	00 302 277 0	Kabelschuh -blau	Cable terminal -blue	Cosse de câble -bleu		x	x					D= 5
	00 303 130 0	Kabelschuh -blau	Cable terminal -blue	Cosse de câble -bleu		x	x					D= 8
	00 301 667 0	Kabelschuh -gelb	Cable terminal -yellow	Cosse de câble -jaune		x	x					D= 5
	00 944 082 0	Kabelschuh -gelb	Cable terminal -yellow	Cosse de câble -jaune		x	x					D= 8
	00 303 756 0	Kabelschuh (gelb)	Cable terminal, yellow	Cosse de câble jaune		x	x					D=10
10	00 924 615 0	Flachsteckhülse -rot	Flat sleeve -red	Douille plate -rouge		x	x					2,5 x 0,5
	00 924 701 0	Flachsteckhülse	Flat sleeve	Douille plate		x	x					4,8 x 0,5
	00 924 694 0	Flachsteckhülse -rot	Flat sleeve -red	Douille plate -rouge		x	x					6,3 x 0,8
	00 924 695 0	Flachsteckhülse -blau	Flat sleeve -blue	Douille plate -bleu		x	x					
	00 924 696 0	Flachsteckhülse (gelb)	Flat sleeve , yellow	Douille plate , jaune		x	x					6,3 x 0,8
11	00 302 688 0	Flachsteckhülse -rot	Flat sleeve -red	Douille plate -rouge		x	x					6,3 X 0,8
	00 302 689 0	Flachsteckhülse -blau	Flat sleeve -blue	Douille plate -bleu		x	x					6,3 X 0,8
12	00 302 427 0	Stecker -19-polig	Plug -19-pole	Connecteur -19-pôle		x	x					
13	00 302 431 0	Stecker -31-polig	Plug -31-pole	Connecteur -31-pôle		x	x					
14	00 302 426 0	Steckdose -19-polig	Socket -19-pole	Prise de courant -19-pôle		x	x					
15	00 302 430 1	Steckdose -31-polig	Socket -31-pole	Prise de courant -31-pôle		x	x					
16	00 303 426 0	AMP-Rundstecker -7-polig	AMP-circular plug -7-pole	AMP prise circulaire -7-pôle		x	x					
17	00 303 116 0	AMP-Rundstecker -4-polig	AMP-circular plug -4-pole	AMP prise circulaire -4-pôle		x	x					
18	00 303 084 0	Stecker -10-polig	Plug -10-pole	Connecteur -10-pôle		x	x					
19	00 303 085 0	Stecker -6-polig	Three-pin plug -6-pole	Connecteur a trois fiches -6- pôle		x	x					
20	00 303 073 0	Buchsengehäuse -10-polig	Bushing housing -10-pole	Logement de douille -10-pôle		x	x					
21	00 303 082 0	Buchsengehäuse -6-polig	Bushing housing -6-pole	Logement de douille -6-pôle		x	x					
22	00 303 083 0	Buchsengehäuse -16-polig	Bushing housing -16-pole	Logement de douille -16-pôle		x	x					
23	00 302 362 0	Stecker -42-polig	Plug -42-pole	Connecteur -42-pôle		x	x					

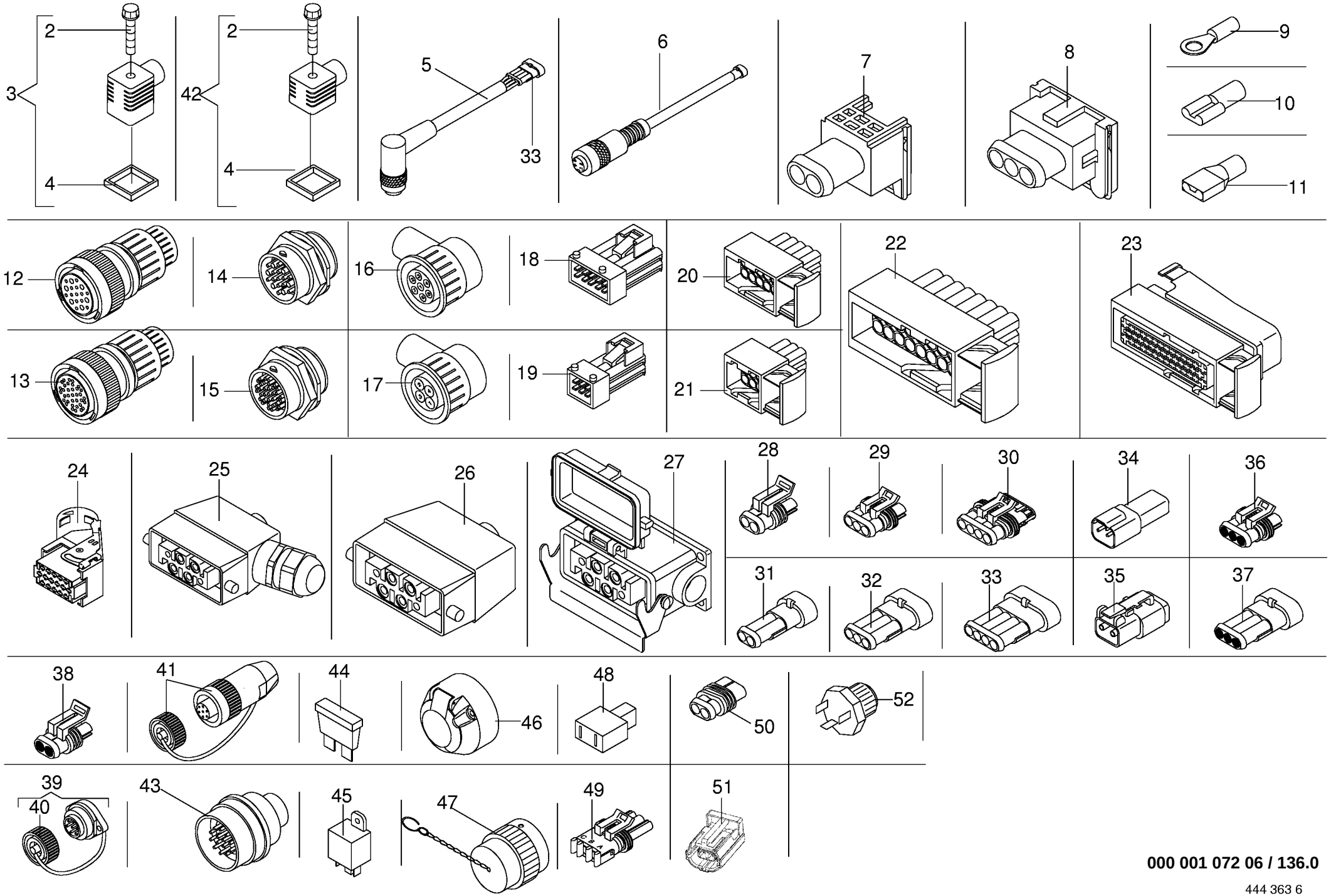

000 001 072 06 / 136.0

444 363 6

Kabel-Steckverbindungen
Terminals and connectors
Cable- connecteurs enfichables

733401 -

000 001 072 06

444 363 6 **136.0**

Pos.	ID-Nr.	Benennung	Description	Description	Masch.-Nr-	CV	CRI					Bemerkung/Remarks/Remarque
24	00 302 541 0	CAN-Stecker EMR -16-polig	CAN-plug EMR -16-pole	CAN-Connecteur a dix fiches -16-pôle		x	x					
25	00 303 092 0	Hauptstecker -seitlich	Main plug -lateral	Connecteur principal -latérale		x	x					
26	00 303 093 0	Hauptstecker	Main plug	Connecteur principal		x	x					
27	00 303 099 0	Anbaugehäuse -kpl.	Attaching housing -cpl.	Carter de montage -cpl.		x	x					
28	00 302 351 0	Stecker -2-polig	Plug -2-pole	Connecteur -2-pôle		x	x					
29	00 302 352 0	Stecker -3-polig	Plug -3-pole	Connecteur -3-pôle		x	x					
30	00 302 353 0	Stecker -4-polig	Plug -4-pole	Connecteur -4-pôle		x	x					
31	00 302 356 0	Kupplungsdose -2-polig	Female coupling -2-pole	Connecteur femelle -2-pôle		x	x					
32	00 302 355 0	Kupplungsdose -3-polig	Coupling socket -3-pole	Connecteur -3-pôle		x	x					
33	00 302 354 0	Kupplungsdose -4-polig	Plug -4-pole	Connecteur a dix fiches -4- pôle		x	x					
34	00 303 315 0	Steckdose -2-polig	Socket -2-pole	Prise de courant -2-pôle		x	x					
35	00 303 316 0	Stecker -2-polig	Plug -2-pole	Connecteur -2-pôle		x	x					
36	00 302 967 0	Blindbuchsenstecker -3-polig	Blind bushing plug -3-pole	Prise aveugle de douille -3- pôle		x	x					
37	00 303 379 0	Blindstiftgehäuse -3-polig	Blind-pin casing -3-pole	Caisse de goupille aveugle -3-pôle		x	x					
38	00 302 983 0	Blindbuchsengehäuse -2-polig	Blind bushing casing -2-pole	Aveugle de douille caisse -2- pôle		x	x					
39	00 302 048 1	Anbaugehäuse -7-polig	Attaching housing -7-pole	Carter de montage -7-pôle		x	x					
40	00 302 051 0	Schutzkappe	Protective cap	Capuchon protecteur		x	x					
41	00 302 031 1	Stecker -7-polig	Plug -7-pole	Connecteur -7-pôle		x	x					
42	00 303 412 0	Ventilstecker -schwarz , niedrige Bauform	Valve plug -black , low mounting form	Valve connecteur a dix fiches -noir , modèle bas		x	x					
43	00 303 065 1	Steckdose -14-polig	Socket -14-pole	Prise de courant -14-pôle		x	x					
44	00 302 196 0	Flachstecksicherung	Flat fuse	Fusible plat		x	x					30 A
45	00 301 554 0	Wechsler - Relais	Reversing relay	Inverseur		x	x					20/30 A 12 V
46	00 924 571 0	Steckdose -7-polig	Socket -7-pole	Prise de courant -7-pôle		x	x					
47	00 303 347 0	Blindstecker	Blind-plug	Connecteur aveugle		x	x					
48	00 303 120 0	Stecker -2-polig	Plug -2-pole	Connecteur -2-pôle		x	x					
49	00 303 131 0	Stecker -3-polig	Plug -3-pole	Connecteur -3-pôle		x	x					
50	00 302 365 0	Stecker -2-polig	Plug -2-pole	Connecteur -2-pôle		x	x					
51	00 303 105 0	Stecker -2-polig	Plug -2-pole	Connecteur -2-pôle		x	x					
52	00 303 969 0	Blindstecker -2-polig	Blind-plug -2-pole	Connecteur aveugle -2-pôle		x	x					

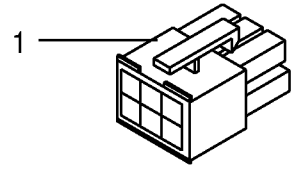

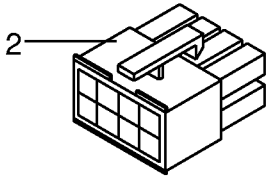

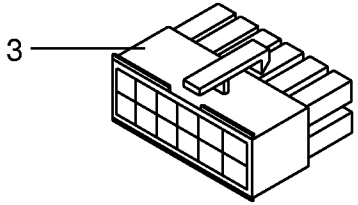

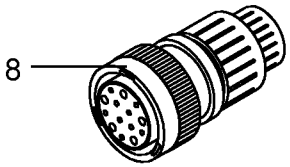

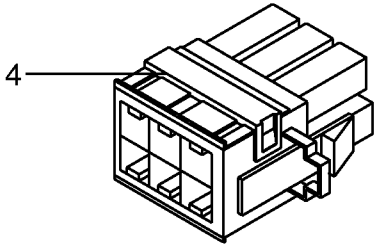

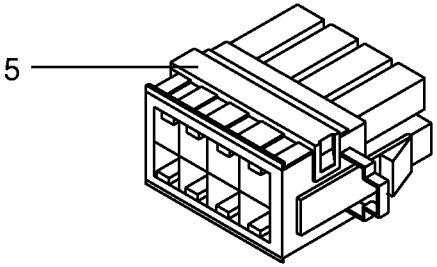

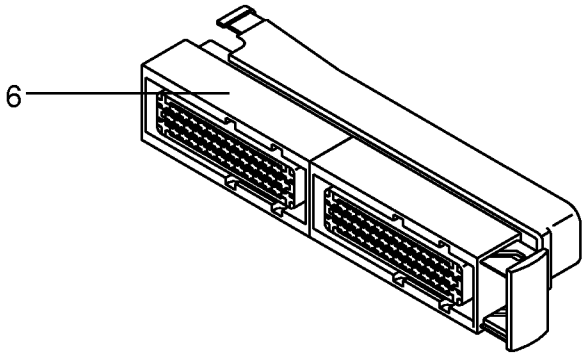

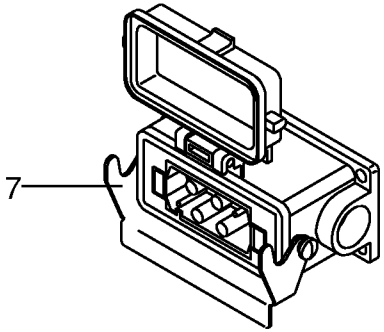

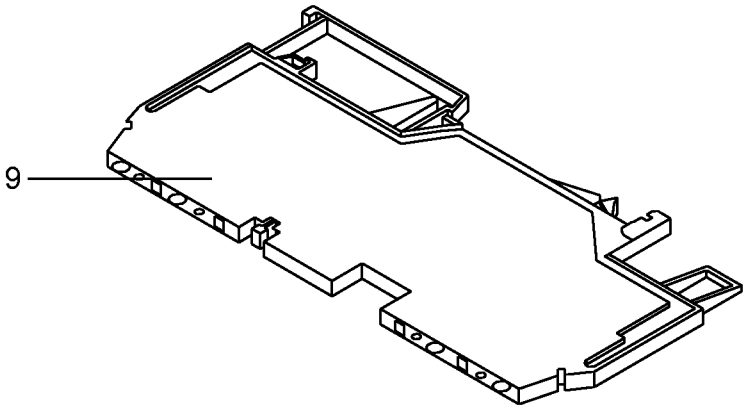

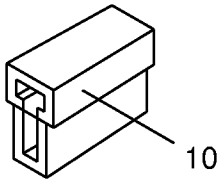

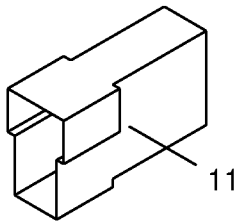

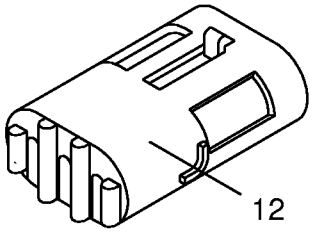

000 001 072 06 / 137.0

444 844 1

Kabel-Steckverbindungen
Terminals and connectors
Cable-connecteurs enfichables

733401 -

000 001 072 06

444 844 1 **137.0**

Pos.	ID-Nr.	Benennung	Description	Description	Masch.-Nr-	CV	CRI					Bemerkung/Remarks/Remarque
1	00 302 797 0	Stecker -6-polig	Plug -6-pole	Connecteur -6-pôle		x	x					
2	00 302 798 0	Stecker -8-polig	Plug -8-pole	Connecteur -8-pôle		x	x					
3	00 302 799 0	Stecker -12-polig	Plug -12-pole	Connecteur -12-pôle		x	x					
4	00 302 800 0	Stecker -6-polig	Plug -6-pole	Connecteur -6-pôle		x	x					
5	00 302 801 0	Stecker -8-polig	Plug -8-pole	Connecteur -8-pôle		x	x					
6	00 302 645 0	Stecker -56-polig	Plug -56-pole	Connecteur -56-pôle		x	x					
7	00 303 099 0	Anbaugehäuse -kpl.	Attaching housing -cpl.	Carter de montage -cpl.		x	x					
8	00 302 646 0	Stecker -14-polig	Plug -14-pole	Connecteur -14-pôle		x	x					
9	00 303 372 0	4-Leiter-Durchgangklemmen	Four conductor terminals	Bornes à quatre fils		x	x					
10	00 305 059 0	Stecker -2-polig	Plug -2-pole	Connecteur -2-pôle		x	x					
11	00 305 060 0	Stecker -2-polig	Plug -2-pole	Connecteur -2-pôle		x	x					
12	00 303 945 0	Steckdose -3-polig	Socket -3-pole	Prise de courant -3-pôle		x	x					

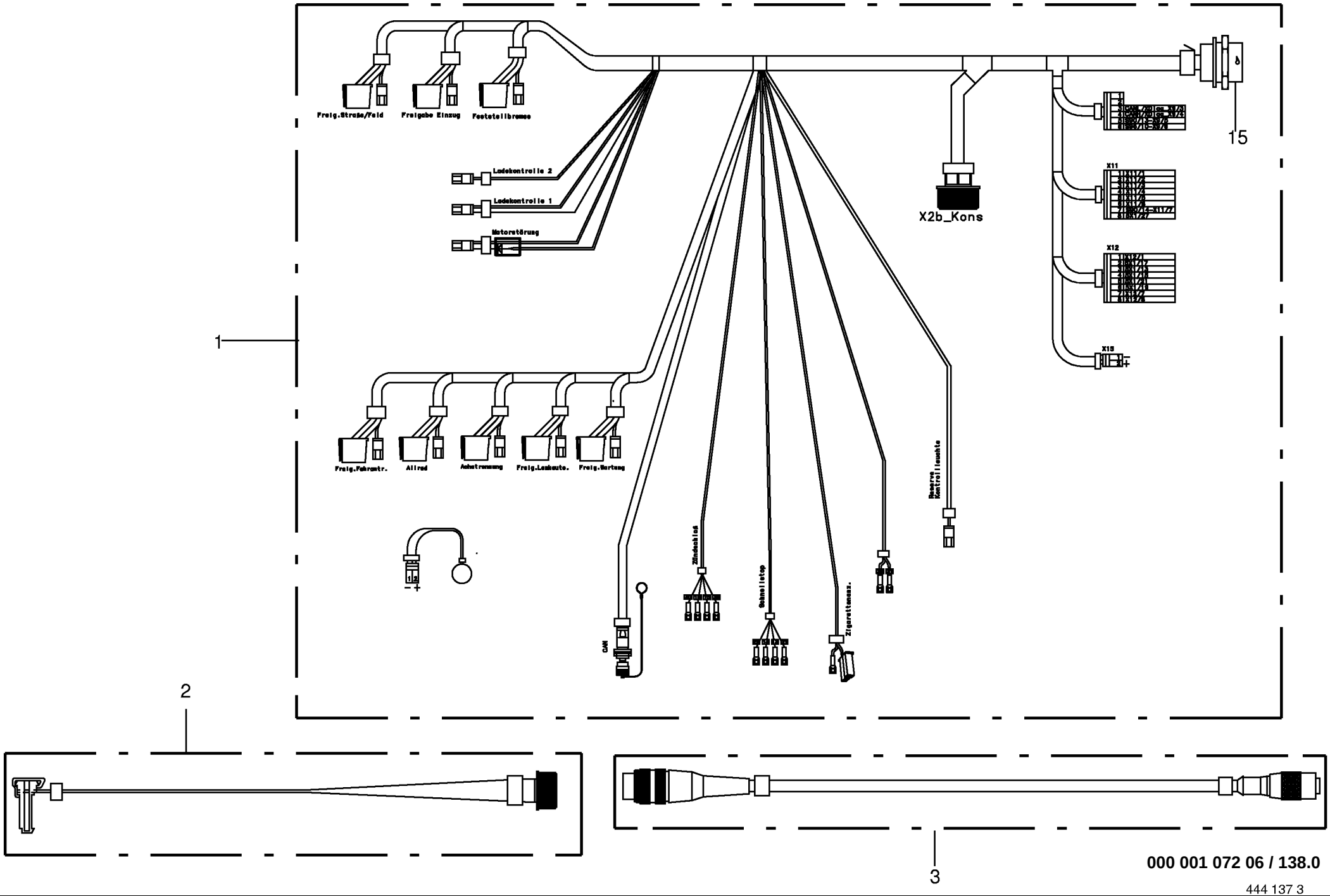

000 001 072 06 / 138.0

Bedienkonsole - Kabelbaum **Control box - wiring harness** **Boîtier de commande - faisceau electrique**					733401 -	CV	CRI					**000 001 072 06** 444 137 3 **138.0**
Pos.	ID-Nr.	Benennung	Description	Description	Masch.-Nr-							Bemerkung/Remarks/Remarque
1	00 302 708 8	Kabelbaum -Konsole	Wiring harness -panel	Faisceau electrique -console		x	x					
2	00 302 978 5	Kabelbaum -Display	Wiring harness -display	Faisceau electrique -affichage		x	x					
3	00 302 979 3	Kabelbaum -Display	Wiring harness -display	Faisceau electrique -affichage		x	x					
15	00 302 430 1	Steckdose -31-polig	Socket -31-pole	Prise de courant -31-pôle		x	x					

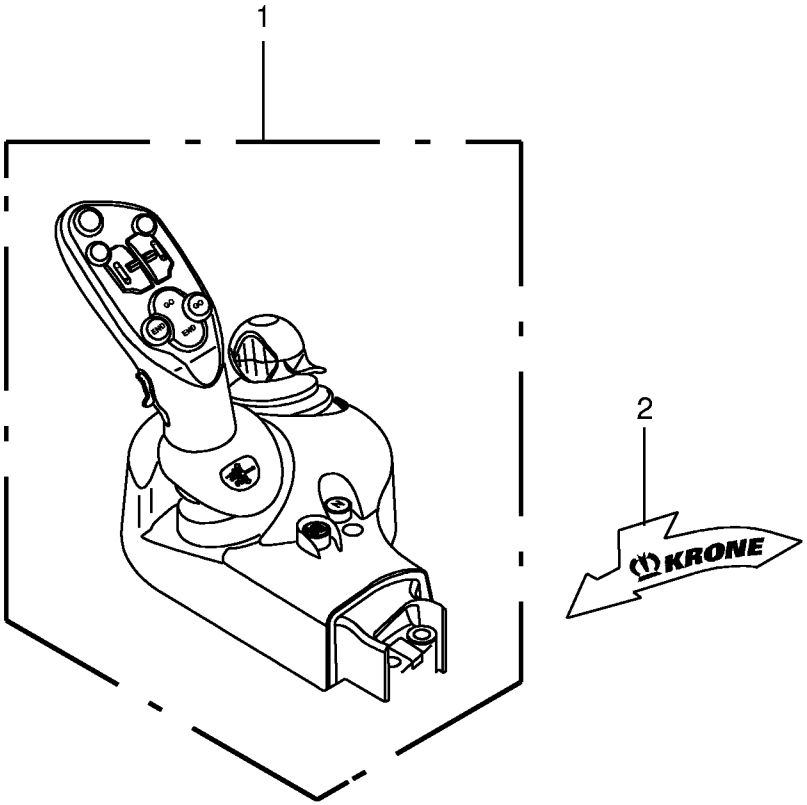

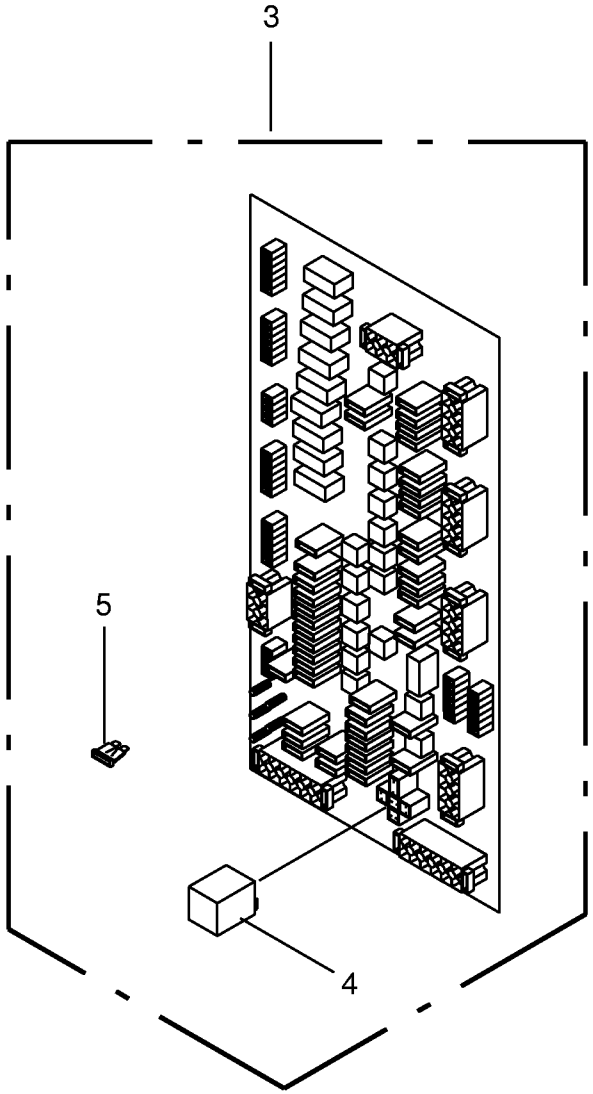

000 001 072 06 / 139.0

444 138 0

Multifunktionsfahrgeber / Platine-Kabine Multifunction lever / Circuit board Levier multifonction / Boite de distrib.					733401 -	CV	CRI					000 001 072 06 444 138 0 139.0
Pos.	ID-Nr.	Benennung	Description	Description	Masch.-Nr-							Bemerkung/Remarks/Remarque
1	00 302 449 0	Multifunktionsfahrgeber	Multifunction lever	Levier multifonction		x	x					
2	00 303 141 0	Aufkleber	Tag	Autocollant		x	x					
3	00 303 407 0	Platine -kpl.	Circuit board -cpl.	Boite de distribution -cpl.		x	x					
		Lieferung : 303 406 + 302 504	supply : 303 406 + 302 504	livrer : 303 406 + 302 504		x	x					
4	00 302 504 0	Blinkrelais	Relay-safety plate assembled	Relais clignoteurs		x	x					2 X 21W + 5W 12V
5	00 303 198 0	Flachstecksicherung	Flat fuse	Fusible plat		x	x					3 A
	00 301 977 0	Flachstecksicherung	Flat fuse	Fusible plat		x	x					5 A
	00 302 074 0	Flachstecksicherung	Flat fuse	Fusible plat		x	x					7,5 A
	00 302 194 0	Flachstecksicherung	Flat fuse	Fusible plat		x	x					10 A
	00 302 076 0	Flachstecksicherung	Flat fuse	Fusible plat		x	x					15 A
	00 301 856 0	Flachstecksicherung	Flat fuse	Fusible plat		x	x					20 A
	00 302 196 0	Flachstecksicherung	Flat fuse	Fusible plat		x	x					30 A

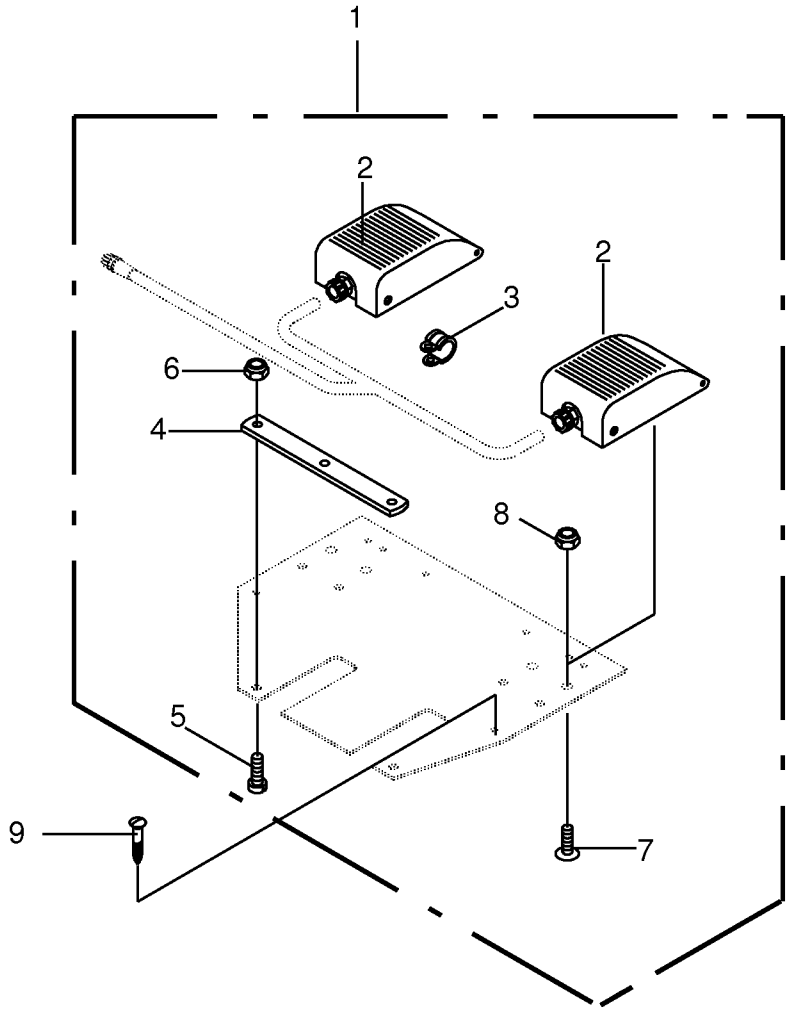

000 001 072 06 / 140.0

444 143 2

Fußschalter - Hangausgleich
Pedal - levelling mechanism
Pédale - compensation de dévers

733401 -

000 001 072 06

444 143 2 **140.0**

Pos.	ID-Nr.	Benennung	Description	Description	Masch.-Nr-	CV	CRI					Bemerkung/Remarks/Remarque
1	00 303 160 3	Fussschalter -kpl.	Pedal -cpl.	Pédale -cpl.		x	x					
2	00 302 247 0	Fussschalter -1 X Öffner / 1 X Schliesser	Pedal -1 X opener / 1 X shutter	Pédale -1 X contact à ouvrir 1 X geôlier		x	x					
3	00 924 010 0	Rohrschelle mit Gummiprofil	Tube clip w. rubber	Bride		x	x					Rd. 12
4	00 230 794 0	Halter	Support	Cadre support		x	x					
5	00 905 111 4	Flachrundschraube	Flat round bolt	Vis a tête bombée		x	x					M 6 X 20
6	00 908 704 1	Sicherungsmutter	Locknut	Écrou hex		x	x					M 6
7	00 905 231 1	Flachrundschraube	Flat round bolt	Vis a tête bombée		x	x					M 8 X 20
8	00 908 706 0	Sicherungsmutter	Locknut	Écrou hex		x	x					M 8
9	00 906 811 0	Linsenblechschraube	Slotted pan head screw	Vis autotaraudeuse tête bombee		x	x					4,2 X 13

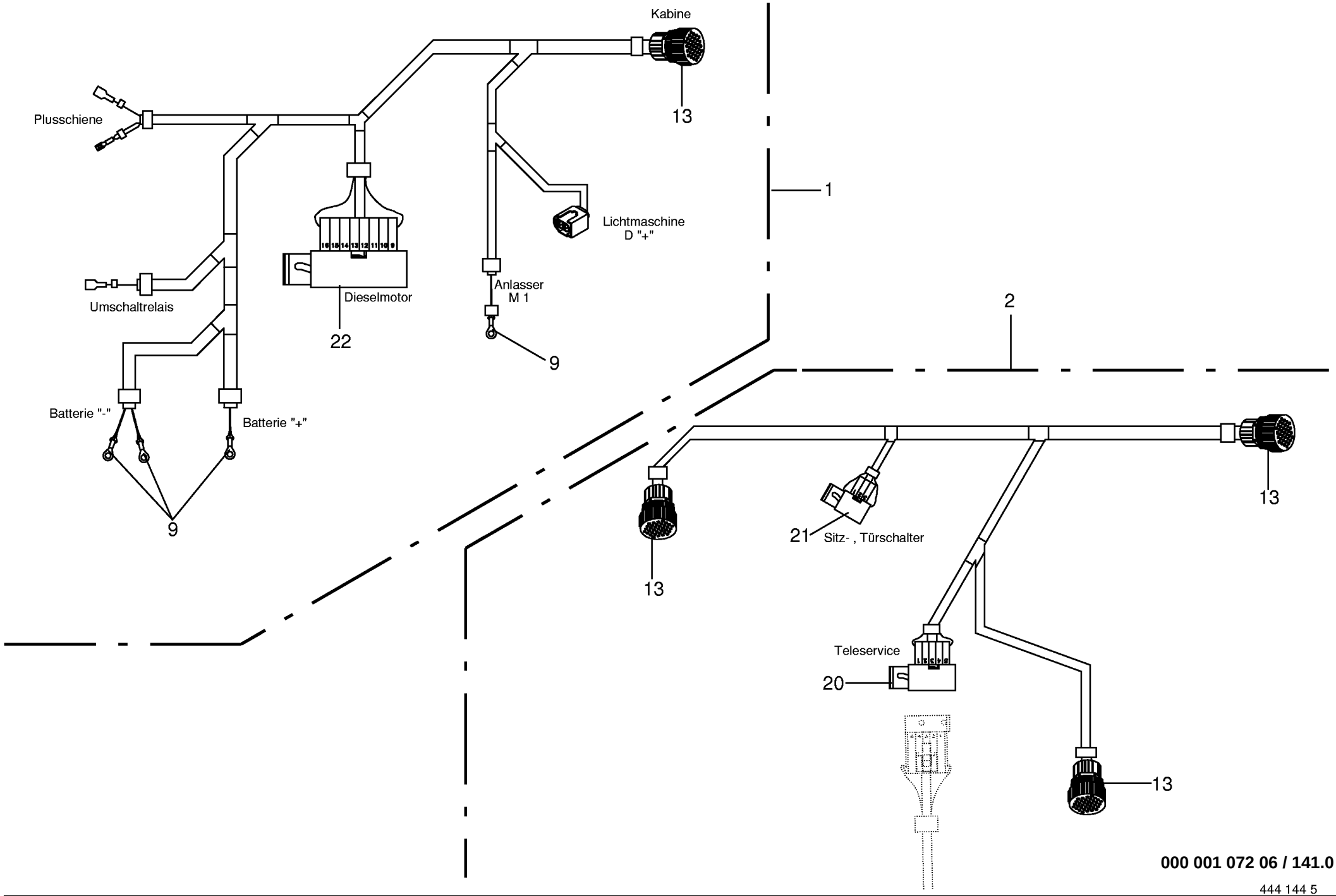

000 001 072 06 / 141.0

444 144 5

Kabelbaum 4x5 / Kabelbaum 4x1 Wiring harness 4x5 / Wiring harnes 4x1 Faisceau electr. 4x5/Faisceau elect. 4x1					733401 -	CV	CRI					000 001 072 06 444 144 5 141.0
Pos.	ID-Nr.	Benennung	Description	Description	Masch.-Nr-							Bemerkung/Remarks/Remarque
1	00 302 733 8	Kabelbaum 4 X 5	Wiring harness	Faisceau electrique		x	x					
2	00 302 734 3	Kabelbaum -CAN	Wiring harness -CAN	Faisceau electrique -CAN		x	x					
9		Kabelschuh(rot)	Cable terminal,red			x	x					D = 4
	00 301 827 0	Kabelschuh -rot	Cable terminal -red	Cosse de câble -rouge		x	x					D= 5
	00 302 277 0	Kabelschuh -blau	Cable terminal -blue	Cosse de câble -bleu		x	x					D= 5
		Kabelschuh(blau)	Cable terminal,blue	Cosse de câble,blue		x	x					D = 8
	00 301 667 0	Kabelschuh -gelb	Cable terminal -yellow	Cosse de câble -jaune		x	x					D= 5
	00 944 082 0	Kabelschuh -gelb	Cable terminal -yellow	Cosse de câble -jaune		x	x					D= 8
		Kabelschuh(gelb)	Cable terminal, yellow	Cosse de câble, jaune		x	x					D = 10
13	00 302 431 0	Stecker -31-polig	Plug -31-pole	Connecteur -31-pôle		x	x					
20	00 303 073 0	Buchsengehäuse -10-polig	Bushing housing -10-pole	Logement de douille -10-pôle		x	x					
21	00 303 082 0	Buchsengehäuse -6-polig	Bushing housing -6-pole	Logement de douille -6-pôle		x	x					
22	00 303 083 0	Buchsengehäuse -16-polig	Bushing housing -16-pole	Logement de douille -16-pôle		x	x					

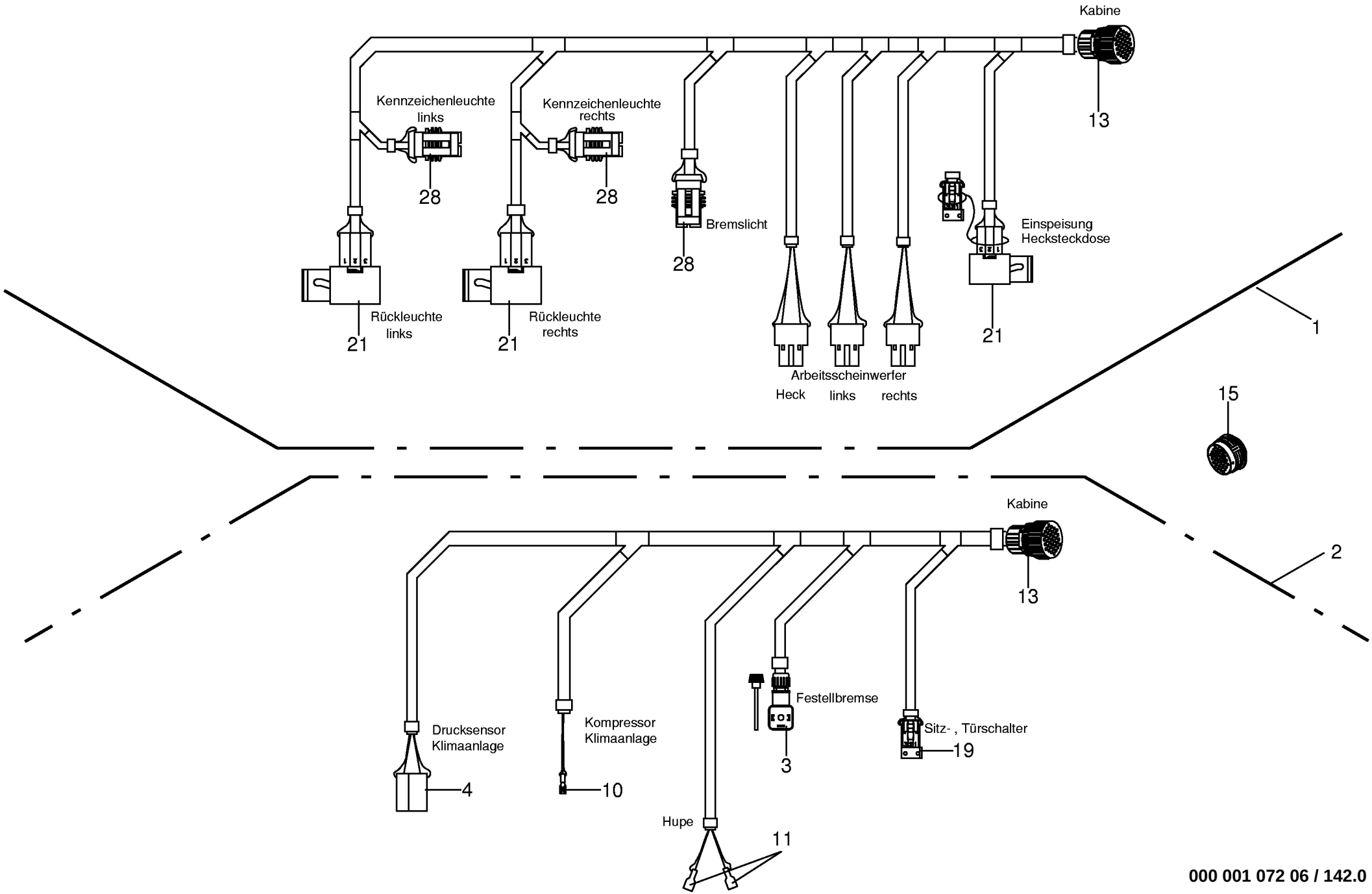

000 001 072 06 / 142.0

Kabelbaum 4x3 / Kabelbaum 4x2 Wiring harness 4x3 / Wiring harnes 4x2 Faisceau electr. 4x3/Faisceau elect. 4x2					733401 -	CV	CRI					000 001 072 06 444 145 4 142.0
Pos.	ID-Nr.	Benennung	Description	Description	Masch.-Nr-							Bemerkung/Remarks/Remarque
1	00 302 735 5	Kabelbaum - Beleuchtung - hinten	Wiring Harness - lighting - back	Faisceau electrique - installation d'éclairage - derrière		x	x					
2	00 302 736 5	Kabelbaum -Kabine	Wiring harness -Cab	Faisceau electrique -Cabine		x	x					
3	00 301 987 0	Ventilstecker mit LED	Valve plug with LED	Fiche de valve avec LED		x	x					
4	00 305 060 0	Stecker -2-polig	Plug -2-pole	Connecteur -2-pôle		x	x					
10	00 924 694 0	Flachsteckhülse -rot	Flat sleeve -red	Douille plate -rouge		x	x					6,3 x 0,8
11	00 302 688 0	Flachsteckhülse -rot	Flat sleeve -red	Douille plate -rouge		x	x					6,3 X 0,8
13	00 302 431 0	Stecker -31-polig	Plug -31-pole	Connecteur -31-pôle		x	x					
15	00 302 430 1	Steckdose -31-polig	Socket -31-pole	Prise de courant -31-pôle		x	x					
19	00 303 085 0	Stecker -6-polig	Three-pin plug -6-pole	Connecteur a trois fiches -6- pôle		x	x					
21	00 303 082 0	Buchsengehäuse -6-polig	Bushing housing -6-pole	Logement de douille -6-pôle		x	x					
28	00 302 351 0	Stecker -2-polig	Plug -2-pole	Connecteur -2-pôle		x	x					

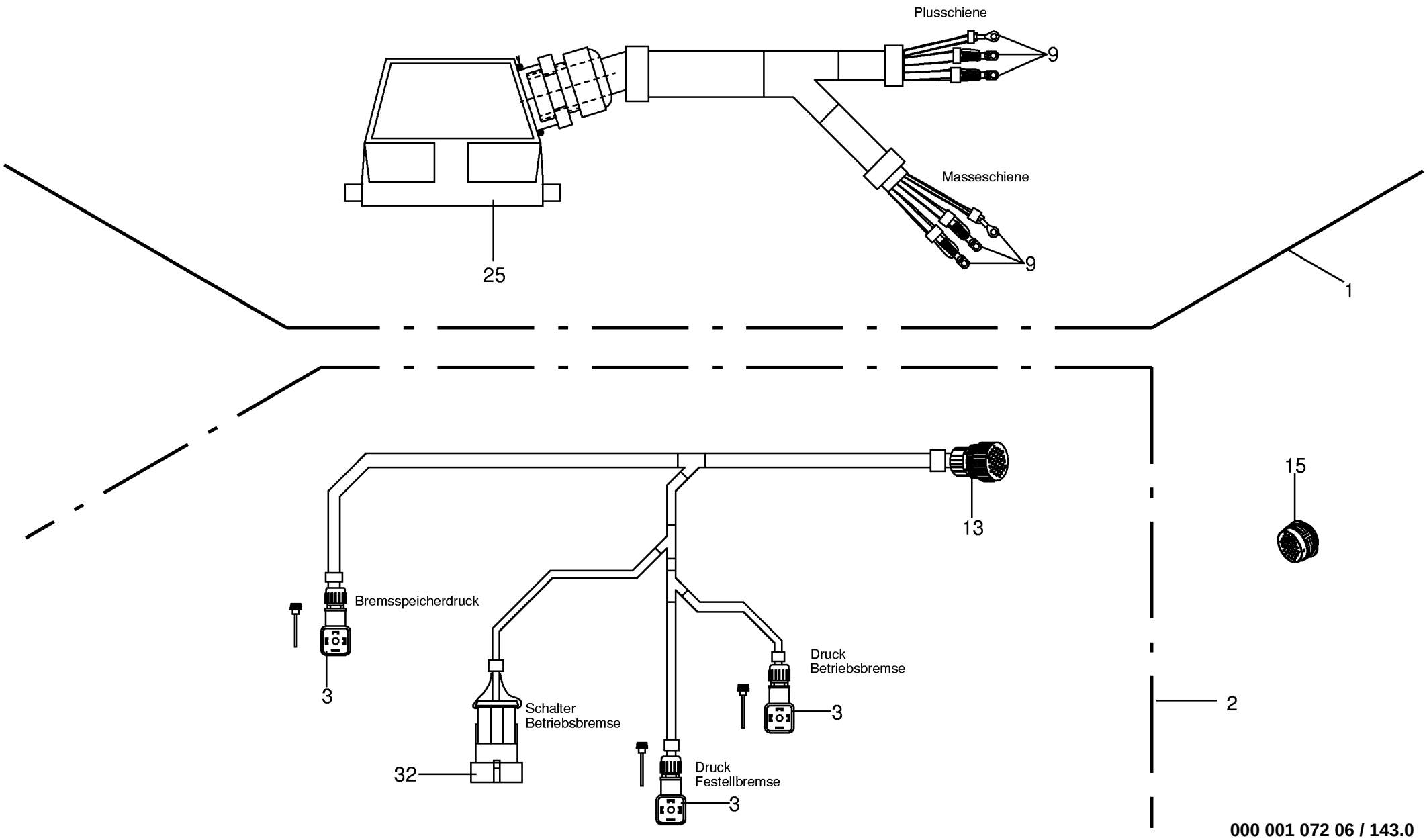

000 001 072 06 / 143.0

Kabelbaum 1x4 / Kabelbaum 1x6 Wiring harness 1x4 / Wiring harnes 1x6 Faisceau electr. 1x4/Faisceau elect. 1x6					733401 -	CV	CRI					000 001 072 06 444 146 2 143.0
Pos.	ID-Nr.	Benennung	Description	Description	Masch.-Nr-							Bemerkung/Remarks/Remarque
1	00 302 999 3	Kabelbaum	Wiring harness	Faisceau electrique		x	x					SD-Spannungsv.Untervert.
2	00 302 739 4	Kabelbaum -Bremssensoren	Wiring harness -Brake sensors	Faisceau electrique -Capteurs de frein		x	x					
3	00 302 359 0	Ventilstecker -schwarz	Valve plug -black	Valve connecteur a dix fiches -noir		x	x					
	00 302 357 0	Ventilstecker mit LED/ Varistor -transparent	Plug, LED/Varistor - transparent	Connecteur a dix fiches, LED - transparent		x	x					
9		Kabelschuh (rot)	Cable terminal, red	Cosse de câble, rouge		x	x					D = 4
	00 301 827 0	Kabelschuh -rot	Cable terminal -red	Cosse de câble -rouge		x	x					D= 5
	00 302 277 0	Kabelschuh -blau	Cable terminal -blue	Cosse de câble -bleu		x	x					D= 5
		Kabelschuh(blau)	Cable terminal	Cosse de câble		x	x					D = 8
	00 301 667 0	Kabelschuh -gelb	Cable terminal -yellow	Cosse de câble -jaune		x	x					D= 5
	00 944 082 0	Kabelschuh -gelb	Cable terminal -yellow	Cosse de câble -jaune		x	x					D= 8
		Kabelschuh (gelb)	Cable terminal, yellow	Cosse de câble, jaune		x	x					D = 10
13	00 302 431 0	Stecker -31-polig	Plug -31-pole	Connecteur -31-pôle		x	x					
15	00 302 430 1	Steckdose -31-polig	Socket -31-pole	Prise de courant -31-pôle		x	x					
25	00 303 092 0	Hauptstecker -seitlich	Main plug -lateral	Connecteur principal -latérale		x	x					
32	00 302 355 0	Kupplungsdose -3-polig	Coupling socket -3-pole	Connecteur -3-pôle		x	x					

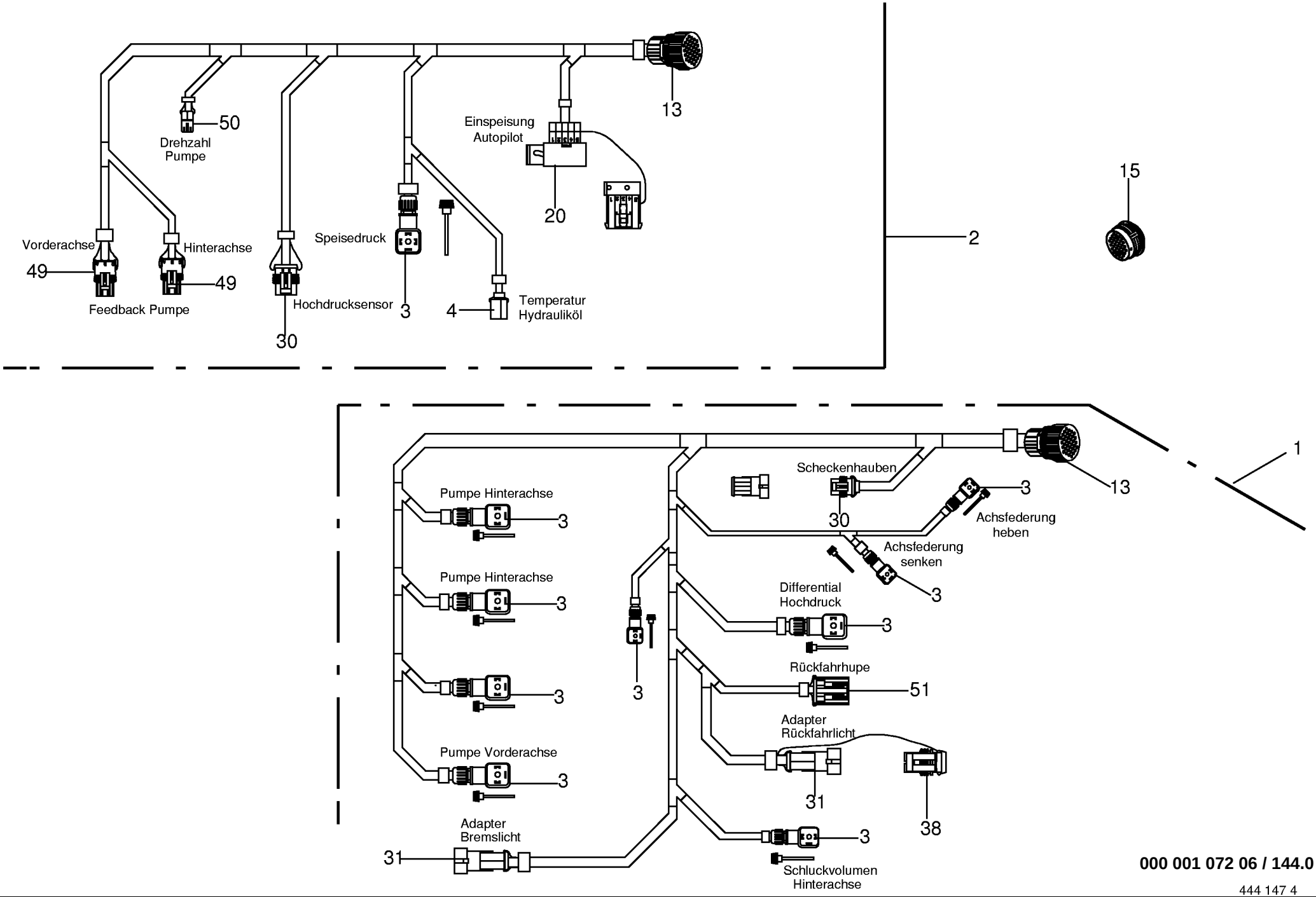

000 001 072 06 / 144.0

444 147 4

Kabelbaum 1x7 / Kabelbaum 1x8 Wiring harness 1x7 / Wiring harnes 1x8 Faisceau electr. 1x7/Faisceau elect. 1x8					733401 -	CV	CRI					000 001 072 06 444 147 4 144.0
Pos.	ID-Nr.	Benennung	Description	Description	Masch.-Nr-							Bemerkung/Remarks/Remarque
1	00 302 740 5	Kabelbaum 1 X 7	Wiring harness	Faisceau electrique		x	x					SD-Ausgänge Fahrantrieb
2	00 303 176 5	Kabelbaum 1 X 8	Wiring harness	Faisceau electrique		x	x					SD-Sensoren Fahrantrieb
3	00 301 987 0	Ventilstecker mit LED	Valve plug with LED	Fiche de valve avec LED		x	x					
	00 301 802 0	Magnetventilstecker -schwarz	Solenoid valve plug -black	Fiche electrovanne -noir		x	x					
4	00 305 060 0	Stecker -2-polig	Plug -2-pole	Connecteur -2-pôle		x	x					
13	00 302 431 0	Stecker -31-polig	Plug -31-pole	Connecteur -31-pôle		x	x					
15	00 302 430 1	Steckdose -31-polig	Socket -31-pole	Prise de courant -31-pôle		x	x					
20	00 303 073 0	Buchsengehäuse -10-polig	Bushing housing -10-pole	Logement de douille -10-pôle		x	x					
30	00 302 353 0	Stecker -4-polig	Plug -4-pole	Connecteur -4-pôle		x	x					
31	00 302 356 0	Kupplungsdose -2-polig	Female coupling -2-pole	Connecteur femelle -2-pôle		x	x					
38	00 302 983 0	Blindbuchsengehäuse -2-polig	Blind bushing casing -2-pole	Aveugle de douille caisse -2- pôle		x	x					
49	00 303 131 0	Stecker -3-polig	Plug -3-pole	Connecteur -3-pôle		x	x					
50	00 302 365 0	Stecker -2-polig	Plug -2-pole	Connecteur -2-pôle		x	x					
51	00 303 105 0	Stecker -2-polig	Plug -2-pole	Connecteur -2-pôle		x	x					

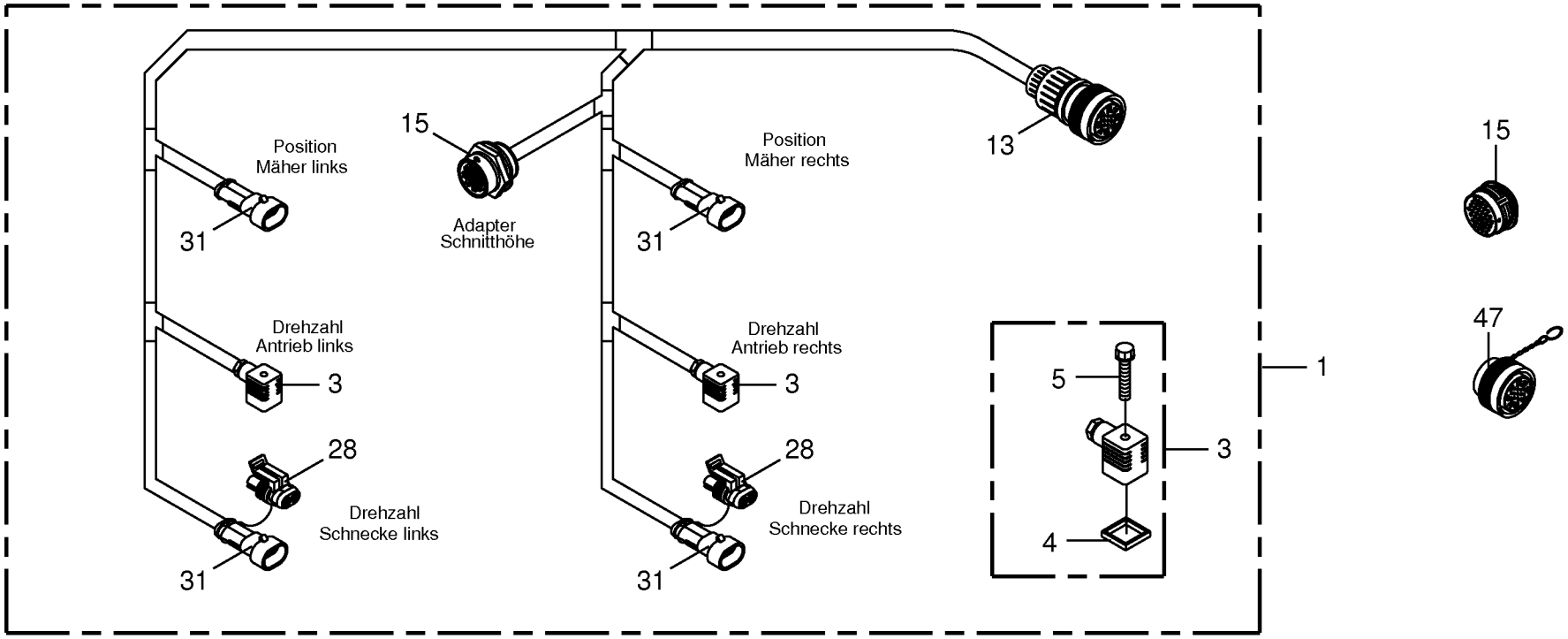

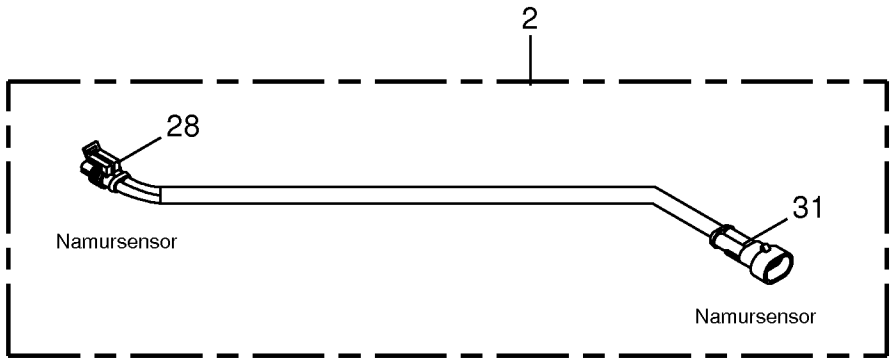

000 001 072 06 / 145.0

Kabelbaum 2x6 / Kabelbaum Verlängerung **Wiring harness 2x6 / Wiring harnes** **Faisceau electr. 2x6/Faisceau elect.**					733401 -	CV	CRI					**000 001 072 06** 444 148 3 **145.0**
Pos.	ID-Nr.	Benennung	Description	Description	Masch.-Nr-							Bemerkung/Remarks/Remarque
1	00 302 742 4	Kabelbaum 2x6	Wiring harness	Faisceau electrique		x	x					KMC1 Positions-,Drehzahls
2	00 302 745 4	Kabelbaum Verlängerung	Wiring harness	Faisceau electrique		x	x					
3	00 302 359 0	Ventilstecker -schwarz	Valve plug -black	Valve connecteur a dix fiches -noir		x	x					
	00 302 357 0	Ventilstecker mit LED/ Varistor	Plug, LED/Varistor - transparent	Connecteur a dix fiches, LED -		x	x					
		-transparent		transparent								
4	00 301 186 0	Profildichtung	Gasket	Joint profile		x	x					
5	00 302 182 0	Rändelschraube	Screw with straight-line curls	Vis à tête striee		x	x					M 3 x 35
13	00 302 431 0	Stecker -31-polig	Plug -31-pole	Connecteur -31-pôle		x	x					
15	00 302 430 1	Steckdose -31-polig	Socket -31-pole	Prise de courant -31-pôle		x	x					
28	00 302 351 0	Stecker -2-polig	Plug -2-pole	Connecteur -2-pôle		x	x					
31	00 302 356 0	Kupplungsdose -2-polig	Female coupling -2-pole	Connecteur femelle -2-pôle		x	x					
47	00 303 347 0	Blindstecker	Blind-plug	Connecteur aveugle		x	x					

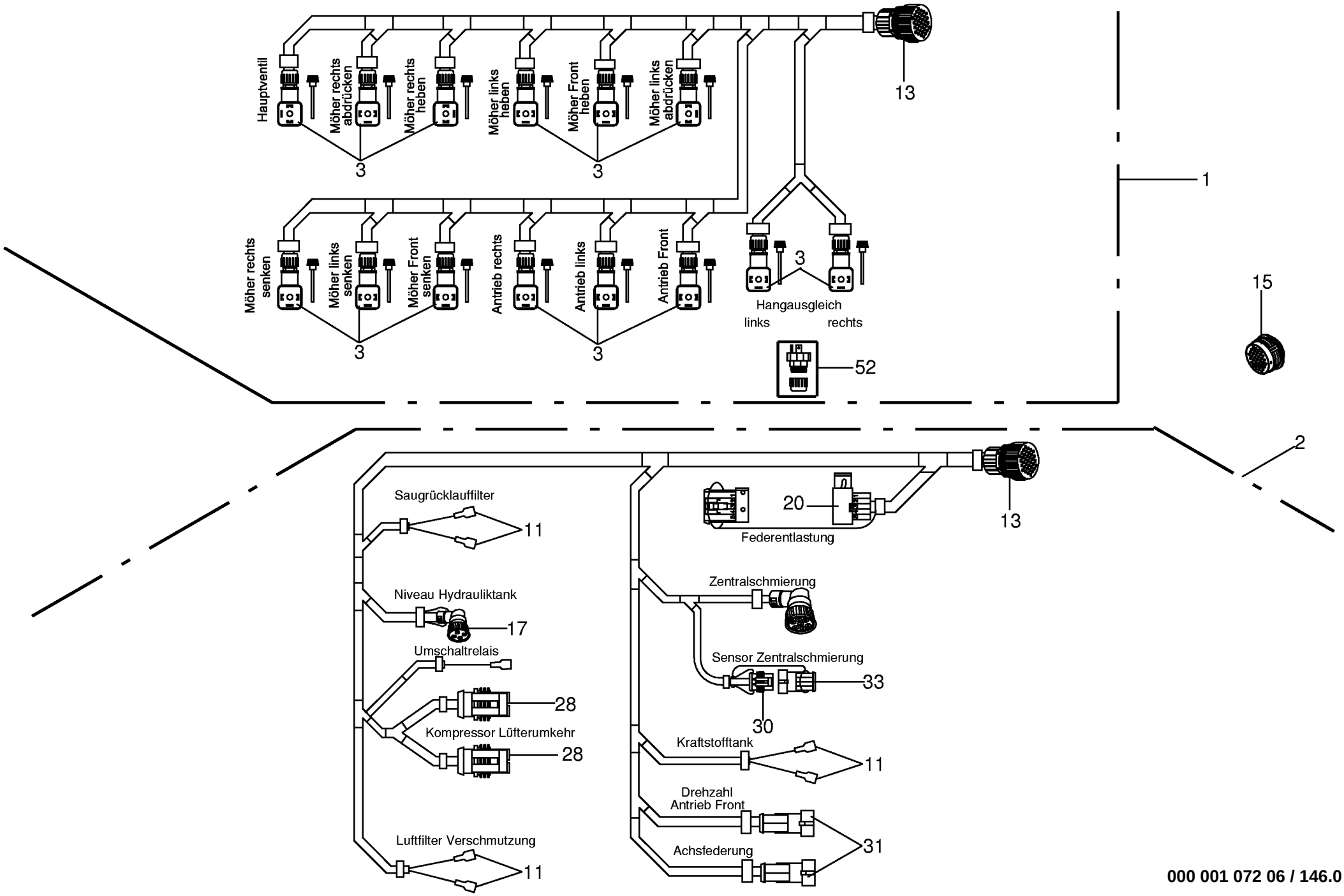

000 001 072 06 / 146.0

444 149 4

Kabelbaum 2x7 / Kabelbaum 2x8 Wiring harness 2x7 / Wiring harnes 2x8 Faisceau electr. 2x7/Faisceau elect. 2x8					733401 -	CV	CRI					000 001 072 06 444 149 4 146.0
Pos.	ID-Nr.	Benennung	Description	Description	Masch.-Nr-							Bemerkung/Remarks/Remarque
1	00 302 743 5	Kabelbaum 2x7	Wiring harness	Faisceau electrique		x	x					KMC1 Ausgänge Arbeitshydr
2	00 302 744 6	Kabelbaum 2x8	Wiring harness	Faisceau electrique		x	x					KMC1 Sensoren Maschine
3	00 301 987 0	Ventilstecker mit LED	Valve plug with LED	Fiche de valve avec LED		x	x					
11	00 302 688 0	Flachsteckhülse -rot	Flat sleeve -red	Douille plate -rouge		x	x					6,3 X 0,8
13	00 302 431 0	Stecker -31-polig	Plug -31-pole	Connecteur -31-pôle		x	x					
15	00 302 430 1	Steckdose -31-polig	Socket -31-pole	Prise de courant -31-pôle		x	x					
17	00 303 116 0	AMP-Rundstecker -4-polig	AMP-circular plug -4-pole	AMP prise circulaire -4-pôle		x	x					
20	00 303 073 0	Buchsengehäuse -10-polig	Bushing housing -10-pole	Logement de douille -10-pôle		x	x					
28	00 302 351 0	Stecker -2-polig	Plug -2-pole	Connecteur -2-pôle		x	x					
30	00 302 353 0	Stecker -4-polig	Plug -4-pole	Connecteur -4-pôle		x	x					
31	00 302 356 0	Kupplungsdose -2-polig	Female coupling -2-pole	Connecteur femelle -2-pôle		x	x					
33	00 302 354 0	Kupplungsdose -4-polig	Plug -4-pole	Connecteur a dix fiches -4- pôle		x	x					
52	00 303 969 0	Blindstecker -2-polig	Blind-plug -2-pole	Connecteur aveugle -2-pôle		x	x					

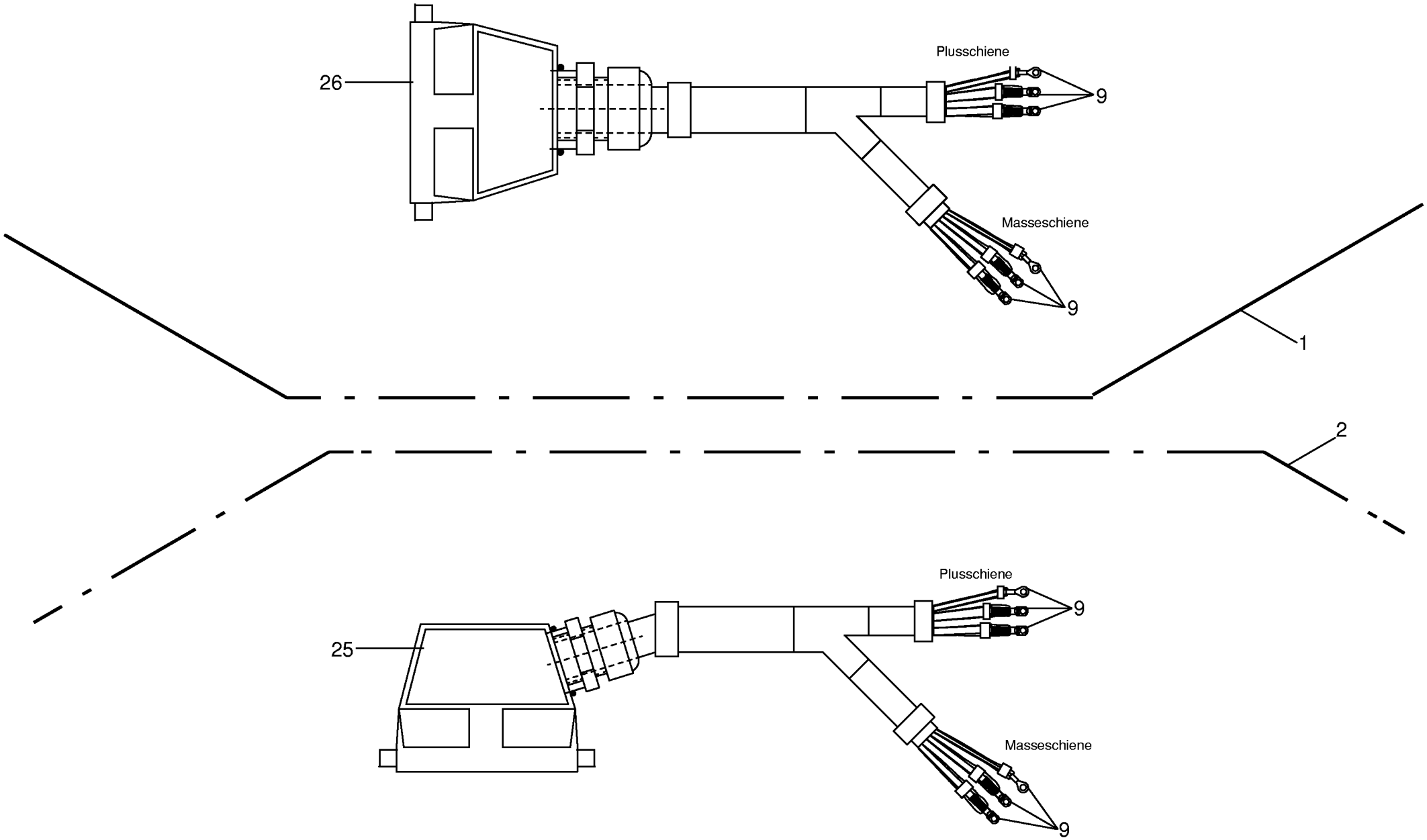

000 001 072 06 / 147.0

Kabelbaum 4x4 / Kabelbaum 2x4 Wiring harness 4x4 / Wiring harnes 2x4 Faisceau electr. 4x4/Faisceau elect. 2x4					733401 -	CV	CRI					000 001 072 06 444 150 2 147.0
Pos.	ID-Nr.	Benennung	Description	Description	Masch.-Nr-							Bemerkung/Remarks/Remarque
1	00 302 746 3	Kabelbaum - Kabine - Spannungsversorgung	Wiring loom - cab -power supply	Faisceau electrique - cabine - branchement electrique		x	x					
2	00 302 747 3	Kabelbaum -Spannungsversorgung	Wiring harness -power supply	Faisceau electrique - branchement electrique		x	x					KMC 1
9		Kabelschuh (rot)	Cable terminal, red	Cosse de câble, rouge		x	x					D = 4
	00 301 827 0	Kabelschuh -rot	Cable terminal -red	Cosse de câble -rouge		x	x					D= 5
	00 302 277 0	Kabelschuh -blau	Cable terminal -blue	Cosse de câble -bleu		x	x					D= 5
		Kabelschuh(blau)	Cable terminal	Cosse de câble		x	x					D = 8
	00 301 667 0	Kabelschuh -gelb	Cable terminal -yellow	Cosse de câble -jaune		x	x					D= 5
	00 944 082 0	Kabelschuh -gelb	Cable terminal -yellow	Cosse de câble -jaune		x	x					D= 8
		Kabelschuh (gelb)	Cable terminal, yellow	Cosse de câble, jaune		x	x					D = 10
25	00 303 092 0	Hauptstecker -seitlich	Main plug -lateral	Connecteur principal -latérale		x	x					
26	00 303 093 0	Hauptstecker	Main plug	Connecteur principal		x	x					

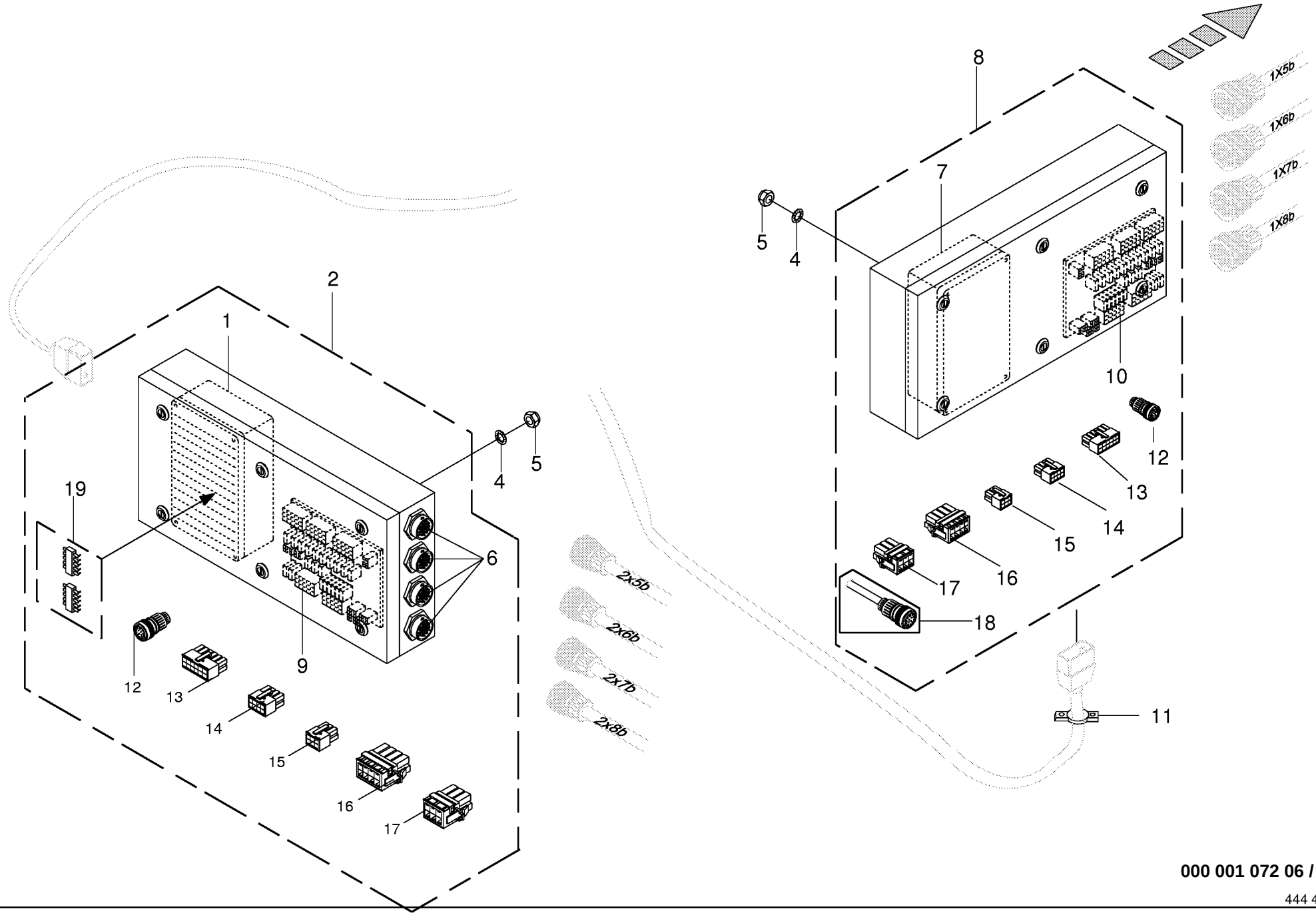

000 001 072 06 / 148.0

Verteiler
Distributor
Distributeur

733401 -

000 001 072 06

444 449 4 **148.0**

Pos.	ID-Nr.	Benennung	Description	Description	Masch.-Nr-	CV	CRI					Bemerkung/Remarks/Remarque
1	00 302 834 8	Jobrechner	Job computer	Calculateur des travaux		x	x					
		Lieferung : 303 400 + 303 570	supply : 303 400 + 303 570	livrer : 303 400 + 303 570		x	x					Jobrechner + Software
2	00 302 732 5	Verteiler -Arbeitssteuerung	Distributor -Work control	Distributeur -Commande de travail		x	x					
	20 080 674 0	Gehäuse	Housing	Carter		x	x					
	00 303 578 0	Gehäusedeckel	Housing cover	Couvercle de carter		x	x					
4	00 909 908 1	Sperrkantscheibe	Detent edged washer	Disque à bord d'arrêt		x	x					SKM 8
5	00 908 210 0	6kt-Mutter	Hex nut	Écrou hex		x	x					M 8
6	00 302 430 1	Steckdose -31-polig	Socket -31-pole	Prise de courant -31-pôle		x	x					
7	00 302 597 0	Fahrsteuerung -Smartdrive	Travel control -Smartdrive	Commande de translation - Smartdrive		x	x					
8	00 302 731 5	Verteiler -Fahrrechner	Distributor -Drive computer	Distributeur -Calculateur de roulement		x	x					
	20 080 676 0	Gehäuse	Housing	Carter		x	x					
	00 303 578 0	Gehäusedeckel	Housing cover	Couvercle de carter		x	x					
9	00 302 852 1	Platine -Arbeitssteuerung	Circuit board -Work control	Boite de distribution - Commande de travail		x	x					
		Lieferung : 302 730 + 304 090	supply : 302 730 + 304 090	livrer : 302 730 + 304 090		x	x					Platine + Software
10	00 302 851 2	Platine -Fahrrechner	Circuit board -Drive computer	Boite de distribution - Calculateur de roulement		x	x					
		Lieferung : 302 730 + 304 080	supply : 302 730 + 304 080	livrer : 302 730 + 304 080		x	x					Platine + Software
11	00 303 593 0	Knickschutztülle	Bend protection grommet	Bec de prot. courb.		x	x					
12	00 302 646 0	Stecker -14-polig	Plug -14-pole	Connecteur -14-pôle		x	x					
13	00 302 799 0	Stecker -12-polig	Plug -12-pole	Connecteur -12-pôle		x	x					
14	00 302 798 0	Stecker -8-polig	Plug -8-pole	Connecteur -8-pôle		x	x					
15	00 302 797 0	Stecker -6-polig	Plug -6-pole	Connecteur -6-pôle		x	x					
16	00 302 801 0	Stecker -8-polig	Plug -8-pole	Connecteur -8-pôle		x	x					
17	00 302 800 0	Stecker -6-polig	Plug -6-pole	Connecteur -6-pôle		x	x					
18	00 303 842 2	Stecker -Smartdrive	Plug -Smartdrive	Connecteur -Smartdrive		x	x					
19	00 303 570 6	Flash mit Software	Flash with software	Flash avec software		x	x					

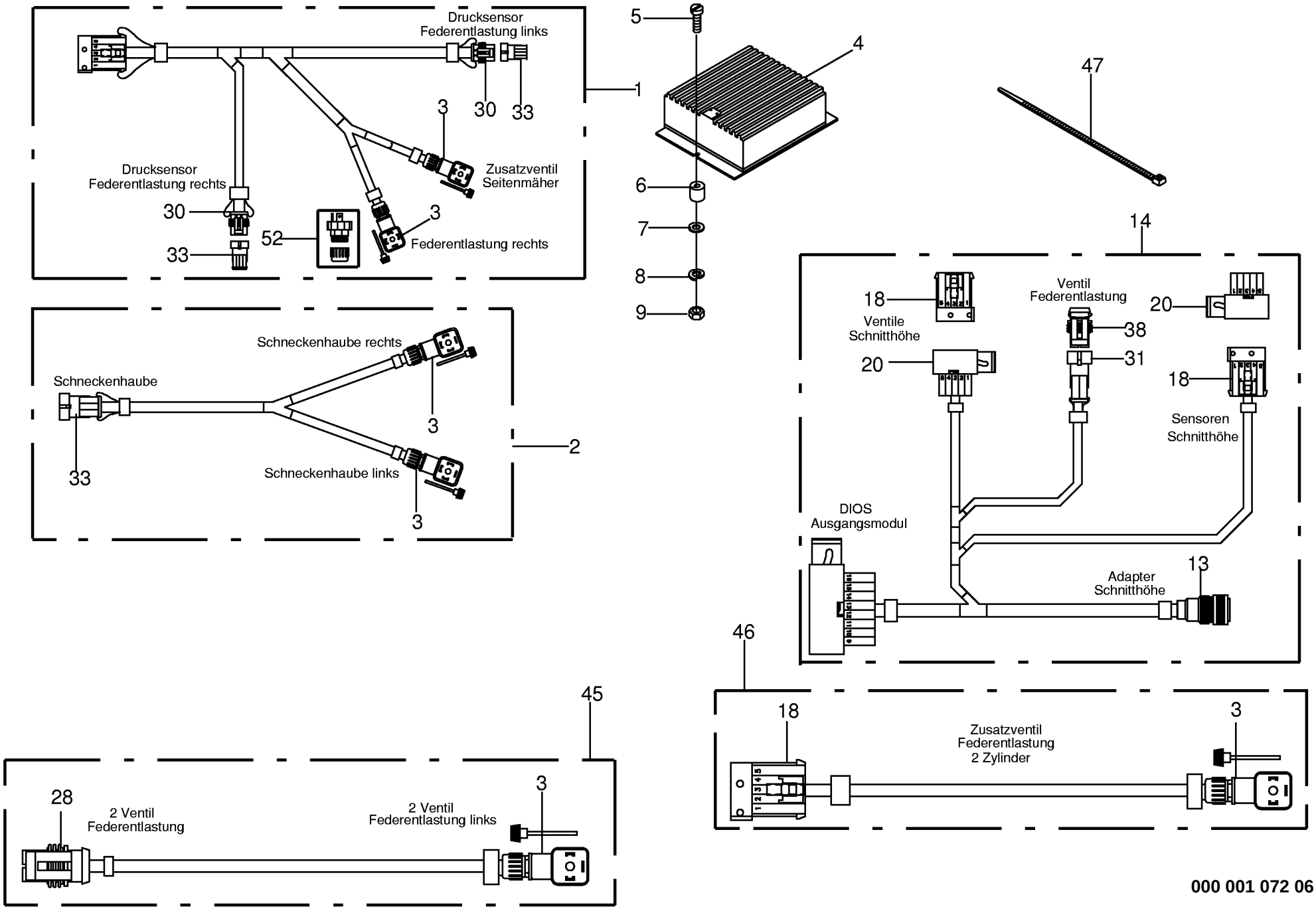

000 001 072 06 / 149.0

Kabelbaum - Federentlastung/Schneckenhau
Wiring Harness
Faisceau electrique

733401 -

000 001 072 06

444 673 3 **149.0**

Pos.	ID-Nr.	Benennung	Description	Description	Masch.-Nr-	CV	CRI					Bemerkung/Remarks/Remarque
1	00 303 362 2	Kabelbaum -Federentlastung	Wiring harness -spring compensation	Faisceau electrique -ressort compensateur		x	x					
2	00 303 370 1	Kabelbaum	Wiring harness	Faisceau electrique		x	x					
3	00 301 987 0	Ventilstecker mit LED	Valve plug with LED	Fiche de valve avec LED		x	x					
4	00 303 391 0	Dios Ausgangsmodul	Dios exit-module	Dios module de sortie		x	x					
5	00 903 422 0	Zylinderschraube	Allen screw	Vis tête cylindrique		x	x					M 4 X 8
6	00 924 202 0	Gummipuffer	Rubber pad	Tampon en caoutchouc		x	x					Rd. 15 X 15
7	00 910 325 0	Scheibe	Washer	Rondelle		x	x					4,3 X 9 X 0,8
8	00 910 001 0	Federring	Spring washer	Rondelle elastique		x	x					B 4
9	00 908 006 1	6kt-Mutter	Hex nut	Écrou hex		x	x					M 4
13	00 302 431 0	Stecker -31-polig	Plug -31-pole	Connecteur -31-pôle		x	x					
14	00 303 760 2	Adapterkabel	Adapter wire	Câble d'adapteur		x	x					DIOS 1
18	00 303 084 0	Stecker -10-polig	Plug -10-pole	Connecteur -10-pôle		x	x					
28	00 302 351 0	Stecker -2-polig	Plug -2-pole	Connecteur -2-pôle		x	x					
30	00 302 353 0	Stecker -4-polig	Plug -4-pole	Connecteur -4-pôle		x	x					
31	00 302 356 0	Kupplungsdose -2-polig	Female coupling -2-pole	Connecteur femelle -2-pôle		x	x					
33	00 302 354 0	Kupplungsdose -4-polig	Plug -4-pole	Connecteur a dix fiches -4- pôle		x	x					
38	00 302 983 0	Blindbuchsengehäuse -2-polig	Blind bushing casing -2-pole	Aveugle de douille caisse -2- pôle		x	x					
45	00 303 763 1	Kabelbaum 2	Wiring harness 2	Faisceau electrique 2		x	x					Federentlastung Ventil
46	00 303 799 1	Kabelbaum	Wiring harness	Faisceau electrique		x	x					Federentlastung 2-Zylind
47	00 922 671 1	Kabelbinder	Cable band	Collier de serrage		x	x					Lg. = 285
	00 922 672 2	Kabelbinder	Cable band	Collier de serrage		x	x					Lg.= 450
52	00 303 969 0	Blindstecker -2-polig	Blind-plug -2-pole	Connecteur aveugle -2-pôle		x	x					

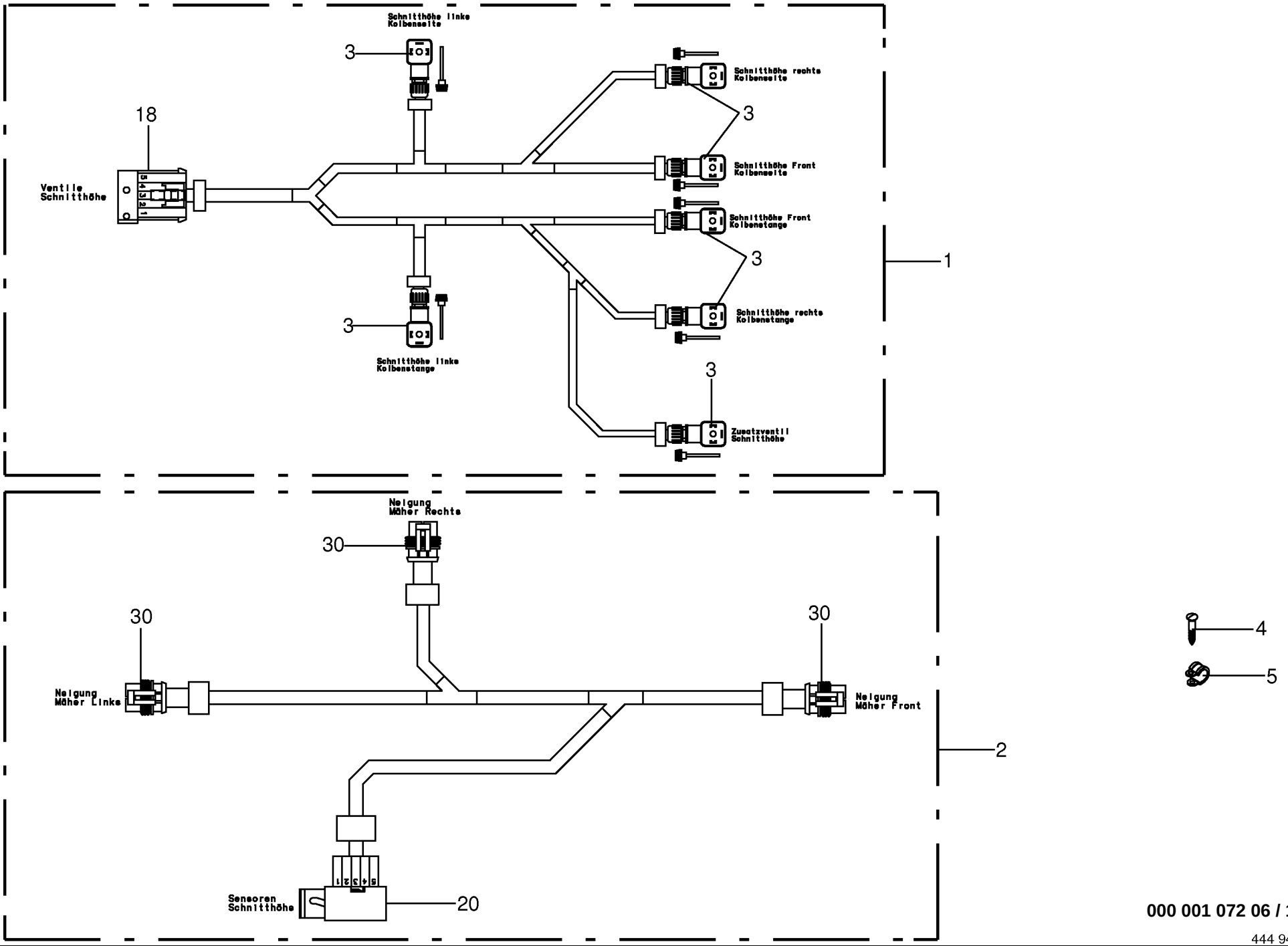

000 001 072 06 / 150.0

444 946 2

Kabelbaum - Schnitthöhe Wiring Harness - cutting height Faisceau electrique - altitude d'interface					733401 -	CV	CRI					000 001 072 06 444 946 2 150.0
Pos.	ID-Nr.	Benennung	Description	Description	Masch.-Nr-							Bemerkung/Remarks/Remarque
1	00 303 761 2	Kabelbaum -Ventile	Wiring harness -valves	Faisceau electrique -soupapes		x	x					
2	20 080 261 0	Kabelbaum -Sensoren	Wiring harness -sensors	Faisceau electrique -capteurs		x	x					
3	00 301 987 0	Ventilstecker mit LED	Valve plug with LED	Fiche de valve avec LED		x	x					
4	00 906 948 0	Blechschraube	Self-tapping screw	Vis autoaraudeuse		x	x					B 6,3 X 13
5	00 924 017 0	Rohrschelle mit Gummiprofil	Tube clip w. rubber	Bride		x	x					Rd. 6
18	00 303 084 0	Stecker -10-polig	Plug -10-pole	Connecteur -10-pôle		x	x					
20	00 303 073 0	Buchsengehäuse -10-polig	Bushing housing -10-pole	Logement de douille -10-pôle		x	x					
30	00 302 353 0	Stecker -4-polig	Plug -4-pole	Connecteur -4-pôle		x	x					

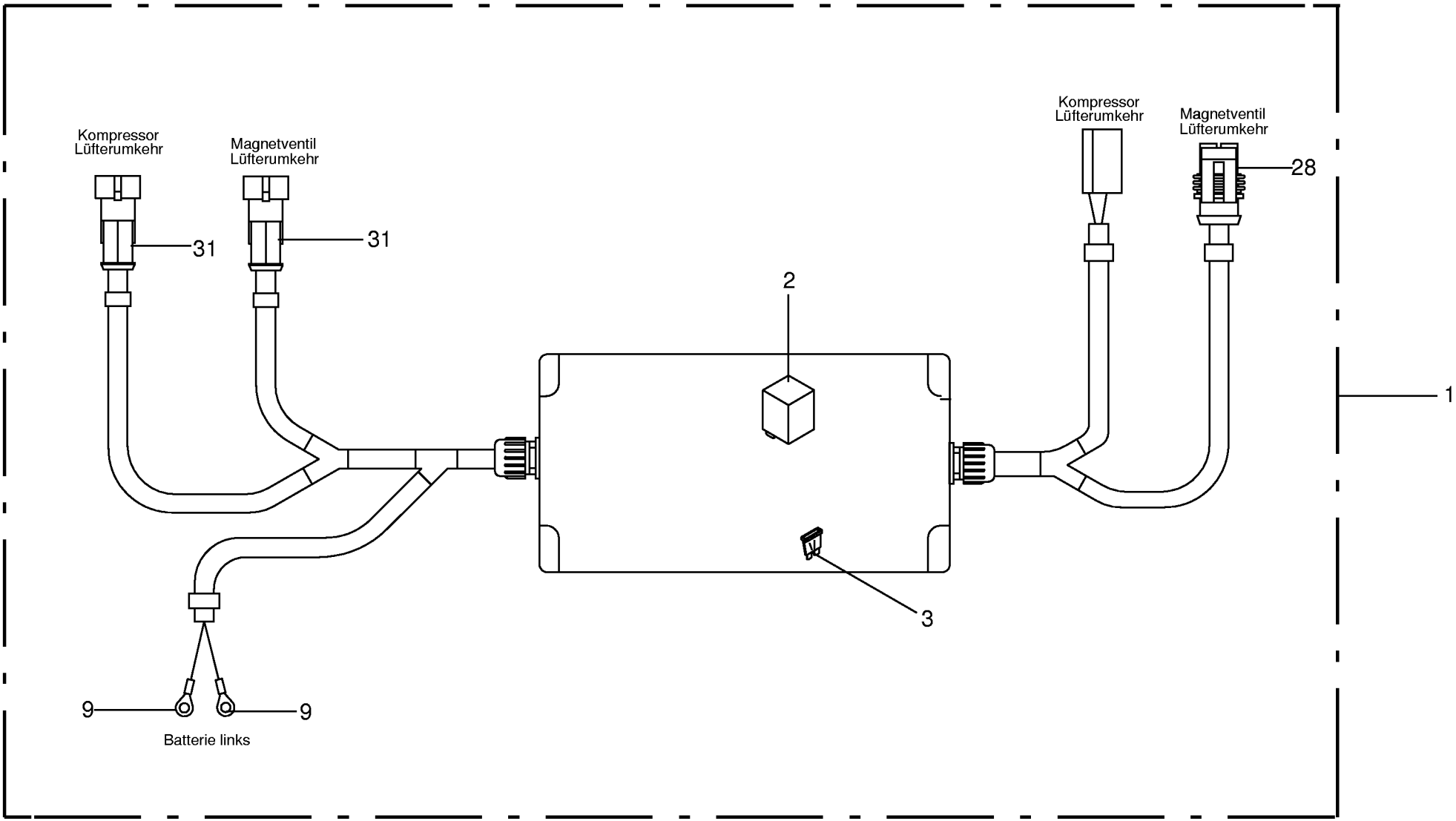

000 001 072 06 / 151.0

444 719 1

Kabelbaum - Lüfterumkehr
Wiring Harness
Faisceau electrique

733401 -

000 001 072 06

444 719 1 **151.0**

Pos.	ID-Nr.	Benennung	Description	Description	Masch.-Nr-	CV	CRI					Bemerkung/Remarks/Remarque
1	00 303 454 1	Kabelbaum	Wiring harness	Faisceau electrique		x	x					
2	00 301 554 0	Wechsler - Relais	Reversing relay	Inverseur		x	x					20/30 A 12 V
3	00 301 856 0	Flachstecksicherung	Flat fuse	Fusible plat		x	x					20 A
9	00 944 082 0	Kabelschuh -gelb	Cable terminal -yellow	Cosse de câble -jaune		x	x					D= 8
28	00 302 351 0	Stecker -2-polig	Plug -2-pole	Connecteur -2-pôle		x	x					
31	00 302 356 0	Kupplungsdose -2-polig	Female coupling -2-pole	Connecteur femelle -2-pôle		x	x					

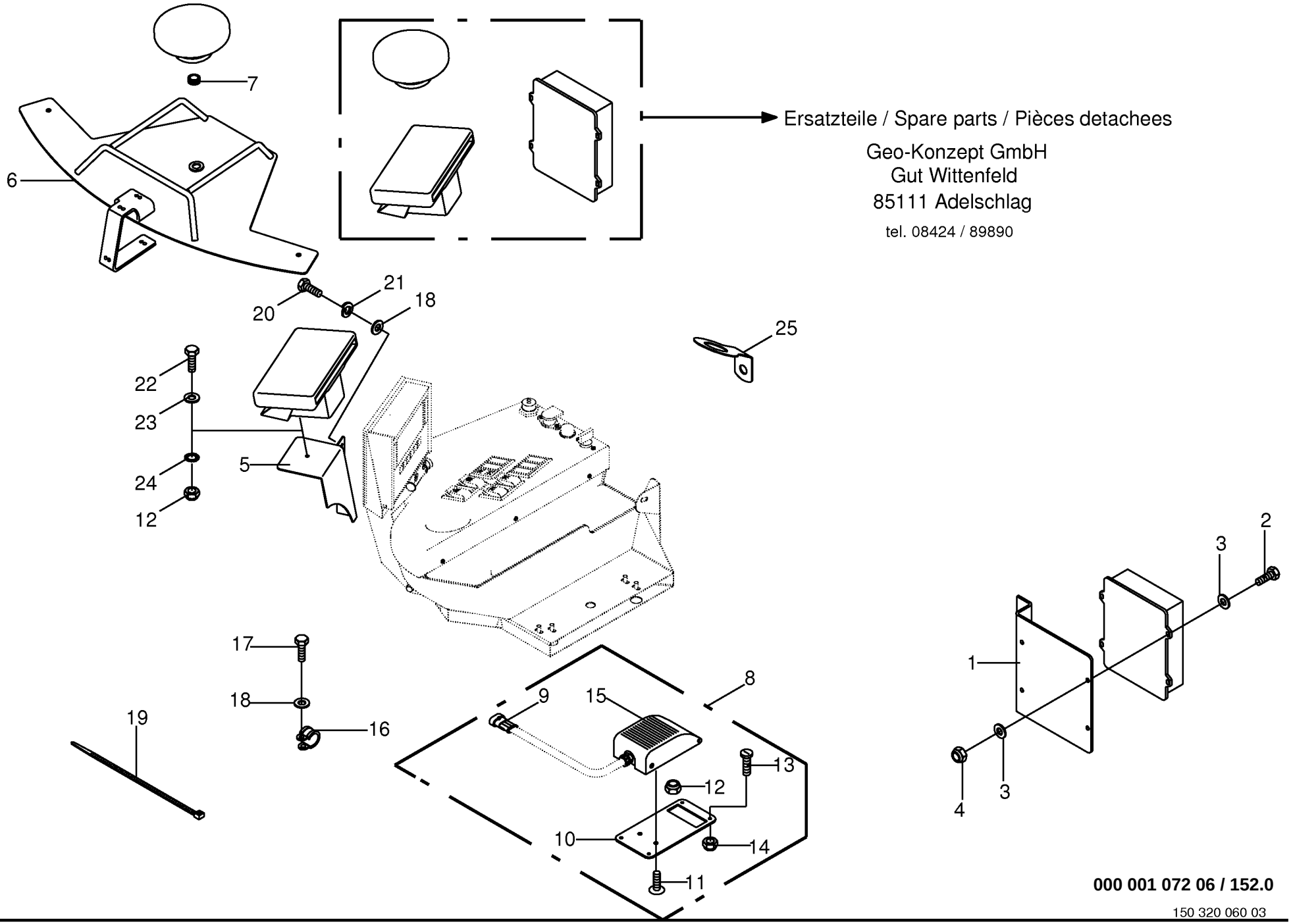

000 001 072 06 / 152.0

150 320 060 03

Autopilot -Anbauteile GPS
Automatic pilot
Pilotage automatique

733401 -

000 001 072 06

150 320 060 3 **152.0**

Pos.	ID-Nr.	Benennung	Description	Description	Masch.-Nr-	CV	CRI					Bemerkung/Remarks/Remarque
1	00 233 812 0	Konsole	Panel	Console		x	x					
2	00 900 614 0	6kt-Schraube	Hex head bolt	Boulon tête hex		x	x					M 8 X 20
3	00 910 413 0	Scheibe	Washer	Rondelle		x	x					8,4 X 17 X 1,6
4	00 908 706 0	Sicherungsmutter	Locknut	Écrou hex		x	x					M 8
5	20 010 029 0	Konsole	Panel	Console		x	x					
6	20 010 030 0	Halterung	Bracket	Support		x	x					
7	00 924 208 0	Kabelführungstülle	Cable bushing	Pass-cable		x	x					Rd. 14/20
8	20 080 347 0	Fussschalter -kpl.	Pedal -cpl.	Pédale -cpl.		x	x					
9	00 302 355 0	Kupplungsdose -3-polig	Coupling socket -3-pole	Connecteur -3-pôle		x	x					
10	20 010 128 0	Halter	Support	Cadre support		x	x					
11	00 905 000 2	Flachrundschraube	Flat round bolt	Vis a tête bombée		x	x					M 6 X 12
12	00 908 704 1	Sicherungsmutter	Locknut	Écrou hex		x	x					M 6
13	00 903 723 0	Zylinderschraube	Allen screw	Vis tête cylindrique		x	x					AM 4 X 10
14	00 908 718 0	Sicherungsmutter	Locknut	Écrou hex		x	x					M 4
15	00 302 247 0	Fussschalter	Pedal	Pédale		x	x					
16	00 924 010 0	Rohrschelle mit Gummiprofil	Tube clip w. rubber	Bride		x	x					Rd. 12
17	00 900 292 0	6kt-Schraube	Hex head bolt	Boulon tête hex		x	x					M 5 X 16
18	00 910 500 1	Scheibe	Washer	Rondelle		x	x					5,3 X 10 X 1
19	00 922 673 1	Kabelbinder	Cable band	Collier de serrage		x	x					Lg.= 100
	00 922 671 1	Kabelbinder	Cable band	Collier de serrage		x	x					Lg. = 285
	00 922 672 2	Kabelbinder	Cable band	Collier de serrage		x	x					Lg.= 450
20	00 900 211 0	6kt-Schraube	Hex head bolt	Boulon tête hex		x	x					M 5 X 10
21	00 910 031 0	Federring	Spring washer	Rondelle elastique		x	x					B 5
22	00 900 607 0	6kt-Schraube	Hex head bolt	Boulon tête hex		x	x					M 6 X 16
23	00 910 411 1	Scheibe	Washer	Rondelle		x	x					6,4 X 12,5 X 1,6
24	00 909 906 1	Sperrkantscheibe	Detent edged washer	Disque à bord d'arrêt		x	x					SKM 6
25	20 010 687 0	Befestigungswinkel	Fastening angle	Angle d'attache		x	x					

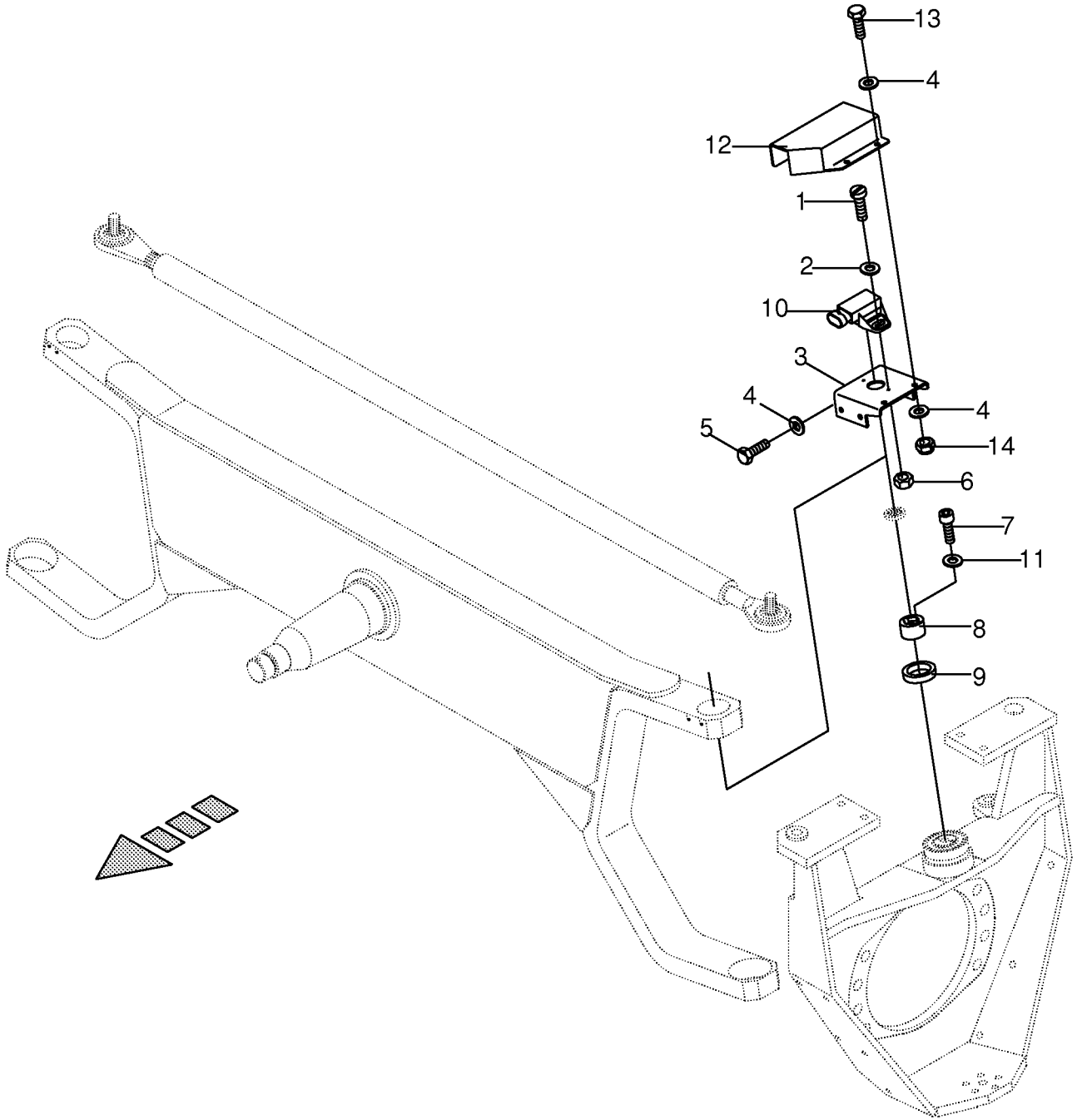

000 001 072 06 / 153.0

150 310 818 03

Lenkachse - Autopilot -optional
Steering axle - automatic pilot
Essieu directeur - pilotage automatique

733401 -

000 001 072 06

150 310 818 3 **153.0**

Pos.	ID-Nr.	Benennung	Description	Description	Masch.-Nr-	CV	CRI					Bemerkung/Remarks/Remarque
1	00 903 427 1	Zylinderschraube	Allen screw	Vis tête cylindrique		x	x					Am 4 X 20
2	00 910 325 0	Scheibe	Washer	Rondelle		x	x					4,3 X 9 X 0,8
3	00 233 772 0	Konsole -Drehwinkelgeber	Panel -Turnig angle transmitter	Console -Transmetteur de l'angle rotat.		x	x					
4	00 910 411 1	Scheibe	Washer	Rondelle		x	x					6,4 X 12,5 X 1,6
5	00 900 606 0	6kt-Schraube	Hex head bolt	Boulon tête hex		x	x					M 6 X 12
6	00 908 006 1	6kt-Mutter	Hex nut	Écrou hex		x	x					M 4
7	00 903 014 0	Zylinderschraube	Allen screw	Vis tête cylindrique		x	x					M 5 X 16
8	00 233 771 0	Adapter -Drehwinkelgeber	Adapter -Turnig angle transmitter	Adaptateur -Transmetteur de l'angle rotat.		x	x					
9	00 936 171 1	Radial-Wellendichtring	Radial-shaft sealing ring	Radial-bague d'étanchéité		x	x					As 45 X 62 X 7
10	20 080 066 0	Winkelsensor	Sensor	Capteur		x	x					100°
11	90 000 067 0	Dichtring	Gasket ring	Bague d'étanchéité		x	x					5,5 X 8 X 1
12	20 010 033 0	Abdeckung	Cover	Couvercle		x	x					
13	00 900 607 0	6kt-Schraube	Hex head bolt	Boulon tête hex		x	x					M 6 X 16
14	00 908 704 1	Sicherungsmutter	Locknut	Écrou hex		x	x					M 6

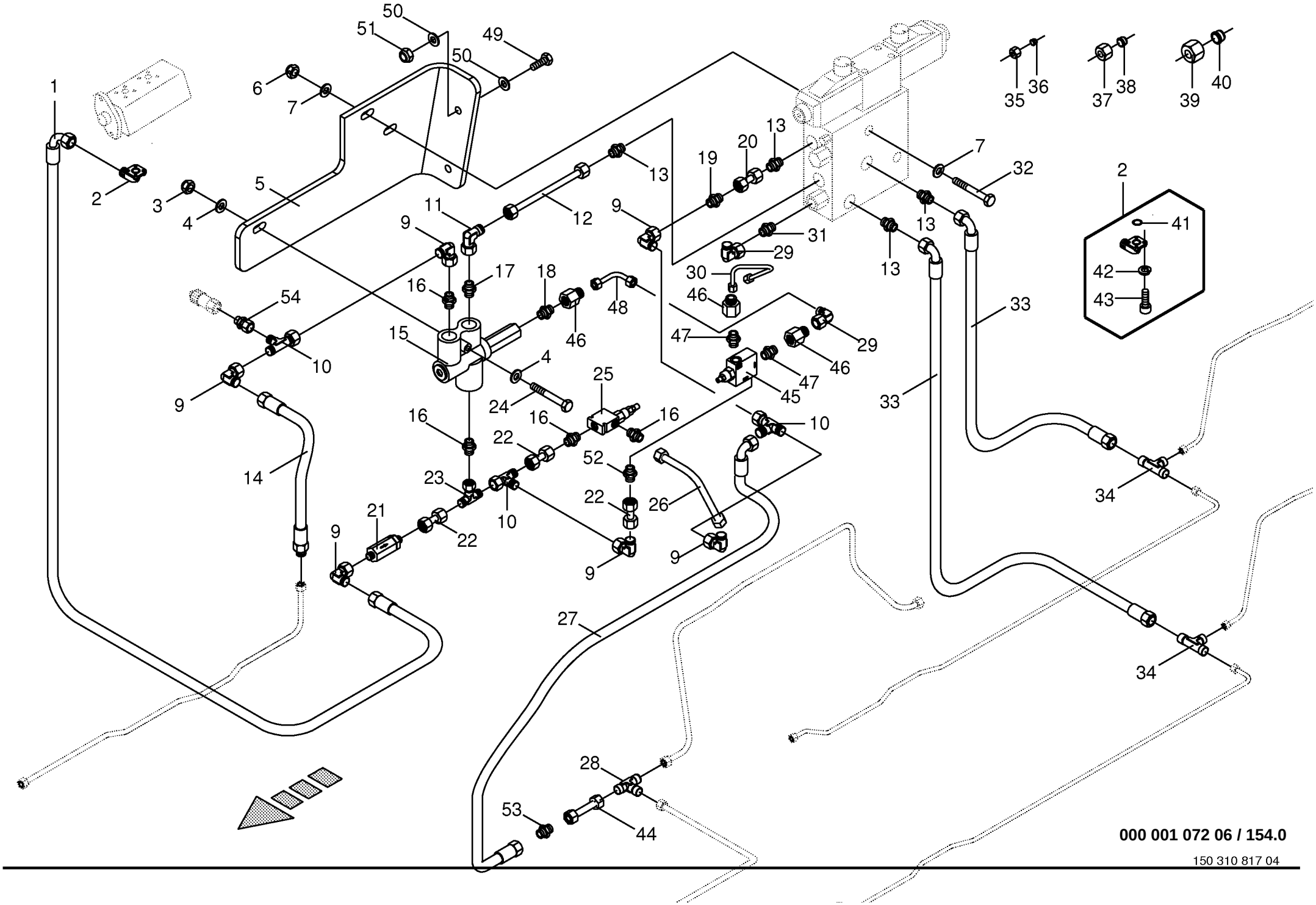

000 001 072 06 / 154.0

150 310 817 04

Hydraulik - Autopilot -optional
Hydraulics - automatic pilot
Système hydraulique - pilotage automatique

733401 -

000 001 072 06

150 310 817 4 **154.0**

Pos.	ID-Nr.	Benennung	Description	Description	Masch.-Nr-	CV	CRI					Bemerkung/Remarks/Remarque
1	00 920 982 2	Hochdruckschlauch	High pressure hose	Flexible		x	x					Lg.= 485
2	00 919 756 0	Flanschverschraubung	Flange connection	Connexion de collerette		x	x					WF35LKL15
3	00 908 706 0	Sicherungsmutter	Locknut	Écrou hex		x	x					M 8
4	00 910 413 0	Scheibe	Washer	Rondelle		x	x					8,4 X 17 X 1,6
5	00 233 798 0	Konsole Autopilot	Panel Automatic pilot	Console Pilotage automatique		x	x					
6	00 908 758 0	Sicherungsmutter	Locknut	Écrou hex		x	x					M 10
7	00 910 414 0	Scheibe	Washer	Rondelle		x	x					10,5 X 21 X 2
8	00 900 638 0	6kt-Schraube	Hex head bolt	Boulon tête hex		x	x					M 10 X 35
9	00 921 065 1	Winkelstutzen	Angle lug	Jarret tubulure		x	x					L 15
10	00 921 075 0	L-Stutzen	Adjustable L connection	Raccord L reglable		x	x					L 15
11	00 921 067 1	Stutzen	Lug	Tubulure		x	x					M 18 X 1,5
12	00 233 810 0	Hydr.-Leitung -inkl.	Hydr.line -incl. nozzle disc cap,	Tuyaterie hydr. -incl. écrou de		x	x					12 X 1,5
		Überwurfmutter, Schneidring	cutting ring	buse-pastille, baque coupante								
13	00 919 933 1	Einschraubstutzen	Male connector	Raccord filet		x	x					9/16" UNF / M 18 X 1,5
14	00 921 033 1	Hochdruckschlauchleitung	High pressure hose line	Conduite de tuyau haute pression		x	x					lg.= 300
15	00 919 223 0	Prioritätsventil	Priority valve	Clapet prioritaire		x	x					
16	00 921 062 2	Einschraubstutzen	Male connector	Raccord filet		x	x					L 15 E R 1/2"
17	00 919 602 1	Einschraubstutzen	Male connector	Raccord filet		x	x					L 12 E R 1/2"
18	00 919 959 0	Einschraubstutzen	Male connector	Raccord filet		x	x					L 8 F 7/16"
19	00 920 942 0	Reduzier-Verschraubung	Reducer fitting	Réduction		x	x					L 15 / 12
20	00 230 743 0	Doppelnippel	Double nipple	Double raccord		x	x					L 12
21	00 919 169 0	Hochdruckfilter	High pressure filter	Filtre haute pression		x	x					M 22 X 1,5
22	00 230 744 0	Doppelnippel	Double nipple	Double raccord		x	x					L 15
23	00 920 950 0	T-Stutzen	T connector	Raccord T reglable		x	x					L 15
24	00 901 048 1	6kt-Schraube	Hex head bolt	Boulon tête hex		x	x					M 8 X 65
25	00 919 224 0	Druckbegrenzungsventil	Valvs - over pressure	Limiteur de pression		x	x					
26	00 233 799 0	Hydr.-Leitung -inkl.	Hydr.line -incl. nozzle disc cap,	Tuyaterie hydr. -incl. écrou de		x	x					15 X 1,5
		Überwurfmutter, Schneidring	cutting ring	buse-pastille, baque coupante								
27	00 920 003 0	Hochdruckschlauch	High pressure hose	Flexible		x	x					Lg.= 625
28	00 921 073 1	T-Verbindungsstutzen	T-connector	T-raccord		x	x					L 15
29	00 919 965 0	Winkelstutzen	Angle lug	Jarret tubulure		x	x					M 14 X 1,5
30	00 233 797 0	Hydr.-Leitung -inkl.	Hydr.line -incl. nozzle disc cap,	Tuyaterie hydr. -incl. écrou de		x	x					8 X 1
		Überwurfmutter, Schneidring	cutting ring	buse-pastille, baque coupante								
31	00 919 964 0	Einschraubstutzen	Male connector	Raccord filet		x	x					R 1/4" / M 14 X 1,5
32	00 901 439 1	6kt-Schraube	Hex head bolt	Boulon tête hex		x	x					M 10 X 90
33	00 921 004 1	Hochdruckschlauchleitung	High pressure hose line	Conduite de tuyau haute pression		x	x					Lg.= 1600
34	00 921 071 1	T-Stutzen	T connector	Raccord T reglable		x	x					L 12
35	00 919 962 0	Überwurfmutter	Nozzle disc cap	Écrou de buse-pastille		x	x					AL 8

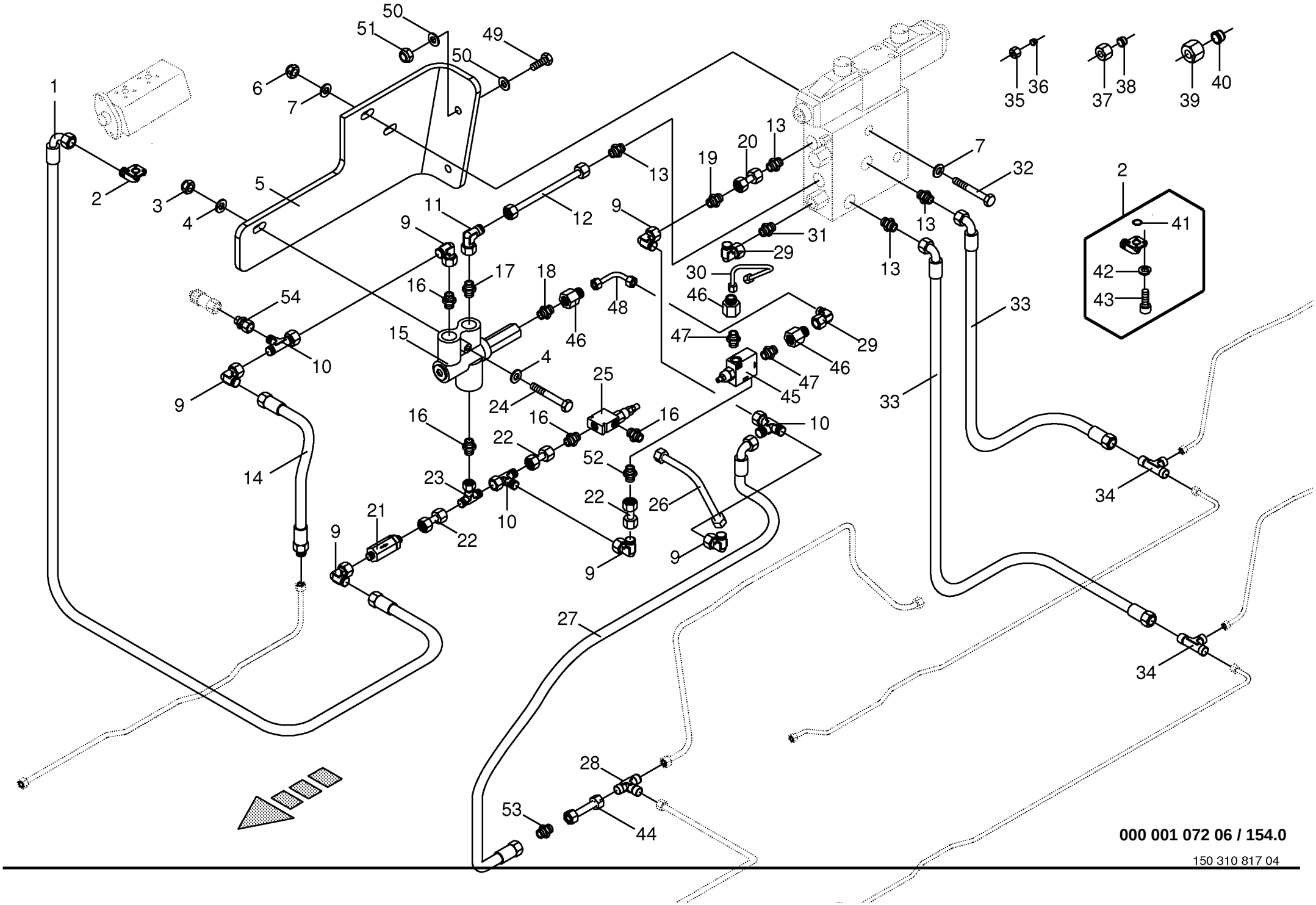

000 001 072 06 / 154.0

150 310 817 04

Hydraulik - Autopilot -optional
Hydraulics - automatic pilot
Système hydraulique - pilotage automatique

733401 -

000 001 072 06

150 310 817 4 **154.0**

Pos.	ID-Nr.	Benennung	Description	Description	Masch.-Nr-	CV	CRI					Bemerkung/Remarks/Remarque
36	00 919 961 0	Schneidring	Cutting ring	Baque coupante		x	x					L8
37	00 921 206 0	Überwurfmutter	Nozzle disc cap	Écrou de buse-pastille		x	x					AL 12
38	00 921 046 1	Schneidring	Cutting ring	Baque coupante		x	x					L 12
39	00 921 043 0	Überwurfmutter	Nozzle disc cap	Écrou de buse-pastille		x	x					AL 15
40	00 921 047 1	Schneidring	Cutting ring	Baque coupante		x	x					L 15
41	00 937 629 0	O-Ring	O-ring	Joint torique		x	x					20 X 2,5
42	00 910 032 0	Federring	Spring washer	Rondelle elastique		x	x					B= 6
43	00 903 045 1	Zylinderschraube	Allen screw	Vis tête cylindrique		x	x					M 6 X 20
44	20 010 031 0	Hydr.-Leitung -inkl. Überwurfmutter, Schneidring	Hydr.line -incl. nozzle disc cap, cutting ring	Tuyaterie hydr. -incl. écrou de buse-pastille, baque coupante		x	x					15 X 1,5
45	27 000 377 0	Druckregelventil	Pressure regulator	Reducteur de pression		x	x					20 bar
46	00 919 970 0	Reduzier-Verschraubung	Reducer fitting	Réduction		x	x					M 18 X 1,5 / M 14 X 1,5
47	00 919 918 0	Einschraubstutzen	Male connector	Raccord filet		x	x					M 18 X 1,5 / E R 3/8"
48	20 010 032 0	Hydr.-Leitung -inkl. Überwurfmutter, Schneidring	Hydr.line -incl. nozzle disc cap, cutting ring	Tuyaterie hydr. -incl. écrou de buse-pastille, baque coupante		x	x					8 X 1,5
49	00 900 658 0	6kt-Schraube	Hex head bolt	Boulon tête hex		x	x					M 12 X 40
50	00 910 506 1	Scheibe	Washer	Rondelle		x	x					13 X 24 X 2,5
51	00 908 701 0	Sicherungsmutter	Locknut	Écrou hex		x	x					M 12
52	00 919 761 1	Einschraubstutzen	Male connector	Raccord filet		x	x					L 15 - R 3/8"
53	00 921 053 1	Verbindungsstutzen	Connector	Raccord		x	x					L 15
54	20 010 056 0	Reduzier-Verschraubung	Reducer fitting	Réduction		x	x					M 22 X 1,5 / 7/18" UNF

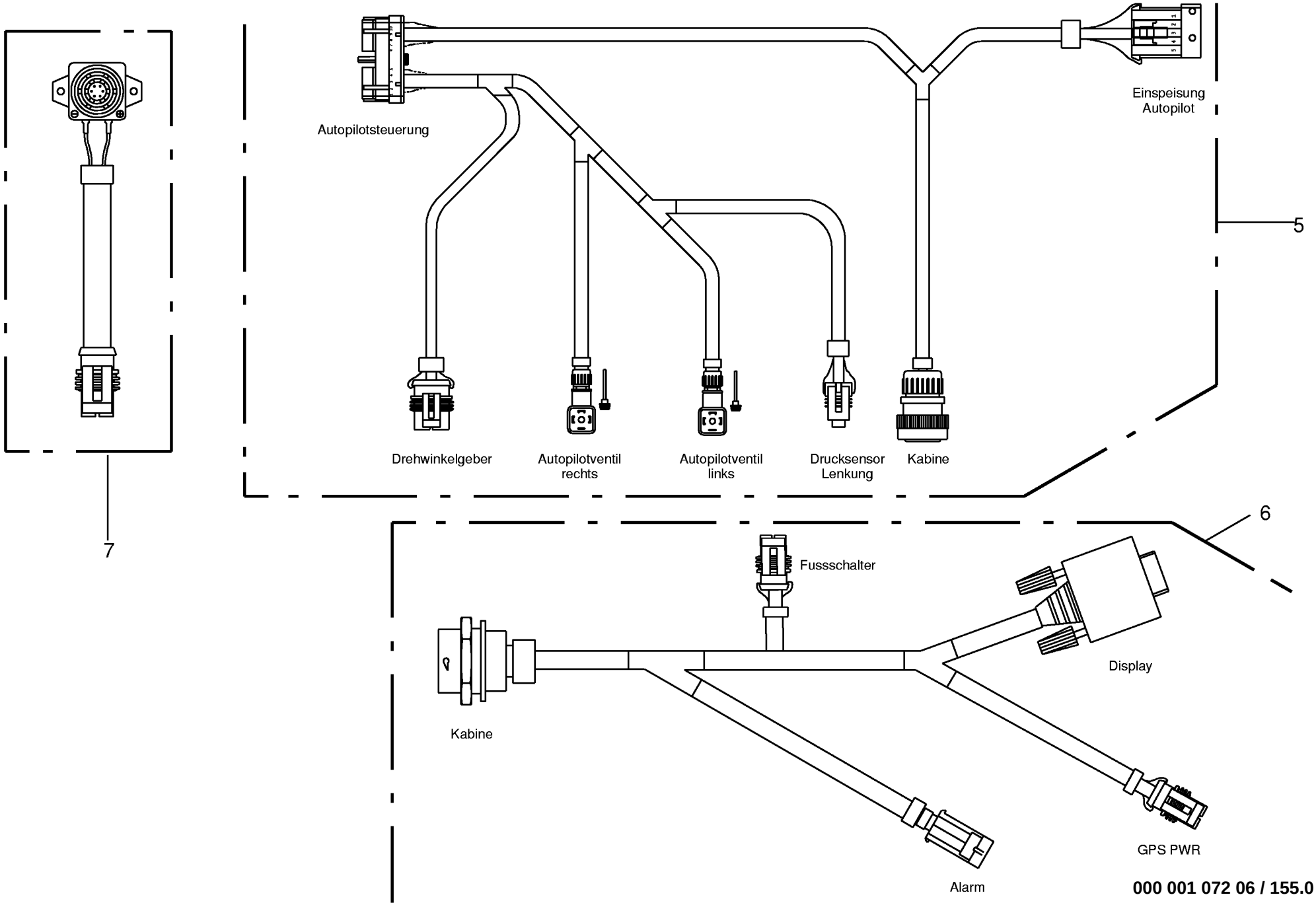

000 001 072 06 / 155.0

Kabelbaum - Autopilot -optional Wiring harness - automatic pilot Faisceau electrique - pilotage automatique					733401 -	CV	CRI					000 001 072 06 150 310 816 3 155.0
Pos.	ID-Nr.	Benennung	Description	Description	Masch.-Nr-							Bemerkung/Remarks/Remarque
1	00 302 431 0	Stecker -31-polig	Plug -31-pole	Connecteur -31-pôle		x	x					
2	00 301 802 0	Magnetventilstecker -schwarz	Solenoid valve plug -black	Fiche electrovanne -noir		x	x					
3	00 302 182 0	Rändelschraube	Screw with straight-line curls	Vis à tête striee		x	x					M 3 x 35
4	00 301 186 0	Profildichtung	Gasket	Joint profile		x	x					
5	00 305 064 1	Kabelbaum	Wiring harness	Faisceau electrique		x	x					
6	20 080 019 3	Kabelbaum -Autopilot	Wiring harness -Autopilot	Faisceau electrique -Pilotage automatique		x	x					
7	20 080 576 0	Signalgeber	Transducer	Signaleur		x	x					
8	00 302 352 0	Stecker -3-polig	Plug -3-pole	Connecteur -3-pôle		x	x					
9	00 303 084 0	Stecker -10-polig	Plug -10-pole	Connecteur -10-pôle		x	x					
10	00 302 430 1	Steckdose -31-polig	Socket -31-pole	Prise de courant -31-pôle		x	x					
11	20 080 579 0	Stecker -2-polig	Plug -2-pole	Connecteur -2-pôle		x	x					
12	00 302 351 0	Stecker -2-polig	Plug -2-pole	Connecteur -2-pôle		x	x					
13	20 080 580 0	Stecker -2-polig	Plug -2-pole	Connecteur -2-pôle		x	x					

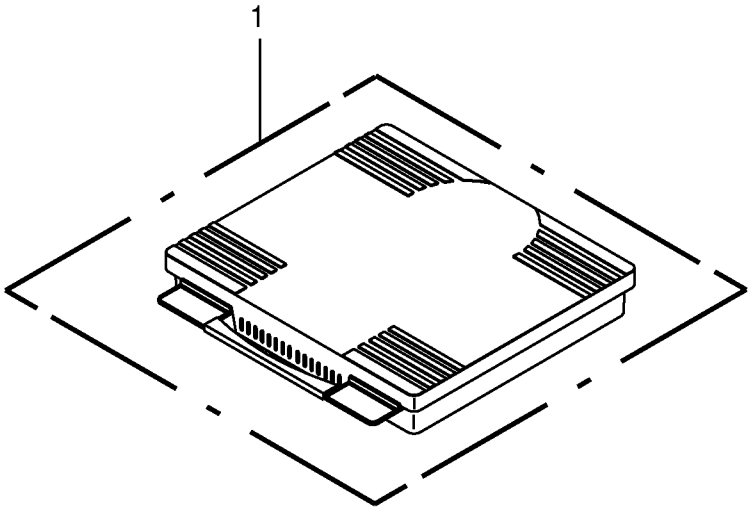

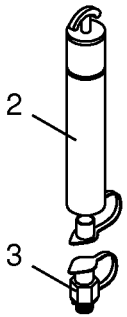

D Für weitere Ersatzteile bitte an
den Lieferanten der Zentralschmierung wenden.

Service-Adressen siehe mitgelieferte Zentral-
schmierung-Bedienungsanleitung.

Niederlassung nur für Deutschland : Willy Vogel AG
Möddinghofe 19
42279 Wuppertal

GB For further spare parts please contact the
supplier of the Central Lubrication system.

For their contact details consult the operating
instructions of the Central Lubrication.

F Pour de nouvelles pièces de rechange veuillez
le contact le fournisseur du système
de lubrification central.

Pour leur contact les dètalis consultent
les consignes d'utilisation de la lubrification centrale.

Zentralschmierung - optional Central lubrication Lubrification centrale					733401 -	CV	CRI					000 001 072 06 444 440 2 156.0
Pos.	ID-Nr.	Benennung	Description	Description	Masch.-Nr-							Bemerkung/Remarks/Remarque
1	00 940 335 0	Ersatzteil-Koffer f. Zentrals. enthält Fittinge .	Spare Parts suitcase for the Central Lubrication contains the full width)	La valise de pièces de rechan. pour la lubrification centrale contient de diverses fittings.		x . .	x . .					
2	00 940 393 0	Befüllzylinder	Filling cylinder	Vérin de remplir		x	x					
3	00 940 392 0	Befüllanschluss	Filling connection	Connexion de remplir		x	x					

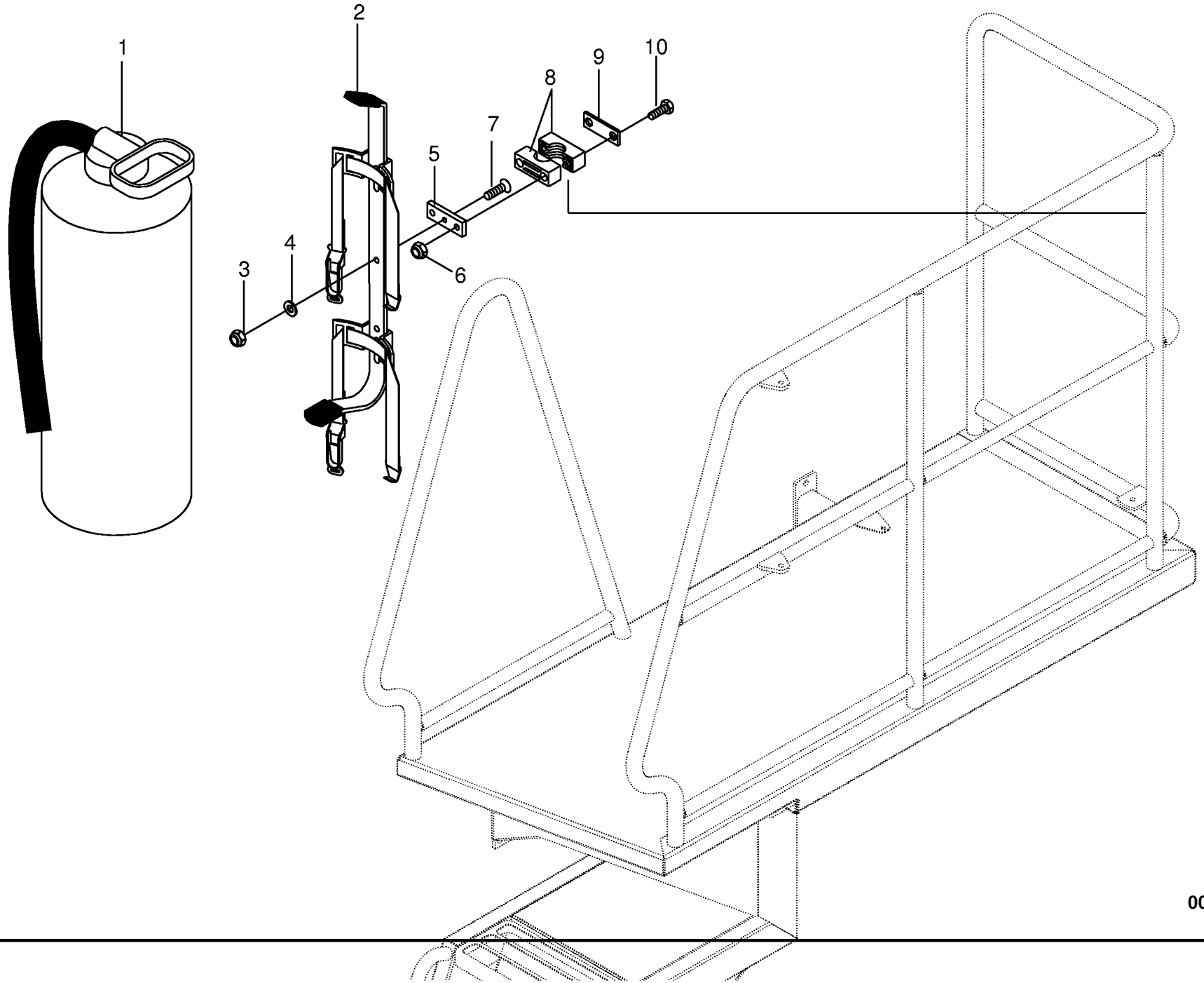

000 001 072 06 / 157.0

Feuerlöscher - optional
Fire extinguisher
Extincteur

733401 -

000 001 072 06

444 728 0 **157.0**

Pos.	ID-Nr.	Benennung	Description	Description	Masch.-Nr-	CV	CRI					Bemerkung/Remarks/Remarque
1	00 938 962 0	Feuerlöscher	Fire extinguisher	Extincteur		x	x					12 kg
2	00 938 963 0	Halter für Feuerlöscher	Fire extinguisher support	Support d'extincteur		x	x					
3	00 908 706 0	Sicherungsmutter	Locknut	Écrou hex		x	x					M 8
4	00 910 413 0	Scheibe	Washer	Rondelle		x	x					8,4 X 17 X 1,6
5	00 233 454 0	Lasche	Strap	Patte		x	x					
6	00 908 758 0	Sicherungsmutter	Locknut	Écrou hex		x	x					M 10
7	00 904 025 1	Senkschraube	Countersunkscrew	Vis à tête fraisée		x	x					M 8 X 25
8	00 925 154 1	Rohrschelle -2 Hälften	Tube clamp -2 halves	Bride -2 moitiés		x	x					
9	00 925 125 1	Deckplatte	Cover plate	Plaque de recouvrement		x	x					
10	00 901 439 1	6kt-Schraube	Hex head bolt	Boulon tête hex		x	x					M 10 X 90

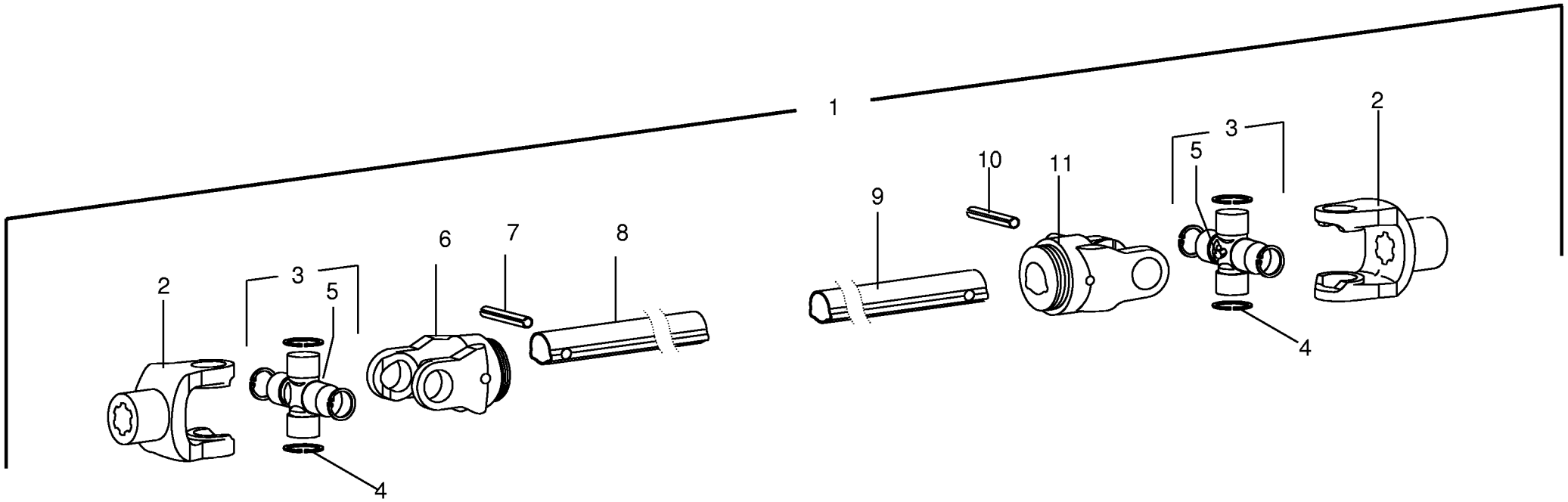

000 001 072 06 / 158.0

444 157 2

Gelenkwelle - Mähholm vorne ByPy
P.T.O shafts
Arbre à cardans

733401 -

000 001 072 06

444 157 2 **158.0**

Pos.	ID-Nr.	Benennung	Description	Description	Masch.-Nr-	CV	CRI					Bemerkung/Remarks/Remarque
1	00 955 009 0	Gelenkwelle	P.T.O shafts	Arbre à cardans		x	x					1 3/8" Z= 6 1 3/8" Z= 6
2	00 956 323 0	Außengabel	Outer yoke	Machoire exterieure		x	x					1 3/8" Z= 6
3	00 956 215 1	Kreuzgarnitur	Cross assy	Croisillon		x	x					
4	00 911 603 0	Sicherungsring	Circlip	Circlip		x	x					I 30 X 1,5
5	00 919 106 0	Kegel-Schmiernippel	Cone-grease nipple	Quille-graisseur		x	x					BM 8 X 1
6	00 956 321 1	Innengabel für Außenrohr	Inner yoke for female tube	Machoire int. pour tube ext.		x	x					
7	00 912 721 1	Spannhülse	Clamping sleeve	Douille de serrage		x	x					10 X 75
8	00 956 322 0	Profilrohr -aussen	Profile tube -outside	Tube profilé -extérieur		x	x					Lg.= 700
9	00 956 320 0	Profilrohr -innen	Profile tube -inside	Tube profilé -intérieure		x	x					
10	00 912 719 2	Spannhülse	Clamping sleeve	Douille de serrage		x	x					10 X 65
11	00 956 319 1	Innengabel für Innenrohr	Inner yoke for male tube	Machoire int. pour tube int.		x	x					

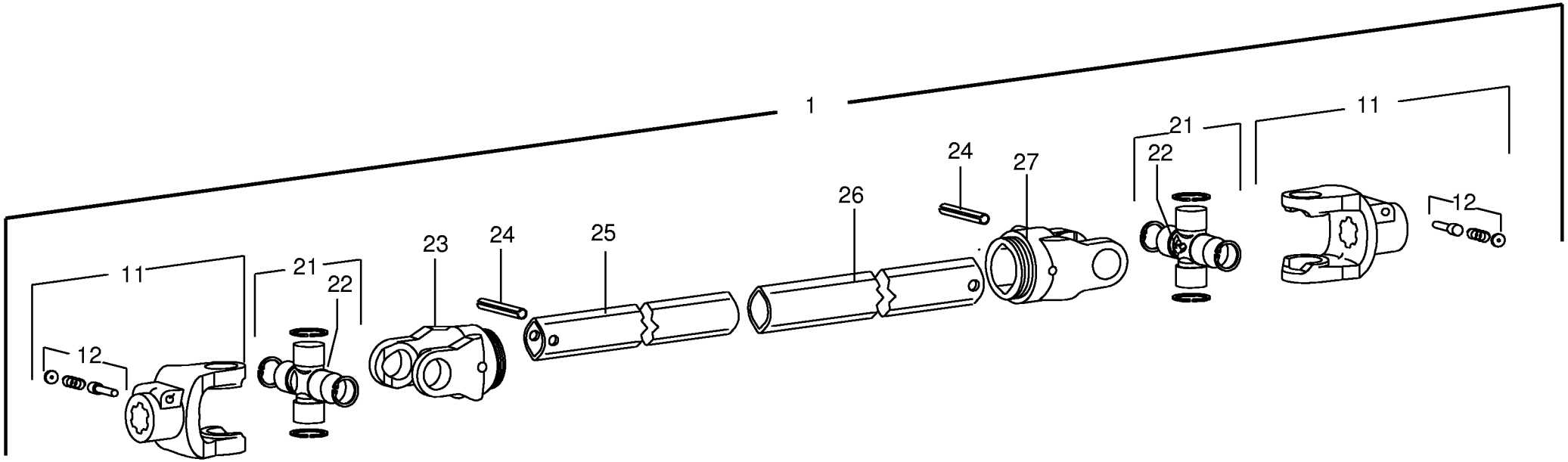

000 001 072 06 / 159.0

444 779 0

Gelenkwelle - Mähholm vorne Walterscheid

P.T.O shafts

Arbre à cardans

733401 -

000 001 072 06

444 779 0 **159.0**

Pos.	ID-Nr.	Benennung	Description	Description	Masch.-Nr-	CV	CRI					Bemerkung/Remarks/Remarque
1	00 955 009 0	Gelenkwelle	P.T.O shafts	Arbre à cardans		x	x					1 3/8" Z= 6 1 3/8" Z= 6
11	00 949 522 1	ASGE-Gabel	ASGE-yoke	Mâchoire ASGE		x	x					1 3/8" Z= 6
12	00 949 630 0	Schiebestift	Locking pin	Poussoir		x	x					
21	00 949 521 0	Kreuzgarnitur	Cross assy	Croisillon		x	x					
22	00 919 103 0	Kegelschmiernippel	Grease niple	Graisseur à cone		x	x					M 8 X 1
23	00 949 523 0	Rillengabel	Grooved yoke	Machoire rainuree		x	x					RG2400-1b
24	00 912 722 1	Spannhülse	Clamping sleeve	Douille de serrage		x	x					10 X 80
25	00 949 358 0	Profilrohr	Profile tube	Tube profilé		x	x					Lg.= 680
26	00 955 395 1	Profilrohr -aussen	Profile tube -outside	Tube profilé -extérieur		x	x					Lg.= 1250
27	00 949 524 0	Rillengabel	Grooved yoke	Machoire rainuree		x	x					RG2400-2a

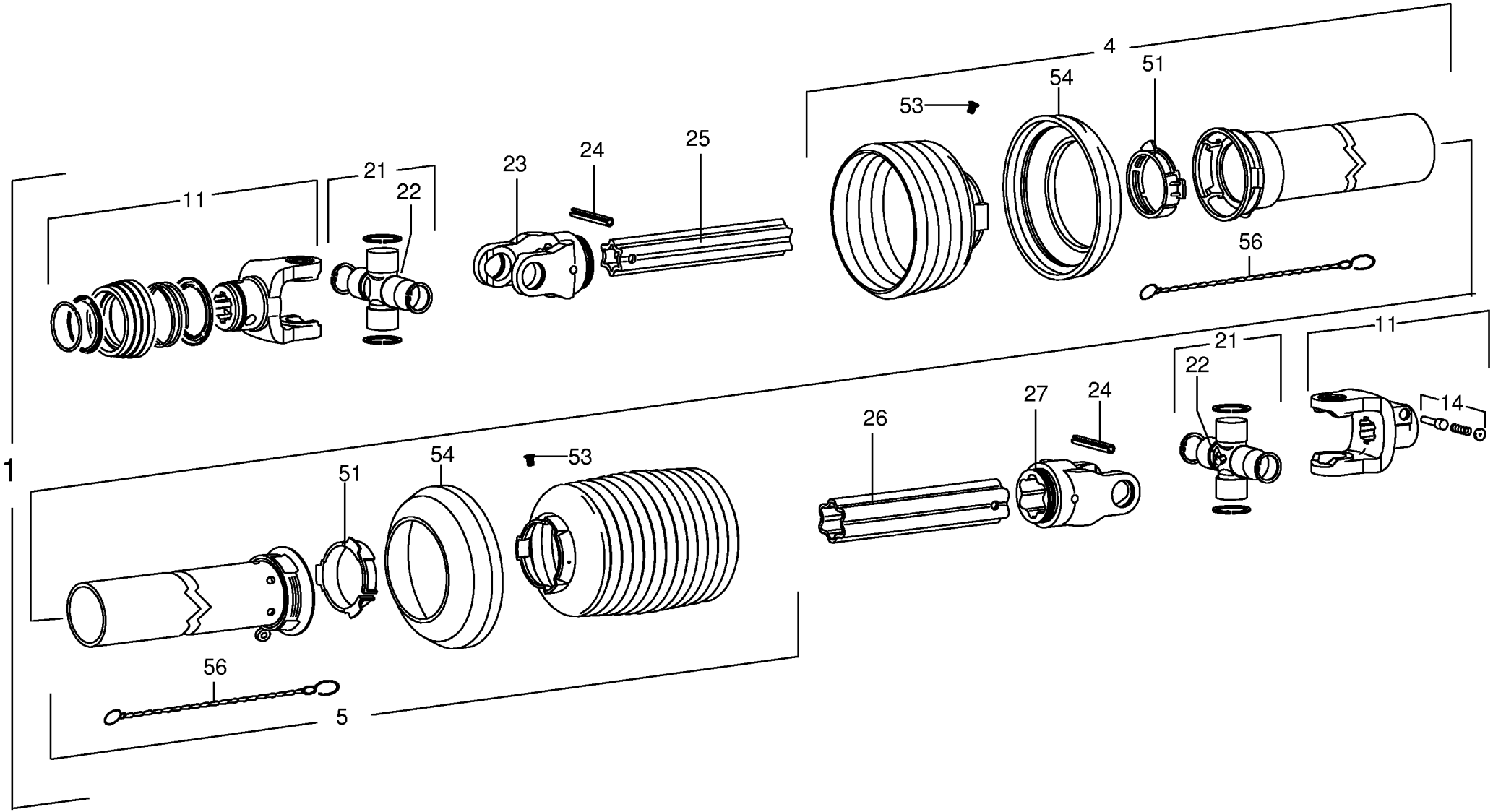

000 001 072 06 / 160.0

150 317 880 01

Gelenkwelle - Mähholm vorne CRI -Walterscheid

P.T.O shafts

Arbre à cardans

733401 -

000 001 072 06

150 317 880 1 **160.0**

Pos.	ID-Nr.	Benennung	Description	Description	Masch.-Nr-	CV	CRI					Bemerkung/Remarks/Remarque
1	00 949 158 2	Gelenkwelle	Pto drive shaft	Arbre articulé			x					W2400-SD25-660 Z= 6/6
4	00 949 230 1	Schutzhälfte -aussen	Male tube -outside	1/2 protecteur -extérieur			x					Lg.= 550
5	00 949 231 1	Schutzhälfte -innen	Male tube -inside	1/2 protecteur -intérieure			x					Lg.= 550
11	00 949 522 1	ASGE-Gabel	ASGE-yoke	Mâchoire ASGE			x					1 3/8" Z= 6
14	00 949 630 0	Schiebestift	Locking pin	Poussoir			x					
21	00 949 521 0	Kreuzgarnitur	Cross assy	Croisillon			x					
22	00 949 629 0	Kegelschmiernippel	Grease niple	Graisseur à cone			x					M 8 X 1
23	00 949 233 0	Rillengabel	Grooved yoke	Machoire rainuree			x					RG2400-S4
24	00 912 722 1	Spannhülse	Clamping sleeve	Douille de serrage			x					10 X 80
25	00 955 362 0	Profilrohr -innen	Profile tube -inside	Tube profilé -intérieure			x					Lg.= 680
26	00 949 247 0	Profilrohr -aussen	Profile tube -outside	Tube profilé -extérieur			x					Lg.= 800
27	00 949 272 0	Rillengabel	Grooved yoke	Machoire rainuree			x					RG2400-S5
51	00 949 861 0	Gleitring	Bearing ring	Palier			x					SC25/SD25
53	00 949 281 0	Schraube	Screw	Boulon			x					3,5 X 9,5
54	00 949 352 0	Stützring	Thrust ring	Anneau de support			x					SC15/SD15A
56	00 949 852 1	Haltekette	Chain	Chainette			x					Lg.= 400

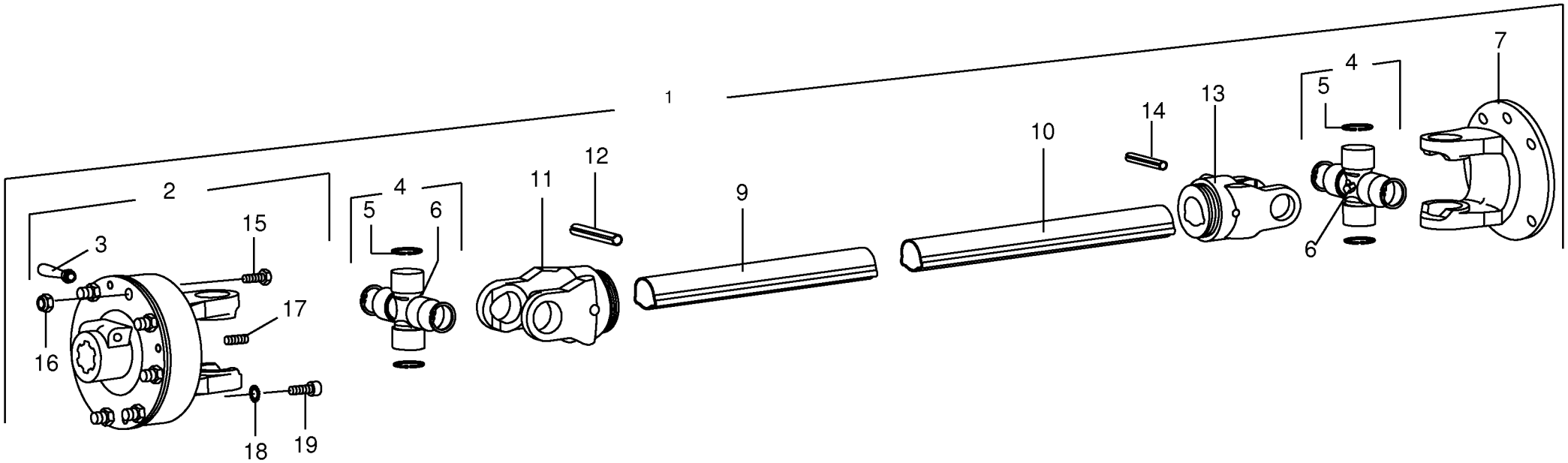

000 001 072 06 / 161.0

150 327 221 01

Gelenkwelle - Antrieb ByPy
P.T.O shafts
Arbre à cardans

733401 -

000 001 072 06

150 327 221 1 **161.0**

Pos.	ID-Nr.	Benennung	Description	Description	Masch.-Nr-	CV	CRI					Bemerkung/Remarks/Remarque
1	27 001 098 0	Gelenkwelle	Pto drive shaft	Arbre articulé		x	x					Lg.= 1210
2	27 001 567 0	Reibkupplung	Friction clutch	Embrayage à friction		x	x					1 3/8" Z= 6 1450 Nm
	00 956 162 1	Reibscheibe	Friction disc	Disque de friction		4	4					
3	00 956 269 0	Klemmschraube	Clamping screw	Vis de serrage		x	x					
4	00 956 215 1	Kreuzgarnitur	Cross assy	Croisillon		x	x					
5	00 911 603 0	Sicherungsring	Circlip	Circlip		x	x					I 30 X 1,5
6	00 919 106 0	Kegel-Schmiernippel	Cone-grease nipple	Quille-graisseur		x	x					BM 8 X 1
7	27 001 568 0	Flanschgabel	Flange yoke	Limiteur		x	x					
9	00 956 373 0	Profilrohr -aussen	Profile tube -outside	Tube profilé -extérieur		x	x					Lg.= 1046
10	00 956 372 0	Profilrohr -innen	Profile tube -inside	Tube profilé -intérieure		x	x					Lg.= 1046
11	00 956 321 1	Innengabel für Außenrohr	Inner yoke for female tube	Machoire int. pour tube ext.		x	x					
12	00 912 721 1	Spannhülse	Clamping sleeve	Douille de serrage		x	x					10 X 75
13	00 956 319 1	Innengabel für Innenrohr	Inner yoke for male tube	Machoire int. pour tube int.		x	x					
14	00 912 719 2	Spannhülse	Clamping sleeve	Douille de serrage		x	x					10 X 65
15	00 901 436 0	6kt-Schraube	Hex head bolt	Boulon tête hex		x	x					M 10 X 65
16	00 908 758 0	Sicherungsmutter	Locknut	Écrou hex		x	x					M 10
17	27 001 569 0	Freigangschraube	Floating screw	Boulon dégagé		x	x					
18	00 909 907 0	Sperrkantscheibe	Detent edged washer	Disque à bord d'arrêt		x	x					SKZ 10
19	00 903 108 1	Zylinderschraube	Allen screw	Vis tête cylindrique		x	x					M 10 X 30

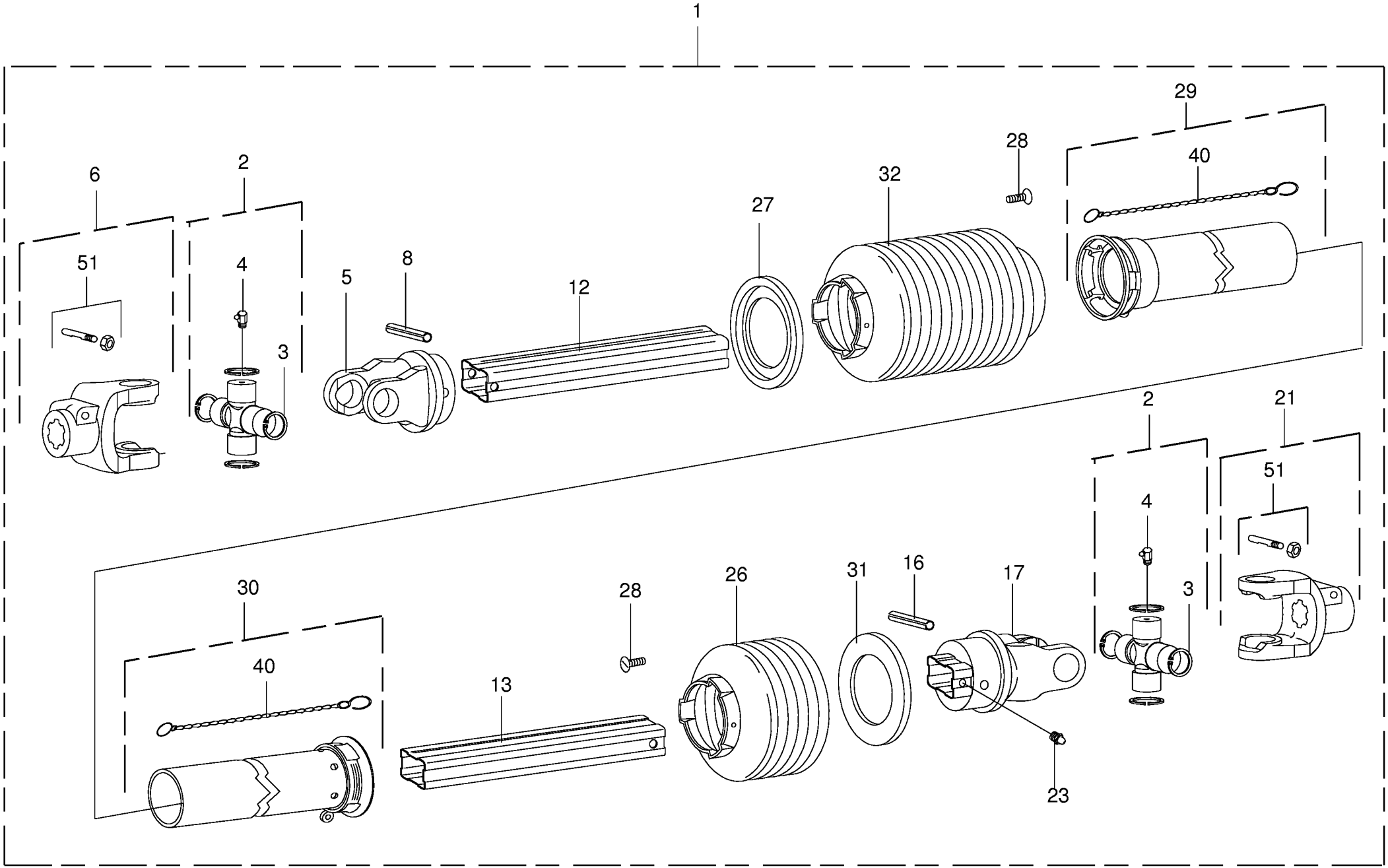

000 001 072 06 / 162.0

Hauptgelenkwelle ByPy
Main Pto shaft
Arbre à cardans primaire

733401 -

000 001 072 06

444 035 1 **162.0**

Pos.	ID-Nr.	Benennung	Description	Description	Masch.-Nr-	CV	CRI					Bemerkung/Remarks/Remarque
1	00 955 920 1	Gelenkwelle	Pto drive shaft	Arbre articulé		x	x					1 3/8" Z= 6/6
2	00 956 361 0	Kreuzgarnitur kpl.	Cross assy cpl.	Croisillon cpl.		x	x					
3	00 911 603 0	Sicherungsring	Circlip	Circlip		x	x					I 30 X 1,5
4	00 919 203 0	Kegel-Schmiernippel	Cone-grease nipple	Quille-graisseur		x	x					M 8 X 1
5	00 955 447 0	Innengabel für Aussenrohr	Inner yoke for female tube	Machoire int. pour tube ext.		x	x					
6	00 955 446 0	Aussengabel	Outer yoke	Machoire exterieure		x	x					1 3/8" Z= 6
8	00 912 721 1	Spannhülse	Clamping sleeve	Douille de serrage		x	x					10 X 75
12	00 955 448 0	Profilrohr -aussen	Profile tube -outside	Tube profilé -extérieur		x	x					Lg.= 843
13	00 955 449 0	Profilrohr innen	Inner tube	Tube interieur		x	x					lg.= 876
16	00 912 720 2	Spannhülse	Clamping sleeve	Douille de serrage		x	x					10 X 70
17	00 955 450 0	Innengabel für Innenrohr	Inner yoke for male tube	Machoire int. pour tube int.		x	x					
21	00 956 301 1	Außengabel	Outer yoke	Machoire exterieure		x	x					1 3/8" Z= 6
23	00 919 105 0	Kegel-Schmiernippel	Cone-grease nipple	Quille-graisseur		x	x					AM 8 X 1
26	00 955 451 0	Schutz	Guard	Tole de protection		x	x					
27	00 955 452 0	Laufring	Ball race	Anneau de roulement		x	x					
28	00 955 453 0	Schraube	Screw	Boulon		x	x					
29	00 955 454 0	Schutzrohr -aussen	Protective tube -outside	Garant tubulure -extérieur		x	x					Lg.= 783
30	00 955 455 0	Schutzrohr -innen	Protective tube -inside	Garant tubulure -intérieure		x	x					Lg.= 783
31	00 955 456 0	Laufring	Ball race	Anneau de roulement		x	x					
32	00 955 457 0	Schutz	Guard	Tole de protection		x	x					
40	00 955 458 0	Haltekette	Chain	Chainette		x	x					
51	00 955 459 0	Schiebestift kpl.	Locking pin cpl.	Poussoir cpl.		x	x					

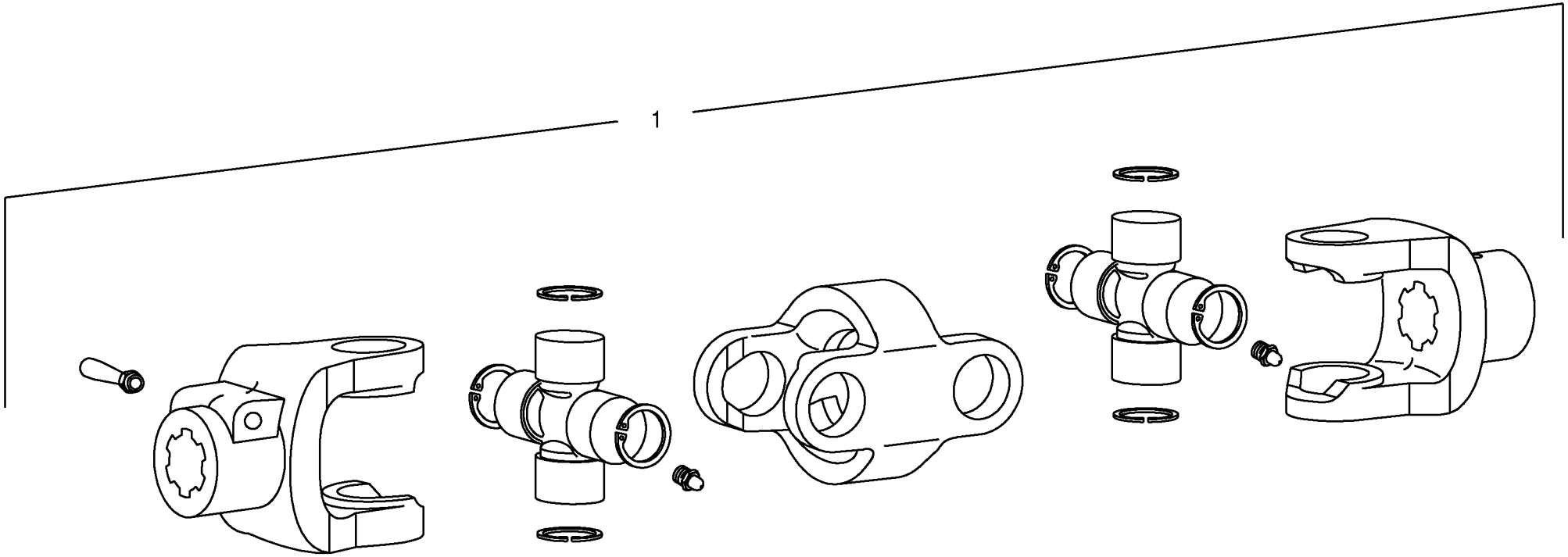

000 001 072 06 / 163.0

Doppelgelenk ByPy
Double universal joint
Joint à double cardan

733401 -

000 001 072 06

150 327 793 1 **163.0**

Pos.	ID-Nr.	Benennung	Description	Description	Masch.-Nr-	CV	CRI					Bemerkung/Remarks/Remarque
1	27 001 050 0	Doppelgelenk	Double universal joint	Joint à double cardan			x					1 3/8" Z= 6

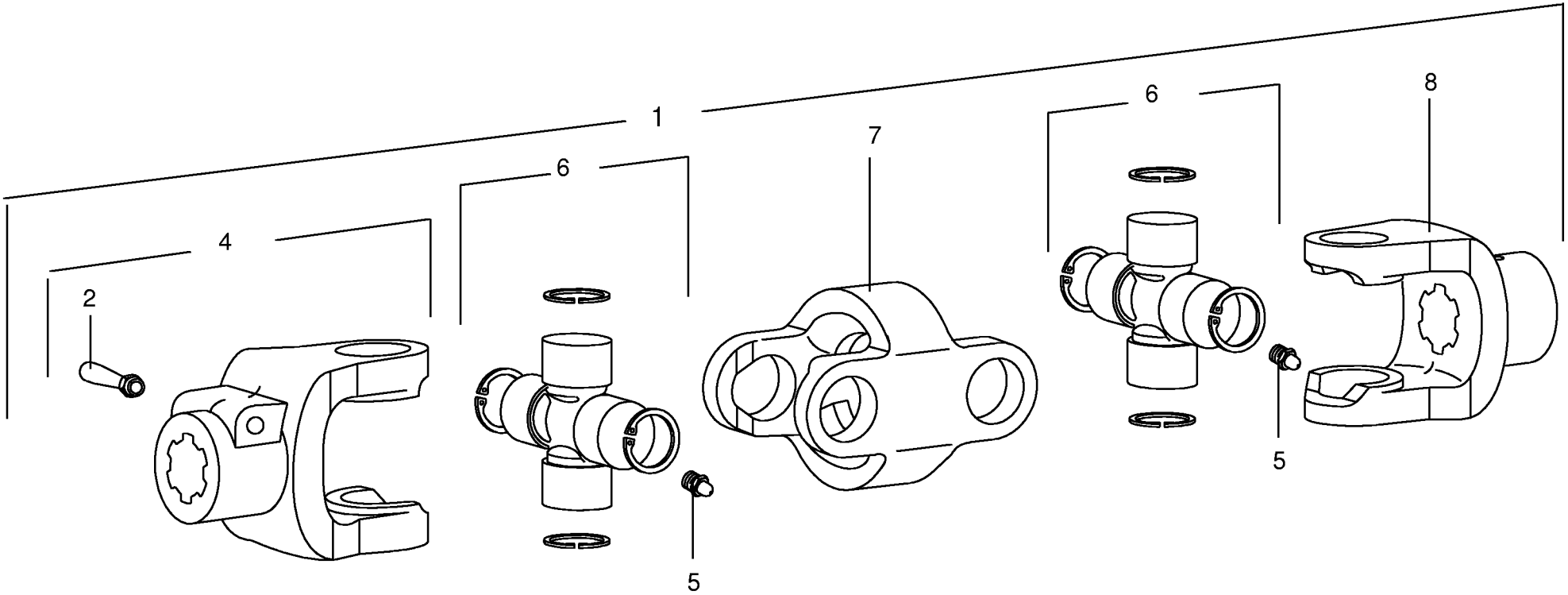

000 001 072 06 / 164.0

449 440 1

Doppelgelenk ByPy
Double universal joint
Joint à double cardan

733401 -

000 001 072 06

449 440 1 **164.0**

Pos.	ID-Nr.	Benennung	Description	Description	Masch.-Nr-	CV	CRI					Bemerkung/Remarks/Remarque
1	00 955 928 0	Doppelgelenk	Double universal joint	Joint à double cardan		x						1 3/8" Z= 6/6
2	00 955 416 0	Klemmschraube	Clamping screw	Vis de serrage		x						M 12 X 1,5
4	00 956 317 0	Aussengabel	Outer yoke	Machoire exterieure		x						1 3/8" Z= 6
5	00 919 105 0	Kegel-Schmiernippel	Cone-grease nipple	Quille-graisseur		x						AM 8 X 1
6	00 955 445 0	Kreuzgarnitur kpl.	Cross assy cpl.	Croisillon cpl.		x						Gr. 6
7	00 955 444 0	Doppelgabel	Double yoke	Machoire double		x						
8	00 955 443 0	Aussengabel	Outer yoke	Machoire exterieure		x						1 3/8" Z= 6

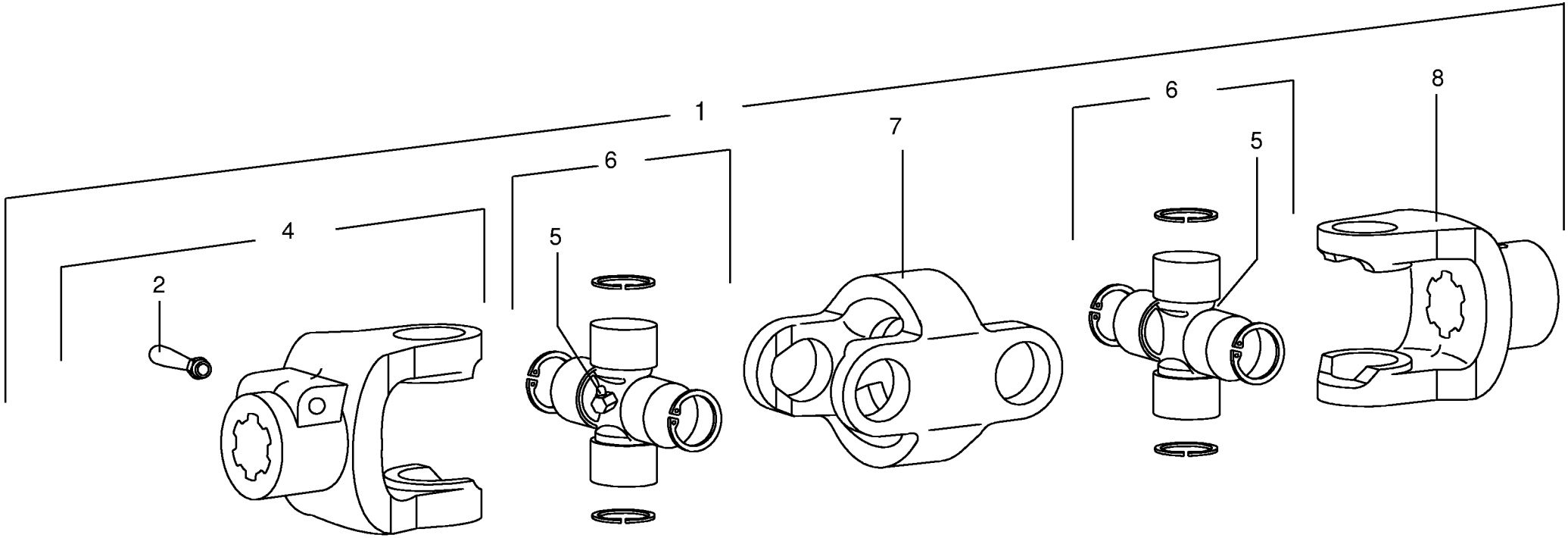

000 001 072 06 / 165.0

449 440 0

Doppelgelenk ByPy **Double universal joint** **Joint à double cardan**					733401 -	CV	CRI					**000 001 072 06** 449 440 0 **165.0**
Pos.	ID-Nr.	Benennung	Description	Description	Masch.-Nr-							Bemerkung/Remarks/Remarque
1	00 955 914 0	Doppelgelenk	Double universal joint	Joint à double cardan		x						1 3/8" Z=6
2	00 956 269 0	Klemmschraube	Clamping screw	Vis de serrage		x						
4	00 956 301 1	Außengabel	Outer yoke	Machoire exterieure		x						1 3/8" Z= 6 Gr.5
5	00 919 107 0	Kegel-Schmiernippel	Cone-grease nipple	Quille-graisseur		x						CM 8 X 1
6	00 956 101 0	Kreuzgarnitur	Cross assy	Croisillon		x						
7	00 956 369 0	Doppelgabel	Double yoke	Machoire double		x						Gr. 5
8	00 956 370 0	Aussengabel	Outer yoke	Machoire exterieure		x						1 3/8" Z= 6

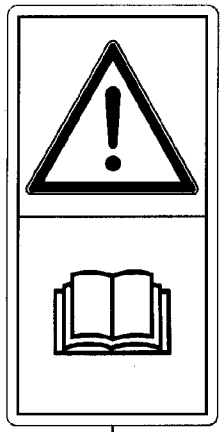

1

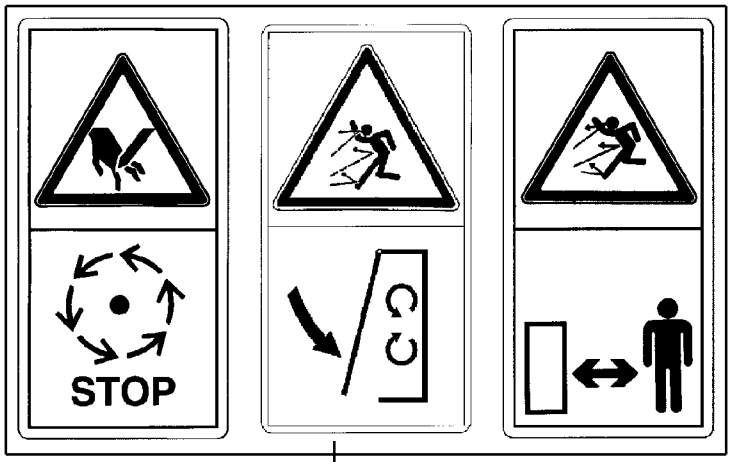

2

3

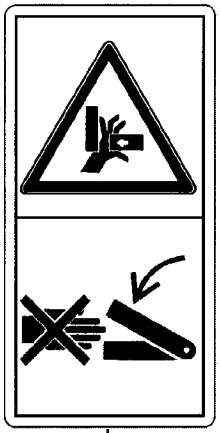

4

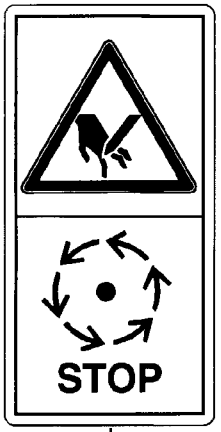

5

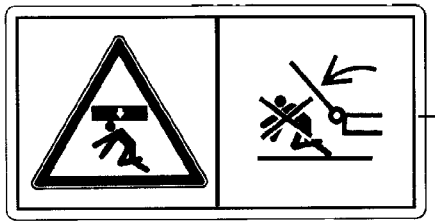

6

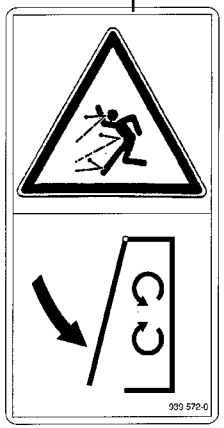

7

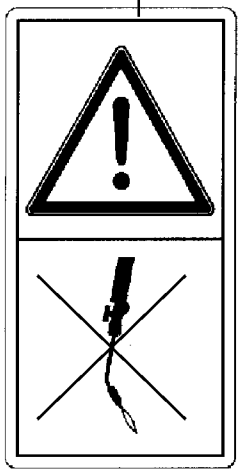

9

10

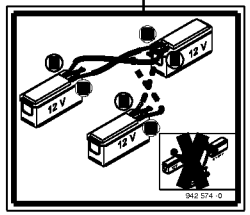

12

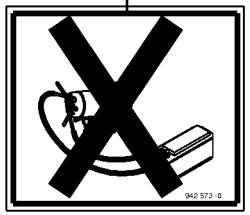

13

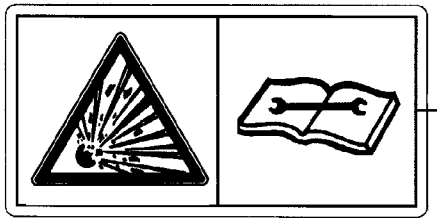

8

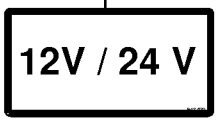

14

15

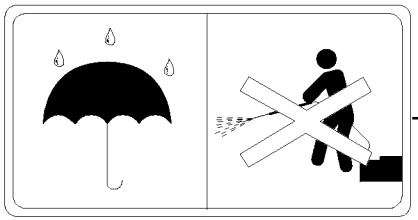

11

000 001 072 06 / 166.0

Sicherheitsaufkleber
Warning signs
Plaque indicatrices de securite

733401 -

000 001 072 06

444 142 3 **166.0**

Pos.	ID-Nr.	Benennung	Description	Description	Masch.-Nr-	CV	CRI					Bemerkung/Remarks/Remarque
1	00 939 471 1	Aufkleber	Tag	Autocollant		x	x					
2	00 939 576 0	Aufkleber	Tag	Autocollant		x	x					
3	00 942 197 1	Aufkleber	Tag	Autocollant		x	x					
4	00 942 196 1	Aufkleber	Tag	Autocollant		x	x					
5	00 939 410 2	Aufkleber	Tag	Autocollant		x	x					
6	00 939 469 1	Aufkleber	Tag	Autocollant		x	x					
7	00 939 520 1	Aufkleber	Tag	Autocollant		x	x					
8	00 939 529 0	Aufkleber	Tag	Autocollant		x	x					
9	00 942 405 0	Aufkleber	Tag	Autocollant		x	x					
10	00 942 408 0	Aufkleber	Tag	Autocollant		x	x					
11	00 942 038 1	Aufkleber	Tag	Autocollant		x	x					
12	00 942 574 0	Aufkleber	Tag	Autocollant		x	x					140 X 120
13	00 942 573 0	Aufkleber	Tag	Autocollant		x	x					140 X 120
14	00 942 570 0	Aufkleber	Tag	Autocollant		x	x					116 X 60
15	00 942 571 0	Aufkleber	Tag	Autocollant		x	x					60 X 60

1

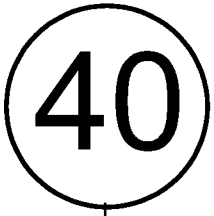

2

3

4

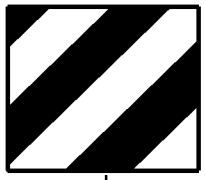

5

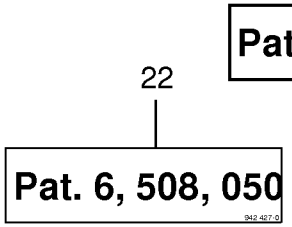

22

24

6

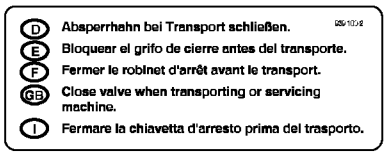

7

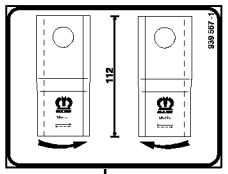

8

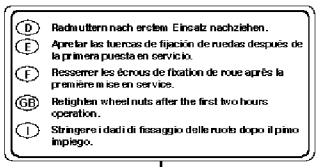

9

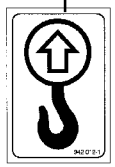

25

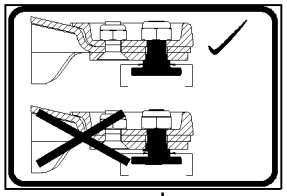

11

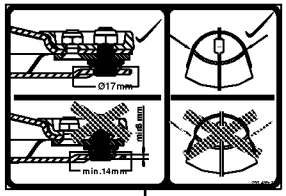

12

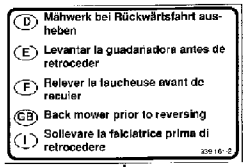

13

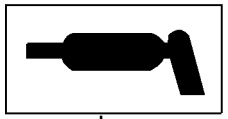

16

1,8 bar

17

18

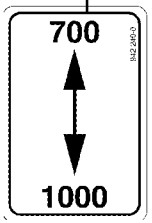

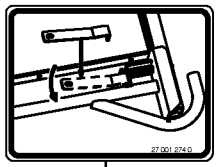

26

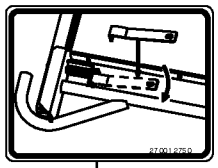

27

19

Achtung!	Beide Unterlegkeile nur an der Vorderachse verwenden.
Caution!	Use both wheel chocks for the front axle only.
Attenzione!	Nutilisor les deux cales de freinage que pour l'essieu avant
Let op!	Beide wielwiggen uitsluitend onder de vooras gebruiken.

20

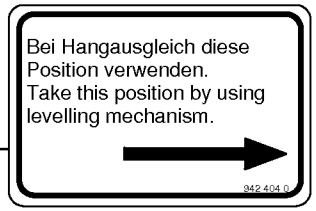

21

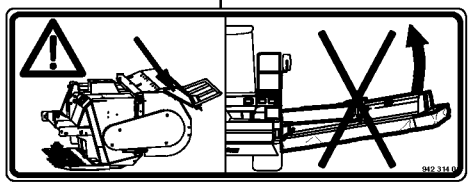

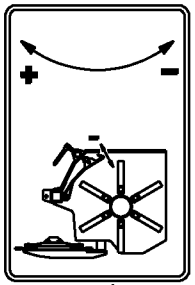

10

000 001 072 06 / 167.0

444 141 8

Hinweisaufkleber
General information labels
Plaque indicatrices generales

733401 -

000 001 072 06

444 141 8 **167.0**

Pos.	ID-Nr.	Benennung	Description	Description	Masch.-Nr-	CV	CRI					Bemerkung/Remarks/Remarque
1	00 942 341 1	Aufkleber -beige	Tag -beige	Autocollant -beige		x	x					Lg.= 893
	00 942 243 0	Aufkleber -grün	Tag -green	Autocollant -vert		x	x					Lg.= 1400
	00 942 320 0	Aufkleber -beige	Tag -beige	Autocollant -beige		x	x					Lg.= 600
	00 942 323 0	Aufkleber -grün	Tag -green	Autocollant -vert		x	x					Lg.= 775
2	00 939 145 1	Aufkleber	Tag	Autocollant		x	x					40
3	00 924 625 0	Klebefolie -links	Decal -left	Autocollant -gauche		x	x					141 X 846
4	00 924 626 0	Klebefolie -rechts	Decal -right	Autocollant -droite		x	x					141 X 846
5	00 924 569 0	Klebefolie	Decal	Autocollant		x	x					
6	00 942 376 0	Aufkleber	Tag	Autocollant		x	x					lg.= 1000
	00 942 375 0	Aufkleber	Tag	Autocollant		x	x					lg.= 473
	00 942 379 0	Aufkleber	Tag	Autocollant		x	x					lg.= 653
	00 942 380 0	Aufkleber	Tag	Autocollant		x	x					lg.= 566
7	00 939 180 2	Aufkleber	Tag	Autocollant		x	x					
8	00 939 567 1	Aufkleber	Label	Plaque		x	x					
9	00 942 134 0	Aufkleber	Tag	Autocollant		x	x					
10	00 255 497 1	Aufkleber	Tag	Autocollant		x	x					
11	00 255 498 1	Aufkleber	Label	Plaque		x	x					
12	00 255 499 2	Aufkleber	Tag	Autocollant		x	x					
13	00 939 161 2	Aufkleber	Tag	Autocollant		x	x					
16	00 939 451 1	Aufkleber	Tag	Autocollant		x	x					
17	00 942 432 0	Aufkleber	Tag	Autocollant		x	x					1,8 bar
	00 942 378 0	Aufkleber	Tag	Autocollant		x	x					1,2 bar
	00 939 183 1	Aufkleber	Tag	Autocollant		x	x					1,0 bar
18	00 942 240 0	Aufkleber	Tag	Autocollant		x	x					
19	00 942 287 0	Aufkleber	Tag	Autocollant		x	x					
20	00 942 404 0	Aufkleber	Tag	Autocollant		x	x					
21	00 942 314 0	Aufkleber	Tag	Autocollant		x	x					
22	00 942 427 0	Aufkleber	Tag	Autocollant		x	x					
24	00 942 481 0	Aufkleber	Tag	Autocollant		x	x					
25	00 942 012 1	Aufkleber	Tag	Autocollant		x	x					
26	27 001 274 0	Aufkleber -links	Tag -left	Autocollant -gauche		x	x					
27	27 001 275 0	Aufkleber -rechts	Tag -right	Autocollant -droite		x	x					

1

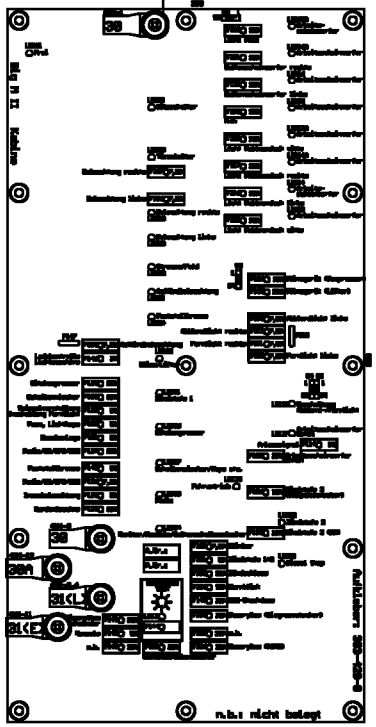

2

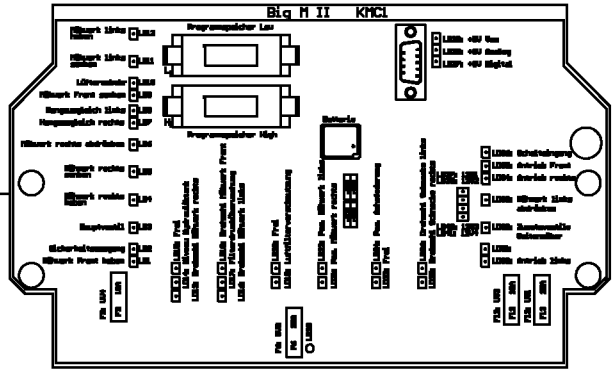
Big M II KMCL

3

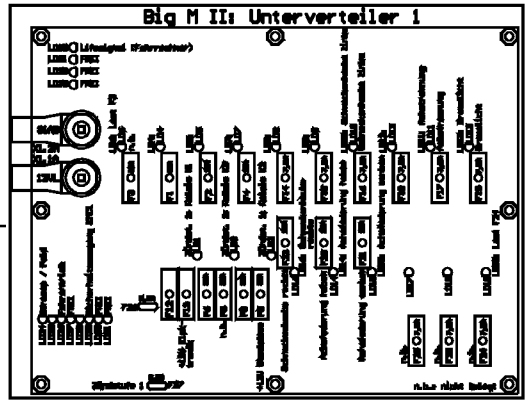
Big M II: Unterverteiler 1

4

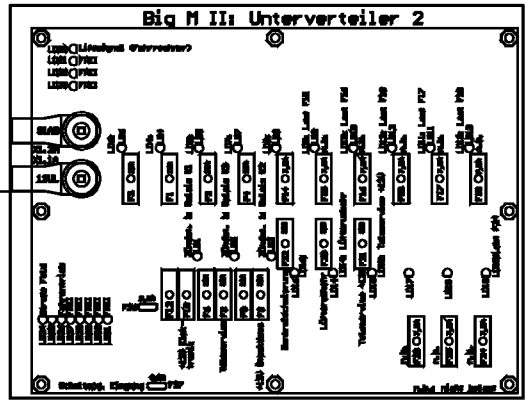
Big M II: Unterverteiler 2

Aufkleber - Diverse
Label
Plaque

733401 -

000 001 072 06

443 099 0 **168.0**

Pos.	ID-Nr.	Benennung	Description	Description	Masch.-Nr-	CV	CRI					Bemerkung/Remarks/Remarque
1	20 080 269 0	Aufkleber -Deutsch	Tag -german	Autocollant -allemand		x	x					
	20 080 270 0	Aufkleber -Englisch	Tag -english	Autocollant -anglais		x	x					
	20 080 271 0	Aufkleber -Japanisch	Tag -japanese	Autocollant -japonais		x	x					
	20 080 272 0	Aufkleber -Französisch	Tag -french	Autocollant -français		x	x					
	20 080 273 0	Aufkleber -Spanisch	Tag -spanish	Autocollant -espagnol		x	x					
	20 080 274 0	Aufkleber -Russisch	Tag -russian	Autocollant -russe		x	x					
	20 080 275 0	Aufkleber -Italienisch	Tag -italian	Autocollant -italien		x	x					
2	00 302 939 3	Aufkleber -Deutsch	Tag -german	Autocollant -allemand		x	x					
	00 303 611 1	Aufkleber -Englisch	Tag -english	Autocollant -anglais		x	x					
	00 303 615 0	Aufkleber -Französisch	Tag -french	Autocollant -français		x	x					
	00 303 619 0	Aufkleber -Italienisch	Tag -italian	Autocollant -italien		x	x					
	00 303 844 0	Aufkleber -Spanisch	Tag -spanish	Autocollant -espagnol		x	x					
	00 303 848 0	Aufkleber -Russisch	Tag -russian	Autocollant -russe		x	x					
3	00 302 941 4	Aufkleber -Deutsch	Tag -german	Autocollant -allemand		x	x					
	00 303 612 1	Aufkleber -Englisch	Tag -english	Autocollant -anglais		x	x					
	00 303 616 0	Aufkleber -Französisch	Tag -french	Autocollant -français		x	x					
	00 303 620 0	Aufkleber -Italienisch	Tag -italian	Autocollant -italien		x	x					
	00 303 845 0	Aufkleber -Spanisch	Tag -spanish	Autocollant -espagnol		x	x					
	00 303 849 0	Aufkleber -Russisch	Tag -russian	Autocollant -russe		x	x					
4	00 302 942 4	Aufkleber -Deutsch	Tag -german	Autocollant -allemand		x	x					
	00 303 613 1	Aufkleber -Englisch	Tag -english	Autocollant -anglais		x	x					
	00 303 617 0	Aufkleber -Französisch	Tag -french	Autocollant -français		x	x					
	00 303 621 0	Aufkleber -Italienisch	Tag -italian	Autocollant -italien		x	x					
	00 303 846 0	Aufkleber -Spanisch	Tag -spanish	Autocollant -espagnol		x	x					
	00 303 850 0	Aufkleber -Russisch	Tag -russian	Autocollant -russe		x	x					

ID-NR. ID-NO.	TAFEL DIAG.	POS. POS.	ID-NR. ID-NO.	TAFEL DIAG.	POS. POS.	ID-NR. ID-NO.	TAFEL DIAG.	POS. POS.	ID-NR. ID-NO.	TAFEL DIAG.	POS. POS.	ID-NR. ID-NO.	TAFEL DIAG.	POS. POS.
00 000 001 0	125.0	16	00 150 260 2	66.0	1	00 220 401 0	128.0	17	00 220 450 0	131.0	50	00 220 516 0	126.0	51
00 015 296 2	22.0	53	00 151 403 2	71.0	66	00 220 401 0	129.0	13	00 220 451 0	124.0	1	00 220 517 0	129.0	6
00 030 124 2	84.0	35	00 151 403 2	72.0	66	00 220 402 0	128.0	18	00 220 453 0	130.0	9	00 220 518 0	129.0	10
00 052 053 2	66.0	9	00 151 888 1	22.0	21	00 220 402 0	129.0	14	00 220 456 0	124.0	7	00 220 519 0	129.0	3
00 052 053 2	74.0	14	00 151 888 1	60.0	15	00 220 403 0	128.0	23	00 220 464 0	126.0	10	00 220 520 0	131.0	28
00 062 057 3	31.0	1	00 151 888 1	61.0	15	00 220 404 0	128.0	10	00 220 472 0	132.0	3	00 220 522 0	124.0	5
00 093 023 1	56.0	37	00 153 516 1	20.0	22	00 220 405 0	128.0	11	00 220 473 0	126.0	6	00 220 523 0	124.0	4
00 093 023 1	69.0	52	00 153 608 0	81.0	13	00 220 406 0	128.0	20	00 220 474 0	126.0	26	00 220 524 0	130.0	4
00 093 023 1	70.0	52	00 153 924 0	75.0	64	00 220 407 0	128.0	7	00 220 475 0	126.0	5	00 220 525 0	128.0	26
00 093 023 1	71.0	52	00 154 717 0	67.0	26	00 220 408 0	128.0	6	00 220 476 0	126.0	35	00 220 531 0	130.0	8
00 093 023 1	72.0	52	00 201 359 2	84.0	31	00 220 409 0	128.0	8	00 220 477 0	126.0	36	00 220 532 0	130.0	7
00 132 189 1	60.0	9	00 220 082 0	132.0	8	00 220 410 0	126.0	27	00 220 478 0	126.0	37	00 220 533 0	130.0	13
00 132 189 1	61.0	9	00 220 363 0	132.0	35	00 220 411 0	126.0	28	00 220 479 0	126.0	9	00 220 534 0	130.0	11
00 139 451 2	18.0	19	00 220 364 0	132.0	29	00 220 412 0	126.0	31	00 220 480 0	126.0	8	00 220 535 0	130.0	10
00 139 495 1	69.0	33	00 220 365 0	123.0	6	00 220 413 0	126.0	32	00 220 481 0	126.0	12	00 220 536 0	130.0	12
00 139 495 1	70.0	33	00 220 369 0	126.0	1	00 220 417 0	131.0	26	00 220 482 0	126.0	13	00 220 538 0	130.0	6
00 139 495 1	71.0	33	00 220 370 0	126.0	4	00 220 418 0	131.0	24	00 220 483 0	126.0	14	00 220 539 0	130.0	2
00 139 495 1	72.0	33	00 220 372 0	126.0	7	00 220 420 0	131.0	19	00 220 485 0	126.0	39	00 220 540 0	130.0	1
00 139 888 3	2.0	6	00 220 375 0	126.0	18	00 220 421 0	131.0	20	00 220 486 0	126.0	25	00 220 541 0	130.0	3
00 139 888 3	3.0	6	00 220 376 0	126.0	11	00 220 424 0	131.0	27	00 220 487 0	126.0	23	00 220 542 0	130.0	15
00 139 888 3	11.0	9	00 220 378 0	126.0	16	00 220 425 0	97.0	30	00 220 489 0	128.0	1	00 220 543 0	130.0	14
00 139 888 3	12.0	9	00 220 380 0	126.0	15	00 220 425 0	131.0	18	00 220 490 0	128.0	4	00 220 544 0	133.0	1
00 139 888 3	33.0	6	00 220 381 0	126.0	21	00 220 426 0	131.0	52	00 220 491 0	128.0	25	00 220 545 0	133.0	2
00 139 888 3	34.0	6	00 220 382 0	126.0	17	00 220 430 0	131.0	21	00 220 492 0	128.0	3	00 220 546 0	133.0	4
00 139 889 3	2.0	6	00 220 383 0	126.0	22	00 220 433 0	131.0	60	00 220 493 0	128.0	3	00 220 547 0	133.0	9
00 139 889 3	3.0	6	00 220 384 0	132.0	7	00 220 434 0	129.0	5	00 220 494 0	128.0	19	00 220 548 0	133.0	5
00 139 889 3	11.0	9	00 220 386 0	126.0	24	00 220 435 0	129.0	16	00 220 496 0	128.0	21	00 220 549 0	133.0	10
00 139 889 3	12.0	9	00 220 387 0	126.0	20	00 220 436 0	129.0	11	00 220 500 0	128.0	9	00 220 551 0	133.0	6
00 139 889 3	33.0	6	00 220 388 0	126.0	19	00 220 437 0	129.0	32	00 220 501 0	126.0	34	00 220 552 0	133.0	8
00 139 889 3	34.0	6	00 220 389 0	126.0	2	00 220 437 0	131.0	64	00 220 502 0	126.0	33	00 220 553 0	133.0	7
00 140 179 1	66.0	16	00 220 390 0	126.0	3	00 220 439 0	129.0	7	00 220 503 0	126.0	29	00 220 560 0	133.0	3
00 143 482 2	25.0	22	00 220 392 0	128.0	12	00 220 440 0	129.0	2	00 220 504 0	126.0	30	00 220 562 0	126.0	38
00 143 482 2	53.0	19	00 220 393 0	128.0	14	00 220 441 0	129.0	15	00 220 507 0	131.0	34	00 220 563 0	126.0	40
00 144 728 2	8.0	4	00 220 394 0	128.0	13	00 220 442 0	129.0	8	00 220 509 0	128.0	22	00 220 564 0	128.0	27
00 144 728 2	41.0	27	00 220 395 0	128.0	2	00 220 443 0	129.0	1	00 220 510 0	125.0	14	00 220 565 0	128.0	29
00 145 155 3	67.0	39	00 220 396 0	128.0	1	00 220 445 0	131.0	43	00 220 511 0	125.0	15	00 220 566 0	128.0	34
00 145 156 2	67.0	34	00 220 397 0	128.0	4	00 220 446 0	131.0	62	00 220 512 0	129.0	12	00 220 567 0	126.0	49
00 145 156 2	67.0	39	00 220 398 0	128.0	5	00 220 449 1	124.0	6	00 220 513 0	129.0	18	00 220 569 0	131.0	33
00 146 605 2	4.0	37	00 220 399 0	128.0	24	00 220 449 1	129.0	4	00 220 514 0	129.0	17	00 220 570 0	131.0	53
00 150 218 1	66.0	1	00 220 400 0	128.0	16	00 220 449 1	131.0	63	00 220 515 0	126.0	50	00 220 576 0	131.0	57

ID-NR. ID-NO.	TAFEL DIAG.	POS. POS.	ID-NR. ID-NO.	TAFEL DIAG.	POS. POS.	ID-NR. ID-NO.	TAFEL DIAG.	POS. POS.	ID-NR. ID-NO.	TAFEL DIAG.	POS. POS.	ID-NR. ID-NO.	TAFEL DIAG.	POS. POS.
00 220 579 0	125.0	3	00 220 654 0	131.0	68	00 229 005 0	82.0	19	00 229 325 1	20.0	11	00 230 067 0	21.0	3
00 220 580 2	125.0	1	00 220 656 0	125.0	5	00 229 030 7	82.0	11	00 229 377 0	16.0	17	00 230 120 0	25.0	14
00 220 581 0	125.0	2	00 220 657 0	124.0	11	00 229 110 3	69.0	14	00 229 403 0	84.0	14	00 230 120 0	53.0	31
00 220 581 0	131.0	39	00 220 658 0	130.0	17	00 229 110 3	70.0	14	00 229 427 7	70.0	31	00 230 146 4	21.0	17
00 220 582 0	129.0	34	00 220 659 0	130.0	16	00 229 110 3	71.0	14	00 229 427 7	72.0	31	00 230 181 1	36.0	18
00 220 583 0	129.0	33	00 220 660 0	130.0	19	00 229 110 3	72.0	14	00 229 428 7	69.0	39	00 230 181 1	45.0	21
00 220 584 0	129.0	35	00 220 661 0	130.0	18	00 229 110 3	73.0	15	00 229 428 7	70.0	39	00 230 182 0	36.0	19
00 220 586 0	131.0	45	00 220 662 0	130.0	24	00 229 111 1	69.0	17	00 229 428 7	71.0	39	00 230 182 0	45.0	22
00 220 587 0	131.0	46	00 220 663 0	130.0	25	00 229 111 1	70.0	17	00 229 428 7	72.0	39	00 230 255 0	16.0	3
00 220 588 0	131.0	41	00 220 664 0	130.0	23	00 229 111 1	71.0	17	00 229 605 0	109.0	37	00 230 377 1	19.0	7
00 220 589 0	131.0	42	00 220 665 0	130.0	21	00 229 111 1	72.0	17	00 229 693 0	90.0	5	00 230 378 2	19.0	37
00 220 590 0	131.0	44	00 220 666 0	130.0	22	00 229 128 7	75.0	17	00 229 695 7	90.0	1	00 230 379 2	18.0	16
00 220 592 0	124.0	3	00 220 667 0	130.0	26	00 229 129 2	75.0	21	00 229 707 2	98.0	3	00 230 384 1	19.0	22
00 220 595 0	124.0	8	00 220 668 0	130.0	27	00 229 129 2	80.0	29	00 229 710 0	98.0	1	00 230 386 0	19.0	31
00 220 597 0	130.0	32	00 220 669 0	130.0	28	00 229 136 3	80.0	1	00 229 711 1	100.0	22	00 230 387 0	19.0	50
00 220 598 0	130.0	33	00 220 670 0	130.0	29	00 229 144 2	18.0	18	00 229 767 0	98.0	8	00 230 390 1	18.0	1
00 220 599 0	130.0	34	00 220 671 0	130.0	20	00 229 154 4	18.0	29	00 229 776 1	103.0	16	00 230 391 0	19.0	46
00 220 610 0	125.0	24	00 220 675 0	131.0	51	00 229 155 1	18.0	24	00 229 777 1	103.0	15	00 230 392 0	19.0	30
00 220 612 0	126.0	44	00 220 676 0	131.0	59	00 229 159 1	18.0	17	00 229 794 1	82.0	30	00 230 393 0	19.0	33
00 220 613 0	126.0	43	00 220 677 0	126.0	60	00 229 186 1	68.0	24	00 229 801 1	68.0	20	00 230 394 1	19.0	11
00 220 614 0	126.0	41	00 220 677 0	131.0	58	00 229 229 3	82.0	18	00 229 810 4	68.0	4	00 230 395 0	19.0	17
00 220 615 0	126.0	42	00 220 680 0	132.0	6	00 229 230 3	82.0	18	00 229 827 0	75.0	40	00 230 397 0	19.0	18
00 220 617 0	125.0	23	00 220 699 0	128.0	36	00 229 244 1	82.0	24	00 229 827 0	77.0	26	00 230 399 1	19.0	36
00 220 618 0	125.0	4	00 220 700 0	132.0	30	00 229 257 1	73.0	14	00 229 831 1	75.0	45	00 230 413 4	70.0	42
00 220 621 0	132.0	28	00 220 701 0	128.0	35	00 229 275 5	69.0	11	00 229 831 1	77.0	30	00 230 414 4	72.0	42
00 220 623 1	132.0	1	00 220 702 0	128.0	15	00 229 275 5	70.0	11	00 229 852 0	75.0	18	00 230 420 1	18.0	37
00 220 627 0	132.0	32	00 220 703 0	126.0	56	00 229 275 5	71.0	11	00 229 868 0	74.0	18	00 230 454 0	19.0	4
00 220 628 0	132.0	33	00 220 704 0	126.0	57	00 229 275 5	72.0	11	00 229 869 2	74.0	19	00 230 457 0	19.0	49
00 220 630 0	128.0	37	00 220 705 0	126.0	58	00 229 276 6	69.0	9	00 229 888 1	71.0	65	00 230 467 0	18.0	10
00 220 636 0	126.0	46	00 220 706 0	126.0	59	00 229 276 6	70.0	9	00 229 888 1	72.0	65	00 230 468 0	18.0	15
00 220 637 0	126.0	45	00 220 707 0	124.0	2	00 229 276 6	71.0	9	00 229 927 1	16.0	10	00 230 469 0	18.0	11
00 220 640 0	128.0	30	00 220 707 0	125.0	20	00 229 276 6	72.0	9	00 229 942 2	28.0	14	00 230 470 0	18.0	35
00 220 641 0	128.0	28	00 220 707 0	131.0	65	00 229 278 2	69.0	5	00 229 942 2	56.0	22	00 230 471 0	18.0	8
00 220 642 0	128.0	33	00 220 710 0	127.0	1	00 229 278 2	70.0	5	00 229 942 2	96.0	27	00 230 472 0	18.0	23
00 220 643 0	128.0	32	00 220 711 0	127.0	2	00 229 280 2	71.0	5	00 229 949 0	20.0	14	00 230 474 1	19.0	14
00 220 646 0	128.0	31	00 220 712 0	127.0	4	00 229 280 2	72.0	5	00 229 959 1	73.0	13	00 230 528 3	122.0	2
00 220 648 0	126.0	47	00 220 714 0	127.0	3	00 229 285 1	69.0	50	00 230 013 2	20.0	15	00 230 638 1	68.0	5
00 220 649 0	126.0	48	00 222 076 0	110.0	1	00 229 285 1	70.0	50	00 230 044 1	22.0	44	00 230 646 4	90.0	24
00 220 652 0	131.0	17	00 222 076 0	112.0	3	00 229 287 3	69.0	4	00 230 057 0	70.0	30	00 230 657 0	75.0	48
00 220 653 0	131.0	55	00 222 076 0	114.0	22	00 229 287 3	70.0	4	00 230 057 4	72.0	30	00 230 728 0	105.0	31

ID-NR. ID-NO.	TAFEL DIAG.	POS. POS.	ID-NR. ID-NO.	TAFEL DIAG.	POS. POS.	ID-NR. ID-NO.	TAFEL DIAG.	POS. POS.	ID-NR. ID-NO.	TAFEL DIAG.	POS. POS.	ID-NR. ID-NO.	TAFEL DIAG.	POS. POS.
00 230 729 0	105.0	15	00 231 576 1	97.0	24	00 231 869 7	84.0	1	00 232 111 1	23.0	13	00 232 181 1	13.0	26
00 230 741 0	104.0	7	00 231 577 1	93.0	1	00 231 871 9	83.0	1	00 232 112 1	13.0	29	00 232 181 1	14.0	26
00 230 743 0	107.0	38	00 231 578 3	67.0	12	00 231 872 2	89.0	11	00 232 112 1	14.0	29	00 232 181 1	23.0	7
00 230 743 0	113.0	13	00 231 600 4	79.0	55	00 231 874 4	87.0	1	00 232 112 1	23.0	2	00 232 188 2	22.0	41
00 230 743 0	114.0	1	00 231 616 2	80.0	24	00 231 898 2	88.0	16	00 232 120 0	13.0	16	00 232 189 2	22.0	41
00 230 743 0	118.0	10	00 231 620 7	97.0	13	00 231 915 1	84.0	11	00 232 120 0	14.0	16	00 232 190 4	22.0	33
00 230 743 0	154.0	20	00 231 630 5	96.0	17	00 231 922 0	74.0	21	00 232 120 0	23.0	19	00 232 196 1	9.0	4
00 230 744 0	98.0	28	00 231 636 3	96.0	13	00 231 938 2	102.0	23	00 232 120 0	47.0	3	00 232 197 1	9.0	4
00 230 744 0	154.0	22	00 231 645 4	96.0	2	00 231 944 2	93.0	11	00 232 121 1	13.0	11	00 232 252 6	24.0	4
00 230 764 0	96.0	28	00 231 646 5	96.0	8	00 231 959 3	67.0	13	00 232 121 1	14.0	11	00 232 253 6	24.0	4
00 230 794 0	140.0	4	00 231 648 4	96.0	23	00 231 962 1	67.0	23	00 232 121 1	47.0	16	00 232 254 1	15.0	12
00 230 795 1	80.0	3	00 231 649 3	96.0	10	00 231 973 3	67.0	31	00 232 122 1	13.0	30	00 232 255 1	15.0	20
00 230 822 0	21.0	27	00 231 651 3	96.0	24	00 231 976 4	67.0	5	00 232 122 1	14.0	30	00 232 261 1	15.0	11
00 230 847 1	81.0	10	00 231 658 2	80.0	26	00 231 977 1	67.0	16	00 232 122 1	47.0	4	00 232 261 1	46.0	10
00 230 865 1	80.0	4	00 231 660 1	80.0	12	00 231 990 0	86.0	1	00 232 127 0	22.0	50	00 232 280 1	23.0	1
00 231 040 0	40.0	17	00 231 661 1	80.0	17	00 231 991 0	86.0	8	00 232 130 2	22.0	32	00 232 285 2	28.0	8
00 231 040 0	73.0	20	00 231 688 2	89.0	24	00 231 992 0	87.0	23	00 232 134 0	22.0	55	00 232 285 2	56.0	9
00 231 056 1	71.0	58	00 231 693 2	93.0	35	00 231 993 0	87.0	23	00 232 136 5	22.0	33	00 232 291 2	22.0	40
00 231 056 1	72.0	58	00 231 697 3	93.0	32	00 231 994 1	88.0	4	00 232 141 2	22.0	14	00 232 293 2	29.0	28
00 231 057 0	71.0	62	00 231 725 2	75.0	14	00 231 995 1	88.0	4	00 232 147 0	22.0	3	00 232 293 2	57.0	24
00 231 057 0	72.0	62	00 231 744 2	89.0	25	00 231 996 0	89.0	1	00 232 148 0	22.0	48	00 232 294 0	28.0	23
00 231 097 0	74.0	10	00 231 747 4	89.0	13	00 231 997 0	89.0	1	00 232 152 0	21.0	20	00 232 301 2	24.0	34
00 231 209 0	104.0	39	00 231 750 2	89.0	16	00 232 002 0	16.0	16	00 232 155 1	21.0	29	00 232 303 0	24.0	36
00 231 215 0	74.0	9	00 231 753 2	89.0	18	00 232 005 1	3.0	18	00 232 161 2	22.0	4	00 232 305 0	24.0	36
00 231 231 3	73.0	28	00 231 754 2	89.0	18	00 232 005 1	34.0	18	00 232 162 3	22.0	36	00 232 307 0	13.0	38
00 231 237 0	68.0	21	00 231 755 3	89.0	21	00 232 006 0	10.0	15	00 232 163 3	22.0	25	00 232 307 0	14.0	38
00 231 288 1	58.0	17	00 231 757 3	88.0	1	00 232 007 0	10.0	6	00 232 164 3	22.0	25	00 232 307 0	15.0	29
00 231 288 1	63.0	12	00 231 758 3	88.0	1	00 232 023 0	8.0	48	00 232 165 1	22.0	46	00 232 308 0	13.0	38
00 231 300 0	16.0	22	00 231 762 2	89.0	26	00 232 040 1	20.0	9	00 232 166 3	22.0	27	00 232 308 0	14.0	38
00 231 305 0	28.0	15	00 231 765 2	89.0	23	00 232 047 1	10.0	28	00 232 167 3	22.0	27	00 232 308 0	15.0	29
00 231 325 0	24.0	10	00 231 770 2	93.0	7	00 232 060 0	10.0	17	00 232 173 0	13.0	33	00 232 361 0	57.0	16
00 231 338 1	24.0	17	00 231 773 2	93.0	6	00 232 062 1	10.0	8	00 232 173 0	14.0	33	00 232 378 1	25.0	15
00 231 444 1	28.0	22	00 231 775 2	93.0	12	00 232 065 3	31.0	23	00 232 173 0	23.0	23	00 232 378 1	53.0	29
00 231 444 1	56.0	36	00 231 786 4	88.0	14	00 232 068 1	31.0	24	00 232 174 0	13.0	34	00 232 379 0	25.0	10
00 231 550 0	99.0	1	00 231 791 7	87.0	11	00 232 069 0	31.0	25	00 232 174 0	14.0	34	00 232 379 0	53.0	24
00 231 550 0	100.0	5	00 231 799 2	88.0	16	00 232 104 2	13.0	15	00 232 174 0	23.0	22	00 232 380 0	25.0	6
00 231 551 0	102.0	2	00 231 838 4	83.0	5	00 232 104 2	14.0	15	00 232 177 1	22.0	5	00 232 380 0	53.0	12
00 231 552 0	102.0	1	00 231 844 1	83.0	12	00 232 104 2	23.0	3	00 232 180 1	13.0	25	00 232 381 0	25.0	13
00 231 553 0	103.0	21	00 231 847 1	84.0	17	00 232 111 1	13.0	13	00 232 180 1	14.0	25	00 232 381 0	53.0	30
00 231 554 0	103.0	22	00 231 855 1	84.0	9	00 232 111 1	14.0	13	00 232 180 1	23.0	12	00 232 383 0	25.0	7

ID-NR. ID-NO.	TAFEL DIAG.	POS. POS.	ID-NR. ID-NO.	TAFEL DIAG.	POS. POS.	ID-NR. ID-NO.	TAFEL DIAG.	POS. POS.	ID-NR. ID-NO.	TAFEL DIAG.	POS. POS.	ID-NR. ID-NO.	TAFEL DIAG.	POS. POS.
00 232 383 0	53.0	11	00 232 677 2	93.0	29	00 232 828 0	93.0	24	00 232 968 3	134.0	18	00 233 122 2	114.0	21
00 232 440 7	69.0	42	00 232 678 3	121.0	1	00 232 856 1	86.0	6	00 232 971 3	86.0	17	00 233 126 1	91.0	38
00 232 441 7	71.0	42	00 232 679 3	121.0	1	00 232 857 1	86.0	6	00 232 974 4	86.0	14	00 233 127 1	134.0	35
00 232 450 4	67.0	18	00 232 680 2	121.0	2	00 232 868 3	81.0	14	00 232 975 5	86.0	14	00 233 134 0	74.0	16
00 232 451 5	67.0	17	00 232 681 2	121.0	2	00 232 877 3	81.0	21	00 232 976 0	81.0	23	00 233 135 0	74.0	16
00 232 466 1	76.0	1	00 232 687 4	73.0	2	00 232 881 1	69.0	18	00 232 989 1	80.0	28	00 233 136 0	91.0	34
00 232 466 1	77.0	33	00 232 687 4	75.0	3	00 232 881 1	70.0	18	00 232 990 1	79.0	17	00 233 137 1	91.0	36
00 232 468 1	73.0	9	00 232 693 2	87.0	16	00 232 881 1	71.0	18	00 233 008 7	87.0	12	00 233 139 2	73.0	29
00 232 491 0	96.0	21	00 232 694 1	67.0	21	00 232 881 1	72.0	18	00 233 010 6	87.0	5	00 233 141 1	67.0	29
00 232 504 5	69.0	31	00 232 699 3	131.0	2	00 232 882 0	73.0	8	00 233 021 0	91.0	21	00 233 146 1	70.0	70
00 232 504 5	71.0	31	00 232 713 0	102.0	8	00 232 891 2	122.0	6	00 233 022 0	91.0	33	00 233 147 1	72.0	75
00 232 509 2	71.0	50	00 232 714 0	102.0	9	00 232 893 2	122.0	11	00 233 026 4	134.0	1	00 233 152 0	106.0	10
00 232 509 2	72.0	50	00 232 717 1	100.0	20	00 232 894 2	122.0	11	00 233 027 1	88.0	13	00 233 153 0	91.0	37
00 232 510 1	75.0	6	00 232 718 2	89.0	11	00 232 895 2	122.0	8	00 233 027 1	89.0	2	00 233 155 2	97.0	12
00 232 518 4	69.0	65	00 232 741 1	119.0	3	00 232 896 1	119.0	15	00 233 029 2	110.0	22	00 233 156 1	69.0	70
00 232 519 4	71.0	73	00 232 745 0	118.0	8	00 232 897 1	119.0	16	00 233 058 2	119.0	4	00 233 157 1	71.0	75
00 232 529 0	117.0	14	00 232 746 0	107.0	16	00 232 900 1	97.0	1	00 233 059 1	100.0	15	00 233 177 2	70.0	65
00 232 537 5	96.0	18	00 232 746 0	132.0	27	00 232 903 2	94.0	26	00 233 063 1	119.0	9	00 233 178 2	72.0	73
00 232 578 2	132.0	11	00 232 747 0	108.0	1	00 232 903 2	95.0	20	00 233 064 1	106.0	14	00 233 181 8	67.0	30
00 232 580 0	132.0	10	00 232 747 0	109.0	30	00 232 905 1	88.0	23	00 233 065 1	106.0	13	00 233 188 0	97.0	5
00 232 590 3	67.0	35	00 232 756 0	118.0	5	00 232 905 1	89.0	15	00 233 070 1	67.0	1	00 233 189 0	87.0	9
00 232 596 2	67.0	36	00 232 757 1	104.0	1	00 232 906 1	88.0	22	00 233 074 3	121.0	6	00 233 191 1	67.0	46
00 232 598 4	69.0	47	00 232 772 1	67.0	27	00 232 906 1	89.0	14	00 233 078 3	75.0	47	00 233 192 1	67.0	44
00 232 598 4	70.0	47	00 232 776 5	134.0	6	00 232 907 1	88.0	9	00 233 083 2	75.0	38	00 233 197 1	76.0	2
00 232 598 4	71.0	47	00 232 783 1	73.0	12	00 232 907 1	89.0	6	00 233 089 4	93.0	16	00 233 199 0	69.0	51
00 232 598 4	72.0	47	00 232 785 1	84.0	28	00 232 920 4	80.0	33	00 233 090 5	93.0	20	00 233 199 0	70.0	51
00 232 601 0	118.0	22	00 232 786 1	84.0	32	00 232 930 0	67.0	42	00 233 093 0	96.0	40	00 233 199 0	71.0	51
00 232 601 0	132.0	22	00 232 787 1	84.0	8	00 232 931 7	98.0	19	00 233 095 0	96.0	42	00 233 199 0	72.0	51
00 232 618 1	80.0	16	00 232 791 0	79.0	52	00 232 941 3	46.0	15	00 233 105 1	86.0	2	00 233 211 1	78.0	8
00 232 619 0	132.0	2	00 232 792 1	67.0	24	00 232 941 3	78.0	9	00 233 106 2	69.0	30	00 233 212 0	78.0	7
00 232 620 3	74.0	3	00 232 793 1	67.0	22	00 232 948 0	103.0	8	00 233 106 2	71.0	30	00 233 220 3	81.0	31
00 232 625 1	74.0	5	00 232 795 2	75.0	37	00 232 949 0	103.0	10	00 233 115 0	74.0	15	00 233 225 2	97.0	4
00 232 626 1	74.0	11	00 232 801 7	81.0	1	00 232 950 0	103.0	9	00 233 116 1	74.0	15	00 233 240 0	104.0	20
00 232 627 2	74.0	12	00 232 804 0	75.0	36	00 232 951 0	103.0	11	00 233 117 0	109.0	31	00 233 240 0	105.0	22
00 232 641 0	80.0	15	00 232 807 0	75.0	30	00 232 957 2	97.0	11	00 233 118 0	109.0	19	00 233 241 0	105.0	25
00 232 642 0	80.0	5	00 232 816 6	81.0	26	00 232 958 2	97.0	3	00 233 119 0	109.0	24	00 233 244 0	105.0	3
00 232 655 3	86.0	9	00 232 823 0	92.0	6	00 232 960 4	134.0	13	00 233 120 0	109.0	25	00 233 247 0	104.0	34
00 232 662 2	102.0	15	00 232 824 0	92.0	2	00 232 965 2	134.0	10	00 233 121 1	110.0	21	00 233 248 0	105.0	10
00 232 668 0	81.0	7	00 232 826 0	93.0	31	00 232 966 1	134.0	16	00 233 122 2	110.0	28	00 233 255 3	110.0	27
00 232 676 1	93.0	36	00 232 827 0	93.0	26	00 232 967 0	134.0	20	00 233 122 2	112.0	14	00 233 255 3	112.0	18

ID-NR. ID-NO.	TAFEL DIAG.	POS. POS.	ID-NR. ID-NO.	TAFEL DIAG.	POS. POS.	ID-NR. ID-NO.	TAFEL DIAG.	POS. POS.	ID-NR. ID-NO.	TAFEL DIAG.	POS. POS.	ID-NR. ID-NO.	TAFEL DIAG.	POS. POS.
00 233 255 3	114.0	19	00 233 386 1	54.0	12	00 233 570 0	77.0	17	00 233 684 1	16.0	20	00 233 762 0	115.0	11
00 233 257 0	109.0	14	00 233 386 1	113.0	3	00 233 575 0	110.0	6	00 233 685 0	29.0	16	00 233 763 0	55.0	15
00 233 265 3	106.0	11	00 233 386 1	115.0	19	00 233 576 0	110.0	5	00 233 686 2	29.0	25	00 233 771 0	153.0	8
00 233 270 0	106.0	8	00 233 403 0	67.0	50	00 233 577 1	109.0	23	00 233 687 2	29.0	25	00 233 772 0	153.0	3
00 233 275 1	94.0	20	00 233 410 1	95.0	4	00 233 578 0	109.0	22	00 233 695 0	94.0	19	00 233 773 0	78.0	15
00 233 275 1	95.0	14	00 233 416 0	107.0	49	00 233 579 0	109.0	26	00 233 695 0	95.0	13	00 233 774 0	93.0	37
00 233 276 0	88.0	29	00 233 417 0	107.0	51	00 233 581 0	109.0	38	00 233 697 0	29.0	27	00 233 775 0	93.0	38
00 233 280 1	94.0	1	00 233 418 0	91.0	3	00 233 582 0	109.0	39	00 233 701 0	77.0	11	00 233 779 0	24.0	44
00 233 287 2	88.0	21	00 233 419 2	106.0	9	00 233 583 1	109.0	18	00 233 702 0	77.0	34	00 233 779 0	52.0	15
00 233 290 2	88.0	19	00 233 423 1	112.0	16	00 233 584 0	104.0	27	00 233 705 0	69.0	71	00 233 782 1	24.0	32
00 233 291 0	94.0	8	00 233 423 1	114.0	18	00 233 586 0	104.0	29	00 233 705 0	70.0	71	00 233 783 1	24.0	32
00 233 298 0	91.0	51	00 233 427 0	78.0	14	00 233 587 0	105.0	27	00 233 705 0	71.0	78	00 233 784 0	93.0	28
00 233 299 0	24.0	37	00 233 431 1	26.0	16	00 233 588 0	105.0	5	00 233 705 0	72.0	78	00 233 797 0	154.0	30
00 233 300 0	91.0	1	00 233 431 1	54.0	16	00 233 589 0	104.0	36	00 233 706 0	91.0	31	00 233 798 0	154.0	5
00 233 301 1	91.0	47	00 233 432 2	116.0	10	00 233 590 0	104.0	12	00 233 707 0	91.0	30	00 233 799 0	154.0	26
00 233 308 0	24.0	37	00 233 433 2	116.0	11	00 233 591 0	107.0	13	00 233 719 0	107.0	52	00 233 810 0	154.0	12
00 233 324 0	102.0	49	00 233 441 0	69.0	10	00 233 592 0	107.0	20	00 233 721 0	104.0	28	00 233 811 0	110.0	13
00 233 325 1	102.0	48	00 233 441 0	70.0	10	00 233 593 0	107.0	21	00 233 722 0	116.0	18	00 233 812 0	152.0	1
00 233 346 2	115.0	3	00 233 442 0	71.0	10	00 233 594 0	107.0	23	00 233 723 2	116.0	19	00 233 936 0	17.0	13
00 233 349 1	95.0	21	00 233 442 0	72.0	10	00 233 595 0	107.0	24	00 233 733 0	69.0	25	00 233 937 0	17.0	11
00 233 350 1	96.0	57	00 233 449 0	67.0	47	00 233 596 1	110.0	24	00 233 733 0	70.0	25	00 233 940 1	15.0	23
00 233 351 0	102.0	51	00 233 450 0	67.0	52	00 233 599 1	27.0	17	00 233 733 0	71.0	25	00 233 941 1	15.0	22
00 233 352 1	102.0	50	00 233 451 0	102.0	52	00 233 616 2	24.0	15	00 233 733 0	72.0	25	00 233 945 0	21.0	7
00 233 353 2	116.0	21	00 233 454 0	157.0	5	00 233 618 1	24.0	23	00 233 739 1	68.0	9	00 233 946 0	21.0	6
00 233 372 3	69.0	26	00 233 456 2	116.0	8	00 233 624 2	52.0	2	00 233 740 1	13.0	6	00 233 947 0	21.0	31
00 233 372 3	70.0	26	00 233 457 2	116.0	9	00 233 625 1	52.0	18	00 233 740 1	14.0	6	00 250 067 4	96.0	32
00 233 372 3	71.0	26	00 233 475 1	109.0	49	00 233 635 0	29.0	11	00 233 740 1	15.0	6	00 250 308 0	36.0	15
00 233 372 3	72.0	26	00 233 476 0	71.0	22	00 233 635 0	57.0	11	00 233 740 1	45.0	15	00 250 308 0	45.0	18
00 233 376 0	27.0	26	00 233 478 1	73.0	4	00 233 644 0	9.0	26	00 233 741 1	13.0	3	00 250 373 2	31.0	5
00 233 377 1	114.0	11	00 233 479 1	73.0	4	00 233 645 0	9.0	26	00 233 741 1	14.0	3	00 250 500 4	4.0	14
00 233 377 1	115.0	16	00 233 482 0	91.0	2	00 233 649 0	24.0	41	00 233 741 1	15.0	3	00 250 500 4	16.0	14
00 233 378 2	26.0	3	00 233 483 0	107.0	48	00 233 657 0	29.0	5	00 233 741 1	45.0	12	00 250 831 1	8.0	25
00 233 378 2	54.0	3	00 233 507 0	69.0	22	00 233 657 0	57.0	5	00 233 742 0	67.0	20	00 250 831 1	41.0	12
00 233 378 2	113.0	9	00 233 520 1	122.0	35	00 233 668 0	29.0	13	00 233 744 0	67.0	25	00 250 831 1	90.3	10
00 233 378 2	114.0	23	00 233 529 0	106.0	1	00 233 668 0	57.0	13	00 233 751 0	69.0	27	00 250 851 0	8.0	16
00 233 378 2	115.0	17	00 233 547 2	77.0	1	00 233 680 0	29.0	24	00 233 751 0	70.0	27	00 250 851 0	22.0	17
00 233 380 1	112.0	11	00 233 563 1	77.0	21	00 233 680 0	62.0	5	00 233 751 0	71.0	27	00 250 851 0	41.0	16
00 233 380 1	114.0	20	00 233 565 0	77.0	13	00 233 680 0	63.0	5	00 233 751 0	72.0	27	00 250 851 0	60.0	39
00 233 381 2	27.0	29	00 233 567 0	75.0	32	00 233 681 0	26.0	17	00 233 757 1	75.0	1	00 250 851 0	61.0	40
00 233 386 1	26.0	12	00 233 567 0	77.0	6	00 233 681 0	54.0	17	00 233 760 0	92.0	1	00 250 902 4	69.0	13

ID-NR. ID-NO.	TAFEL DIAG.	POS. POS.	ID-NR. ID-NO.	TAFEL DIAG.	POS. POS.	ID-NR. ID-NO.	TAFEL DIAG.	POS. POS.	ID-NR. ID-NO.	TAFEL DIAG.	POS. POS.	ID-NR. ID-NO.	TAFEL DIAG.	POS. POS.
00 250 902 4	70.0	13	00 253 471 1	4.0	18	00 255 329 1	8.0	40	00 255 744 0	16.0	13	00 256 694 0	7.0	31
00 250 902 4	71.0	13	00 253 480 1	1.0	5	00 255 329 1	22.0	23	00 256 104 6	6.0	25	00 256 707 0	8.0	50
00 250 902 4	72.0	13	00 253 480 1	10.0	16	00 255 329 1	60.0	14	00 256 109 2	6.0	43	00 256 709 0	41.0	49
00 250 902 4	73.0	17	00 253 480 1	32.0	4	00 255 329 1	61.0	14	00 256 111 3	6.0	45	00 256 710 0	4.0	1
00 250 902 4	80.0	20	00 253 515 1	31.0	8	00 255 330 2	8.0	41	00 256 112 1	6.0	47	00 256 836 1	6.0	24
00 250 950 1	71.0	4	00 253 516 1	31.0	3	00 255 330 2	22.0	35	00 256 113 3	6.0	18	00 256 837 1	6.0	28
00 250 950 1	72.0	4	00 253 518 0	12.0	16	00 255 331 1	8.0	38	00 256 115 1	7.0	13	00 256 838 1	6.0	36
00 251 262 1	8.0	8	00 253 547 0	1.0	24	00 255 331 1	22.0	34	00 256 115 1	39.0	2	00 256 839 0	6.0	42
00 251 262 1	41.0	31	00 253 547 0	10.0	29	00 255 331 1	41.0	6	00 256 115 1	51.0	2	00 256 841 1	6.0	37
00 251 477 0	22.0	20	00 253 547 0	32.0	47	00 255 331 1	41.0	39	00 256 116 3	7.0	6	00 256 845 3	6.0	48
00 252 084 0	36.0	14	00 253 566 3	65.0	1	00 255 331 1	60.0	37	00 256 117 1	7.0	4	00 258 040 1	41.0	46
00 252 084 0	45.0	17	00 253 623 0	9.0	14	00 255 440 1	8.0	37	00 256 117 1	39.0	12	00 258 041 0	41.0	47
00 252 088 0	36.0	16	00 253 657 0	65.0	4	00 255 440 1	22.0	24	00 256 117 1	51.0	12	00 258 121 2	39.0	41
00 252 088 0	45.0	19	00 253 671 0	22.0	22	00 255 440 1	22.0	39	00 256 118 0	7.0	29	00 258 121 2	51.0	41
00 252 199 1	36.0	47	00 253 671 0	60.0	17	00 255 440 1	41.0	7	00 256 118 2	39.0	8	00 258 122 1	39.0	51
00 252 199 1	45.0	48	00 253 671 0	61.0	17	00 255 440 1	60.0	12	00 256 118 2	51.0	8	00 258 122 1	51.0	51
00 253 015 3	1.0	26	00 253 743 0	2.0	10	00 255 440 1	61.0	12	00 256 120 2	39.0	6	00 258 123 2	39.0	37
00 253 015 3	10.0	27	00 253 743 0	3.0	10	00 255 441 1	8.0	18	00 256 186 5	6.0	13	00 258 123 2	51.0	37
00 253 015 3	32.0	49	00 253 743 0	11.0	5	00 255 441 1	41.0	38	00 256 190 5	7.0	26	00 258 129 0	40.0	26
00 253 016 3	1.0	23	00 253 743 0	12.0	5	00 255 441 1	61.0	38	00 256 221 2	31.0	15	00 258 135 0	40.0	23
00 253 016 3	10.0	30	00 253 743 0	33.0	9	00 255 442 1	8.0	19	00 256 222 1	31.0	16	00 258 162 0	36.0	43
00 253 016 3	32.0	20	00 253 743 0	34.0	10	00 255 442 1	61.0	37	00 256 272 0	9.0	2	00 258 164 0	36.0	42
00 253 020 1	1.0	11	00 253 744 0	2.0	5	00 255 443 0	41.0	40	00 256 273 0	9.0	2	00 258 172 2	36.0	8
00 253 020 1	10.0	22	00 253 744 0	11.0	10	00 255 443 1	8.0	21	00 256 276 0	9.0	21	00 258 172 2	45.0	8
00 253 020 1	32.0	9	00 253 744 0	33.0	5	00 255 451 3	8.0	39	00 256 354 2	8.0	11	00 258 181 2	61.0	34
00 253 042 3	2.0	8	00 253 745 0	3.0	5	00 255 451 3	22.0	36	00 256 354 2	22.0	10	00 258 186 1	61.0	35
00 253 042 3	3.0	8	00 253 745 0	12.0	10	00 255 453 2	8.0	3	00 256 354 2	41.0	34	00 258 187 0	61.0	36
00 253 042 3	11.0	7	00 253 745 0	34.0	5	00 255 453 2	41.0	26	00 256 413 3	6.0	52	00 258 188 1	61.0	32
00 253 042 3	12.0	7	00 254 027 0	10.0	7	00 255 497 1	167.0	10	00 256 660 0	8.0	47	00 258 189 3	36.0	44
00 253 042 3	33.0	8	00 254 027 0	20.0	1	00 255 498 1	167.0	11	00 256 661 4	8.0	51	00 258 189 3	45.0	46
00 253 042 3	34.0	8	00 254 168 0	4.0	38	00 255 499 2	167.0	12	00 256 662 2	8.0	51	00 258 194 0	41.0	3
00 253 052 1	2.0	2	00 255 242 2	4.0	33	00 255 500 5	4.0	13	00 256 671 2	9.0	9	00 258 194 0	60.0	36
00 253 052 1	3.0	2	00 255 242 2	16.0	15	00 255 501 1	4.0	21	00 256 671 2	42.0	10	00 258 195 0	41.0	10
00 253 052 1	11.0	2	00 255 286 2	4.0	10	00 255 650 0	8.0	22	00 256 672 1	5.0	20	00 258 196 1	60.0	35
00 253 052 1	12.0	2	00 255 306 3	8.0	34	00 255 650 0	41.0	42	00 256 672 1	38.0	20	00 258 197 0	41.0	9
00 253 052 1	33.0	2	00 255 310 4	8.0	35	00 255 697 0	8.0	20	00 256 672 1	49.0	20	00 258 201 0	36.0	29
00 253 052 1	34.0	2	00 255 310 4	22.0	32	00 255 697 0	41.0	50	00 256 675 3	5.0	21	00 258 201 0	45.0	31
00 253 421 4	1.0	19	00 255 319 7	8.0	36	00 255 698 0	8.0	23	00 256 675 3	38.0	21	00 258 236 1	41.0	37
00 253 421 4	32.0	17	00 255 323 4	8.0	43	00 255 698 0	41.0	41	00 256 675 3	49.0	21	00 258 400 1	50.0	20
00 253 423 3	31.0	10	00 255 323 4	41.0	25	00 255 744 0	4.0	15	00 256 686 1	4.0	23	00 258 435 1	47.0	1

ID-NR. ID-NO.	TAFEL DIAG.	POS. POS.	ID-NR. ID-NO.	TAFEL DIAG.	POS. POS.	ID-NR. ID-NO.	TAFEL DIAG.	POS. POS.	ID-NR. ID-NO.	TAFEL DIAG.	POS. POS.	ID-NR. ID-NO.	TAFEL DIAG.	POS. POS.
00 258 438 1	46.0	28	00 279 368 0	111.0	2	00 301 987 0	150.0	3	00 302 352 0	136.0	29	00 302 430 1	136.0	15
00 258 439 0	47.0	15	00 279 595 0	29.0	21	00 302 023 0	109.0	33	00 302 352 0	155.0	8	00 302 430 1	138.0	15
00 258 440 1	47.0	2	00 279 595 0	57.0	21	00 302 029 2	118.0	13	00 302 353 0	136.0	30	00 302 430 1	142.0	15
00 258 453 1	8.0	55	00 280 411 1	26.0	5	00 302 031 1	136.0	41	00 302 353 0	144.0	30	00 302 430 1	143.0	15
00 258 453 1	60.0	25	00 280 411 1	54.0	5	00 302 048 1	136.0	39	00 302 353 0	146.0	30	00 302 430 1	144.0	15
00 258 453 1	61.0	25	00 280 411 1	98.0	20	00 302 051 0	136.0	40	00 302 353 0	149.0	30	00 302 430 1	145.0	15
00 258 454 1	45.0	45	00 280 411 1	109.0	48	00 302 074 0	139.0	5	00 302 353 0	150.0	30	00 302 430 1	146.0	15
00 258 455 1	45.0	44	00 280 411 1	110.0	33	00 302 076 0	139.0	5	00 302 354 0	116.0	42	00 302 430 1	148.0	6
00 258 479 1	1.0	9	00 280 411 1	112.0	5	00 302 107 0	135.0	7	00 302 354 0	136.0	33	00 302 430 1	155.0	10
00 258 479 1	32.0	58	00 280 411 1	113.0	12	00 302 164 3	21.0	35	00 302 354 0	146.0	33	00 302 431 0	136.0	13
00 258 483 0	60.0	16	00 280 411 1	114.0	4	00 302 164 3	46.0	18	00 302 354 0	149.0	33	00 302 431 0	141.0	13
00 258 483 0	61.0	16	00 280 411 1	115.0	13	00 302 164 3	81.0	27	00 302 355 0	136.0	32	00 302 431 0	142.0	13
00 258 488 0	60.0	32	00 281 781 1	93.0	17	00 302 182 0	136.0	2	00 302 355 0	143.0	32	00 302 431 0	143.0	13
00 258 489 0	60.0	33	00 281 806 1	21.0	23	00 302 182 0	145.0	5	00 302 355 0	152.0	9	00 302 431 0	144.0	13
00 258 489 0	61.0	33	00 282 029 2	24.0	9	00 302 182 0	155.0	3	00 302 356 0	21.0	36	00 302 431 0	145.0	13
00 258 490 0	46.0	16	00 287 856 0	46.0	21	00 302 189 1	104.0	9	00 302 356 0	46.0	19	00 302 431 0	146.0	13
00 258 523 2	58.0	8	00 301 186 0	136.0	4	00 302 189 1	118.0	14	00 302 356 0	86.0	30	00 302 431 0	149.0	13
00 258 529 2	62.0	9	00 301 186 0	145.0	4	00 302 194 0	139.0	5	00 302 356 0	90.0	33	00 302 431 0	155.0	1
00 258 554 1	46.0	5	00 301 186 0	155.0	4	00 302 196 0	122.0	24	00 302 356 0	96.0	60	00 302 449 0	139.0	1
00 258 555 1	46.0	30	00 301 554 0	136.0	45	00 302 196 0	136.0	44	00 302 356 0	136.0	31	00 302 473 1	102.0	16
00 258 570 3	63.0	16	00 301 554 0	151.0	2	00 302 196 0	139.0	5	00 302 356 0	144.0	31	00 302 504 0	139.0	4
00 258 572 2	63.0	13	00 301 667 0	136.0	9	00 302 214 3	21.0	34	00 302 356 0	145.0	31	00 302 505 0	123.0	2
00 258 599 0	56.0	23	00 301 667 0	141.0	9	00 302 214 3	46.0	20	00 302 356 0	146.0	31	00 302 508 0	122.0	16
00 258 622 1	41.0	4	00 301 667 0	143.0	9	00 302 229 0	122.0	17	00 302 356 0	149.0	31	00 302 510 0	98.0	23
00 258 631 0	42.0	1	00 301 667 0	147.0	9	00 302 247 0	140.0	2	00 302 356 0	151.0	31	00 302 524 0	129.0	19
00 258 632 0	42.0	1	00 301 802 0	136.0	3	00 302 247 0	152.0	15	00 302 357 0	136.0	3	00 302 525 0	129.0	20
00 260 327 0	68.0	7	00 301 802 0	144.0	3	00 302 277 0	136.0	9	00 302 357 0	143.0	3	00 302 526 0	129.0	36
00 266 528 0	67.0	64	00 301 802 0	155.0	2	00 302 277 0	141.0	9	00 302 357 0	145.0	3	00 302 533 0	129.0	22
00 273 917 1	84.0	33	00 301 827 0	136.0	9	00 302 277 0	143.0	9	00 302 359 0	136.0	3	00 302 541 0	136.0	24
00 274 327 6	68.0	28	00 301 827 0	141.0	9	00 302 277 0	147.0	9	00 302 359 0	143.0	3	00 302 583 0	92.0	12
00 274 375 4	83.0	14	00 301 827 0	143.0	9	00 302 300 0	134.0	22	00 302 359 0	145.0	3	00 302 583 0	125.0	9
00 274 375 4	84.0	19	00 301 827 0	147.0	9	00 302 351 0	96.0	59	00 302 362 0	136.0	23	00 302 584 0	92.0	13
00 274 375 4	87.0	21	00 301 856 0	139.0	5	00 302 351 0	136.0	28	00 302 365 0	136.0	50	00 302 584 0	125.0	8
00 274 949 0	8.0	13	00 301 856 0	151.0	3	00 302 351 0	142.0	28	00 302 365 0	144.0	50	00 302 597 0	148.0	7
00 274 949 0	22.0	11	00 301 977 0	139.0	5	00 302 351 0	145.0	28	00 302 409 1	29.0	23	00 302 645 0	137.0	6
00 274 949 0	41.0	36	00 301 987 0	136.0	3	00 302 351 0	146.0	28	00 302 409 1	57.0	23	00 302 646 0	137.0	8
00 275 853 0	18.0	22	00 301 987 0	142.0	3	00 302 351 0	149.0	28	00 302 409 1	73.0	23	00 302 646 0	148.0	12
00 276 584 1	132.0	15	00 301 987 0	144.0	3	00 302 351 0	151.0	28	00 302 426 0	136.0	14	00 302 647 0	113.0	23
00 277 238 1	75.0	27	00 301 987 0	146.0	3	00 302 351 0	155.0	12	00 302 427 0	136.0	12	00 302 647 0	114.0	7
00 279 368 0	75.0	24	00 301 987 0	149.0	3	00 302 352 0	85.0	21	00 302 430 1	125.0	25	00 302 648 0	122.0	1

ID-NR. ID-NO.	TAFEL DIAG.	POS. POS.	ID-NR. ID-NO.	TAFEL DIAG.	POS. POS.	ID-NR. ID-NO.	TAFEL DIAG.	POS. POS.	ID-NR. ID-NO.	TAFEL DIAG.	POS. POS.	ID-NR. ID-NO.	TAFEL DIAG.	POS. POS.
00 302 649 0	134.0	33	00 302 798 0	148.0	14	00 302 997 2	122.0	15	00 303 146 0	116.0	37	00 303 578 0	148.0	8
00 302 652 0	135.0	8	00 302 799 0	137.0	3	00 302 999 3	143.0	1	00 303 160 3	140.0	1	00 303 593 0	148.0	11
00 302 653 0	129.0	21	00 302 799 0	148.0	13	00 303 065 1	136.0	43	00 303 165 2	86.0	20	00 303 611 1	168.0	2
00 302 653 0	135.0	3	00 302 800 0	137.0	4	00 303 073 0	136.0	20	00 303 166 2	86.0	20	00 303 612 1	168.0	3
00 302 656 0	134.0	34	00 302 800 0	148.0	17	00 303 073 0	141.0	20	00 303 167 2	86.0	31	00 303 613 1	168.0	4
00 302 676 0	123.0	5	00 302 801 0	137.0	5	00 303 073 0	144.0	20	00 303 172 1	116.0	41	00 303 615 0	168.0	2
00 302 676 0	125.0	17	00 302 801 0	148.0	16	00 303 073 0	146.0	20	00 303 172 1	136.0	5	00 303 616 0	168.0	3
00 302 688 0	86.0	28	00 302 803 0	122.0	27	00 303 073 0	150.0	20	00 303 176 5	144.0	2	00 303 617 0	168.0	4
00 302 688 0	136.0	11	00 302 804 0	122.0	26	00 303 082 0	136.0	21	00 303 198 0	139.0	5	00 303 619 0	168.0	2
00 302 688 0	142.0	11	00 302 805 0	129.0	25	00 303 082 0	141.0	21	00 303 227 1	136.0	6	00 303 620 0	168.0	3
00 302 688 0	146.0	11	00 302 805 0	135.0	2	00 303 082 0	142.0	21	00 303 315 0	136.0	34	00 303 621 0	168.0	4
00 302 689 0	136.0	11	00 302 814 1	135.0	5	00 303 083 0	136.0	22	00 303 316 0	136.0	35	00 303 701 1	92.0	11
00 302 703 0	135.0	1	00 302 817 2	135.0	11	00 303 083 0	141.0	22	00 303 347 0	136.0	47	00 303 701 1	125.0	7
00 302 708 8	138.0	1	00 302 818 1	135.0	6	00 303 084 0	85.0	12	00 303 347 0	145.0	47	00 303 748 1	92.0	24
00 302 710 0	135.0	4	00 302 819 1	135.0	12	00 303 084 0	86.0	27	00 303 349 0	134.0	38	00 303 754 0	136.0	9
00 302 731 5	148.0	8	00 302 820 1	135.0	10	00 303 084 0	136.0	18	00 303 353 0	129.0	28	00 303 756 0	136.0	9
00 302 732 5	148.0	2	00 302 821 1	135.0	9	00 303 084 0	149.0	18	00 303 354 0	129.0	29	00 303 758 0	125.0	26
00 302 733 8	141.0	1	00 302 827 5	122.0	23	00 303 084 0	150.0	18	00 303 355 0	129.0	26	00 303 760 2	149.0	14
00 302 734 3	141.0	2	00 302 833 1	135.0	13	00 303 084 0	155.0	9	00 303 356 0	129.0	27	00 303 761 2	150.0	1
00 302 735 5	142.0	1	00 302 834 8	148.0	1	00 303 085 0	90.0	32	00 303 357 0	129.0	31	00 303 763 1	149.0	45
00 302 736 5	142.0	2	00 302 851 2	148.0	10	00 303 085 0	136.0	19	00 303 358 0	129.0	30	00 303 769 0	125.0	27
00 302 739 4	143.0	2	00 302 852 1	148.0	9	00 303 085 0	142.0	19	00 303 359 0	129.0	23	00 303 786 0	122.0	36
00 302 740 5	144.0	1	00 302 894 4	125.0	19	00 303 092 0	136.0	25	00 303 360 0	129.0	24	00 303 799 1	149.0	46
00 302 742 4	145.0	1	00 302 897 0	132.0	17	00 303 092 0	143.0	25	00 303 362 2	149.0	1	00 303 842 2	148.0	18
00 302 743 5	146.0	1	00 302 902 4	122.0	28	00 303 092 0	147.0	25	00 303 370 1	149.0	2	00 303 844 0	168.0	2
00 302 744 6	146.0	2	00 302 904 4	122.0	29	00 303 093 0	136.0	26	00 303 372 0	137.0	9	00 303 845 0	168.0	3
00 302 745 4	145.0	2	00 302 911 4	122.0	30	00 303 093 0	147.0	26	00 303 379 0	85.0	22	00 303 846 0	168.0	4
00 302 746 3	147.0	1	00 302 912 4	92.0	14	00 303 099 0	136.0	27	00 303 379 0	136.0	37	00 303 848 0	168.0	2
00 302 747 3	147.0	2	00 302 913 4	122.0	31	00 303 099 0	137.0	7	00 303 384 0	91.0	11	00 303 849 0	168.0	3
00 302 749 3	92.0	15	00 302 917 0	122.0	25	00 303 105 0	136.0	51	00 303 388 0	96.0	58	00 303 850 0	168.0	4
00 302 752 3	122.0	14	00 302 939 3	168.0	2	00 303 105 0	144.0	51	00 303 391 0	149.0	4	00 303 945 0	99.0	9
00 302 756 4	122.0	22	00 302 941 4	168.0	3	00 303 114 0	136.0	7	00 303 407 0	139.0	3	00 303 945 0	137.0	12
00 302 771 3	90.0	28	00 302 942 4	168.0	4	00 303 115 1	136.0	8	00 303 412 0	136.0	42	00 303 964 0	123.0	14
00 302 772 3	90.0	31	00 302 967 0	136.0	36	00 303 116 0	136.0	17	00 303 423 0	134.0	39	00 303 969 0	136.0	52
00 302 773 3	90.0	29	00 302 975 1	134.0	28	00 303 116 0	146.0	17	00 303 424 0	134.0	39	00 303 969 0	146.0	52
00 302 774 3	90.0	30	00 302 978 5	138.0	2	00 303 120 0	136.0	48	00 303 426 0	136.0	16	00 303 969 0	149.0	52
00 302 782 0	134.0	29	00 302 979 3	138.0	3	00 303 130 0	136.0	9	00 303 450 0	101.0	7	00 305 059 0	131.0	69
00 302 797 0	137.0	1	00 302 983 0	136.0	38	00 303 131 0	136.0	49	00 303 454 1	151.0	1	00 305 059 0	137.0	10
00 302 797 0	148.0	15	00 302 983 0	144.0	38	00 303 131 0	144.0	49	00 303 570 6	148.0	19	00 305 060 0	137.0	11
00 302 798 0	137.0	2	00 302 983 0	149.0	38	00 303 141 0	139.0	2	00 303 578 0	148.0	2	00 305 060 0	142.0	4

ID-NR. ID-NO.	TAFEL DIAG.	POS. POS.	ID-NR. ID-NO.	TAFEL DIAG.	POS. POS.	ID-NR. ID-NO.	TAFEL DIAG.	POS. POS.	ID-NR. ID-NO.	TAFEL DIAG.	POS. POS.	ID-NR. ID-NO.	TAFEL DIAG.	POS. POS.
00 305 060 0	144.0	4	00 900 277 1	71.0	82	00 900 612 0	79.0	40	00 900 614 0	134.0	7	00 900 634 0	94.0	5
00 305 063 0	85.0	19	00 900 277 1	72.0	83	00 900 612 0	134.0	9	00 900 614 0	152.0	2	00 900 634 0	122.0	9
00 305 064 1	155.0	5	00 900 284 1	67.0	15	00 900 614 0	4.0	35	00 900 616 0	8.0	52	00 900 636 0	4.0	8
00 331 192 4	79.0	20	00 900 284 1	88.0	10	00 900 614 0	6.0	16	00 900 616 0	24.0	43	00 900 636 0	7.0	1
00 331 742 0	111.0	10	00 900 284 1	89.0	3	00 900 614 0	8.0	1	00 900 616 0	69.0	20	00 900 636 0	10.0	11
00 340 687 2	27.0	31	00 900 285 1	40.0	3	00 900 614 0	13.0	31	00 900 616 0	70.0	20	00 900 636 0	19.0	55
00 340 687 2	55.0	7	00 900 287 1	87.0	6	00 900 614 0	14.0	31	00 900 616 0	71.0	20	00 900 636 0	20.0	17
00 345 478 2	80.0	35	00 900 289 1	25.0	27	00 900 614 0	15.0	18	00 900 616 0	72.0	20	00 900 636 0	28.0	1
00 352 694 1	116.0	30	00 900 292 0	152.0	17	00 900 614 0	18.0	27	00 900 616 0	84.0	7	00 900 636 0	29.0	18
00 461 132 1	82.0	8	00 900 312 0	100.0	19	00 900 614 0	22.0	1	00 900 616 0	93.0	18	00 900 636 0	39.0	15
00 461 525 1	82.0	2	00 900 312 0	102.0	26	00 900 614 0	23.0	21	00 900 616 0	94.0	2	00 900 636 0	46.0	24
00 461 591 1	82.0	3	00 900 335 1	1.0	10	00 900 614 0	24.0	19	00 900 616 0	98.0	33	00 900 636 0	51.0	15
00 491 316 1	67.0	19	00 900 335 1	10.0	21	00 900 614 0	26.0	15	00 900 617 0	110.0	16	00 900 636 0	53.0	6
00 900 200 0	90.3	13	00 900 335 1	19.0	39	00 900 614 0	29.0	15	00 900 617 0	122.0	34	00 900 636 0	56.0	18
00 900 201 0	54.0	25	00 900 335 1	32.0	8	00 900 614 0	41.0	1	00 900 617 0	132.0	23	00 900 636 0	57.0	18
00 900 201 0	84.0	34	00 900 340 1	92.0	10	00 900 614 0	44.0	3	00 900 632 0	4.0	40	00 900 636 0	66.0	17
00 900 201 0	96.0	4	00 900 349 1	31.0	12	00 900 614 0	47.0	5	00 900 632 0	29.0	29	00 900 636 0	69.0	15
00 900 201 0	116.0	23	00 900 362 0	25.0	29	00 900 614 0	54.0	15	00 900 632 0	46.0	12	00 900 636 0	70.0	15
00 900 211 0	152.0	20	00 900 362 0	53.0	7	00 900 614 0	55.0	26	00 900 632 0	62.0	4	00 900 636 0	71.0	15
00 900 214 0	22.0	51	00 900 380 1	75.0	42	00 900 614 0	57.0	15	00 900 632 0	63.0	4	00 900 636 0	72.0	15
00 900 214 0	109.0	45	00 900 380 1	77.0	28	00 900 614 0	59.0	3	00 900 632 0	74.0	1	00 900 636 0	77.0	31
00 900 214 0	110.0	16	00 900 606 0	153.0	5	00 900 614 0	60.0	4	00 900 634 0	1.0	18	00 900 636 0	80.0	18
00 900 239 1	90.3	12	00 900 607 0	83.0	17	00 900 614 0	61.0	4	00 900 634 0	1.0	42	00 900 636 0	81.0	5
00 900 244 0	27.0	2	00 900 607 0	84.0	26	00 900 614 0	69.0	69	00 900 634 0	5.0	12	00 900 636 0	86.0	5
00 900 244 0	27.0	30	00 900 607 0	89.0	27	00 900 614 0	70.0	69	00 900 634 0	10.0	46	00 900 636 0	88.0	2
00 900 244 0	55.0	18	00 900 607 0	152.0	22	00 900 614 0	71.0	77	00 900 634 0	18.0	30	00 900 636 0	89.0	12
00 900 246 0	66.0	8	00 900 607 0	153.0	13	00 900 614 0	72.0	77	00 900 634 0	19.0	52	00 900 636 0	90.0	25
00 900 253 1	5.0	23	00 900 608 0	27.0	28	00 900 614 0	74.0	4	00 900 634 0	21.0	9	00 900 636 0	93.0	30
00 900 253 1	38.0	23	00 900 608 0	27.0	30	00 900 614 0	83.0	6	00 900 634 0	22.0	42	00 900 636 0	98.0	31
00 900 253 1	40.0	15	00 900 608 0	71.0	60	00 900 614 0	84.0	10	00 900 634 0	29.0	22	00 900 636 0	122.0	3
00 900 253 1	44.0	3	00 900 608 0	72.0	60	00 900 614 0	88.0	6	00 900 634 0	32.0	16	00 900 636 0	123.0	7
00 900 253 1	49.0	23	00 900 608 0	87.0	18	00 900 614 0	89.0	8	00 900 634 0	32.0	30	00 900 636 0	131.0	5
00 900 253 1	59.0	3	00 900 608 0	122.0	21	00 900 614 0	92.0	18	00 900 634 0	38.0	12	00 900 637 0	2.0	15
00 900 253 1	92.0	29	00 900 612 0	8.0	56	00 900 614 0	96.0	20	00 900 634 0	49.0	12	00 900 637 0	3.0	15
00 900 264 1	134.0	11	00 900 612 0	40.0	10	00 900 614 0	96.0	49	00 900 634 0	50.0	12	00 900 637 0	6.0	31
00 900 272 2	36.0	37	00 900 612 0	44.0	3	00 900 614 0	113.0	6	00 900 634 0	57.0	22	00 900 637 0	11.0	11
00 900 272 2	45.0	39	00 900 612 0	59.0	3	00 900 614 0	115.0	5	00 900 634 0	66.0	18	00 900 637 0	12.0	12
00 900 272 2	97.0	17	00 900 612 0	60.0	23	00 900 614 0	116.0	39	00 900 634 0	86.0	16	00 900 637 0	25.0	24
00 900 277 1	69.0	75	00 900 612 0	61.0	23	00 900 614 0	122.0	34	00 900 634 0	88.0	30	00 900 637 0	25.0	34
00 900 277 1	70.0	75	00 900 612 0	62.0	13	00 900 614 0	123.0	1	00 900 634 0	89.0	17	00 900 637 0	26.0	13

ID-NR. ID-NO.	TAFEL DIAG.	POS. POS.	ID-NR. ID-NO.	TAFEL DIAG.	POS. POS.	ID-NR. ID-NO.	TAFEL DIAG.	POS. POS.	ID-NR. ID-NO.	TAFEL DIAG.	POS. POS.	ID-NR. ID-NO.	TAFEL DIAG.	POS. POS.
00 900 637 0	28.0	1	00 900 653 0	28.0	19	00 900 656 0	84.0	2	00 900 674 0	46.0	11	00 901 073 1	81.0	32
00 900 637 0	33.0	14	00 900 653 0	52.0	25	00 900 656 0	94.0	13	00 900 675 0	7.0	32	00 901 122 0	28.0	52
00 900 637 0	34.0	15	00 900 653 0	56.0	30	00 900 656 0	119.0	12	00 900 675 0	39.0	60	00 901 122 0	44.0	10
00 900 637 0	36.0	10	00 900 653 0	58.0	10	00 900 657 0	21.0	33	00 900 675 0	46.0	4	00 901 122 0	56.0	13
00 900 637 0	44.0	22	00 900 653 0	59.0	24	00 900 657 0	25.0	28	00 900 675 0	51.0	60	00 901 122 0	58.0	22
00 900 637 0	53.0	36	00 900 653 0	102.0	18	00 900 657 0	28.0	51	00 900 675 0	75.0	54	00 901 122 0	59.0	10
00 900 637 0	54.0	13	00 900 653 0	102.0	36	00 900 657 0	36.0	7	00 900 675 0	80.0	22	00 901 122 0	65.0	2
00 900 637 0	56.0	18	00 900 655 0	7.0	20	00 900 657 0	45.0	7	00 900 675 0	90.0	19	00 901 132 1	20.0	19
00 900 637 0	58.0	14	00 900 655 0	15.0	26	00 900 657 0	53.0	2	00 900 676 0	13.0	37	00 901 132 1	46.0	23
00 900 637 0	59.0	22	00 900 655 0	19.0	1	00 900 657 0	56.0	12	00 900 676 0	14.0	37	00 901 141 1	123.0	10
00 900 637 0	62.0	6	00 900 655 0	20.0	8	00 900 657 0	58.0	4	00 900 676 0	15.0	21	00 901 214 3	67.0	48
00 900 637 0	63.0	6	00 900 655 0	21.0	13	00 900 657 0	75.0	9	00 900 676 0	73.0	26	00 901 214 3	69.0	36
00 900 637 0	75.0	20	00 900 655 0	28.0	10	00 900 657 0	77.0	18	00 900 677 0	13.0	1	00 901 214 3	70.0	36
00 900 637 0	87.0	25	00 900 655 0	36.0	34	00 900 657 0	82.0	28	00 900 677 0	14.0	1	00 901 214 3	71.0	36
00 900 637 0	89.0	30	00 900 655 0	39.0	31	00 900 657 0	87.0	13	00 900 677 0	15.0	1	00 901 214 3	72.0	36
00 900 637 0	90.0	12	00 900 655 0	45.0	36	00 900 657 0	90.3	7	00 900 677 0	36.0	35	00 901 217 1	102.0	3
00 900 637 0	93.0	33	00 900 655 0	46.0	29	00 900 657 0	96.0	34	00 900 677 0	45.0	14	00 901 410 0	68.0	19
00 900 637 0	96.0	5	00 900 655 0	51.0	31	00 900 657 0	97.0	16	00 900 677 0	77.0	5	00 901 421 1	74.0	13
00 900 637 0	113.0	4	00 900 655 0	56.0	19	00 900 657 0	121.0	3	00 900 677 0	80.0	34	00 901 422 0	96.0	31
00 900 637 0	115.0	6	00 900 655 0	65.0	2	00 900 658 0	4.0	4	00 901 005 0	27.0	20	00 901 423 0	102.0	59
00 900 637 0	121.0	7	00 900 655 0	69.0	67	00 900 658 0	35.0	2	00 901 008 1	18.0	21	00 901 423 0	104.0	43
00 900 637 0	122.0	7	00 900 655 0	70.0	67	00 900 658 0	65.0	9	00 901 008 1	54.0	24	00 901 423 0	104.0	50
00 900 637 0	123.0	7	00 900 655 0	71.0	44	00 900 658 0	67.0	57	00 901 008 1	116.0	1	00 901 423 0	105.0	33
00 900 638 0	53.0	21	00 900 655 0	72.0	44	00 900 658 0	69.0	46	00 901 008 1	134.0	14	00 901 423 0	105.0	40
00 900 638 0	67.0	6	00 900 655 0	73.0	19	00 900 658 0	70.0	46	00 901 010 0	116.0	1	00 901 425 0	26.0	18
00 900 638 0	75.0	59	00 900 655 0	80.0	43	00 900 658 0	71.0	46	00 901 028 1	8.0	24	00 901 425 0	54.0	18
00 900 638 0	81.0	11	00 900 656 0	4.0	7	00 900 658 0	72.0	46	00 901 028 1	27.0	24	00 901 425 0	91.0	44
00 900 638 0	85.0	2	00 900 656 0	16.0	4	00 900 658 0	75.0	12	00 901 028 1	41.0	5	00 901 431 0	66.0	2
00 900 638 0	86.0	10	00 900 656 0	36.0	2	00 900 658 0	79.0	38	00 901 028 1	55.0	22	00 901 431 0	81.0	15
00 900 638 0	87.0	2	00 900 656 0	44.0	18	00 900 658 0	81.0	20	00 901 034 2	55.0	32	00 901 433 0	13.0	22
00 900 638 0	88.0	24	00 900 656 0	45.0	2	00 900 658 0	90.3	3	00 901 048 1	104.0	46	00 901 433 0	14.0	22
00 900 638 0	91.0	27	00 900 656 0	58.0	19	00 900 658 0	100.0	4	00 901 048 1	105.0	36	00 901 433 0	47.0	17
00 900 638 0	96.0	16	00 900 656 0	59.0	18	00 900 658 0	154.0	49	00 901 048 1	116.0	1	00 901 435 0	8.0	17
00 900 638 0	104.0	40	00 900 656 0	63.0	9	00 900 673 0	4.0	26	00 901 048 1	154.0	24	00 901 435 0	22.0	16
00 900 638 0	154.0	8	00 900 656 0	68.0	1	00 900 673 0	7.0	36	00 901 049 1	29.0	12	00 901 435 0	41.0	17
00 900 639 0	40.0	21	00 900 656 0	69.0	1	00 900 673 0	8.0	42	00 901 049 1	57.0	12	00 901 435 0	60.0	38
00 900 639 0	47.0	20	00 900 656 0	70.0	1	00 900 674 0	13.0	37	00 901 061 2	16.0	1	00 901 435 0	61.0	39
00 900 639 0	77.0	22	00 900 656 0	71.0	1	00 900 674 0	14.0	37	00 901 061 2	67.0	65	00 901 435 0	75.0	25
00 900 639 0	93.0	14	00 900 656 0	72.0	1	00 900 674 0	15.0	21	00 901 061 2	78.0	11	00 901 435 0	97.0	22
00 900 653 0	24.0	30	00 900 656 0	83.0	2	00 900 674 0	19.0	39	00 901 072 1	75.0	34	00 901 436 0	44.0	14

ID-NR. ID-NO.	TAFEL DIAG.	POS. POS.	ID-NR. ID-NO.	TAFEL DIAG.	POS. POS.	ID-NR. ID-NO.	TAFEL DIAG.	POS. POS.	ID-NR. ID-NO.	TAFEL DIAG.	POS. POS.	ID-NR. ID-NO.	TAFEL DIAG.	POS. POS.
00 901 436 0	58.0	27	00 901 670 0	107.0	46	00 903 150 0	107.0	55	00 904 064 0	65.0	5	00 904 751 2	52.0	17
00 901 436 0	59.0	14	00 901 670 0	110.0	16	00 903 201 0	92.0	7	00 904 068 2	1.0	6	00 904 751 2	62.0	10
00 901 436 0	88.0	15	00 902 129 0	91.0	41	00 903 205 1	31.0	13	00 904 068 2	10.0	12	00 904 751 2	63.0	15
00 901 436 0	93.0	10	00 903 003 1	102.0	30	00 903 214 0	20.0	20	00 904 068 2	32.0	5	00 904 754 2	13.0	14
00 901 436 0	96.0	22	00 903 014 0	153.0	7	00 903 403 0	96.0	46	00 904 708 0	8.0	33	00 904 754 2	14.0	14
00 901 436 0	161.0	15	00 903 027 0	92.0	4	00 903 422 0	116.0	32	00 904 708 0	22.0	31	00 904 754 2	23.0	15
00 901 437 0	88.0	20	00 903 043 1	91.0	43	00 903 422 0	134.0	25	00 904 708 0	41.0	24	00 904 754 2	47.0	8
00 901 438 0	4.0	28	00 903 045 1	8.0	26	00 903 422 0	149.0	5	00 904 708 0	60.0	21	00 904 754 2	66.0	15
00 901 438 0	88.0	17	00 903 045 1	41.0	13	00 903 427 1	116.0	38	00 904 708 0	61.0	21	00 904 769 0	134.0	2
00 901 439 1	88.0	33	00 903 045 1	107.0	2	00 903 427 1	153.0	1	00 904 710 1	71.0	61	00 904 813 1	8.0	10
00 901 439 1	103.0	23	00 903 045 1	107.0	7	00 903 477 1	123.0	15	00 904 710 1	72.0	61	00 904 813 1	22.0	9
00 901 439 1	154.0	32	00 903 045 1	118.0	28	00 903 652 0	90.0	6	00 904 715 1	17.0	14	00 904 813 1	41.0	33
00 901 439 1	157.0	10	00 903 045 1	154.0	43	00 903 723 0	152.0	13	00 904 715 1	17.0	18	00 904 813 1	42.0	13
00 901 451 0	9.0	16	00 903 046 1	106.0	15	00 903 745 0	30.0	17	00 904 715 1	30.0	13	00 904 816 1	17.0	20
00 901 451 0	67.0	63	00 903 048 0	104.0	48	00 903 745 0	91.0	14	00 904 723 0	77.0	2	00 904 850 1	4.0	30
00 901 451 0	69.0	43	00 903 048 0	105.0	38	00 904 006 0	15.0	28	00 904 730 1	52.0	9	00 904 850 1	9.0	3
00 901 451 0	70.0	43	00 903 048 0	107.0	7	00 904 006 0	36.0	12	00 904 731 2	22.0	52	00 904 850 1	13.0	12
00 901 451 0	71.0	43	00 903 048 0	119.0	21	00 904 006 0	40.0	16	00 904 731 2	24.0	14	00 904 850 1	14.0	12
00 901 451 0	72.0	43	00 903 051 2	103.0	28	00 904 006 0	73.0	21	00 904 731 2	24.0	39	00 904 850 1	15.0	8
00 901 451 0	82.0	22	00 903 051 2	107.0	2	00 904 017 1	65.0	6	00 904 731 2	25.0	4	00 904 850 1	16.0	18
00 901 452 0	65.0	2	00 903 051 2	119.0	17	00 904 024 1	28.0	47	00 904 731 2	52.0	3	00 904 850 1	23.0	8
00 901 453 0	67.0	66	00 903 073 1	6.0	46	00 904 024 1	56.0	6	00 904 731 2	53.0	16	00 904 850 1	24.0	47
00 901 454 0	9.0	16	00 903 077 1	28.0	43	00 904 025 1	157.0	7	00 904 731 2	66.0	3	00 904 850 1	46.0	1
00 901 454 0	36.0	22	00 903 077 1	56.0	2	00 904 028 1	134.0	19	00 904 732 2	25.0	4	00 904 850 1	86.0	7
00 901 454 0	45.0	25	00 903 077 1	107.0	46	00 904 045 3	2.0	7	00 904 732 2	53.0	13	00 904 882 3	9.0	1
00 901 455 0	24.0	29	00 903 089 0	83.0	18	00 904 045 3	3.0	7	00 904 741 1	86.0	15	00 904 882 3	9.0	27
00 901 455 0	52.0	12	00 903 089 0	84.0	27	00 904 045 3	11.0	8	00 904 743 1	134.0	15	00 904 882 3	42.0	9
00 901 462 2	74.0	20	00 903 089 0	87.0	22	00 904 045 3	12.0	8	00 904 745 1	8.0	9	00 904 882 3	60.0	27
00 901 463 1	74.0	24	00 903 106 1	132.0	12	00 904 045 3	23.0	11	00 904 745 1	9.0	25	00 904 882 3	61.0	27
00 901 491 0	68.0	6	00 903 108 1	106.0	2	00 904 045 3	33.0	7	00 904 745 1	22.0	8	00 904 884 2	13.0	21
00 901 504 0	103.0	18	00 903 108 1	161.0	19	00 904 045 3	34.0	7	00 904 745 1	36.0	51	00 904 884 2	14.0	21
00 901 507 0	44.0	7	00 903 109 0	102.0	14	00 904 049 0	24.0	49	00 904 745 1	41.0	32	00 904 884 2	23.0	14
00 901 507 0	58.0	23	00 903 110 0	85.0	17	00 904 049 0	52.0	27	00 904 745 1	45.0	52	00 904 884 2	47.0	14
00 901 507 0	59.0	7	00 903 116 1	110.0	29	00 904 049 0	90.0	9	00 904 751 2	8.0	49	00 904 951 2	24.0	8
00 901 512 0	9.0	15	00 903 116 1	112.0	8	00 904 062 2	10.0	12	00 904 751 2	9.0	20	00 904 951 2	31.0	19
00 901 602 1	96.0	37	00 903 137 1	39.0	34	00 904 062 2	60.0	11	00 904 751 2	24.0	24	00 905 000 2	152.0	11
00 901 613 1	96.0	29	00 903 137 1	51.0	34	00 904 062 2	61.0	11	00 904 751 2	29.0	26	00 905 111 4	140.0	5
00 901 613 1	104.0	43	00 903 139 1	21.0	1	00 904 063 1	1.0	6	00 904 751 2	41.0	45	00 905 210 1	83.0	13
00 901 613 1	105.0	33	00 903 143 1	102.0	20	00 904 063 1	10.0	12	00 904 751 2	42.0	4	00 905 210 1	84.0	18
00 901 613 1	107.0	34	00 903 143 1	103.0	3	00 904 063 1	32.0	5	00 904 751 2	46.0	14	00 905 230 1	90.0	21

ID-NR. ID-NO.	TAFEL DIAG.	POS. POS.	ID-NR. ID-NO.	TAFEL DIAG.	POS. POS.	ID-NR. ID-NO.	TAFEL DIAG.	POS. POS.	ID-NR. ID-NO.	TAFEL DIAG.	POS. POS.	ID-NR. ID-NO.	TAFEL DIAG.	POS. POS.
00 905 231 1	84.0	29	00 906 404 0	32.0	48	00 908 210 0	22.0	13	00 908 541 1	70.0	12	00 908 701 0	90.3	6
00 905 231 1	140.0	7	00 906 805 0	134.0	37	00 908 210 0	83.0	21	00 908 541 1	71.0	12	00 908 701 0	94.0	15
00 905 235 1	74.0	17	00 906 811 0	83.0	11	00 908 210 0	84.0	22	00 908 541 1	72.0	80	00 908 701 0	96.0	36
00 905 337 0	75.0	28	00 906 811 0	84.0	12	00 908 210 0	86.0	25	00 908 541 1	80.0	6	00 908 701 0	97.0	14
00 905 337 0	80.0	36	00 906 811 0	140.0	9	00 908 210 0	88.0	8	00 908 620 0	25.0	16	00 908 701 0	119.0	5
00 905 700 2	18.0	33	00 906 948 0	150.0	4	00 908 210 0	89.0	10	00 908 620 0	53.0	28	00 908 701 0	121.0	5
00 905 755 0	4.0	19	00 906 949 0	2.0	1	00 908 210 0	92.0	23	00 908 701 0	1.0	8	00 908 701 0	154.0	51
00 905 755 0	36.0	25	00 906 949 0	3.0	1	00 908 210 0	96.0	30	00 908 701 0	9.0	19	00 908 704 1	8.0	32
00 905 755 0	44.0	19	00 906 949 0	11.0	1	00 908 210 0	148.0	5	00 908 701 0	10.0	14	00 908 704 1	17.0	17
00 905 755 0	45.0	27	00 906 949 0	12.0	1	00 908 212 0	18.0	32	00 908 701 0	15.0	24	00 908 704 1	27.0	18
00 905 755 0	58.0	30	00 906 949 0	33.0	1	00 908 212 0	75.0	26	00 908 701 0	21.0	21	00 908 704 1	27.0	25
00 905 755 0	59.0	19	00 906 949 0	34.0	1	00 908 212 0	80.0	37	00 908 701 0	25.0	32	00 908 704 1	30.0	10
00 905 922 1	21.0	24	00 908 006 1	66.0	6	00 908 212 0	81.0	9	00 908 701 0	28.0	21	00 908 704 1	41.0	15
00 905 922 1	28.0	27	00 908 006 1	116.0	33	00 908 212 0	88.0	18	00 908 701 0	32.0	7	00 908 704 1	55.0	30
00 905 922 1	46.0	17	00 908 006 1	134.0	27	00 908 212 0	90.0	11	00 908 701 0	35.0	4	00 908 704 1	68.0	18
00 905 922 1	56.0	32	00 908 006 1	149.0	9	00 908 212 0	93.0	15	00 908 701 0	36.0	6	00 908 704 1	71.0	64
00 905 922 1	78.0	13	00 908 006 1	153.0	6	00 908 212 0	97.0	23	00 908 701 0	44.0	5	00 908 704 1	72.0	64
00 906 003 1	28.0	41	00 908 017 0	36.0	17	00 908 215 0	28.0	24	00 908 701 0	45.0	6	00 908 704 1	83.0	16
00 906 003 1	56.0	27	00 908 017 0	45.0	20	00 908 215 0	56.0	35	00 908 701 0	46.0	26	00 908 704 1	84.0	21
00 906 005 0	79.0	41	00 908 019 1	17.0	3	00 908 215 0	67.0	67	00 908 701 0	53.0	9	00 908 704 1	87.0	20
00 906 006 0	79.0	46	00 908 019 1	30.0	6	00 908 215 0	74.0	23	00 908 701 0	56.0	38	00 908 704 1	89.0	29
00 906 007 1	1.0	4	00 908 019 1	43.0	3	00 908 215 0	119.0	1	00 908 701 0	58.0	2	00 908 704 1	90.3	9
00 906 007 1	10.0	5	00 908 019 1	64.0	3	00 908 220 0	25.0	18	00 908 701 0	59.0	5	00 908 704 1	103.0	31
00 906 007 1	32.0	51	00 908 019 1	69.0	63	00 908 220 0	36.0	13	00 908 701 0	60.0	30	00 908 704 1	119.0	20
00 906 008 0	5.0	14	00 908 019 1	70.0	63	00 908 220 0	45.0	16	00 908 701 0	61.0	30	00 908 704 1	122.0	19
00 906 008 0	38.0	14	00 908 019 1	71.0	71	00 908 220 0	53.0	27	00 908 701 0	65.0	7	00 908 704 1	140.0	6
00 906 008 0	49.0	14	00 908 019 1	72.0	71	00 908 501 0	103.0	14	00 908 701 0	67.0	60	00 908 704 1	152.0	12
00 906 008 0	50.0	14	00 908 042 0	134.0	3	00 908 515 1	28.0	25	00 908 701 0	69.0	48	00 908 704 1	153.0	14
00 906 010 1	1.0	27	00 908 044 1	93.0	3	00 908 515 1	56.0	34	00 908 701 0	70.0	48	00 908 706 0	4.0	39
00 906 010 1	10.0	2	00 908 056 0	2.0	12	00 908 515 1	74.0	22	00 908 701 0	71.0	48	00 908 706 0	8.0	7
00 906 031 0	1.0	22	00 908 056 0	3.0	12	00 908 518 1	80.0	41	00 908 701 0	72.0	48	00 908 706 0	13.0	36
00 906 040 1	6.0	20	00 908 056 0	11.0	4	00 908 518 1	117.0	11	00 908 701 0	73.0	33	00 908 706 0	14.0	36
00 906 040 1	7.0	14	00 908 056 0	12.0	4	00 908 524 2	105.0	14	00 908 701 0	74.0	26	00 908 706 0	15.0	16
00 906 040 1	19.0	12	00 908 056 0	33.0	11	00 908 524 2	109.0	8	00 908 701 0	75.0	16	00 908 706 0	17.0	23
00 906 040 1	39.0	5	00 908 056 0	34.0	12	00 908 524 2	118.0	23	00 908 701 0	77.0	20	00 908 706 0	18.0	26
00 906 040 1	40.0	20	00 908 207 1	30.0	14	00 908 525 1	31.0	4	00 908 701 0	81.0	4	00 908 706 0	22.0	15
00 906 040 1	51.0	5	00 908 207 1	90.0	8	00 908 525 1	75.0	23	00 908 701 0	82.0	31	00 908 706 0	23.0	25
00 906 132 0	6.0	19	00 908 207 1	116.0	29	00 908 541 0	72.0	12	00 908 701 0	83.0	4	00 908 706 0	24.0	5
00 906 404 0	1.0	25	00 908 207 1	134.0	32	00 908 541 1	67.0	45	00 908 701 0	84.0	4	00 908 706 0	24.0	40
00 906 404 0	10.0	26	00 908 208 0	123.0	17	00 908 541 1	69.0	12	00 908 701 0	87.0	15	00 908 706 0	25.0	2

ID-NR. ID-NO.	TAFEL DIAG.	POS. POS.	ID-NR. ID-NO.	TAFEL DIAG.	POS. POS.	ID-NR. ID-NO.	TAFEL DIAG.	POS. POS.	ID-NR. ID-NO.	TAFEL DIAG.	POS. POS.	ID-NR. ID-NO.	TAFEL DIAG.	POS. POS.
00 908 706 0	26.0	22	00 908 706 0	152.0	4	00 908 722 0	80.0	38	00 908 758 0	66.0	5	00 909 503 1	23.0	18
00 908 706 0	28.0	46	00 908 706 0	154.0	3	00 908 758 0	2.0	11	00 908 758 0	67.0	3	00 909 503 1	24.0	27
00 908 706 0	29.0	1	00 908 706 0	157.0	3	00 908 758 0	3.0	11	00 908 758 0	75.0	22	00 909 503 1	42.0	6
00 908 706 0	31.0	18	00 908 712 0	15.0	14	00 908 758 0	4.0	25	00 908 758 0	77.0	10	00 909 503 1	47.0	11
00 908 706 0	41.0	8	00 908 712 0	46.0	8	00 908 758 0	8.0	6	00 908 758 0	80.0	31	00 909 503 1	52.0	14
00 908 706 0	42.0	17	00 908 716 1	4.0	17	00 908 758 0	9.0	11	00 908 758 0	81.0	12	00 909 512 0	131.0	61
00 908 706 0	47.0	7	00 908 716 1	8.0	27	00 908 758 0	9.0	24	00 908 758 0	85.0	5	00 909 547 0	8.0	57
00 908 706 0	52.0	5	00 908 716 1	13.0	5	00 908 758 0	10.0	9	00 908 758 0	86.0	4	00 909 547 0	60.0	26
00 908 706 0	53.0	15	00 908 716 1	14.0	5	00 908 758 0	11.0	3	00 908 758 0	87.0	4	00 909 547 0	61.0	26
00 908 706 0	54.0	22	00 908 716 1	15.0	5	00 908 758 0	12.0	3	00 908 758 0	88.0	12	00 909 548 0	22.0	45
00 908 706 0	56.0	5	00 908 716 1	16.0	11	00 908 758 0	13.0	9	00 908 758 0	89.0	5	00 909 549 0	69.0	53
00 908 706 0	57.0	1	00 908 716 1	22.0	28	00 908 758 0	14.0	9	00 908 758 0	90.0	27	00 909 549 0	70.0	53
00 908 706 0	60.0	6	00 908 716 1	25.0	19	00 908 758 0	15.0	10	00 908 758 0	91.0	29	00 909 549 0	71.0	53
00 908 706 0	61.0	6	00 908 716 1	31.0	11	00 908 758 0	16.0	19	00 908 758 0	93.0	8	00 909 549 0	72.0	53
00 908 706 0	74.0	7	00 908 716 1	41.0	20	00 908 758 0	20.0	12	00 908 758 0	93.0	22	00 909 554 0	79.0	35
00 908 706 0	83.0	8	00 908 716 1	45.0	10	00 908 758 0	22.0	6	00 908 758 0	96.0	15	00 909 611 0	1.0	14
00 908 706 0	84.0	5	00 908 716 1	46.0	7	00 908 758 0	23.0	4	00 908 758 0	103.0	27	00 909 611 0	10.0	25
00 908 706 0	85.0	16	00 908 716 1	53.0	22	00 908 758 0	24.0	26	00 908 758 0	110.0	31	00 909 611 0	32.0	12
00 908 706 0	86.0	12	00 908 716 1	68.0	8	00 908 758 0	25.0	26	00 908 758 0	112.0	1	00 909 800 1	21.0	2
00 908 706 0	87.0	10	00 908 716 1	73.0	24	00 908 758 0	26.0	10	00 908 758 0	113.0	1	00 909 800 1	63.0	10
00 908 706 0	88.0	25	00 908 716 1	75.0	55	00 908 758 0	28.0	6	00 908 758 0	115.0	1	00 909 903 0	107.0	61
00 908 706 0	89.0	20	00 908 716 1	77.0	4	00 908 758 0	29.0	10	00 908 758 0	121.0	10	00 909 904 1	31.0	14
00 908 706 0	90.0	23	00 908 716 1	80.0	25	00 908 758 0	33.0	10	00 908 758 0	122.0	5	00 909 906 1	55.0	23
00 908 706 0	91.0	20	00 908 716 1	90.0	17	00 908 758 0	34.0	11	00 908 758 0	123.0	9	00 909 906 1	71.0	59
00 908 706 0	94.0	4	00 908 716 1	123.0	12	00 908 758 0	36.0	53	00 908 758 0	131.0	3	00 909 906 1	72.0	59
00 908 706 0	96.0	30	00 908 718 0	152.0	14	00 908 758 0	40.0	13	00 908 758 0	154.0	6	00 909 906 1	91.0	42
00 908 706 0	96.0	50	00 908 721 0	9.0	12	00 908 758 0	41.0	29	00 908 758 0	157.0	6	00 909 906 1	152.0	24
00 908 706 0	97.0	8	00 908 721 0	44.0	12	00 908 758 0	42.0	2	00 908 758 0	161.0	16	00 909 907 0	161.0	18
00 908 706 0	98.0	35	00 908 721 0	58.0	25	00 908 758 0	44.0	16	00 908 918 0	107.0	32	00 909 908 1	5.0	22
00 908 706 0	102.0	63	00 908 721 0	59.0	12	00 908 758 0	45.0	54	00 909 100 0	22.0	47	00 909 908 1	6.0	17
00 908 706 0	104.0	61	00 908 721 0	67.0	53	00 908 758 0	46.0	3	00 909 410 1	66.0	13	00 909 908 1	8.0	53
00 908 706 0	105.0	43	00 908 721 0	68.0	25	00 908 758 0	47.0	10	00 909 502 0	13.0	24	00 909 908 1	15.0	17
00 908 706 0	109.0	41	00 908 721 0	69.0	7	00 908 758 0	52.0	20	00 909 502 0	14.0	24	00 909 908 1	18.0	25
00 908 706 0	110.0	19	00 908 721 0	70.0	7	00 908 758 0	53.0	4	00 909 502 0	23.0	9	00 909 908 1	22.0	12
00 908 706 0	116.0	5	00 908 721 0	71.0	7	00 908 758 0	54.0	10	00 909 502 0	46.0	13	00 909 908 1	24.0	18
00 908 706 0	122.0	33	00 908 721 0	72.0	7	00 908 758 0	57.0	10	00 909 502 0	47.0	19	00 909 908 1	24.0	42
00 908 706 0	123.0	4	00 908 721 0	102.0	5	00 908 758 0	58.0	12	00 909 503 1	9.0	7	00 909 908 1	25.0	3
00 908 706 0	132.0	25	00 908 721 0	103.0	20	00 908 758 0	59.0	16	00 909 503 1	9.0	30	00 909 908 1	26.0	21
00 908 706 0	134.0	4	00 908 722 0	73.0	1	00 908 758 0	62.0	8	00 909 503 1	13.0	18	00 909 908 1	27.0	3
00 908 706 0	140.0	8	00 908 722 0	75.0	5	00 908 758 0	63.0	8	00 909 503 1	14.0	18	00 909 908 1	28.0	45

ID-NR. ID-NO.	TAFEL DIAG.	POS. POS.	ID-NR. ID-NO.	TAFEL DIAG.	POS. POS.	ID-NR. ID-NO.	TAFEL DIAG.	POS. POS.	ID-NR. ID-NO.	TAFEL DIAG.	POS. POS.	ID-NR. ID-NO.	TAFEL DIAG.	POS. POS.
00 909 908 1	29.0	14	00 909 909 1	12.0	13	00 909 909 1	80.0	19	00 909 910 1	60.0	29	00 909 913 1	71.0	35
00 909 908 1	38.0	22	00 909 909 1	13.0	10	00 909 909 1	81.0	8	00 909 910 1	61.0	29	00 909 913 1	72.0	35
00 909 908 1	40.0	9	00 909 909 1	14.0	10	00 909 909 1	86.0	13	00 909 910 1	65.0	3	00 909 913 1	73.0	37
00 909 908 1	44.0	4	00 909 909 1	15.0	9	00 909 909 1	87.0	3	00 909 910 1	68.0	2	00 909 913 1	75.0	4
00 909 908 1	49.0	22	00 909 909 1	16.0	2	00 909 909 1	88.0	32	00 909 910 1	69.0	29	00 909 913 1	75.0	43
00 909 908 1	52.0	4	00 909 909 1	18.0	31	00 909 909 1	90.0	10	00 909 910 1	70.0	29	00 909 913 1	77.0	29
00 909 908 1	53.0	14	00 909 909 1	19.0	51	00 909 909 1	92.0	8	00 909 910 1	71.0	29	00 909 913 1	103.0	19
00 909 908 1	54.0	21	00 909 909 1	21.0	10	00 909 909 1	94.0	6	00 909 910 1	72.0	29	00 909 924 0	82.0	17
00 909 908 1	55.0	19	00 909 909 1	22.0	43	00 909 909 1	96.0	6	00 909 910 1	73.0	18	00 909 929 0	91.0	40
00 909 908 1	56.0	4	00 909 909 1	24.0	25	00 909 909 1	98.0	32	00 909 910 1	73.0	32	00 910 001 0	134.0	26
00 909 908 1	57.0	14	00 909 909 1	25.0	35	00 909 909 1	102.0	31	00 909 910 1	75.0	8	00 910 001 0	149.0	8
00 909 908 1	59.0	4	00 909 909 1	28.0	2	00 909 909 1	106.0	3	00 909 910 1	80.0	44	00 910 031 0	30.0	15
00 909 908 1	60.0	24	00 909 909 1	29.0	17	00 909 909 1	110.0	30	00 909 910 1	82.0	23	00 910 031 0	91.0	13
00 909 908 1	61.0	24	00 909 909 1	32.0	15	00 909 909 1	112.0	2	00 909 910 1	97.0	15	00 910 031 0	116.0	27
00 909 908 1	62.0	12	00 909 909 1	33.0	13	00 909 909 1	122.0	10	00 909 910 1	100.0	3	00 910 031 0	134.0	31
00 909 908 1	69.0	19	00 909 909 1	34.0	14	00 909 909 1	132.0	13	00 909 910 1	102.0	17	00 910 031 0	152.0	21
00 909 908 1	70.0	19	00 909 909 1	36.0	38	00 909 910 1	1.0	7	00 909 910 1	119.0	2	00 910 032 0	107.0	3
00 909 908 1	71.0	19	00 909 909 1	39.0	14	00 909 910 1	4.0	5	00 909 912 1	4.0	27	00 910 032 0	154.0	42
00 909 908 1	72.0	19	00 909 909 1	40.0	12	00 909 910 1	7.0	21	00 909 912 1	7.0	33	00 910 111 1	93.0	2
00 909 908 1	83.0	20	00 909 909 1	44.0	15	00 909 910 1	9.0	18	00 909 912 1	8.0	28	00 910 220 0	102.0	38
00 909 908 1	84.0	23	00 909 909 1	45.0	40	00 909 910 1	10.0	13	00 909 912 1	13.0	4	00 910 220 0	103.0	33
00 909 908 1	86.0	24	00 909 909 1	46.0	2	00 909 910 1	15.0	27	00 909 912 1	14.0	4	00 910 303 1	13.0	2
00 909 908 1	88.0	36	00 909 909 1	47.0	21	00 909 910 1	19.0	2	00 909 912 1	15.0	4	00 910 303 1	14.0	2
00 909 908 1	89.0	22	00 909 909 1	51.0	14	00 909 910 1	20.0	7	00 909 912 1	19.0	38	00 910 303 1	15.0	2
00 909 908 1	92.0	22	00 909 909 1	52.0	19	00 909 910 1	21.0	14	00 909 912 1	20.0	21	00 910 303 1	25.0	17
00 909 908 1	107.0	35	00 909 909 1	53.0	35	00 909 910 1	24.0	28	00 909 912 1	22.0	29	00 910 303 1	45.0	13
00 909 908 1	113.0	5	00 909 909 1	56.0	17	00 909 910 1	25.0	30	00 909 912 1	36.0	11	00 910 303 1	53.0	23
00 909 908 1	115.0	4	00 909 909 1	57.0	17	00 909 910 1	28.0	11	00 909 912 1	39.0	59	00 910 303 1	60.0	43
00 909 908 1	116.0	4	00 909 909 1	58.0	13	00 909 910 1	32.0	6	00 909 912 1	45.0	11	00 910 303 1	61.0	44
00 909 908 1	134.0	8	00 909 909 1	59.0	15	00 909 910 1	36.0	5	00 909 912 1	46.0	6	00 910 303 1	75.0	56
00 909 908 1	148.0	4	00 909 909 1	62.0	3	00 909 910 1	39.0	32	00 909 912 1	51.0	59	00 910 303 1	77.0	3
00 909 909 1	1.0	17	00 909 909 1	63.0	3	00 909 910 1	44.0	6	00 909 912 1	60.0	19	00 910 303 1	80.0	23
00 909 909 1	2.0	14	00 909 909 1	66.0	19	00 909 910 1	45.0	5	00 909 912 1	61.0	19	00 910 303 1	90.0	18
00 909 909 1	3.0	14	00 909 909 1	69.0	16	00 909 910 1	46.0	27	00 909 912 1	73.0	25	00 910 303 1	123.0	11
00 909 909 1	4.0	9	00 909 909 1	70.0	16	00 909 910 1	51.0	32	00 909 912 1	80.0	40	00 910 320 0	25.0	31
00 909 909 1	6.0	30	00 909 909 1	71.0	16	00 909 910 1	52.0	13	00 909 913 1	44.0	11	00 910 320 0	35.0	3
00 909 909 1	7.0	2	00 909 909 1	72.0	16	00 909 910 1	53.0	3	00 909 913 1	58.0	24	00 910 320 0	53.0	8
00 909 909 1	9.0	23	00 909 909 1	74.0	2	00 909 910 1	56.0	11	00 909 913 1	59.0	11	00 910 320 0	90.3	5
00 909 909 1	10.0	45	00 909 909 1	77.0	32	00 909 910 1	58.0	3	00 909 913 1	69.0	35	00 910 325 0	66.0	7
00 909 909 1	11.0	12	00 909 909 1	78.0	12	00 909 910 1	59.0	6	00 909 913 1	70.0	35	00 910 325 0	116.0	34

ID-NR. ID-NO.	TAFEL DIAG.	POS. POS.	ID-NR. ID-NO.	TAFEL DIAG.	POS. POS.	ID-NR. ID-NO.	TAFEL DIAG.	POS. POS.	ID-NR. ID-NO.	TAFEL DIAG.	POS. POS.	ID-NR. ID-NO.	TAFEL DIAG.	POS. POS.
00 910 325 0	149.0	7	00 910 353 0	77.0	23	00 910 413 0	84.0	6	00 910 414 0	81.0	6	00 910 506 1	75.0	13
00 910 325 0	153.0	2	00 910 353 0	80.0	32	00 910 413 0	86.0	11	00 910 414 0	85.0	4	00 910 506 1	77.0	19
00 910 326 0	66.0	4	00 910 353 0	87.0	8	00 910 413 0	88.0	7	00 910 414 0	86.0	3	00 910 506 1	81.0	19
00 910 331 0	8.0	30	00 910 353 0	88.0	3	00 910 413 0	89.0	9	00 910 414 0	87.0	7	00 910 506 1	82.0	29
00 910 331 0	69.0	8	00 910 353 0	93.0	9	00 910 413 0	90.0	22	00 910 414 0	88.0	11	00 910 506 1	83.0	3
00 910 331 0	70.0	8	00 910 353 0	96.0	64	00 910 413 0	91.0	19	00 910 414 0	89.0	4	00 910 506 1	84.0	3
00 910 331 0	71.0	8	00 910 359 0	21.0	32	00 910 413 0	92.0	21	00 910 414 0	91.0	28	00 910 506 1	87.0	14
00 910 331 0	72.0	8	00 910 361 1	4.0	29	00 910 413 0	93.0	19	00 910 414 0	93.0	21	00 910 506 1	90.0	26
00 910 334 0	75.0	11	00 910 361 1	24.0	46	00 910 413 0	94.0	3	00 910 414 0	96.0	14	00 910 506 1	90.3	4
00 910 334 0	75.0	51	00 910 361 1	25.0	25	00 910 413 0	96.0	3	00 910 414 0	97.0	18	00 910 506 1	94.0	14
00 910 334 0	77.0	24	00 910 361 1	85.0	14	00 910 413 0	97.0	7	00 910 414 0	103.0	24	00 910 506 1	96.0	35
00 910 334 0	80.0	8	00 910 362 0	8.0	45	00 910 413 0	98.0	34	00 910 414 0	104.0	41	00 910 506 1	119.0	11
00 910 334 0	102.0	55	00 910 362 0	41.0	21	00 910 413 0	102.0	60	00 910 414 0	113.0	2	00 910 506 1	121.0	4
00 910 347 0	9.0	6	00 910 362 0	77.0	37	00 910 413 0	104.0	60	00 910 414 0	115.0	2	00 910 506 1	154.0	50
00 910 347 0	9.0	28	00 910 411 1	27.0	19	00 910 413 0	105.0	42	00 910 414 0	121.0	9	00 910 510 2	9.0	22
00 910 347 0	13.0	20	00 910 411 1	55.0	29	00 910 413 0	122.0	32	00 910 414 0	122.0	4	00 910 512 2	8.0	29
00 910 347 0	13.0	28	00 910 411 1	83.0	15	00 910 413 0	123.0	3	00 910 414 0	123.0	8	00 910 512 2	9.0	13
00 910 347 0	14.0	20	00 910 411 1	84.0	20	00 910 413 0	132.0	24	00 910 414 0	131.0	4	00 910 512 2	15.0	13
00 910 347 0	14.0	28	00 910 411 1	87.0	19	00 910 413 0	134.0	5	00 910 414 0	154.0	7	00 910 512 2	22.0	30
00 910 347 0	23.0	6	00 910 411 1	89.0	28	00 910 413 0	152.0	3	00 910 500 1	90.0	7	00 910 512 2	25.0	21
00 910 347 0	23.0	16	00 910 411 1	90.3	11	00 910 413 0	154.0	4	00 910 500 1	91.0	12	00 910 512 2	31.0	7
00 910 347 0	42.0	8	00 910 411 1	103.0	29	00 910 413 0	157.0	4	00 910 500 1	152.0	18	00 910 512 2	41.0	23
00 910 347 0	47.0	13	00 910 411 1	119.0	19	00 910 414 0	8.0	46	00 910 506 1	8.0	44	00 910 512 2	46.0	9
00 910 351 1	8.0	31	00 910 411 1	122.0	20	00 910 414 0	13.0	17	00 910 506 1	9.0	17	00 910 512 2	53.0	18
00 910 351 1	17.0	16	00 910 411 1	123.0	16	00 910 414 0	14.0	17	00 910 506 1	13.0	19	00 910 512 2	60.0	20
00 910 351 1	30.0	11	00 910 411 1	152.0	23	00 910 414 0	23.0	20	00 910 506 1	14.0	19	00 910 512 2	61.0	20
00 910 351 1	41.0	14	00 910 411 1	153.0	4	00 910 414 0	24.0	50	00 910 506 1	15.0	25	00 910 512 2	68.0	13
00 910 351 1	71.0	63	00 910 413 0	8.0	12	00 910 414 0	26.0	11	00 910 506 1	22.0	7	00 910 512 2	80.0	21
00 910 351 1	72.0	63	00 910 413 0	13.0	35	00 910 414 0	36.0	52	00 910 506 1	36.0	3	00 910 512 2	102.0	4
00 910 353 0	4.0	24	00 910 413 0	14.0	35	00 910 414 0	41.0	48	00 910 506 1	41.0	30	00 910 512 2	132.0	5
00 910 353 0	10.0	10	00 910 413 0	17.0	22	00 910 414 0	45.0	53	00 910 506 1	44.0	9	00 910 514 1	68.0	22
00 910 353 0	13.0	27	00 910 413 0	22.0	26	00 910 414 0	47.0	9	00 910 506 1	45.0	3	00 910 514 1	75.0	19
00 910 353 0	14.0	27	00 910 413 0	23.0	24	00 910 414 0	52.0	28	00 910 506 1	58.0	21	00 910 514 1	80.0	39
00 910 353 0	20.0	13	00 910 413 0	24.0	13	00 910 414 0	53.0	5	00 910 506 1	59.0	9	00 910 514 1	81.0	16
00 910 353 0	23.0	5	00 910 413 0	26.0	14	00 910 414 0	54.0	11	00 910 506 1	65.0	10	00 910 514 1	116.0	22
00 910 353 0	42.0	3	00 910 413 0	41.0	35	00 910 414 0	66.0	10	00 910 506 1	67.0	59	00 910 515 2	67.0	62
00 910 353 0	42.0	16	00 910 413 0	54.0	14	00 910 414 0	67.0	4	00 910 506 1	69.0	56	00 910 518 1	73.0	7
00 910 353 0	62.0	2	00 910 413 0	66.0	12	00 910 414 0	75.0	39	00 910 506 1	70.0	56	00 910 518 1	81.0	24
00 910 353 0	63.0	2	00 910 413 0	74.0	6	00 910 414 0	77.0	9	00 910 506 1	71.0	56	00 910 603 0	4.0	36
00 910 353 0	75.0	29	00 910 413 0	83.0	7	00 910 414 0	80.0	30	00 910 506 1	72.0	56	00 910 603 0	8.0	2

ID-NR. ID-NO.	TAFEL DIAG.	POS. POS.	ID-NR. ID-NO.	TAFEL DIAG.	POS. POS.	ID-NR. ID-NO.	TAFEL DIAG.	POS. POS.	ID-NR. ID-NO.	TAFEL DIAG.	POS. POS.	ID-NR. ID-NO.	TAFEL DIAG.	POS. POS.
00 910 603 0	13.0	32	00 910 642 0	71.0	55	00 910 735 3	29.0	8	00 910 885 0	18.0	7	00 910 915 0	78.0	4
00 910 603 0	14.0	32	00 910 642 0	72.0	55	00 910 735 3	39.0	53	00 910 885 0	81.0	22	00 910 915 0	106.0	7
00 910 603 0	18.0	34	00 910 642 0	73.0	35	00 910 735 3	51.0	53	00 910 888 0	6.0	55	00 910 918 1	79.0	3
00 910 603 0	22.0	2	00 910 642 0	75.0	7	00 910 735 3	57.0	8	00 910 889 0	6.0	55	00 910 919 0	79.0	30
00 910 603 0	22.0	54	00 910 643 1	9.0	29	00 910 741 1	6.0	57	00 910 890 0	5.0	7	00 910 944 0	19.0	48
00 910 603 0	28.0	49	00 910 643 1	13.0	23	00 910 744 0	19.0	42	00 910 890 0	6.0	55	00 910 944 0	39.0	48
00 910 603 0	29.0	2	00 910 643 1	14.0	23	00 910 744 0	39.0	49	00 910 890 0	38.0	7	00 910 944 0	51.0	48
00 910 603 0	31.0	17	00 910 643 1	16.0	5	00 910 744 0	51.0	49	00 910 890 0	49.0	7	00 910 945 0	19.0	48
00 910 603 0	41.0	2	00 910 643 1	19.0	3	00 910 746 0	7.0	42	00 910 890 0	50.0	7	00 910 945 0	39.0	48
00 910 603 0	47.0	6	00 910 643 1	23.0	10	00 910 746 0	39.0	18	00 910 890 0	81.0	22	00 910 945 0	51.0	48
00 910 603 0	52.0	7	00 910 643 1	28.0	18	00 910 747 0	7.0	8	00 910 891 0	5.0	7	00 910 946 0	19.0	48
00 910 603 0	56.0	8	00 910 643 1	36.0	46	00 910 747 0	51.0	10	00 910 891 0	6.0	55	00 910 946 0	39.0	48
00 910 603 0	57.0	2	00 910 643 1	42.0	7	00 910 747 0	51.0	18	00 910 891 0	38.0	7	00 910 946 0	51.0	48
00 910 603 0	60.0	5	00 910 643 1	45.0	37	00 910 760 0	69.0	32	00 910 891 0	49.0	7	00 910 947 0	19.0	48
00 910 603 0	61.0	5	00 910 643 1	46.0	32	00 910 760 0	69.0	40	00 910 891 0	50.0	7	00 910 947 0	39.0	48
00 910 603 0	89.0	19	00 910 643 1	47.0	18	00 910 760 0	70.0	32	00 910 891 0	81.0	22	00 910 947 0	51.0	48
00 910 603 0	96.0	52	00 910 643 1	56.0	29	00 910 760 0	70.0	40	00 910 894 0	19.0	26	00 910 962 0	18.0	4
00 910 604 0	22.0	38	00 910 643 1	58.0	18	00 910 760 0	71.0	32	00 910 898 0	19.0	26	00 910 963 0	5.0	3
00 910 604 0	24.0	33	00 910 643 1	63.0	11	00 910 760 0	71.0	40	00 910 899 0	19.0	26	00 910 963 0	18.0	4
00 910 609 0	9.0	5	00 910 643 1	68.0	3	00 910 760 0	72.0	32	00 910 900 0	19.0	23	00 910 963 0	38.0	3
00 910 609 0	21.0	15	00 910 653 1	80.0	39	00 910 760 0	72.0	40	00 910 900 0	39.0	52	00 910 963 0	49.0	3
00 910 609 0	23.0	17	00 910 701 0	82.0	4	00 910 760 0	73.0	10	00 910 900 0	51.0	52	00 910 963 0	50.0	3
00 910 609 0	28.0	12	00 910 702 1	25.0	11	00 910 803 0	36.0	39	00 910 902 0	19.0	23	00 910 964 0	5.0	3
00 910 609 0	47.0	12	00 910 702 1	28.0	17	00 910 803 0	45.0	41	00 910 902 0	39.0	52	00 910 964 0	18.0	4
00 910 609 0	56.0	20	00 910 702 1	53.0	25	00 910 845 1	75.0	58	00 910 902 0	51.0	52	00 910 964 0	38.0	3
00 910 609 0	67.0	58	00 910 702 1	56.0	28	00 910 848 0	19.0	9	00 910 903 0	19.0	23	00 910 964 0	49.0	3
00 910 609 0	69.0	2	00 910 702 1	67.0	9	00 910 848 0	39.0	27	00 910 903 0	39.0	52	00 910 964 0	50.0	3
00 910 609 0	70.0	2	00 910 702 1	75.0	49	00 910 848 0	51.0	27	00 910 903 0	51.0	52	00 910 965 0	18.0	4
00 910 609 0	71.0	2	00 910 702 1	77.0	14	00 910 849 0	19.0	9	00 910 904 0	19.0	23	00 910 970 0	6.0	10
00 910 609 0	72.0	2	00 910 703 1	7.0	41	00 910 849 0	39.0	27	00 910 904 0	29.0	6	00 910 970 0	7.0	23
00 910 609 0	74.0	27	00 910 703 1	39.0	17	00 910 849 0	51.0	27	00 910 904 0	39.0	52	00 910 972 0	6.0	10
00 910 609 0	75.0	15	00 910 703 1	51.0	17	00 910 851 1	19.0	9	00 910 904 0	51.0	52	00 910 972 0	7.0	23
00 910 609 0	107.0	56	00 910 716 0	19.0	10	00 910 851 1	39.0	27	00 910 904 0	57.0	6	00 910 972 0	19.0	41
00 910 624 0	9.0	10	00 910 727 1	6.0	21	00 910 851 1	51.0	27	00 910 905 1	19.0	23	00 910 973 0	6.0	10
00 910 624 0	100.0	2	00 910 727 1	29.0	20	00 910 854 0	79.0	30	00 910 910 0	106.0	7	00 910 973 0	7.0	23
00 910 639 1	96.0	7	00 910 727 1	57.0	20	00 910 855 0	79.0	30	00 910 912 0	78.0	4	00 910 973 0	19.0	41
00 910 639 1	121.0	8	00 910 727 1	80.0	9	00 910 865 1	21.0	26	00 910 912 0	106.0	7	00 910 974 0	7.0	23
00 910 642 0	4.0	6	00 910 727 1	113.0	25	00 910 877 0	18.0	14	00 910 913 0	106.0	7	00 910 974 0	19.0	41
00 910 642 0	69.0	55	00 910 732 1	19.0	34	00 910 877 0	68.0	11	00 910 914 0	106.0	7	00 910 991 0	39.0	10
00 910 642 0	70.0	55	00 910 735 3	19.0	16	00 910 885 0	6.0	55	00 910 915 0	19.0	24	00 910 992 0	39.0	10

ID-NR. ID-NO.	TAFEL DIAG.	POS. POS.	ID-NR. ID-NO.	TAFEL DIAG.	POS. POS.	ID-NR. ID-NO.	TAFEL DIAG.	POS. POS.	ID-NR. ID-NO.	TAFEL DIAG.	POS. POS.	ID-NR. ID-NO.	TAFEL DIAG.	POS. POS.
00 910 993 0	39.0	10	00 911 134 0	51.0	24	00 911 541 0	106.0	4	00 911 673 0	18.0	3	00 912 555 0	57.0	3
00 910 994 0	39.0	10	00 911 134 0	78.0	6	00 911 544 0	1.0	43	00 911 673 0	38.0	4	00 912 608 2	25.0	8
00 911 002 0	1.0	33	00 911 134 0	96.0	9	00 911 544 0	10.0	47	00 911 673 0	40.0	19	00 912 608 2	53.0	10
00 911 002 0	10.0	36	00 911 134 0	106.0	5	00 911 544 0	32.0	33	00 911 673 0	49.0	4	00 912 611 2	60.0	7
00 911 002 0	32.0	59	00 911 136 1	6.0	35	00 911 545 0	5.0	9	00 911 673 0	50.0	4	00 912 611 2	61.0	7
00 911 022 0	6.0	3	00 911 136 1	7.0	16	00 911 545 0	18.0	6	00 911 673 0	69.0	23	00 912 613 2	25.0	20
00 911 023 0	6.0	3	00 911 136 1	16.0	9	00 911 545 0	38.0	9	00 911 673 0	70.0	23	00 912 613 2	53.0	17
00 911 024 1	6.0	3	00 911 136 1	20.0	3	00 911 545 0	49.0	9	00 911 673 0	71.0	23	00 912 613 2	69.0	49
00 911 027 0	69.0	40	00 911 136 1	20.0	6	00 911 545 0	50.0	9	00 911 673 0	72.0	23	00 912 613 2	70.0	49
00 911 027 0	70.0	40	00 911 136 1	39.0	24	00 911 545 0	79.0	16	00 911 673 0	79.0	19	00 912 613 2	71.0	49
00 911 027 0	71.0	40	00 911 136 1	51.0	24	00 911 549 1	5.0	13	00 911 676 0	79.0	29	00 912 613 2	72.0	49
00 911 027 0	72.0	40	00 911 136 1	58.0	11	00 911 549 1	19.0	27	00 911 680 0	6.0	49	00 912 647 2	73.0	6
00 911 029 0	69.0	40	00 911 136 1	75.0	66	00 911 549 1	38.0	13	00 911 680 0	19.0	43	00 912 670 1	25.0	12
00 911 029 0	70.0	40	00 911 136 1	78.0	6	00 911 549 1	49.0	13	00 911 680 0	39.0	50	00 912 670 1	31.0	9
00 911 029 0	71.0	40	00 911 136 1	96.0	9	00 911 549 1	50.0	13	00 911 680 0	51.0	50	00 912 670 1	53.0	26
00 911 029 0	72.0	40	00 911 164 0	6.0	8	00 911 549 1	79.0	24	00 911 686 0	7.0	43	00 912 670 1	67.0	10
00 911 029 0	73.0	10	00 911 165 0	7.0	8	00 911 553 0	19.0	15	00 911 686 0	39.0	19	00 912 671 2	18.0	20
00 911 029 0	73.0	30	00 911 165 0	51.0	10	00 911 553 0	29.0	9	00 911 686 0	51.0	19	00 912 671 2	31.0	2
00 911 130 0	6.0	35	00 911 165 0	79.0	9	00 911 553 0	57.0	9	00 911 686 0	79.0	8	00 912 672 1	21.0	28
00 911 130 0	7.0	16	00 911 166 0	7.0	8	00 911 553 0	92.0	5	00 911 691 0	19.0	5	00 912 672 1	77.0	15
00 911 130 0	20.0	3	00 911 166 0	51.0	10	00 911 554 0	19.0	53	00 911 691 0	39.0	42	00 912 675 2	67.0	56
00 911 130 0	39.0	24	00 911 166 0	79.0	9	00 911 554 0	39.0	54	00 911 691 0	51.0	42	00 912 675 2	68.0	23
00 911 130 0	51.0	24	00 911 168 0	7.0	8	00 911 554 0	51.0	54	00 912 066 1	3.0	25	00 912 711 0	6.0	33
00 911 130 0	96.0	9	00 911 168 0	51.0	10	00 911 557 1	7.0	10	00 912 066 1	12.0	22	00 912 714 2	81.0	17
00 911 132 0	6.0	35	00 911 168 0	79.0	9	00 911 557 1	39.0	16	00 912 066 1	34.0	27	00 912 716 2	67.0	61
00 911 132 0	7.0	16	00 911 319 1	21.0	25	00 911 557 1	51.0	16	00 912 066 1	119.0	7	00 912 717 2	73.0	6
00 911 132 0	20.0	3	00 911 320 1	28.0	28	00 911 557 1	79.0	33	00 912 067 1	107.0	33	00 912 718 2	75.0	65
00 911 132 0	39.0	24	00 911 320 1	56.0	31	00 911 590 0	24.0	11	00 912 507 1	69.0	45	00 912 718 2	77.0	25
00 911 132 0	51.0	24	00 911 509 0	69.0	41	00 911 590 0	131.0	47	00 912 507 1	70.0	45	00 912 718 2	82.0	21
00 911 132 0	78.0	6	00 911 509 0	70.0	41	00 911 603 0	158.0	4	00 912 507 1	71.0	45	00 912 719 2	158.0	10
00 911 132 0	96.0	9	00 911 509 0	71.0	41	00 911 603 0	161.0	5	00 912 507 1	72.0	45	00 912 719 2	161.0	14
00 911 132 0	106.0	5	00 911 509 0	72.0	41	00 911 603 0	162.0	3	00 912 508 1	6.0	32	00 912 720 2	162.0	16
00 911 133 0	6.0	35	00 911 509 0	73.0	11	00 911 609 0	79.0	2	00 912 527 0	82.0	25	00 912 721 1	82.0	26
00 911 133 0	20.0	3	00 911 522 1	132.0	4	00 911 653 0	6.0	54	00 912 528 0	36.0	23	00 912 721 1	158.0	7
00 911 133 0	96.0	9	00 911 536 0	96.0	26	00 911 659 0	6.0	23	00 912 528 0	45.0	26	00 912 721 1	161.0	12
00 911 133 0	106.0	5	00 911 541 0	6.0	51	00 911 664 0	18.0	13	00 912 533 0	69.0	34	00 912 721 1	162.0	8
00 911 134 0	6.0	35	00 911 541 0	7.0	15	00 911 668 0	78.0	3	00 912 533 0	70.0	34	00 912 722 1	159.0	24
00 911 134 0	7.0	16	00 911 541 0	20.0	2	00 911 668 0	106.0	6	00 912 533 0	71.0	34	00 912 722 1	160.0	24
00 911 134 0	20.0	3	00 911 541 0	39.0	23	00 911 673 0	5.0	4	00 912 533 0	72.0	34	00 912 745 3	81.0	25
00 911 134 0	39.0	24	00 911 541 0	51.0	23	00 911 673 0	6.0	2	00 912 555 0	29.0	3	00 912 848 0	82.0	20

ID-NR. ID-NO.	TAFEL DIAG.	POS. POS.	ID-NR. ID-NO.	TAFEL DIAG.	POS. POS.	ID-NR. ID-NO.	TAFEL DIAG.	POS. POS.	ID-NR. ID-NO.	TAFEL DIAG.	POS. POS.	ID-NR. ID-NO.	TAFEL DIAG.	POS. POS.
00 914 138 0	22.0	49	00 915 338 1	71.0	28	00 918 554 0	116.0	16	00 919 034 0	104.0	14	00 919 105 0	31.0	6
00 914 237 0	74.0	8	00 915 338 1	72.0	28	00 918 701 2	67.0	11	00 919 034 0	105.0	7	00 919 105 0	56.0	15
00 914 237 0	90.0	3	00 915 338 1	73.0	16	00 918 701 2	110.0	10	00 919 036 0	99.0	8	00 919 105 0	58.0	7
00 915 001 0	7.0	7	00 915 356 0	19.0	32	00 918 733 0	80.0	27	00 919 036 0	100.0	27	00 919 105 0	68.0	10
00 915 003 0	18.0	9	00 915 700 0	19.0	40	00 918 733 0	117.0	1	00 919 037 0	99.0	3	00 919 105 0	69.0	38
00 915 010 0	19.0	20	00 916 011 1	119.0	8	00 918 738 0	107.0	31	00 919 037 0	100.0	26	00 919 105 0	70.0	38
00 915 011 0	106.0	12	00 917 006 1	75.0	50	00 918 754 0	77.0	16	00 919 044 0	99.0	5	00 919 105 0	71.0	38
00 915 016 0	4.0	20	00 917 009 0	67.0	14	00 918 754 0	114.0	26	00 919 051 0	102.0	46	00 919 105 0	72.0	38
00 915 035 0	19.0	21	00 917 012 2	75.0	52	00 918 760 1	67.0	28	00 919 051 0	103.0	36	00 919 105 0	73.0	5
00 915 037 0	6.0	39	00 917 012 2	80.0	7	00 918 760 1	110.0	7	00 919 056 0	99.0	1	00 919 105 0	75.0	33
00 915 039 0	36.0	26	00 917 103 0	3.0	20	00 918 783 0	81.0	29	00 919 057 0	99.0	1	00 919 105 0	77.0	7
00 915 039 0	44.0	20	00 917 103 0	24.0	35	00 918 783 0	109.0	52	00 919 058 0	102.0	43	00 919 105 0	77.0	36
00 915 039 0	45.0	28	00 917 103 0	34.0	20	00 918 795 1	75.0	10	00 919 059 0	102.0	47	00 919 105 0	80.0	11
00 915 039 0	58.0	31	00 917 104 1	24.0	16	00 918 795 1	111.0	11	00 919 060 0	102.0	39	00 919 105 0	81.0	28
00 915 039 0	59.0	20	00 917 104 1	52.0	16	00 918 801 0	119.0	6	00 919 061 0	102.0	40	00 919 105 0	82.0	6
00 915 040 0	29.0	4	00 917 106 0	90.0	14	00 918 805 0	25.0	23	00 919 065 0	111.0	17	00 919 105 0	114.0	28
00 915 040 0	57.0	4	00 917 107 0	9.0	8	00 918 805 0	27.0	16	00 919 069 0	26.0	23	00 919 105 0	162.0	23
00 915 105 0	6.0	38	00 917 107 0	42.0	11	00 918 805 0	53.0	20	00 919 069 0	54.0	23	00 919 105 0	164.0	5
00 915 116 0	16.0	21	00 918 205 1	67.0	49	00 918 805 0	55.0	14	00 919 069 0	113.0	24	00 919 106 0	28.0	20
00 915 116 0	21.0	30	00 918 300 1	21.0	22	00 918 809 0	75.0	53	00 919 069 0	114.0	24	00 919 106 0	30.0	8
00 915 116 0	58.0	9	00 918 310 0	96.0	33	00 918 809 0	113.0	21	00 919 069 0	115.0	20	00 919 106 0	43.0	1
00 915 116 0	63.0	14	00 918 407 0	107.0	31	00 918 817 0	116.0	21	00 919 070 0	26.0	23	00 919 106 0	56.0	25
00 915 122 0	6.0	12	00 918 470 1	67.0	28	00 919 001 0	26.0	7	00 919 070 0	54.0	23	00 919 106 0	64.0	1
00 915 122 0	39.0	38	00 918 470 1	110.0	7	00 919 001 0	54.0	7	00 919 070 0	104.0	15	00 919 106 0	158.0	5
00 915 122 0	51.0	38	00 918 476 1	67.0	11	00 919 001 0	113.0	16	00 919 070 0	105.0	8	00 919 106 0	161.0	6
00 915 122 0	69.0	37	00 918 476 1	110.0	10	00 919 001 0	114.0	14	00 919 070 0	108.0	3	00 919 107 0	67.0	7
00 915 122 0	70.0	37	00 918 477 3	75.0	10	00 919 001 0	115.0	8	00 919 070 0	108.0	8	00 919 107 0	77.0	35
00 915 122 0	71.0	37	00 918 477 3	111.0	11	00 919 019 1	118.0	21	00 919 070 0	108.0	9	00 919 107 0	81.0	33
00 915 122 0	72.0	37	00 918 478 1	80.0	27	00 919 026 0	108.0	8	00 919 070 0	110.0	34	00 919 107 0	114.0	27
00 915 122 0	96.0	11	00 918 478 1	117.0	1	00 919 027 0	108.0	9	00 919 070 0	112.0	19	00 919 107 0	165.0	5
00 915 124 1	20.0	10	00 918 479 3	81.0	29	00 919 028 0	104.0	15	00 919 070 0	113.0	24	00 919 118 0	102.0	37
00 915 127 0	7.0	27	00 918 479 3	109.0	52	00 919 028 0	105.0	8	00 919 070 0	114.0	24	00 919 124 0	102.0	16
00 915 127 0	39.0	36	00 918 505 0	25.0	23	00 919 029 0	108.0	3	00 919 070 0	114.0	25	00 919 146 0	99.0	6
00 915 127 0	51.0	36	00 918 505 0	27.0	16	00 919 029 0	110.0	34	00 919 070 0	115.0	20	00 919 147 0	99.0	1
00 915 136 0	6.0	27	00 918 505 0	53.0	20	00 919 029 0	112.0	20	00 919 103 0	159.0	22	00 919 161 0	102.0	23
00 915 145 0	21.0	11	00 918 505 0	55.0	14	00 919 029 0	114.0	25	00 919 105 0	4.0	34	00 919 169 0	104.0	55
00 915 338 1	39.0	7	00 918 537 1	75.0	53	00 919 030 0	108.0	2	00 919 105 0	16.0	7	00 919 169 0	107.0	10
00 915 338 1	51.0	7	00 918 537 1	113.0	21	00 919 031 0	108.0	4	00 919 105 0	17.0	1	00 919 169 0	154.0	21
00 915 338 1	69.0	28	00 918 542 1	77.0	16	00 919 032 0	108.0	5	00 919 105 0	28.0	4	00 919 170 0	107.0	53
00 915 338 1	70.0	28	00 918 542 1	114.0	26	00 919 033 0	108.0	7	00 919 105 0	30.0	9	00 919 203 0	162.0	4

ID-NR. ID-NO.	TAFEL DIAG.	POS. POS.	ID-NR. ID-NO.	TAFEL DIAG.	POS. POS.	ID-NR. ID-NO.	TAFEL DIAG.	POS. POS.	ID-NR. ID-NO.	TAFEL DIAG.	POS. POS.	ID-NR. ID-NO.	TAFEL DIAG.	POS. POS.
00 919 223 0	154.0	15	00 919 785 1	104.0	24	00 919 965 0	154.0	29	00 920 868 0	118.0	30	00 920 920 1	30.0	2
00 919 224 0	154.0	25	00 919 785 1	109.0	27	00 919 970 0	154.0	46	00 920 869 0	107.0	43	00 920 920 1	43.0	5
00 919 232 1	117.0	9	00 919 789 1	101.0	8	00 919 997 0	109.0	15	00 920 872 0	97.0	25	00 920 920 1	64.0	5
00 919 321 0	113.0	19	00 919 790 0	100.0	8	00 920 002 0	27.0	9	00 920 885 0	109.0	11	00 920 920 1	69.0	59
00 919 321 0	114.0	9	00 919 790 0	101.0	1	00 920 003 0	154.0	27	00 920 893 1	100.0	10	00 920 920 1	70.0	59
00 919 323 0	27.0	7	00 919 811 1	1.0	16	00 920 014 1	103.0	12	00 920 895 1	104.0	2	00 920 920 1	71.0	67
00 919 323 0	55.0	2	00 919 811 1	19.0	13	00 920 030 0	100.0	9	00 920 897 0	91.0	50	00 920 920 1	72.0	67
00 919 344 0	116.0	26	00 919 811 1	32.0	14	00 920 030 0	100.0	16	00 920 897 0	118.0	2	00 920 921 1	17.0	12
00 919 357 0	110.0	20	00 919 816 0	79.0	44	00 920 034 0	91.0	17	00 920 901 1	26.0	6	00 920 921 1	30.0	19
00 919 602 1	107.0	17	00 919 821 2	40.0	31	00 920 042 0	109.0	40	00 920 901 1	54.0	6	00 920 921 1	43.0	9
00 919 602 1	154.0	17	00 919 829 0	6.0	14	00 920 042 0	117.0	8	00 920 901 1	104.0	33	00 920 921 1	64.0	9
00 919 603 0	109.0	12	00 919 829 0	7.0	12	00 920 061 1	111.0	9	00 920 901 1	105.0	32	00 920 921 1	69.0	58
00 919 607 0	104.0	37	00 919 829 0	39.0	3	00 920 064 0	102.0	13	00 920 901 1	107.0	30	00 920 921 1	70.0	58
00 919 630 0	27.0	15	00 919 829 0	51.0	3	00 920 065 2	27.0	1	00 920 901 1	109.0	53	00 920 931 0	40.0	30
00 919 630 0	55.0	13	00 919 832 0	5.0	24	00 920 065 2	55.0	1	00 920 901 1	110.0	26	00 920 942 0	91.0	24
00 919 630 0	116.0	25	00 919 832 0	38.0	24	00 920 065 2	116.0	17	00 920 901 1	113.0	15	00 920 942 0	154.0	19
00 919 630 0	118.0	16	00 919 832 0	49.0	24	00 920 077 0	107.0	1	00 920 901 1	114.0	13	00 920 950 0	104.0	54
00 919 657 1	98.0	10	00 919 832 0	50.0	21	00 920 085 0	102.0	10	00 920 901 1	115.0	9	00 920 950 0	154.0	23
00 919 660 0	98.0	14	00 919 902 0	102.0	28	00 920 086 0	102.0	54	00 920 901 1	116.0	20	00 920 965 0	107.0	25
00 919 678 0	99.0	2	00 919 903 0	102.0	29	00 920 805 0	100.0	14	00 920 902 0	98.0	17	00 920 970 0	116.0	12
00 919 720 0	99.0	4	00 919 904 0	102.0	27	00 920 816 1	103.0	17	00 920 905 0	17.0	6	00 920 971 0	27.0	34
00 919 724 1	117.0	2	00 919 909 1	100.0	6	00 920 820 1	98.0	11	00 920 905 0	30.0	4	00 920 971 0	55.0	6
00 919 724 1	118.0	27	00 919 910 0	101.0	2	00 920 822 0	98.0	16	00 920 905 0	43.0	7	00 920 971 0	55.0	12
00 919 729 0	111.0	13	00 919 911 0	100.0	12	00 920 822 0	100.0	7	00 920 905 0	64.0	7	00 920 972 0	104.0	58
00 919 732 0	103.0	13	00 919 912 0	101.0	11	00 920 822 0	101.0	4	00 920 905 0	69.0	61	00 920 972 0	110.0	36
00 919 745 0	102.0	12	00 919 918 0	154.0	47	00 920 825 0	100.0	25	00 920 905 0	70.0	61	00 920 972 0	111.0	1
00 919 749 0	100.0	13	00 919 918 1	104.0	13	00 920 827 0	98.0	15	00 920 905 0	71.0	69	00 920 974 1	118.0	20
00 919 756 0	107.0	8	00 919 918 1	105.0	6	00 920 827 0	100.0	11	00 920 905 0	72.0	69	00 920 977 0	111.0	4
00 919 756 0	154.0	2	00 919 933 1	154.0	13	00 920 827 0	101.0	3	00 920 911 1	104.0	32	00 920 978 0	91.0	49
00 919 757 0	107.0	5	00 919 936 0	100.0	23	00 920 833 0	98.0	12	00 920 911 1	107.0	42	00 920 982 2	104.0	30
00 919 758 0	107.0	45	00 919 937 0	100.0	24	00 920 839 0	103.0	7	00 920 911 1	109.0	29	00 920 982 2	107.0	9
00 919 761 1	104.0	19	00 919 955 0	104.0	8	00 920 843 2	103.0	13	00 920 916 0	17.0	5	00 920 982 2	154.0	1
00 919 761 1	105.0	21	00 919 955 0	113.0	22	00 920 847 0	98.0	13	00 920 916 0	30.0	3	00 920 985 1	118.0	18
00 919 761 1	154.0	52	00 919 955 0	114.0	8	00 920 860 1	102.0	7	00 920 916 0	43.0	6	00 920 988 2	117.0	7
00 919 767 0	102.0	25	00 919 955 0	118.0	11	00 920 861 1	100.0	18	00 920 916 0	64.0	6	00 920 988 2	118.0	1
00 919 768 0	100.0	21	00 919 957 0	101.0	9	00 920 861 1	102.0	21	00 920 916 0	69.0	60	00 921 000 0	107.0	40
00 919 769 1	103.0	4	00 919 959 0	154.0	18	00 920 861 1	103.0	2	00 920 916 0	70.0	60	00 921 002 0	107.0	19
00 919 773 1	102.0	24	00 919 961 0	154.0	36	00 920 867 0	117.0	4	00 920 916 0	71.0	68	00 921 003 1	107.0	26
00 919 783 1	102.0	35	00 919 962 0	154.0	35	00 920 868 0	104.0	52	00 920 916 0	72.0	68	00 921 004 1	104.0	17
00 919 784 0	102.0	19	00 919 964 0	154.0	31	00 920 868 0	105.0	18	00 920 920 1	17.0	4	00 921 004 1	109.0	51

ID-NR. ID-NO.	TAFEL DIAG.	POS. POS.	ID-NR. ID-NO.	TAFEL DIAG.	POS. POS.	ID-NR. ID-NO.	TAFEL DIAG.	POS. POS.	ID-NR. ID-NO.	TAFEL DIAG.	POS. POS.	ID-NR. ID-NO.	TAFEL DIAG.	POS. POS.
00 921 004 1	111.0	7	00 921 049 1	17.0	10	00 921 067 1	54.0	9	00 921 079 1	105.0	17	00 921 204 0	91.0	25
00 921 004 1	154.0	33	00 921 053 1	91.0	32	00 921 067 1	55.0	8	00 921 079 1	107.0	27	00 921 206 0	26.0	2
00 921 016 1	105.0	20	00 921 053 1	107.0	58	00 921 067 1	98.0	18	00 921 079 1	109.0	13	00 921 206 0	27.0	13
00 921 025 2	117.0	3	00 921 053 1	109.0	21	00 921 067 1	104.0	6	00 921 079 1	110.0	32	00 921 206 0	54.0	2
00 921 025 2	118.0	26	00 921 053 1	154.0	53	00 921 067 1	105.0	12	00 921 079 1	111.0	5	00 921 206 0	55.0	17
00 921 028 1	105.0	11	00 921 054 1	27.0	33	00 921 067 1	107.0	28	00 921 079 1	112.0	12	00 921 206 0	98.0	22
00 921 033 1	154.0	14	00 921 054 1	55.0	11	00 921 067 1	109.0	10	00 921 079 1	113.0	20	00 921 206 0	104.0	4
00 921 034 1	107.0	14	00 921 054 1	107.0	50	00 921 067 1	112.0	10	00 921 079 1	114.0	17	00 921 206 0	105.0	2
00 921 039 1	17.0	8	00 921 054 1	109.0	20	00 921 067 1	113.0	14	00 921 079 1	118.0	6	00 921 206 0	107.0	59
00 921 043 0	91.0	22	00 921 054 1	110.0	2	00 921 067 1	114.0	12	00 921 083 1	109.0	47	00 921 206 0	109.0	4
00 921 043 0	104.0	26	00 921 054 1	112.0	13	00 921 067 1	115.0	10	00 921 083 1	111.0	6	00 921 206 0	110.0	4
00 921 043 0	105.0	24	00 921 054 1	113.0	11	00 921 067 1	116.0	15	00 921 083 1	118.0	17	00 921 206 0	112.0	7
00 921 043 0	107.0	12	00 921 054 1	114.0	3	00 921 067 1	118.0	9	00 921 087 1	105.0	13	00 921 206 0	113.0	8
00 921 043 0	109.0	17	00 921 054 1	115.0	18	00 921 067 1	154.0	11	00 921 087 1	109.0	7	00 921 206 0	114.0	5
00 921 043 0	154.0	39	00 921 054 1	116.0	13	00 921 070 1	117.0	5	00 921 087 1	118.0	24	00 921 206 0	115.0	15
00 921 045 1	17.0	9	00 921 057 2	91.0	18	00 921 071 1	104.0	35	00 921 088 1	105.0	26	00 921 206 0	116.0	6
00 921 046 1	26.0	1	00 921 057 2	109.0	35	00 921 071 1	110.0	12	00 921 093 1	104.0	57	00 921 206 0	118.0	4
00 921 046 1	27.0	12	00 921 059 2	109.0	28	00 921 071 1	112.0	17	00 921 093 1	107.0	29	00 921 206 0	154.0	37
00 921 046 1	54.0	1	00 921 059 2	111.0	3	00 921 071 1	114.0	2	00 921 093 1	109.0	2	00 921 257 0	110.0	8
00 921 046 1	55.0	16	00 921 059 2	117.0	10	00 921 071 1	118.0	7	00 921 093 1	111.0	16	00 921 258 1	110.0	11
00 921 046 1	98.0	21	00 921 059 2	118.0	19	00 921 071 1	154.0	34	00 921 093 1	118.0	31	00 921 258 1	113.0	18
00 921 046 1	104.0	5	00 921 060 2	26.0	8	00 921 073 1	104.0	22	00 921 094 1	104.0	16	00 921 258 1	114.0	10
00 921 046 1	105.0	1	00 921 060 2	54.0	8	00 921 073 1	105.0	29	00 921 121 1	91.0	48	00 921 417 0	75.0	24
00 921 046 1	107.0	60	00 921 060 2	104.0	18	00 921 073 1	154.0	28	00 921 122 2	110.0	14	00 921 417 0	111.0	2
00 921 046 1	109.0	3	00 921 060 2	105.0	16	00 921 075 0	104.0	21	00 921 123 0	91.0	54	00 921 516 1	70.0	57
00 921 046 1	110.0	3	00 921 060 2	109.0	34	00 921 075 0	105.0	28	00 921 123 0	109.0	50	00 921 516 1	72.0	57
00 921 046 1	112.0	6	00 921 060 2	110.0	23	00 921 075 0	107.0	41	00 921 123 0	110.0	35	00 921 537 0	69.0	57
00 921 046 1	113.0	7	00 921 060 2	112.0	4	00 921 075 0	154.0	10	00 921 131 2	98.0	29	00 921 537 0	71.0	57
00 921 046 1	114.0	6	00 921 060 2	113.0	17	00 921 077 1	26.0	4	00 921 145 0	27.0	8	00 921 539 0	74.0	25
00 921 046 1	114.0	16	00 921 060 2	114.0	15	00 921 077 1	27.0	11	00 921 145 0	55.0	5	00 921 542 0	96.0	1
00 921 046 1	115.0	14	00 921 060 2	115.0	7	00 921 077 1	54.0	4	00 921 150 0	109.0	1	00 921 552 0	57.0	19
00 921 046 1	116.0	7	00 921 062 2	107.0	15	00 921 077 1	55.0	9	00 921 150 0	118.0	25	00 921 554 0	29.0	19
00 921 046 1	118.0	3	00 921 062 2	154.0	16	00 921 077 1	104.0	59	00 921 160 1	104.0	23	00 921 558 0	21.0	12
00 921 046 1	154.0	38	00 921 065 1	107.0	39	00 921 077 1	105.0	9	00 921 160 1	105.0	30	00 922 503 0	90.0	13
00 921 047 1	91.0	23	00 921 065 1	109.0	36	00 921 077 1	109.0	9	00 921 171 1	27.0	32	00 922 540 4	67.0	38
00 921 047 1	104.0	25	00 921 065 1	154.0	9	00 921 077 1	113.0	10	00 921 171 1	55.0	4	00 922 651 2	3.0	19
00 921 047 1	105.0	23	00 921 066 1	105.0	4	00 921 077 1	114.0	29	00 921 176 0	27.0	35	00 922 651 2	34.0	19
00 921 047 1	107.0	11	00 921 066 1	107.0	22	00 921 077 1	115.0	12	00 921 176 0	55.0	3	00 922 651 2	122.0	18
00 921 047 1	109.0	16	00 921 067 1	26.0	9	00 921 077 1	118.0	15	00 921 176 0	98.0	30	00 922 671 1	43.0	10
00 921 047 1	154.0	40	00 921 067 1	27.0	10	00 921 079 1	104.0	3	00 921 184 0	107.0	54	00 922 671 1	64.0	10

ID-NR. ID-NO.	TAFEL DIAG.	POS. POS.	ID-NR. ID-NO.	TAFEL DIAG.	POS. POS.	ID-NR. ID-NO.	TAFEL DIAG.	POS. POS.	ID-NR. ID-NO.	TAFEL DIAG.	POS. POS.	ID-NR. ID-NO.	TAFEL DIAG.	POS. POS.
00 922 671 1	85.0	20	00 924 010 0	30.0	16	00 924 218 0	72.0	54	00 924 953 0	134.0	12	00 925 105 0	109.0	44
00 922 671 1	117.0	13	00 924 010 0	140.0	3	00 924 218 0	73.0	34	00 925 001 0	81.0	18	00 925 105 0	110.0	18
00 922 671 1	149.0	47	00 924 010 0	152.0	16	00 924 222 0	97.0	19	00 925 005 0	69.0	66	00 925 105 0	116.0	3
00 922 671 1	152.0	19	00 924 011 0	131.0	31	00 924 224 0	97.0	29	00 925 005 0	70.0	66	00 925 107 1	27.0	22
00 922 672 2	91.0	52	00 924 011 0	131.0	56	00 924 227 0	88.0	35	00 925 005 0	71.0	74	00 925 107 1	55.0	25
00 922 672 2	111.0	8	00 924 017 0	134.0	36	00 924 263 0	22.0	37	00 925 005 0	72.0	74	00 925 107 1	118.0	29
00 922 672 2	125.0	6	00 924 017 0	150.0	5	00 924 263 0	60.0	31	00 925 005 0	89.0	36	00 925 108 0	27.0	5
00 922 672 2	149.0	47	00 924 020 1	94.0	24	00 924 263 0	61.0	31	00 925 006 0	18.0	36	00 925 108 0	55.0	21
00 922 672 2	152.0	19	00 924 020 1	95.0	18	00 924 535 1	90.0	4	00 925 008 0	36.0	9	00 925 108 0	91.0	46
00 922 673 1	124.0	2	00 924 022 0	94.0	21	00 924 569 0	167.0	5	00 925 008 0	83.0	9	00 925 108 0	107.0	37
00 922 673 1	125.0	13	00 924 022 0	95.0	15	00 924 571 0	136.0	46	00 925 009 0	4.0	12	00 925 108 0	116.0	24
00 922 673 1	131.0	66	00 924 029 0	94.0	17	00 924 615 0	136.0	10	00 925 010 0	1.0	36	00 925 111 0	88.0	28
00 922 673 1	152.0	19	00 924 029 0	95.0	11	00 924 625 0	167.0	3	00 925 010 0	10.0	39	00 925 111 0	89.0	33
00 922 674 0	96.0	38	00 924 030 0	104.0	38	00 924 626 0	167.0	4	00 925 010 0	13.0	8	00 925 111 0	131.0	36
00 923 029 0	15.0	15	00 924 030 0	111.0	18	00 924 634 0	90.0	2	00 925 010 0	14.0	8	00 925 115 0	8.0	54
00 923 031 0	15.0	30	00 924 032 0	94.0	7	00 924 635 0	85.0	7	00 925 010 0	15.0	19	00 925 115 0	45.0	9
00 923 203 0	67.0	40	00 924 039 0	131.0	31	00 924 636 1	86.0	19	00 925 010 0	32.0	61	00 925 123 0	17.0	19
00 923 206 1	67.0	43	00 924 045 0	96.0	41	00 924 637 1	86.0	18	00 925 016 0	3.0	21	00 925 125 1	102.0	32
00 923 230 0	68.0	15	00 924 049 0	97.0	31	00 924 638 0	123.0	13	00 925 016 0	12.0	19	00 925 125 1	103.0	25
00 923 231 1	68.0	17	00 924 050 1	51.0	61	00 924 676 0	134.0	30	00 925 016 0	34.0	21	00 925 125 1	157.0	9
00 923 232 0	68.0	14	00 924 051 0	131.0	31	00 924 685 0	90.0	20	00 925 018 0	81.0	30	00 925 130 0	8.0	15
00 923 234 0	107.0	44	00 924 057 0	95.0	3	00 924 688 0	85.0	7	00 925 026 0	89.0	35	00 925 130 0	22.0	18
00 923 235 0	68.0	16	00 924 061 0	92.0	17	00 924 688 0	86.0	21	00 925 028 0	82.0	1	00 925 130 0	41.0	18
00 923 241 1	81.0	34	00 924 063 0	96.0	53	00 924 688 0	86.0	22	00 925 029 0	81.0	30	00 925 130 0	60.0	40
00 923 244 0	67.0	32	00 924 064 0	96.0	54	00 924 688 0	124.0	4	00 925 101 1	104.0	49	00 925 130 0	61.0	41
00 923 245 0	67.0	41	00 924 065 0	95.0	10	00 924 693 0	86.0	19	00 925 101 1	105.0	39	00 925 134 0	26.0	19
00 923 514 0	84.0	30	00 924 066 0	96.0	51	00 924 694 0	86.0	29	00 925 102 1	55.0	27	00 925 134 0	27.0	4
00 923 552 1	90.0	16	00 924 067 0	67.0	51	00 924 694 0	136.0	10	00 925 104 1	8.0	14	00 925 134 0	54.0	19
00 923 558 1	90.0	15	00 924 202 0	125.0	10	00 924 694 0	142.0	10	00 925 104 1	22.0	19	00 925 134 0	55.0	20
00 924 001 1	96.0	43	00 924 202 0	134.0	24	00 924 695 0	136.0	10	00 925 104 1	41.0	19	00 925 134 0	91.0	45
00 924 001 1	125.0	12	00 924 202 0	149.0	6	00 924 696 0	136.0	10	00 925 104 1	60.0	41	00 925 134 0	102.0	61
00 924 001 1	131.0	38	00 924 207 0	124.0	10	00 924 701 0	136.0	10	00 925 104 1	61.0	42	00 925 134 0	107.0	36
00 924 001 1	131.0	67	00 924 207 0	125.0	22	00 924 709 0	86.0	19	00 925 104 1	85.0	18	00 925 134 0	109.0	42
00 924 002 0	20.0	16	00 924 207 0	131.0	40	00 924 714 0	86.0	18	00 925 105 0	17.0	21	00 925 134 0	110.0	17
00 924 004 0	97.0	10	00 924 208 0	85.0	6	00 924 744 0	86.0	21	00 925 105 0	26.0	20	00 925 134 0	116.0	2
00 924 004 0	125.0	12	00 924 208 0	97.0	29	00 924 745 0	86.0	22	00 925 105 0	30.0	18	00 925 135 0	104.0	44
00 924 005 0	78.0	2	00 924 208 0	152.0	7	00 924 765 0	128.0	36	00 925 105 0	54.0	20	00 925 135 0	105.0	34
00 924 005 0	97.0	2	00 924 218 0	69.0	54	00 924 766 0	128.0	36	00 925 105 0	104.0	45	00 925 136 0	55.0	24
00 924 007 0	7.0	38	00 924 218 0	70.0	54	00 924 915 0	87.0	17	00 925 105 0	105.0	35	00 925 138 0	17.0	15
00 924 008 0	125.0	11	00 924 218 0	71.0	54	00 924 952 0	134.0	17	00 925 105 0	107.0	37	00 925 138 0	30.0	12

ID-NR. ID-NO.	TAFEL DIAG.	POS. POS.	ID-NR. ID-NO.	TAFEL DIAG.	POS. POS.	ID-NR. ID-NO.	TAFEL DIAG.	POS. POS.	ID-NR. ID-NO.	TAFEL DIAG.	POS. POS.	ID-NR. ID-NO.	TAFEL DIAG.	POS. POS.
00 925 145 0	55.0	31	00 926 101 0	38.0	16	00 930 360 0	72.0	24	00 932 187 0	82.0	7	00 936 015 1	49.0	6
00 925 145 0	119.0	22	00 926 101 0	39.0	58	00 930 364 0	69.0	3	00 932 308 0	79.0	6	00 936 015 1	50.0	6
00 925 146 0	104.0	47	00 926 101 0	40.0	27	00 930 364 0	70.0	3	00 934 038 0	96.0	12	00 936 029 1	79.0	23
00 925 146 0	105.0	37	00 926 101 0	49.0	16	00 930 364 0	71.0	3	00 934 051 0	58.0	5	00 936 066 0	79.0	32
00 925 146 0	109.0	43	00 926 101 0	50.0	16	00 930 364 0	72.0	3	00 934 052 0	4.0	2	00 936 078 0	19.0	54
00 925 147 0	103.0	30	00 926 101 0	51.0	58	00 930 506 0	21.0	16	00 934 130 0	16.0	6	00 936 088 0	18.0	2
00 925 147 0	119.0	18	00 926 504 1	119.0	13	00 930 506 0	28.0	13	00 934 130 0	28.0	3	00 936 150 2	6.0	53
00 925 148 0	104.0	49	00 927 101 1	28.0	26	00 930 506 0	56.0	21	00 934 130 0	56.0	14	00 936 171 1	153.0	9
00 925 148 0	105.0	39	00 927 101 1	56.0	33	00 930 506 0	96.0	25	00 934 130 0	58.0	15	00 936 300 2	40.0	18
00 925 153 1	103.0	26	00 927 111 0	119.0	10	00 930 536 1	40.0	24	00 934 607 0	58.0	16	00 936 339 1	6.0	1
00 925 154 1	102.0	33	00 927 114 0	116.0	28	00 930 536 1	69.0	73	00 934 608 0	4.0	3	00 936 339 1	7.0	3
00 925 154 1	157.0	8	00 927 115 1	80.0	42	00 930 536 1	70.0	73	00 934 617 0	16.0	8	00 936 339 1	51.0	13
00 925 155 0	102.0	62	00 927 115 1	117.0	12	00 930 536 1	71.0	80	00 934 617 0	28.0	5	00 936 352 3	7.0	19
00 925 155 0	104.0	51	00 927 116 0	119.0	14	00 930 536 1	72.0	81	00 934 617 0	56.0	16	00 936 352 3	19.0	8
00 925 155 0	105.0	41	00 930 103 0	6.0	22	00 930 536 1	80.0	2	00 934 617 0	58.0	6	00 936 352 3	39.0	28
00 925 164 0	107.0	57	00 930 138 0	5.0	5	00 930 537 0	78.0	5	00 934 911 0	132.0	9	00 936 352 3	51.0	28
00 925 202 2	82.0	12	00 930 138 0	18.0	5	00 930 537 0	106.0	18	00 934 917 0	75.0	31	00 936 359 0	6.0	9
00 925 205 2	5.0	18	00 930 138 0	38.0	5	00 930 567 0	20.0	5	00 934 917 0	77.0	12	00 936 365 1	19.0	44
00 925 205 2	6.0	5	00 930 138 0	49.0	5	00 930 568 0	6.0	11	00 934 919 0	21.0	18	00 936 377 1	39.0	13
00 925 205 2	38.0	18	00 930 138 0	50.0	5	00 930 568 0	7.0	25	00 934 920 0	21.0	19	00 936 393 2	39.0	55
00 925 205 2	49.0	18	00 930 152 0	29.0	7	00 930 569 0	19.0	25	00 934 920 0	28.0	16	00 936 393 2	51.0	55
00 925 208 1	7.0	30	00 930 152 0	40.0	22	00 932 107 0	5.0	10	00 934 920 0	56.0	24	00 936 408 1	51.0	21
00 925 208 1	19.0	28	00 930 152 0	57.0	7	00 932 107 0	6.0	56	00 934 930 0	69.0	6	00 936 568 0	7.0	5
00 925 208 1	39.0	21	00 930 168 0	7.0	37	00 932 107 0	38.0	10	00 934 930 0	70.0	6	00 936 568 0	39.0	11
00 925 208 1	79.0	13	00 930 168 0	19.0	35	00 932 107 0	49.0	10	00 934 930 0	71.0	6	00 936 568 0	51.0	11
00 925 210 0	79.0	28	00 930 224 0	82.0	13	00 932 107 0	50.0	10	00 934 930 0	72.0	6	00 937 010 0	69.0	72
00 925 303 2	2.0	16	00 930 308 1	18.0	12	00 932 108 0	79.0	26	00 934 930 0	75.0	41	00 937 010 0	70.0	72
00 925 303 2	11.0	15	00 930 326 0	69.0	68	00 932 109 0	19.0	47	00 934 930 0	77.0	27	00 937 010 0	71.0	79
00 925 303 2	33.0	15	00 930 326 0	70.0	68	00 932 109 0	39.0	47	00 934 930 0	80.0	10	00 937 010 0	72.0	79
00 925 901 0	40.0	29	00 930 326 0	71.0	76	00 932 109 0	51.0	47	00 934 931 0	68.0	12	00 937 010 0	82.0	14
00 926 024 0	79.0	55	00 930 326 0	72.0	76	00 932 110 0	7.0	9	00 934 935 0	67.0	2	00 937 011 0	82.0	15
00 926 028 0	79.0	51	00 930 326 0	79.0	18	00 932 110 0	39.0	9	00 934 945 0	75.0	46	00 937 028 0	79.0	12
00 926 029 1	98.0	19	00 930 326 0	82.0	16	00 932 110 0	51.0	9	00 934 946 0	36.0	40	00 937 500 0	6.0	44
00 926 037 0	97.0	28	00 930 351 0	7.0	18	00 932 110 0	79.0	10	00 934 946 0	45.0	42	00 937 523 1	80.0	13
00 926 101 0	1.0	48	00 930 351 0	39.0	26	00 932 111 0	19.0	29	00 934 963 0	111.0	12	00 937 525 0	18.0	28
00 926 101 0	5.0	16	00 930 351 0	51.0	26	00 932 136 0	6.0	4	00 935 716 0	4.0	16	00 937 540 0	21.0	4
00 926 101 0	7.0	35	00 930 352 0	79.0	4	00 932 137 0	6.0	34	00 935 716 0	16.0	12	00 937 557 0	102.0	6
00 926 101 0	10.0	52	00 930 360 0	69.0	24	00 932 138 0	79.0	14	00 936 012 1	40.0	2	00 937 558 0	100.0	17
00 926 101 0	18.0	38	00 930 360 0	70.0	24	00 932 140 0	82.0	5	00 936 015 1	5.0	6	00 937 558 0	102.0	22
00 926 101 0	32.0	52	00 930 360 0	71.0	24	00 932 181 0	19.0	19	00 936 015 1	38.0	6	00 937 558 0	103.0	1

ID-NR. ID-NO.	TAFEL DIAG.	POS. POS.	ID-NR. ID-NO.	TAFEL DIAG.	POS. POS.	ID-NR. ID-NO.	TAFEL DIAG.	POS. POS.	ID-NR. ID-NO.	TAFEL DIAG.	POS. POS.	ID-NR. ID-NO.	TAFEL DIAG.	POS. POS.
00 937 564 1	7.0	28	00 937 623 0	131.0	10	00 938 662 0	95.0	17	00 940 092 0	104.0	56	00 940 306 0	94.0	9
00 937 564 1	39.0	35	00 937 624 0	131.0	32	00 938 665 0	82.0	27	00 940 097 0	30.0	1	00 940 306 0	95.0	5
00 937 564 1	51.0	35	00 937 628 0	107.0	4	00 938 694 1	83.0	22	00 940 097 0	43.0	4	00 940 307 0	94.0	10
00 937 564 1	98.0	5	00 937 629 0	107.0	6	00 938 694 1	84.0	25	00 940 097 0	64.0	4	00 940 307 0	95.0	6
00 937 566 1	98.0	7	00 937 629 0	154.0	41	00 938 694 1	89.0	32	00 940 107 0	131.0	8	00 940 308 0	94.0	11
00 937 567 1	98.0	9	00 937 640 0	100.0	29	00 938 695 1	88.0	27	00 940 109 1	131.0	9	00 940 308 0	95.0	7
00 937 568 0	1.0	20	00 937 641 0	100.0	28	00 938 695 1	95.0	1	00 940 111 0	131.0	1	00 940 309 0	94.0	12
00 937 568 0	7.0	34	00 937 701 0	79.0	47	00 938 695 1	97.0	20	00 940 121 0	93.0	5	00 940 310 0	94.0	18
00 937 568 0	32.0	18	00 937 708 0	28.0	42	00 938 728 0	102.0	53	00 940 125 1	132.0	26	00 940 310 0	95.0	12
00 937 568 0	39.0	33	00 937 708 0	56.0	26	00 938 933 0	17.0	7	00 940 127 0	91.0	53	00 940 335 0	156.0	1
00 937 568 0	51.0	33	00 937 716 1	98.0	2	00 938 933 0	30.0	5	00 940 131 0	93.0	4	00 940 364 0	94.0	27
00 937 573 0	102.0	45	00 937 717 1	98.0	24	00 938 933 0	43.0	8	00 940 136 0	83.0	19	00 940 364 0	95.0	8
00 937 573 0	103.0	35	00 937 717 1	101.0	6	00 938 933 0	64.0	8	00 940 136 0	84.0	24	00 940 375 0	86.0	23
00 937 574 0	102.0	44	00 937 717 1	104.0	53	00 938 933 0	69.0	62	00 940 162 0	103.0	32	00 940 375 0	87.0	26
00 937 574 0	103.0	34	00 937 717 1	118.0	12	00 938 933 0	70.0	62	00 940 187 0	106.0	17	00 940 375 0	88.0	31
00 937 576 0	1.0	28	00 937 721 0	1.0	3	00 938 933 0	71.0	70	00 940 192 0	131.0	49	00 940 375 0	89.0	34
00 937 576 0	10.0	31	00 937 721 0	10.0	4	00 938 933 0	72.0	70	00 940 193 0	88.0	26	00 940 379 0	96.0	56
00 937 576 0	32.0	46	00 937 721 0	32.0	50	00 938 962 0	157.0	1	00 940 193 0	89.0	31	00 940 380 0	96.0	55
00 937 578 0	1.0	13	00 937 727 0	1.0	15	00 938 963 0	157.0	2	00 940 202 1	119.0	6	00 940 392 0	156.0	3
00 937 578 0	10.0	24	00 937 727 0	6.0	15	00 938 984 1	88.0	5	00 940 210 0	93.0	25	00 940 393 0	156.0	2
00 937 578 0	32.0	11	00 937 727 0	7.0	11	00 938 984 1	89.0	7	00 940 211 0	93.0	27	00 940 403 0	96.0	63
00 937 579 0	1.0	12	00 937 727 0	10.0	3	00 939 009 0	85.0	15	00 940 216 0	97.0	9	00 940 405 0	92.0	30
00 937 579 0	10.0	23	00 937 727 0	32.0	13	00 939 145 1	167.0	2	00 940 218 1	4.0	41	00 940 405 0	131.0	73
00 937 579 0	32.0	10	00 937 727 0	39.0	4	00 939 161 2	167.0	13	00 940 221 0	94.0	16	00 940 417 0	92.0	1
00 937 583 0	6.0	41	00 937 727 0	51.0	4	00 939 180 2	167.0	7	00 940 221 0	95.0	9	00 940 422 0	92.0	19
00 937 584 0	100.0	1	00 937 751 1	79.0	48	00 939 183 1	167.0	17	00 940 227 0	79.0	50	00 940 443 0	92.0	25
00 937 586 0	7.0	24	00 938 514 0	66.0	14	00 939 410 2	166.0	5	00 940 231 0	97.0	33	00 940 447 0	96.0	48
00 937 586 0	39.0	22	00 938 515 0	17.0	2	00 939 451 1	167.0	16	00 940 239 1	96.0	45	00 940 448 0	96.0	61
00 937 586 0	51.0	22	00 938 515 0	30.0	7	00 939 469 1	166.0	6	00 940 241 1	96.0	47	00 940 543 0	102.0	56
00 937 590 0	19.0	45	00 938 515 0	43.0	2	00 939 471 1	166.0	1	00 940 242 1	96.0	44	00 940 544 0	91.0	26
00 937 590 0	82.0	9	00 938 515 0	64.0	2	00 939 520 1	166.0	7	00 940 248 0	94.0	22	00 940 545 0	91.0	26
00 937 603 0	21.0	5	00 938 515 0	69.0	64	00 939 529 0	166.0	8	00 940 248 0	95.0	16	00 940 551 0	96.0	65
00 937 606 0	21.0	8	00 938 515 0	70.0	64	00 939 567 1	167.0	8	00 940 250 0	131.0	12	00 942 012 1	167.0	25
00 937 606 0	79.0	22	00 938 515 0	71.0	72	00 939 576 0	166.0	2	00 940 251 1	131.0	14	00 942 038 1	166.0	11
00 937 611 1	19.0	6	00 938 515 0	72.0	72	00 940 029 1	98.0	36	00 940 252 1	131.0	15	00 942 134 0	167.0	9
00 937 613 0	93.0	23	00 938 564 0	84.0	15	00 940 030 0	98.0	37	00 940 253 1	131.0	11	00 942 196 1	166.0	4
00 937 618 0	106.0	16	00 938 565 0	84.0	16	00 940 046 0	91.0	10	00 940 254 1	131.0	7	00 942 197 1	166.0	3
00 937 621 0	39.0	45	00 938 592 0	98.0	4	00 940 082 2	4.0	22	00 940 287 0	87.0	24	00 942 240 0	167.0	18
00 937 621 0	51.0	45	00 938 593 0	98.0	6	00 940 085 0	91.0	6	00 940 289 0	92.0	1	00 942 243 0	167.0	1
00 937 622 0	131.0	6	00 938 662 0	94.0	23	00 940 086 0	91.0	7	00 940 305 0	95.0	2	00 942 287 0	167.0	19

ID-NR. ID-NO.	TAFEL DIAG.	POS. POS.	ID-NR. ID-NO.	TAFEL DIAG.	POS. POS.	ID-NR. ID-NO.	TAFEL DIAG.	POS. POS.	ID-NR. ID-NO.	TAFEL DIAG.	POS. POS.	ID-NR. ID-NO.	TAFEL DIAG.	POS. POS.
00 942 314 0	167.0	21	00 949 523 0	159.0	23	00 955 447 0	162.0	5	00 955 707 0	38.0	11	20 010 033 0	153.0	12
00 942 320 0	167.0	1	00 949 524 0	159.0	27	00 955 448 0	162.0	12	00 955 707 0	49.0	11	20 010 056 0	154.0	54
00 942 323 0	167.0	1	00 949 629 0	160.0	22	00 955 449 0	162.0	13	00 955 707 0	50.0	11	20 010 061 0	55.0	28
00 942 341 1	167.0	1	00 949 630 0	159.0	12	00 955 450 0	162.0	17	00 955 708 0	50.0	15	20 010 061 0	116.0	36
00 942 375 0	167.0	6	00 949 630 0	160.0	14	00 955 451 0	162.0	26	00 955 709 0	5.0	15	20 010 062 0	116.0	35
00 942 376 0	167.0	6	00 949 842 0	7.0	39	00 955 452 0	162.0	27	00 955 709 0	38.0	15	20 010 065 0	116.0	31
00 942 378 0	167.0	17	00 949 852 1	160.0	56	00 955 453 0	162.0	28	00 955 709 0	49.0	15	20 010 074 0	28.0	48
00 942 379 0	167.0	6	00 949 861 0	160.0	51	00 955 454 0	162.0	29	00 955 914 0	20.0	18	20 010 074 0	56.0	7
00 942 380 0	167.0	6	00 953 169 0	120.0	1	00 955 455 0	162.0	30	00 955 914 0	165.0	1	20 010 075 0	28.0	48
00 942 404 0	167.0	20	00 953 169 0	120.0	1	00 955 456 0	162.0	31	00 955 920 1	78.0	1	20 010 075 0	56.0	7
00 942 405 0	166.0	9	00 953 171 0	120.0	2	00 955 457 0	162.0	32	00 955 920 1	162.0	1	20 010 085 0	53.0	1
00 942 408 0	166.0	10	00 953 174 0	120.0	2	00 955 458 0	162.0	40	00 955 928 0	68.0	26	20 010 086 0	53.0	1
00 942 427 0	167.0	22	00 953 289 0	120.0	1	00 955 459 0	162.0	51	00 955 928 0	164.0	1	20 010 099 0	53.0	33
00 942 432 0	167.0	17	00 953 291 0	120.0	2	00 955 630 0	79.0	45	00 956 101 0	165.0	6	20 010 100 0	53.0	33
00 942 481 0	167.0	24	00 953 398 0	120.0	1	00 955 631 0	79.0	43	00 956 162 1	161.0	2	20 010 105 1	53.0	34
00 942 570 0	166.0	14	00 953 398 0	120.0	1	00 955 632 1	79.0	39	00 956 215 1	158.0	3	20 010 106 0	53.0	34
00 942 571 0	166.0	15	00 953 398 0	120.0	1	00 955 633 0	79.0	5	00 956 215 1	161.0	4	20 010 112 0	93.0	39
00 942 573 0	166.0	13	00 953 398 0	120.0	2	00 955 634 0	79.0	37	00 956 269 0	161.0	3	20 010 114 0	52.0	11
00 942 574 0	166.0	12	00 953 398 0	120.0	2	00 955 635 0	79.0	11	00 956 269 0	165.0	2	20 010 115 0	52.0	11
00 942 729 0	83.0	10	00 953 398 0	120.0	2	00 955 636 0	79.0	25	00 956 301 1	162.0	21	20 010 117 0	88.0	34
00 942 729 0	84.0	13	00 953 428 1	120.0	1	00 955 637 0	79.0	21	00 956 301 1	165.0	4	20 010 118 0	56.0	10
00 944 082 0	136.0	9	00 953 429 1	120.0	2	00 955 638 1	79.0	31	00 956 317 0	164.0	4	20 010 119 0	56.0	10
00 944 082 0	141.0	9	00 953 437 1	120.0	2	00 955 639 0	79.0	15	00 956 319 1	158.0	11	20 010 128 0	152.0	10
00 944 082 0	143.0	9	00 953 438 1	120.0	1	00 955 641 0	79.0	49	00 956 319 1	161.0	13	20 010 130 0	56.0	1
00 944 082 0	147.0	9	00 953 445 2	120.0	1	00 955 642 0	79.0	1	00 956 320 0	158.0	9	20 010 131 0	56.0	1
00 944 082 0	151.0	9	00 953 446 2	120.0	1	00 955 643 0	79.0	34	00 956 321 1	158.0	6	20 010 143 0	28.0	44
00 945 089 0	80.0	14	00 953 447 1	120.0	2	00 955 644 0	79.0	36	00 956 321 1	161.0	11	20 010 143 0	56.0	3
00 949 158 2	160.0	1	00 953 448 1	120.0	2	00 955 704 0	5.0	1	00 956 322 0	158.0	8	20 010 144 0	24.0	20
00 949 230 1	160.0	4	00 953 501 1	120.0	1	00 955 704 0	38.0	1	00 956 323 0	158.0	2	20 010 144 0	52.0	10
00 949 231 1	160.0	5	00 953 502 0	120.0	2	00 955 704 0	49.0	1	00 956 361 0	162.0	2	20 010 145 0	24.0	20
00 949 233 0	160.0	23	00 953 823 0	81.0	30	00 955 704 0	50.0	1	00 956 369 0	165.0	7	20 010 145 0	52.0	10
00 949 247 0	160.0	26	00 955 009 0	158.0	1	00 955 705 0	5.0	2	00 956 370 0	165.0	8	20 010 155 0	52.0	6
00 949 272 0	160.0	27	00 955 009 0	159.0	1	00 955 705 0	38.0	2	00 956 372 0	161.0	10	20 010 157 0	52.0	8
00 949 281 0	160.0	53	00 955 362 0	160.0	25	00 955 705 0	49.0	2	00 956 373 0	161.0	9	20 010 158 0	52.0	8
00 949 352 0	160.0	54	00 955 395 1	159.0	26	00 955 705 0	50.0	2	20 010 012 0	37.0	1	20 010 167 0	46.0	22
00 949 358 0	159.0	25	00 955 416 0	164.0	2	00 955 706 0	5.0	8	20 010 012 0	48.0	1	20 010 168 0	46.0	25
00 949 521 0	159.0	21	00 955 443 0	164.0	8	00 955 706 0	38.0	8	20 010 029 0	152.0	5	20 010 177 0	53.0	32
00 949 521 0	160.0	21	00 955 444 0	164.0	7	00 955 706 0	49.0	8	20 010 030 0	152.0	6	20 010 192 0	52.0	1
00 949 522 1	159.0	11	00 955 445 0	164.0	6	00 955 706 0	50.0	8	20 010 031 0	154.0	44	20 010 193 0	52.0	1
00 949 522 1	160.0	11	00 955 446 0	162.0	6	00 955 707 0	5.0	11	20 010 032 0	154.0	48	20 010 209 0	53.0	32

ID-NR. ID-NO.	TAFEL DIAG.	POS. POS.	ID-NR. ID-NO.	TAFEL DIAG.	POS. POS.	ID-NR. ID-NO.	TAFEL DIAG.	POS. POS.	ID-NR. ID-NO.	TAFEL DIAG.	POS. POS.	ID-NR. ID-NO.	TAFEL DIAG.	POS. POS.
20 010 210 0	55.0	10	20 010 651 0	42.0	14	20 030 259 0	59.0	13	20 030 421 0	36.0	45	20 030 529 0	10.0	51
20 010 211 0	55.0	10	20 010 658 0	60.0	3	20 030 261 0	44.0	8	20 030 421 0	45.0	47	20 030 529 0	32.0	44
20 010 215 0	28.0	9	20 010 658 0	61.0	3	20 030 261 0	58.0	20	20 030 437 0	36.0	20	20 030 530 0	1.0	41
20 010 216 0	28.0	9	20 010 660 0	60.0	2	20 030 261 0	59.0	8	20 030 437 0	45.0	23	20 030 530 0	10.0	44
20 010 217 0	28.0	50	20 010 660 0	61.0	2	20 030 265 1	44.0	23	20 030 450 0	40.0	7	20 030 530 0	32.0	34
20 010 221 0	28.0	50	20 010 687 0	152.0	25	20 030 265 1	58.0	32	20 030 451 0	40.0	25	20 030 531 0	1.0	39
20 010 253 0	72.0	21	20 010 717 0	60.0	42	20 030 265 1	59.0	23	20 030 455 0	40.0	5	20 030 531 0	10.0	42
20 010 259 0	71.0	21	20 010 717 0	61.0	43	20 030 272 0	6.0	40	20 030 459 0	40.0	14	20 030 531 0	32.0	36
20 010 261 0	69.0	21	20 011 198 0	35.0	1	20 030 273 0	7.0	22	20 030 462 0	39.0	1	20 030 536 0	60.0	34
20 010 263 0	70.0	21	20 011 751 0	90.3	2	20 030 273 0	39.0	30	20 030 463 0	51.0	1	20 030 538 0	59.0	1
20 010 305 0	24.0	22	20 011 754 0	90.3	1	20 030 273 0	51.0	30	20 030 464 0	39.0	46	20 030 539 0	59.0	25
20 010 306 0	24.0	22	20 011 755 0	90.3	8	20 030 274 0	6.0	29	20 030 464 0	51.0	46	20 030 553 0	60.0	13
20 010 313 0	25.0	5	20 011 847 0	24.0	48	20 030 277 0	7.0	17	20 030 465 0	36.0	30	20 030 554 0	61.0	13
20 010 314 0	25.0	5	20 011 847 0	52.0	26	20 030 277 0	39.0	25	20 030 465 0	45.0	32	20 030 565 0	2.0	17
20 010 315 0	25.0	9	20 011 960 0	73.0	27	20 030 277 0	51.0	25	20 030 466 0	36.0	41	20 030 565 0	3.0	22
20 010 316 0	25.0	9	20 011 981 0	73.0	36	20 030 291 0	7.0	44	20 030 466 0	45.0	43	20 030 565 0	11.0	16
20 010 319 0	25.0	1	20 012 006 0	68.0	27	20 030 291 0	39.0	20	20 030 480 0	60.0	1	20 030 565 0	12.0	17
20 010 320 0	25.0	1	20 020 105 0	130.0	35	20 030 291 0	51.0	20	20 030 480 0	61.0	1	20 030 565 0	33.0	16
20 010 325 0	28.0	7	20 030 009 0	13.0	40	20 030 295 0	39.0	40	20 030 484 0	61.0	28	20 030 565 0	34.0	22
20 010 326 0	28.0	7	20 030 009 0	14.0	40	20 030 295 0	51.0	40	20 030 490 0	61.0	18	20 030 750 0	11.0	6
20 010 374 0	85.0	9	20 030 009 0	15.0	32	20 030 326 0	51.0	6	20 030 495 0	60.0	22	20 030 750 0	12.0	6
20 010 377 0	85.0	1	20 030 010 0	13.0	39	20 030 336 0	39.0	56	20 030 495 0	61.0	22	20 030 751 0	2.0	9
20 010 420 0	62.0	1	20 030 010 0	14.0	39	20 030 336 0	51.0	56	20 030 498 0	60.0	8	20 030 751 0	3.0	17
20 010 423 0	62.0	7	20 030 010 0	15.0	31	20 030 362 1	32.0	1	20 030 498 0	61.0	8	20 030 751 0	11.0	14
20 010 423 0	63.0	7	20 030 013 1	13.0	7	20 030 375 0	10.0	19	20 030 500 0	58.0	1	20 030 751 0	12.0	15
20 010 425 0	63.0	1	20 030 013 1	14.0	7	20 030 376 0	1.0	21	20 030 502 0	62.0	14	20 030 752 0	2.0	4
20 010 441 0	24.0	45	20 030 013 1	15.0	7	20 030 376 0	10.0	18	20 030 503 0	62.0	15	20 030 752 0	3.0	9
20 010 443 0	25.0	33	20 030 024 0	65.0	8	20 030 376 0	32.0	19	20 030 505 0	62.0	11	20 030 752 0	33.0	4
20 010 444 0	25.0	33	20 030 139 0	6.0	50	20 030 377 0	1.0	2	20 030 508 0	60.0	18	20 030 752 0	34.0	9
20 010 445 0	24.0	38	20 030 139 0	39.0	44	20 030 377 0	10.0	20	20 030 511 0	60.0	28	20 030 753 0	2.0	3
20 010 446 0	24.0	38	20 030 139 0	51.0	44	20 030 377 0	32.0	2	20 030 514 0	41.0	22	20 030 753 0	3.0	3
20 010 458 0	69.0	74	20 030 140 0	20.0	4	20 030 384 0	45.0	1	20 030 519 0	41.0	11	20 030 753 0	33.0	3
20 010 458 0	70.0	74	20 030 159 0	36.0	33	20 030 389 0	36.0	1	20 030 521 0	44.0	1	20 030 753 0	34.0	3
20 010 458 0	71.0	81	20 030 159 0	45.0	35	20 030 411 0	36.0	21	20 030 525 0	1.0	30	20 030 777 0	3.0	4
20 010 458 0	72.0	82	20 030 234 0	36.0	31	20 030 411 0	45.0	24	20 030 525 0	10.0	33	20 030 777 0	34.0	4
20 010 642 0	42.0	5	20 030 234 0	45.0	33	20 030 417 0	36.0	4	20 030 525 0	32.0	42	20 030 778 0	3.0	16
20 010 643 0	42.0	5	20 030 238 0	44.0	2	20 030 418 0	36.0	24	20 030 526 0	1.0	46	20 030 778 0	12.0	11
20 010 648 0	42.0	12	20 030 238 0	59.0	2	20 030 419 0	45.0	4	20 030 526 0	10.0	50	20 030 778 0	12.0	18
20 010 649 0	42.0	12	20 030 259 0	44.0	13	20 030 420 0	36.0	36	20 030 526 0	32.0	45	20 030 787 0	32.0	31
20 010 650 0	42.0	15	20 030 259 0	58.0	26	20 030 420 0	45.0	38	20 030 529 0	1.0	47	20 030 788 0	32.0	32

ID-NR. ID-NO.	TAFEL DIAG.	POS. POS.	ID-NR. ID-NO.	TAFEL DIAG.	POS. POS.	ID-NR. ID-NO.	TAFEL DIAG.	POS. POS.	ID-NR. ID-NO.	TAFEL DIAG.	POS. POS.	ID-NR. ID-NO.	TAFEL DIAG.	POS. POS.
20 030 789 0	1.0	29	20 031 007 0	34.0	25	27 000 667 0	116.0	40	27 001 201 0	51.0	62	90 000 133 0	51.0	57
20 030 789 0	10.0	32	20 060 297 0	60.0	10	27 000 841 0	131.0	29	27 001 240 0	127.0	5	90 000 138 0	40.0	6
20 030 790 0	1.0	45	20 060 297 0	61.0	10	27 000 842 0	131.0	23	27 001 241 0	125.0	18	90 000 139 0	36.0	27
20 030 790 0	10.0	49	20 080 016 0	92.0	32	27 000 845 0	131.0	30	27 001 242 0	131.0	72	90 000 139 0	44.0	21
20 030 794 0	1.0	40	20 080 019 3	155.0	6	27 000 846 0	131.0	30	27 001 243 0	131.0	66	90 000 139 0	45.0	29
20 030 794 0	10.0	43	20 080 066 0	153.0	10	27 000 853 0	131.0	25	27 001 244 0	125.0	29	90 000 139 0	58.0	29
20 030 794 0	32.0	35	20 080 244 0	125.0	27	27 000 854 0	131.0	71	27 001 245 0	125.0	18	90 000 139 0	59.0	21
20 030 795 0	7.0	45	20 080 249 0	125.0	27	27 000 855 0	131.0	54	27 001 246 0	125.0	29	90 000 146 0	1.0	38
20 030 796 0	1.0	35	20 080 254 0	125.0	27	27 000 856 0	129.0	9	27 001 251 0	131.0	48	90 000 146 0	10.0	41
20 030 796 0	10.0	38	20 080 255 0	125.0	27	27 000 857 0	129.0	39	27 001 252 0	130.0	12	90 000 146 0	32.0	37
20 030 796 0	32.0	39	20 080 261 0	150.0	2	27 000 858 0	129.0	37	27 001 254 0	130.0	5	90 000 149 0	1.0	34
20 030 801 0	44.0	24	20 080 269 0	168.0	1	27 000 859 0	129.0	38	27 001 256 0	127.0	6	90 000 149 0	10.0	37
20 030 801 0	58.0	33	20 080 270 0	168.0	1	27 000 860 0	129.0	40	27 001 257 0	127.0	6	90 000 149 0	32.0	40
20 030 801 0	59.0	26	20 080 271 0	168.0	1	27 000 882 0	92.0	26	27 001 258 0	127.0	7	90 000 150 0	1.0	37
20 030 802 0	40.0	4	20 080 272 0	168.0	1	27 000 882 0	131.0	13	27 001 274 0	167.0	26	90 000 150 0	10.0	40
20 030 803 0	40.0	11	20 080 273 0	168.0	1	27 000 883 0	92.0	27	27 001 275 0	167.0	27	90 000 150 0	32.0	38
20 030 804 0	40.0	28	20 080 274 0	168.0	1	27 000 883 0	131.0	70	27 001 399 0	92.0	28	90 000 182 0	1.0	31
20 030 805 0	40.0	1	20 080 275 0	168.0	1	27 000 929 0	102.0	58	27 001 567 0	161.0	2	90 000 182 0	10.0	34
20 030 825 0	1.0	1	20 080 347 0	152.0	8	27 000 971 0	102.0	57	27 001 568 0	161.0	7	90 000 182 0	32.0	43
20 030 826 0	10.0	1	20 080 434 0	99.0	7	27 000 988 0	107.0	47	27 001 569 0	161.0	17	90 000 186 0	1.0	32
20 030 830 0	36.0	49	20 080 502 0	134.0	23	27 001 009 0	92.0	20	27 001 570 0	94.0	25	90 000 186 0	10.0	35
20 030 830 0	45.0	50	20 080 506 0	85.0	13	27 001 010 0	92.0	31	27 001 570 0	95.0	19	90 000 186 0	32.0	41
20 030 836 0	36.0	50	20 080 561 0	134.0	21	27 001 028 0	92.0	32	27 001 609 0	83.0	23	90 000 225 0	73.0	3
20 030 836 0	45.0	51	20 080 576 0	155.0	7	27 001 029 0	92.0	32	27 001 736 0	96.0	66	90 000 225 0	75.0	2
20 030 853 0	36.0	48	20 080 579 0	155.0	11	27 001 035 0	132.0	34	27 002 043 0	132.0	36	90 000 227 0	39.0	39
20 030 853 0	45.0	49	20 080 580 0	155.0	13	27 001 050 0	46.0	31	90 000 017 0	130.0	36	90 000 227 0	51.0	39
20 030 888 0	36.0	50	20 080 674 0	148.0	2	27 001 050 0	68.0	26	90 000 060 0	36.0	32	90 000 338 0	3.0	24
20 030 888 0	45.0	51	20 080 676 0	148.0	8	27 001 050 0	163.0	1	90 000 060 0	45.0	34	90 000 338 0	12.0	21
20 030 954 0	2.0	13	27 000 178 0	75.0	57	27 001 057 0	79.0	52	90 000 067 0	153.0	11	90 000 338 0	34.0	26
20 030 954 0	3.0	13	27 000 335 0	120.0	1	27 001 098 0	78.0	10	90 000 074 0	79.0	7			
20 030 954 0	11.0	13	27 000 336 0	120.0	2	27 001 098 0	161.0	1	90 000 080 0	79.0	27			
20 030 954 0	12.0	14	27 000 369 0	120.0	1	27 001 099 0	40.0	8	90 000 097 0	7.0	40			
20 030 954 0	33.0	12	27 000 370 0	120.0	2	27 001 100 0	36.0	28	90 000 097 0	39.0	29			
20 030 954 0	34.0	13	27 000 371 0	120.0	1	27 001 100 0	44.0	17	90 000 097 0	51.0	29			
20 030 959 0	33.0	17	27 000 372 0	120.0	2	27 001 100 0	45.0	30	90 000 117 0	39.0	43			
20 030 959 0	34.0	23	27 000 377 0	154.0	45	27 001 100 0	58.0	28	90 000 117 0	51.0	43			
20 030 960 0	33.0	18	27 000 544 0	116.0	16	27 001 100 0	59.0	17	90 000 123 0	1.0	44			
20 030 960 0	34.0	24	27 000 620 0	131.0	16	27 001 176 0	85.0	10	90 000 123 0	10.0	48			
20 031 007 0	3.0	23	27 000 623 0	81.0	29	27 001 177 0	85.0	11	90 000 123 0	32.0	60			
20 031 007 0	12.0	20	27 000 623 0	109.0	52	27 001 178 0	85.0	8	90 000 133 0	39.0	57			

Verwenden Sie nur

Original-KRONE-Ersatzteile!

Das gibt Sicherheit und spart Kosten!

Original-KRONE-Ersatzteile bieten die Garantie für höchste Verschleißfestigkeit , lange Lebensdauer und preiswerten Einkauf!

Sie bekommen bei Krone nur Materialien in einwandfreier Qualität und absolut passend für Ihre KRONE-Maschinen.Bei Verwendung von Original-KRONE-Ersatzteilen entspricht das Gerät in Funktion und Arbeitsweise wieder der ursprünglichen Ausführung!

Imitationen und Kopien von Teilen,speziel auf dem Sektor Verschleißteile halten nicht das, was sie vom Aussehen vielleicht versprechen. Material-Qualität kann man schlecht optisch prüfen - daher größte Vorsicht bei Billigangeboten!

Darum lieber gleich
Original-KRONE-Ersatzteile!

Ersatzteil-Katalog auch auf CD-ROM erhältlich!

Use

Original-KRONE parts only

This will increase operational reliability and help to save costs!

Original-KRONE-spare parts give you the guarantee of maximum restistance to wear, long life and low prices!

KRONE provides you with parts of first-rate quality which are perfectly suitable for your KRONE machine. By using original KRONE parts you can be sure that function and mode of operation are again as satifactory as on a new machine!

Imitations and copies of parts, in particular working parts, are not as reliable as they seem to be! The quality of material can hardly be checked with the eye - it is therfore not advisable to purchase imitation parts even if these are cheaper.

In any case it´s better

to use original KRONE parts!

Sparte parts list also available as CD-ROM!

N'utiliser que

des piéces de rechange d'origine KRONE!

Vous augmentez ainsi la sécurité de fonctionnement et vous réduisez considérablement vos coûts!

Les pièces de rechange d'origine Krone vous donnent la sécurité d'une exeptionnelle résistance à l'usure,d'une longue durée d'utilisation et de prix avantageux.

KRONE vous offre uniquement des pièces de première qualité parfaitement adaptées à votre machine KRONE. En utilisant des pièces de rechange d'origine KRONE vous pouvez être sûr que fonctinnement et le mode de travail sont identques à ceux d'une machine nouvelle.

Les imitations et copies de pièces , tout particulièrement des pièces d'usure, ne tiennent pas ce qu'elles promettent par leur apparence! En effet il n'est guère possible de vérifier visuellement la qualité d'une matiére. Il est donc prudent de juger avec scepticisme les pièces de rechange à bas prix!

De toute façon il est raisonnable de donner la préférence au pièces de rechange d'origine KRONE!

Catalogue de pièces de rechange également disponible sur CD-ROM!

KRONE

. . . konsequent, kompetent

Maschinenfabrik
Bernard Krone GmbH

Heinrich-Krone-Straße 10, D-48480 Spelle
Postfach 11 63, D-48478 Spelle

Phone +049 (0) 59 77/935-0
Fax +049 (0) 59 77/935-339 - Zentrale
Fax +049 (0) 59 77/935-239 - ET-Lager - Inland
Fax +049 (0) 59 77/935-359 - ET-Lager - Export

Internet: http://www.krone.de
eMail: info.ldm@krone.de